MODE D'EMPLOI

# Sara Stedy
# Sara Stedy Compact

001-12325-FR Rev 9 • 02/2023

arjo
EMPOWERING MOVEMENT

## AVERTISSEMENT

**Pour éviter toute blessure, il est important de lire ce mode d'emploi et les documents joints avant d'utiliser le produit.**

**Il est obligatoire de lire le mode d'emploi.**

Politique conceptuelle et droits d'auteur
® et ™ sont des marques commerciales appartenant au groupe de sociétés Arjo.
© Arjo 2022.
Comme nous adoptons une politique d'amélioration continue, nous nous réservons le droit d'apporter des modifications à nos modèles sans notification préalable.
Il est interdit de copier, intégralement ou partiellement, le contenu de cette publication sans l'autorisation d'Arjo.

# Table des matières

**Informations générales** ..... **5**
Avant-propos ..... 5
Service après-vente et assistance ..... 5
Coordonnées du fabricant ..... 6
Définitions utilisées dans ce mode d'emploi ..... 6
Utilisation prévue ..... 6
Évaluation des patients/résidents ..... 7
Exigences d'installation ..... 7
Durée de vie prévue ..... 7
Instructions concernant le Sara Stedy ..... 7
Cas ..... 8
Identification de l'appareil ..... 8
Contrôle du contenu de l'emballage ..... 8
Politique applicable à l'ensemble du personnel soignant amené à travailler avec ce matériel pour le transfert des patients ..... 8
Comment utiliser cette notice ..... 8
Symboles utilisés ..... 9
**Consignes de sécurité** ..... **10**
Recommandations générales ..... 10
Capacité maximale admissible ..... 10
Directives de sécurité importantes ..... 10
Considérations relatives à l'environnement domestique ..... 11
Étiquettes d'avertissement ..... 11
**Désignation des pièces** ..... **12**
**Harnais** ..... **13**
Harnais compatibles ..... 13
**Comment utiliser le Sara Stedy** ..... **14**
Utilisation des tenons de fixation du harnais ..... 14
Pivotement des coussins ..... 14
Écartement et rapprochement des pieds du châssis ..... 15
Serrage et desserrage des freins des roues arrière ..... 15
Avant de s'approcher du patient ..... 16
Avant le transfert du patient ..... 16
Transfert du patient ..... 17
Transfert du patient depuis un fauteuil ..... 17
Transfert du patient depuis un fauteuil ..... 18
Transfert du patient depuis un fauteuil roulant ..... 19
Transfert du patient dans un fauteuil roulant ..... 20
Transfert du patient depuis un lit ..... 21
Transfert du patient dans un lit ..... 22
Transfert du patient depuis les toilettes ..... 23
Transfert du patient vers les toilettes ..... 24
Transfert du patient aux toilettes ..... 24
Sangle de soutien dans le dos ..... 25
Utilisation de la ceinture dorsale ..... 25

# Table des matières

Coussin pour rembourrage de protection du cale-genoux (en option) ..... 26
Installation du coussin pour rembourrage de protection du cale-genoux ..... 26
Retrait du coussin pour rembourrage de protection du cale-genoux ..... 26
**Entretien et maintenance ..... 27**
Calendrier de maintenance préventive ..... 27
Inspections par l'utilisateur ..... 27
Nettoyage et désinfection ..... 29
Inspection et entretien des harnais ..... 29
Inspection annuelle ..... 30
**Dépistage des anomalies ..... 31**
**Étiquettes apposées sur le Sara Stedy ..... 32**
**Caractéristiques techniques ..... 33**
Dimensions du verticalisateur Sara Stedy ..... 34
Dimensions du verticalisateur Sara Stedy Compact ..... 35

# Informations générales

**Merci d'avoir acheté le verticalisateur Sara Stedy d'Arjo.**

**Votre Sara Stedy fait partie d'une série de produits de qualité conçus spécialement pour les hôpitaux, les maisons de convalescence et autres établissements de santé.**

**Notre objectif est de répondre à vos besoins et de vous fournir les meilleurs produits disponibles, accompagnés d'une formation qui permettra à votre personnel soignant de profiter au maximum de votre équipement Arjo.**

**Pour toutes questions éventuelles sur le fonctionnement ou l'entretien de votre équipement Arjo, ne pas hésiter à nous contacter.**

**Si un incident grave se produit en rapport avec ce dispositif médical et affecte l'utilisateur ou le patient, l'utilisateur ou le patient doit le signaler au fabricant ou au distributeur du dispositif médical. Dans l'Union européenne, l'utilisateur doit également signaler l'incident grave à l'autorité compétente de l'État membre où il se trouve.**

## Avant-propos

**REMARQUE : Dans ce manuel, l'expression Sara Stedy désigne aussi bien le Sara Stedy que le Sara Stedy Compact.**

Veiller à lire cette notice d'utilisation jusqu'au bout avant d'utiliser le Sara Stedy. Les informations contenues dans ce manuel sont cruciales pour le bon fonctionnement et le bon entretien de cet appareil. Elle vous aidera à protéger votre produit et vous assurer qu'il fonctionne de manière satisfaisante. Certaines informations contenues dans cette notice sont importantes pour votre sécurité et doivent être lues et comprises afin d'éviter tout risque de blessures.

**AVERTISSEMENT : Seules les pièces détachées Arjo spécialement conçues, doivent être utilisées sur les équipements et accessoires Arjo, pour éviter toutes blessures. Tout accident provoqué par l'utilisation d'autres composants n'engagerait pas la responsabilité de la société Arjo. Des modifications effectuées sans l'autorisation d'Arjo sur un équipement Arjo risquent d'affecter la sécurité de l'équipement. Arjo décline toute responsabilité pour les accidents, incidents ou manques de performances résultant d'une modification non autorisée de ses produits.**

Testé conformément aux normes : ISO10535:2006

### Service après-vente et assistance

Le programme d'entretien doit être effectué sur le Sara Stedy par un personnel de maintenance qualifié. afin de garantir la sécurité et le bon fonctionnement du produit. Voir la section intitulée « Entretien et Maintenance » dans ce manuel.

# Informations générales

Pour tous renseignements complémentaires, prière de contacter le service après-vente local qui est en mesure de vous proposer un programme complet de soutien et de service afin de maximiser la sécurité, la fiabilité et la valeur du produit à long terme. Pour obtenir des pièces de rechange, contacter le service après-vente local.

Des exemplaires supplémentaires de cette notice sont disponibles auprès du service après-vente Arjo local. Lors d'une commande, inclure le numéro du produit du *mode d'emploi* (voir page titre) et le numéro d'identification de l'appareil.

**Coordonnées du fabricant**

Ce produit est fabriqué par :

**ArjoHuntleigh AB**
Hans Michelsensgatan 10
211 20 Malmö,
SWEDEN

**Définitions utilisées dans ce mode d'emploi**

**AVERTISSEMENT :**

**Signification : passer outre cet avertissement peut vous causer des blessures à vous-même, mais aussi à autrui.**

**ATTENTION :**

**Signification : un manquement à ces instructions peut endommager tout ou partie du produit.**

**REMARQUE :**

**Signification : ce sont des informations importantes pour une utilisation correcte de l'appareil.**

**Utilisation prévue**

Le Sara Stedy est un lève-personne actif ayant une capacité maximale admissible (CMA) de 182 kg (400 lb). Il est spécialement conçu pour aider le personnel soignant dans les hôpitaux ou autres environnements de soins de longue durée, de soins à domicile ou de convalescence, y compris les résidences privées.

**AVERTISSEMENT : pour éviter tout risque de blessure, afin d'éviter le basculement du Sara Stedy, les transferts ne doivent être effectués que sur des surfaces/sols plat(e)s et non incliné(e)s.**

Le Sara Stedy est fabriqué selon des normes très strictes, et conçu pour permettre le transport ou le transfert facile et rapide du patient d'une position assise à une autre. Cet appareil n'est pas prévu pour être utilisé pendant de longues périodes en position assise ou pour des transferts prolongés.

Le Sara Stedy est prévu pour effectuer le transfert d'un patient depuis un fauteuil, un fauteuil roulant, un lit et des toilettes ou vers ceux-ci.

Le Sara Stedy peut aussi être utilisé comme aide de soutien lors du levage d'un patient lorsqu'il faut lui changer ses pansements, son change pour incontinents ou lui faire sa toilette intime.

Le Sara Stedy convient également pour les exercices de rééducation.

Toute référence au « patient » dans ce document s'applique tout aussi bien à un résident dans une maison de convalescence ou dans un établissement de soins de longue durée, et se rapporte à la personne transférée.

L'utilisation du Sara Stedy est réservée au personnel soignant dûment formé et familiarisé avec l'environnement de soin, ses pratiques et procédures courantes. Le produit doit être utilisé conformément aux directives présentées dans la mode d'emploi.

Le verticalisateur Sara Stedy ne peut être utilisé que pour les usages indiqués dans le présent mode d'emploi. Toute autre utilisation est interdite.

# Informations générales

**Évaluation des patients/résidents**

Nous recommandons aux établissements de soins de mettre en place des procédures d'évaluation régulières afin de s'assurer que le personnel soignant évalue convenablement chaque patient/résident, préalablement à chaque utilisation.

Avant toute utilisation, le personnel soignant doit toujours tenir compte de l'état de santé du patient/résident et de ses capacités physiques et mentales.

Par ailleurs, le patient/résident :

- ne doit pas peser plus de 182 kg (400 lb)
- doit avoir la capacité de se tenir debout seul ou avec le minimum d'assistance
- doit être capable de se tenir assis au bord du lit
- doit mesurer entre
  - 1,49 m (4'11") et 1,93 m (6'4") pour le Sara Stedy (NTB2000)
  - 1,38 m (4'6") et 1,72 m (5'8") pour le Sara Stedy Compact (NTB3000)

**AVERTISSEMENT : pour éviter tout risque de blessure, et avant toute utilisation du Sara Stedy, une évaluation clinique complète de l'état de santé du patient et de la convenance d'utilisation de l'équipement doit être menée à bien par une personne qualifiée.**

**Exigences d'installation**

Aucune installation n'est nécessaire.

**Durée de vie prévue**

La durée de vie prévue pour le verticalisateur Sara Stedy correspond à sa durée de vie utile maximale.

L'appareil a une durée de vie de dix (10) ans à compter de la date de fabrication, à condition que la maintenance préventive soit effectuée comme spécifié dans les instructions d'entretien et de maintenance indiquées dans le mode d'emploi.

La durée de vie effective peut varier selon la fréquence et les conditions d'utilisation.

Consulter le mode d'emploi des harnais actifs pour connaître leur durée de vie prévue.

**Instructions concernant le Sara Stedy**

Dans cette notice, la droite ou la gauche du lève-malade correspond à la droite ou à la gauche vue par le soignant en position de pousser le Sara Stedy, se tenant à l'arrière de l'appareil et regardant vers l'avant.

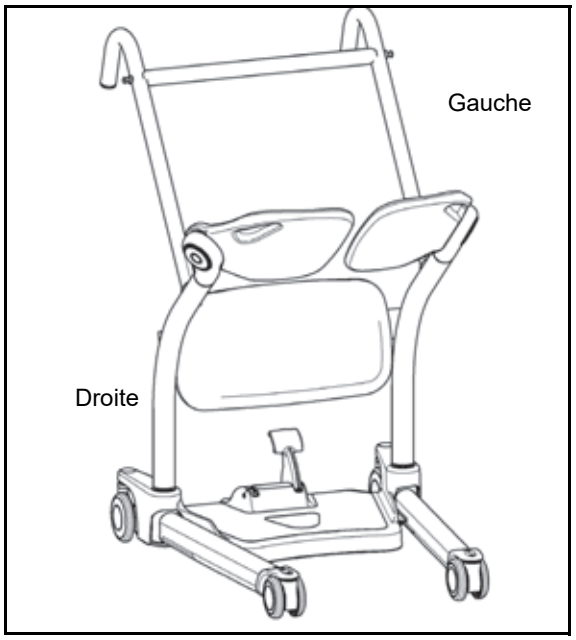


Fig. 1

# Informations générales

**Cas**

L'appareil est entretenu selon les exigences minimales publiées dans le calendrier de maintenance préventive du présent mode d'emploi.

La maintenance et l'entretien du produit, conformément aux exigences d'Arjo, doivent commencer dès la première utilisation de l'unité par le client. L'équipement doit être utilisé uniquement aux fins prévues et doit être manœuvré dans la plage de limitations publiée. Seules des pièces de rechange d'origine Arjo peuvent être utilisées.

**AVERTISSEMENT : pour éviter tout risque de chute du patient ou dysfonctionnement, ne pas dépasser la durée d'utilisation prévue du dispositif, étant donné que le fabricant ne peut garantir une sécurité de fonctionnement absolue en tant qu'aide au transfert et à la verticalisation.**

**Identification de l'appareil**

Le numéro d'identification de l'appareil (spécification, modèle et numéro de série) figure sur une plaque apposée à l'extrémité du châssis.

**Contrôle du contenu de l'emballage**

Dès réception de l'appareil, vérifier le contenu en le comparant au bordereau d'expédition afin d'être sûr qu'il est complet, puis inspecter l'appareil afin de repérer tout dommage éventuel survenu pendant le transport. En cas de dommage, aviser immédiatement le transporteur en vue de déposer une réclamation. Fournir au service après-vente Arjo des renseignements complets concernant la réclamation en cas d'avarie ou d'erreur d'expédition. Préciser tous les numéros d'identification des appareils et les numéros des parties de lot (le cas échéant) tel que cela est décrit ci-dessus, ainsi qu'une description des pièces endommagées.

**Politique applicable à l'ensemble du personnel soignant amené à travailler avec ce matériel pour le transfert des patients**

La série de lève-personnes passifs et actifs Arjo est conçue pour un usage sûr avec un seul soignant. Il peut y avoir des circonstances (ex. agressivité, obésité, contractions, etc.) applicables à un patient particulier qui imposent l'intervention de deux personnes pour le transfert. C'est à chaque établissement et à chaque personne du corps médical de déterminer s'il faut prévoir une ou deux personnes pour le transfert, en se basant sur la tâche, le poids du résident, l'environnement, les capacités et le niveau de compétence des membres du personnel.

**Comment utiliser cette notice**

Les informations du présent mode d'emploi sont nécessaires pour optimiser le fonctionnement et l'entretien de l'équipement. Elles vous aideront à protéger ce produit et à en obtenir toute la satisfaction que l'on peut en attendre. Les informations contenues dans le présent mode d'emploi sont essentielles pour assurer la sécurité des patients et du personnel soignant ; elles doivent être lues attentivement et comprises afin de prévenir d'éventuelles blessures.

En cas de doute sur un détail quelconque, prière de contacter le représentant Arjo local pour de plus amples renseignements.

Conserver cette notice près du lève-personne et s'y référer au besoin. S'assurer que tous les utilisateurs reçoivent régulièrement une formation sur l'utilisation de cet appareil conformément à cette notice.

# Informations générales

## Symboles utilisés

| Symbole | Légende des symboles |
|---|---|
| | Ce symbole est accompagné d'une date correspondant à la date de fabrication et de l'adresse du fabricant. |
| | Marquage CE indiquant la conformité avec la législation harmonisée de la Communauté européenne. |
| REF | Ce symbole est accompagné du numéro de référence du catalogue du fabricant. |
| SN | Ce symbole est accompagné du numéro de série du fabricant. |
| | Ce symbole réfère au *mode d'emploi*. |
| | Ce symbole indique un risque de coincement. |
| MD | Indique que le produit est un dispositif médical conforme au Règlement UE 2017/745 sur les dispositifs médicaux. |
| UDI | Identifiant unique du dispositif |

Fig. 2

# Consignes de sécurité

**Il est impératif de respecter les consignes de sécurité suivantes lors de l'utilisation de l'équipement.**

**Tout utilisateur doit avoir lu et compris le contenu de cette notice.**

**En cas de doute sur quoi que ce soit, contacter le service après-vente Arjo local.**

## Recommandations générales

Il faut toujours conserver ces consignes de sécurité à proximité de l'appareil.

Avant d'installer, de faire fonctionner ou d'effectuer les opérations d'entretien de cet appareil, lire le *mode d'emploi*.

Le verticalisateur Sara Stedy ne peut être utilisé que pour les usages indiqués dans le présent mode d'emploi. Toute autre utilisation est interdite.

**AVERTISSEMENT : Pour éviter tout risque de blessure en cas d'utilisation d'un harnais, toujours le positionner autour du patient conformément aux instructions de ce mode d'emploi.**

**Capacité maximale admissible**

Le Sara Stedy a été conçu avec une capacité de levage de 182 kg (400 lb).

**AVERTISSEMENT : pour prévenir tout risque de chute, vérifier que le poids du patient est inférieur à la capacité maximale admissible de tous les produits ou accessoires utilisés.**

## Directives de sécurité importantes

- Toujours effectuer les opérations d'entretien quotidiennes recommandées avant chaque utilisation du verticalisateur.
- Toujours manœuvrer le Sara Stedy en utilisant les poignées. Ne pas pousser sur les pieds.
- Avant de tenter tout transfert du patient, se préparer à cette éventualité.

**AVERTISSEMENT : Pour éviter tout risque de basculement du dispositif et de chute du patient, ne jamais utiliser l'équipement sur des surfaces difficilement compatibles avec les transferts sur roulettes, comme les marches, les seuils et les trottoirs.**

- Ne pas pousser le lève-personne à une vitesse supérieure à une cadence de marche lente (3 km/heure ou 0,8 mètre/seconde).

# Consignes de sécurité

- Avant d'effectuer le transfert d'un patient rattaché à des électrodes, un cathéter ou d'autres dispositifs médicaux, il faut qu'une personne qualifiée effectue une évaluation clinique de l'aptitude du patient à être transféré.
- Ce lève-patient actif doit être utilisé par un soignant ayant reçu une formation sur le produit, et qualifié pour travailler avec le patient à transférer. Il ne doit jamais être utilisé par un patient sans surveillance. Le non-respect de cette consigne peut provoquer une chute du patient.
- Éviter tout choc pendant le transfert. Les chocs risquent d'endommager et de fragiliser le châssis du Sara Stedy. Il en découle alors un risque de basculement du dispositif ou de chute du patient.
- Vérifier que le harnais est prévu pour cet appareil, et qu'il est en mesure de supporter le poids du patient.
- Vérifier que le harnais n'est pas endommagé, déchiré, ou effiloché.
- Vérifier que les sangles de sécurité sont en bon état et correctement attachées.
- Remplacer toutes les étiquettes indiquant une mise en garde ou des instructions qui ne sont pas facilement lisibles.

**AVERTISSEMENT : Pour éviter tout risque d'instabilité du Sara Stedy ou toute blessure grave en cours de transfert, s'assurer systématiquement que les freins sont bloqués au préalable.**

**AVERTISSEMENT : Pour éviter tout risque de chute, s'assurer que les deux coussins de siège ont pivoté vers le bas avant que le patient ne se retrouve en position assise.**

**AVERTISSEMENT : pour éviter tout risque de chute, vérifier que le patient est bien positionné pendant le transfert.**

**AVERTISSEMENT : Pour éviter tout risque de blessure, et avant toute utilisation du Sara Stedy à des fins de rééducation, une évaluation clinique complète de l'état de santé du patient et de la convenance d'utilisation de l'équipement doit être menée à bien par une personne qualifiée.**

**AVERTISSEMENT : Pour éviter tout risque de blessure grave, le patient doit limiter les mouvements prolongés d'atteinte ou d'inclinaison lorsqu'il se trouve dans le Sara Stedy.**

**AVERTISSEMENT : Si le patient doit rester debout dans le dispositif pendant une période prolongée, toujours s'assurer que les deux moitiés du siège sont placées en position assise pour éviter tout risque de chute.**

**REMARQUE : Pendant la rééducation, le personnel soignant doit évaluer régulièrement la force du patient, car celui-ci devra se tenir debout pour pouvoir lever les moitiés du siège et sortir.**

### Considérations relatives à l'environnement domestique

**AVERTISSEMENT : Pour éviter tout risque de blessure grave, s'assurer que le Sara Stedy n'est jamais utilisé par des enfants.**

**ATTENTION : Le Sara Stedy doit être rigoureusement nettoyé après avoir été exposé à un animal. Les poils d'animaux piégés à l'intérieur du dispositif peuvent réduire les performances du produit.**

**AVERTISSEMENT : Ce produit contient des petites pièces qui peuvent présenter un grand danger pour les enfants en cas d'ingestion ou d'inhalation.**

### Étiquettes d'avertissement

Inspecter toutes les étiquettes de mise en garde apposées sur l'équipement. Se procurer et remplacer toutes les étiquettes qui ne sont pas facilement lisibles.

# Désignation des pièces

## Sara Stedy

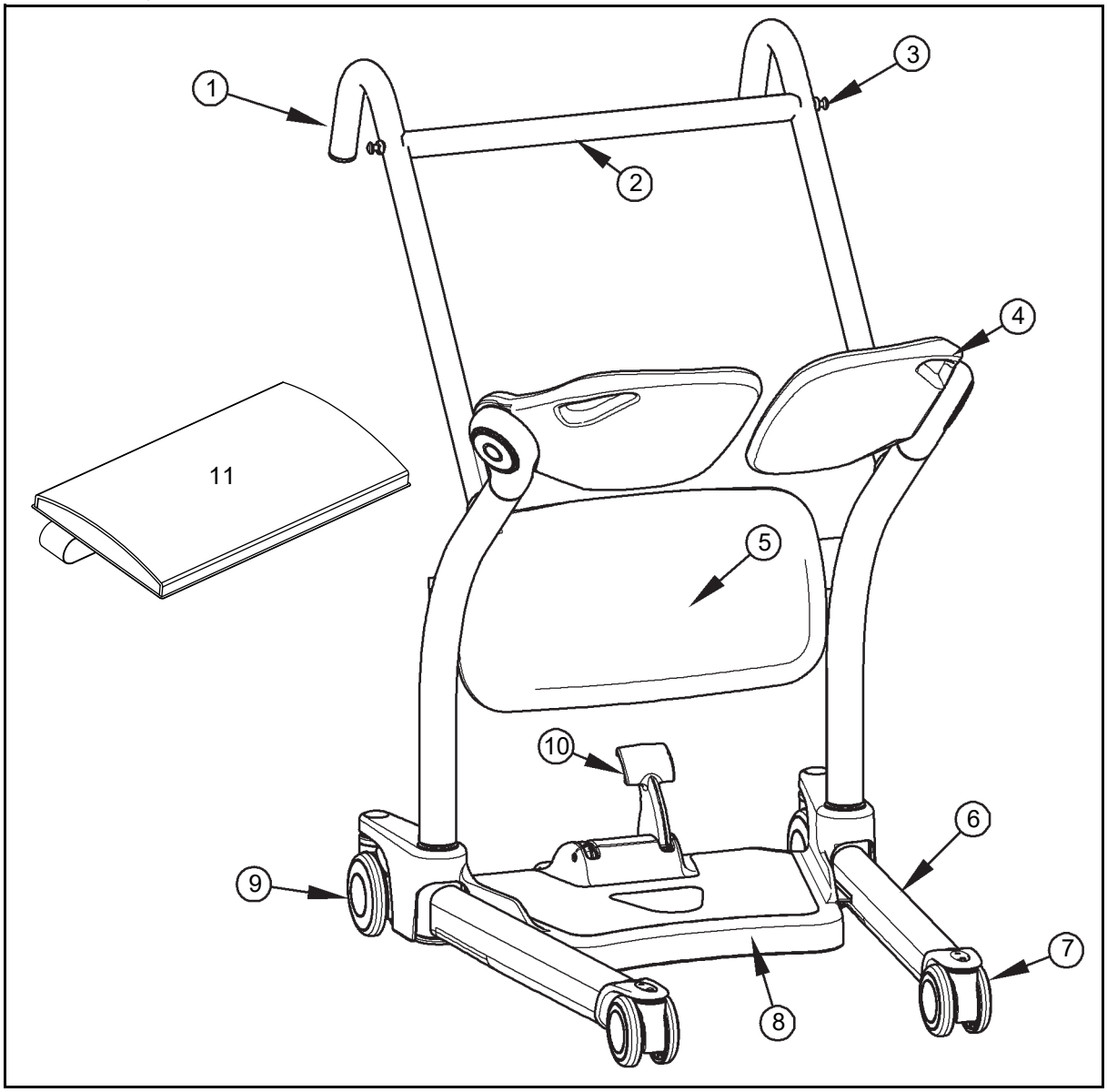


Fig. 3

## Légende

1) Poignées de direction
2) Barre transversale / Poignée
3) Languettes de fixation du harnais
4) Moitiés de siège pivotant/palettes/coussins
5) Rembourrage de protection du cale-genoux
6) Jambe
7) Roulette avant
8) Repose-pieds / Base
9) Roulette arrière munie de frein
10) Pédale pour faire pivoter les pieds
11) Coussin pour rembourrage de protection du cale-genoux

# Harnais

**Harnais compatibles**

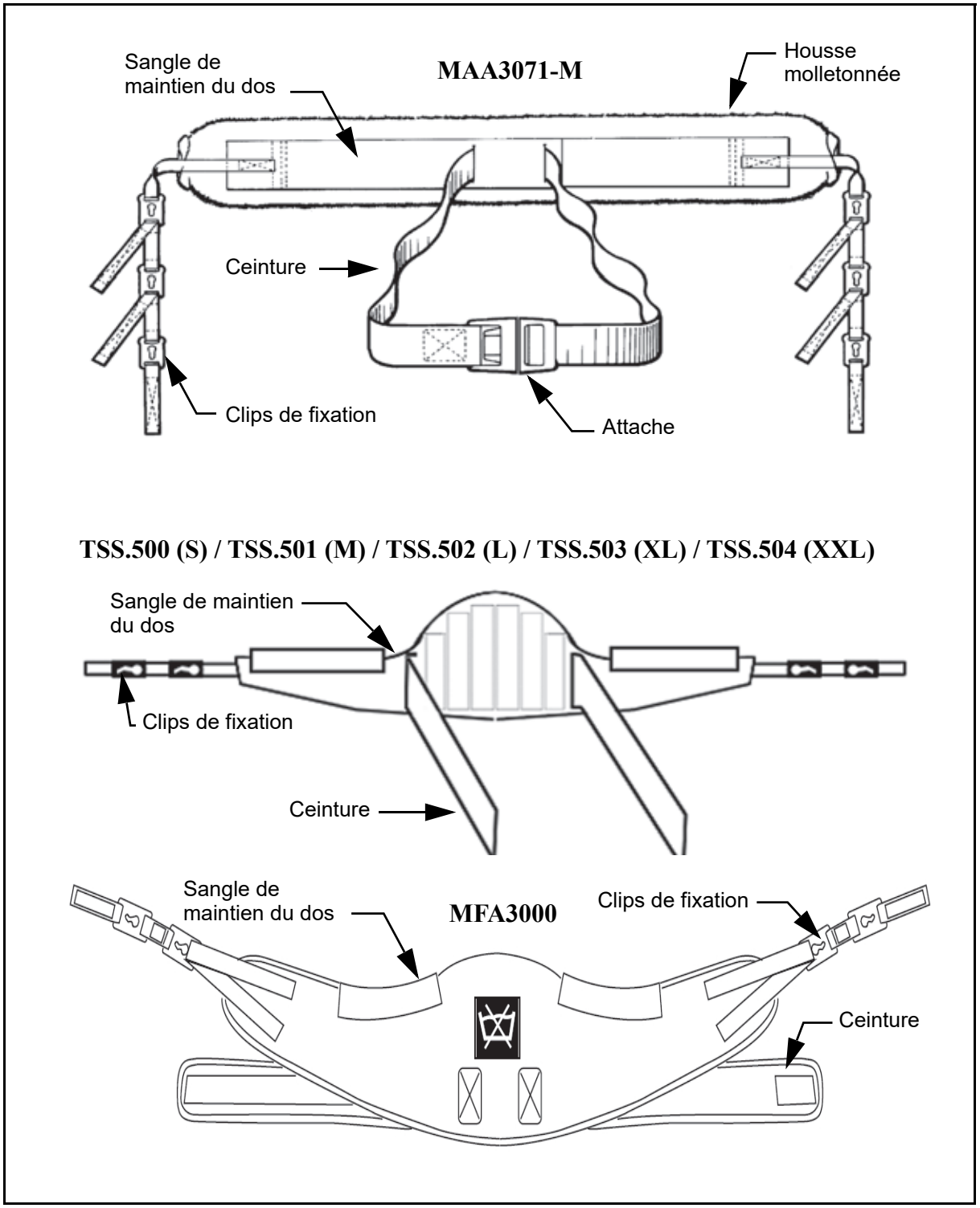


Fig. 4

Pour les directives sur la méthode d'utilisation des harnais, se référer à la documentation fournie avec le harnais.

# Comment utiliser le Sara Stedy

**REMARQUE : l'utilisation du harnais est facultative et dépend des résultats de l'évaluation du patient.**

## Utilisation des tenons de fixation du harnais

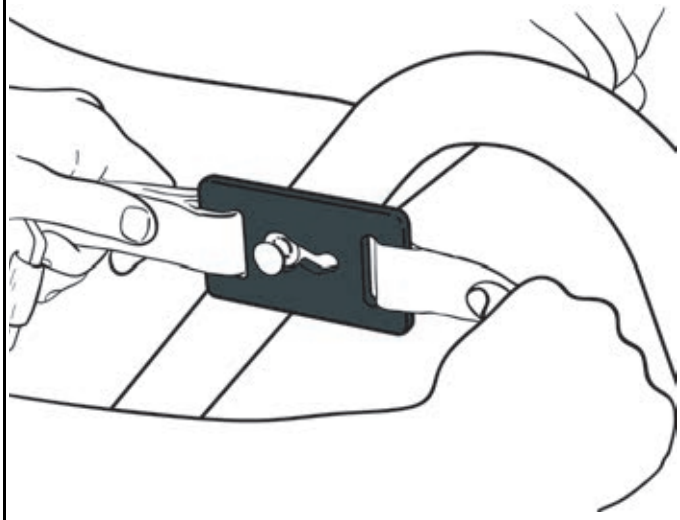

1) Passez le trou du clip de fixation du harnais et insérez-y le tenon de fixation.

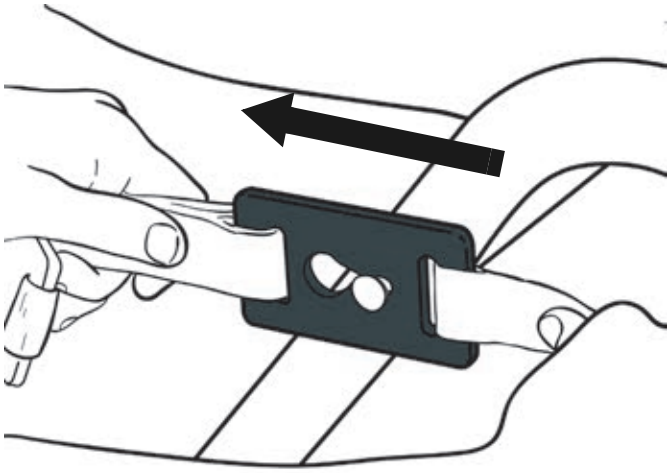

2) Tirez latéralement sur la sangle pour vérifier que le clip de fixation se verrouille en position sur le tenon.

Fig. 5

## Pivotement des coussins

1) Tenez la moitié du siège par la poignée située dans le coin en haut.

2) Faites pivoter la moitié du siège à l'écart de la zone de transfert ou en position sous le patient.

**AVERTISSEMENT : pour éviter toute blessure, ne mettez pas vos doigts près du pivot du siège lorsque vous faites pivoter le coussin vers le bas.**

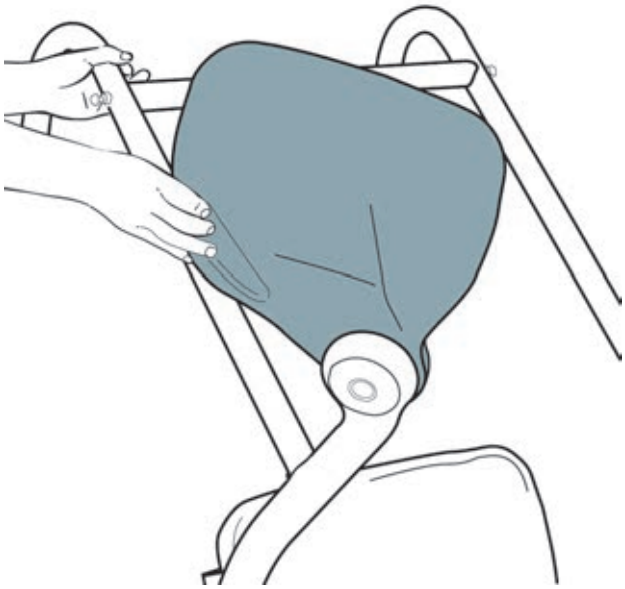

Fig. 6

# Comment utiliser le Sara Stedy

## Écartement et rapprochement des pieds du châssis

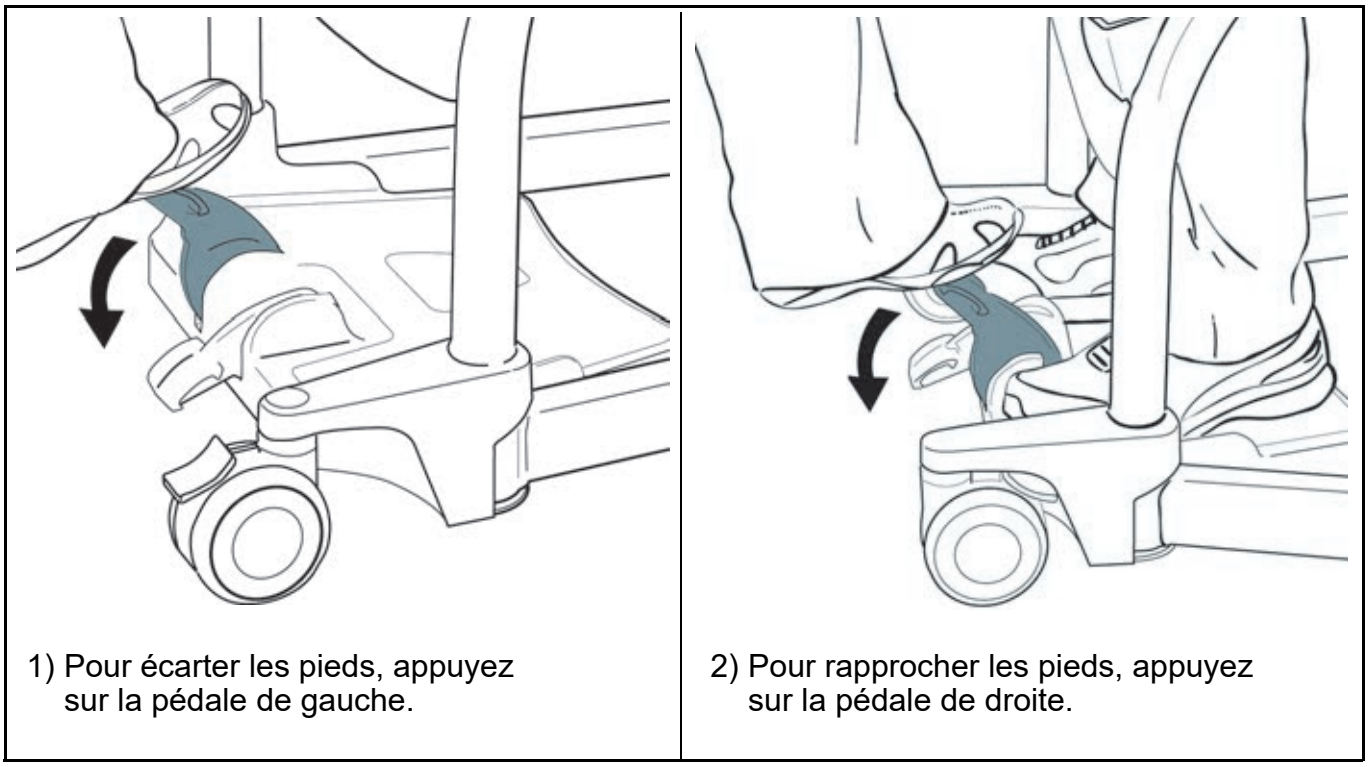

1) Pour écarter les pieds, appuyez sur la pédale de gauche.

2) Pour rapprocher les pieds, appuyez sur la pédale de droite.

Fig. 7

## Serrage et desserrage des freins des roues arrière

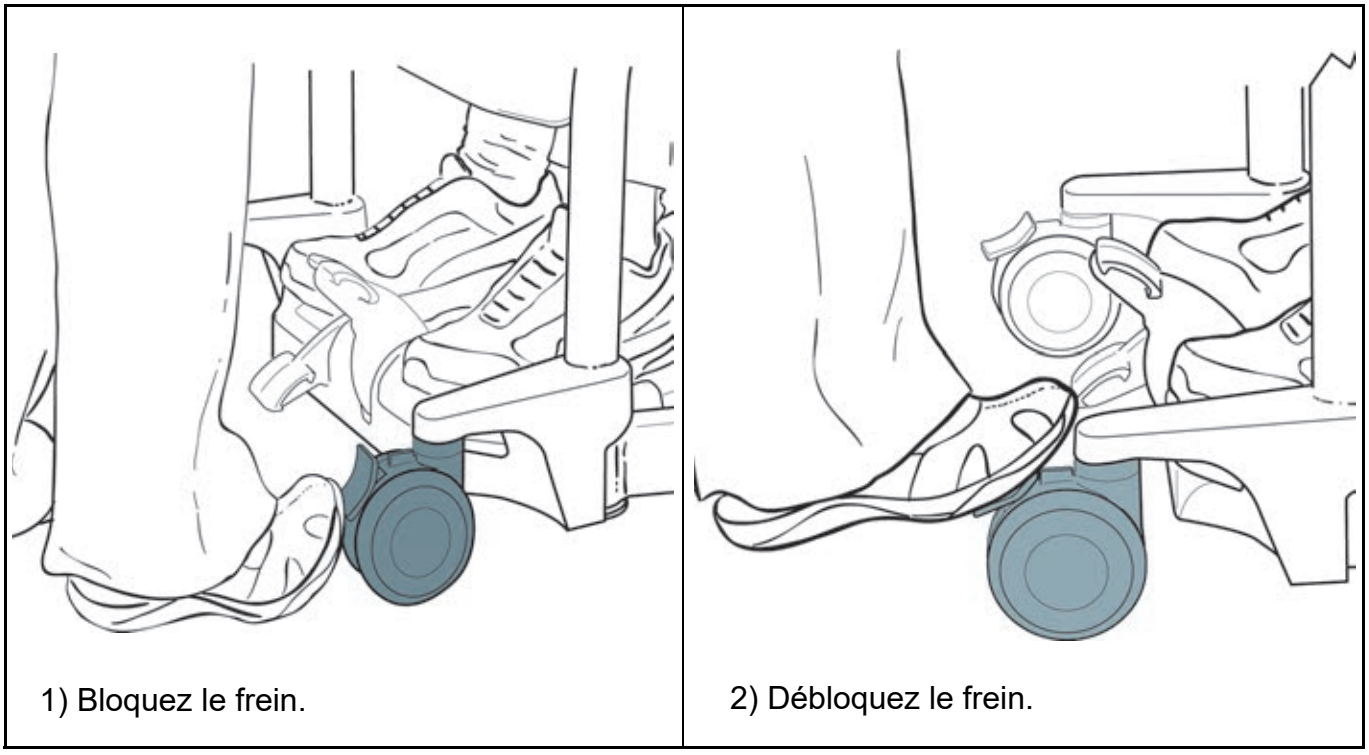

1) Bloquez le frein.

2) Débloquez le frein.

Fig. 8

# Comment utiliser le Sara Stedy

## Avant de s’approcher du patient

### Avant le transfert du patient

- Informez toujours le patient de ce qui va se passer.
- Si le transfert du patient nécessite un harnais, vérifiez que vous disposez à portée de la main du modèle et de la taille corrects du harnais.
- Avant de tenter tout transfert de patient, une évaluation clinique doit avoir été effectuée sur celui-ci par un professionnel qualifié.

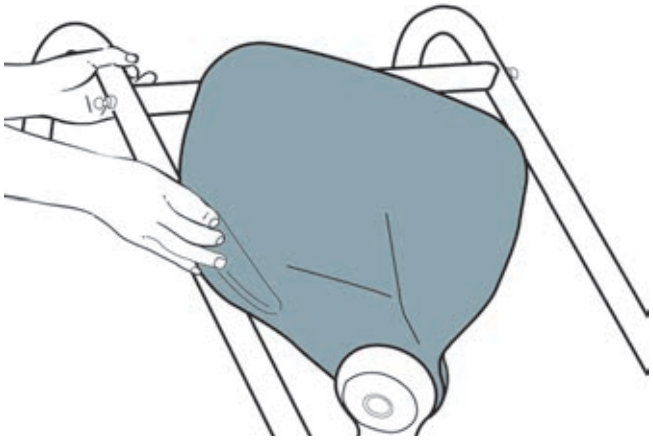

1) Faites pivoter les deux moitiés du siège.

2) Écartez les pieds du châssis, si besoin est. Approchez-vous du patient.

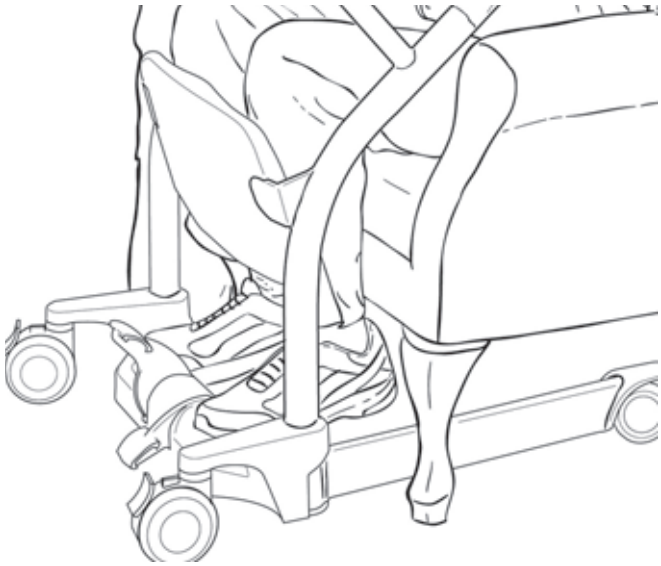

3) Positionnez le Sara Stedy de manière à ce que les pieds du patient se trouvent sur le repose-pieds, les genoux s’appuyant confortablement contre le rembourrage de protection des genoux.

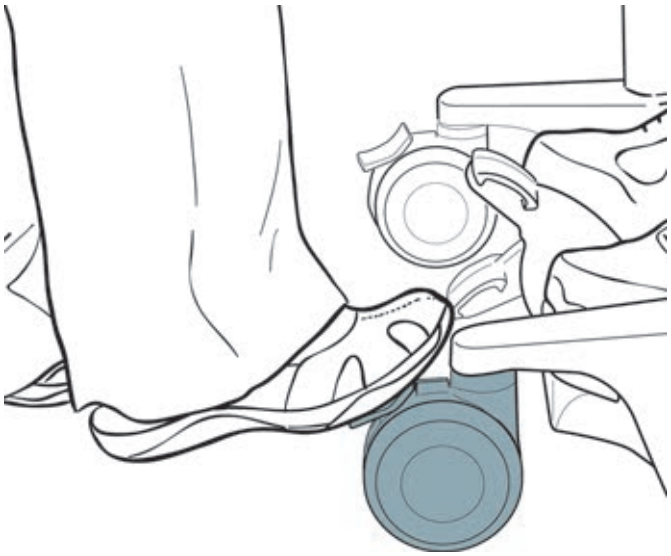

4) Serrez les deux freins des roues.

Fig. 9

# Comment utiliser le Sara Stedy

## Transfert du patient

### Transfert du patient depuis un fauteuil

- Aidez ou encouragez le patient à se tenir debout.
- Les genoux du patient doivent rester en contact avec le rembourrage de protection des genoux, et le patient doit s'asseoir sur les moitiés de siège pendant le transfert.

1) Demandez au patient de tenir la barre transversale et de l'utiliser pour se mettre en position debout.

2) Faites pivoter les deux moitiés du siège.

3) Demandez au patient de s'asseoir.

4) Desserrez les freins et procédez au transfert.

Fig. 10

# Comment utiliser le Sara Stedy

**Transfert du patient depuis un fauteuil**

- Aidez ou encouragez le patient à s'asseoir.
- Les genoux du patient doivent rester en contact avec le rembourrage de protection des genoux, et le patient doit s'asseoir sur les moitiés de siège pendant le transfert.

1) Amenez le patient sur le fauteuil et serrez les freins.

2) Demandez au patient de se tenir debout.

3) Faites pivoter les deux moitiés du siège.

4) Demandez au patient de s'asseoir en tenant la barre transversale.

Fig. 11

# Comment utiliser le Sara Stedy

**Transfert du patient depuis un fauteuil roulant**

- Veillez à bloquer les freins du fauteuil roulant.
- Aidez ou encouragez le patient à se tenir debout.
- Les genoux du patient doivent rester en contact avec le rembourrage de protection des genoux, et le patient doit s'asseoir sur les moitiés de siège pendant le transfert.

| | |
|---|---|
| <br>1) Demandez au patient de tenir la barre transversale et de l'utiliser pour se mettre en position debout. | <br>2) Faites pivoter les deux moitiés du siège. |
| <br>3) Demandez au patient de s'asseoir. | <br>4) Desserrez les freins et procédez au transfert. |

Fig. 12

# Comment utiliser le Sara Stedy

**Transfert du patient dans un fauteuil roulant**

- Veillez à bloquer les freins du fauteuil roulant.
- Aidez ou encouragez le patient à s’asseoir.
- Les genoux du patient doivent rester en contact avec le rembourrage de protection des genoux, et le patient doit s'asseoir sur les moitiés de siège pendant le transfert.

| | |
|---|---|
| 1) Amenez le patient sur le fauteuil et serrez les freins. | 2) Demandez au patient de se tenir debout. |
| 3) Faites pivoter les deux moitiés du siège. | 4) Demandez au patient de s’asseoir en tenant la barre transversale. |

Fig. 13

# Comment utiliser le Sara Stedy

**Transfert du patient depuis un lit**

- Aidez ou encouragez le patient à se tenir debout.
- Les genoux du patient doivent rester en contact avec le rembourrage de protection des genoux, et le patient doit s'asseoir sur les moitiés de siège pendant le transfert.

1) Demandez au patient de tenir la barre transversale et de l'utiliser pour se mettre en position debout.

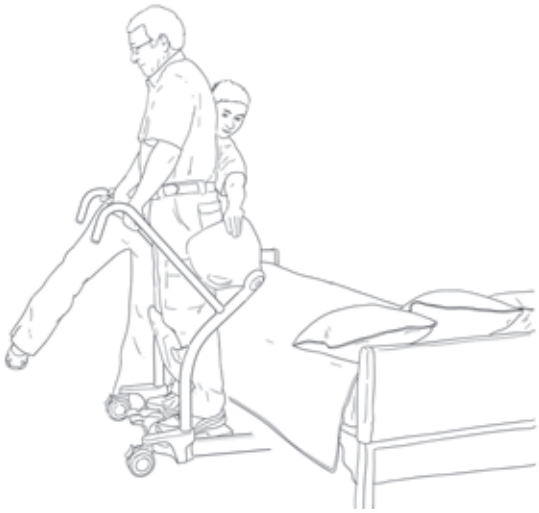

2) Faites pivoter les deux moitiés du siège.

3) Demandez au patient de s'asseoir.

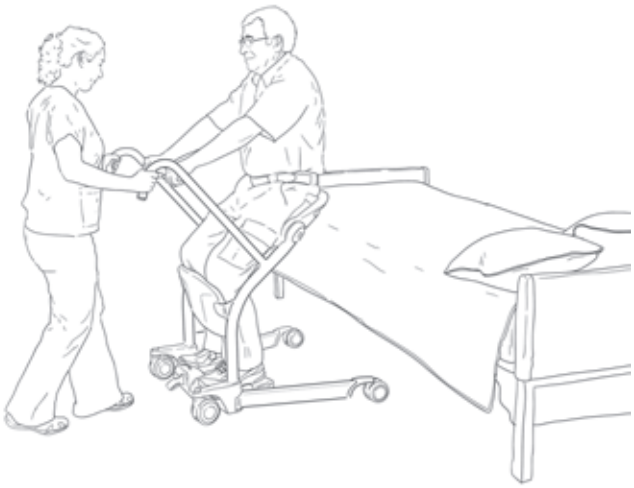

4) Desserrez les freins et procédez au transfert.

Fig. 14

# Comment utiliser le Sara Stedy

**Transfert du patient dans un lit**

- Aidez ou encouragez le patient à s'asseoir.
- Les genoux du patient doivent rester en contact avec le rembourrage de protection des genoux, et le patient doit s'asseoir sur les moitiés de siège pendant le transfert.

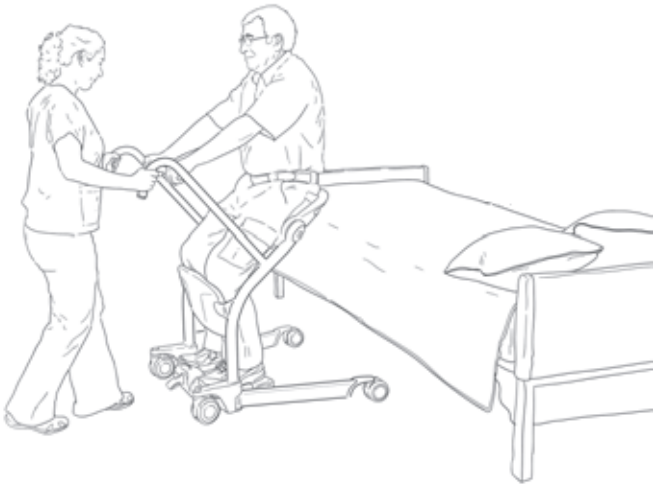

1) Amenez le patient sur le lit et serrez les freins.

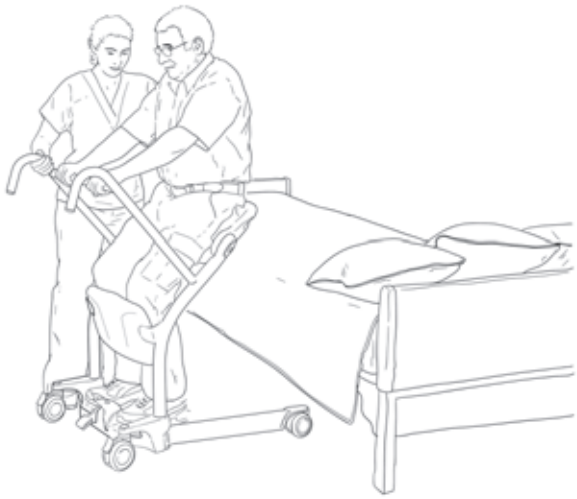

2) Demandez au patient de se tenir debout.

3) Faites pivoter les deux moitiés du siège.

4) Demandez au patient de s'asseoir en tenant la barre transversale.

Fig. 15

# Comment utiliser le Sara Stedy

**Transfert du patient depuis les toilettes**

- Aidez ou encouragez le patient à se tenir debout.
- Les genoux du patient doivent rester en contact avec le rembourrage de protection des genoux, et le patient doit s'asseoir sur les moitiés de siège pendant le transfert.

1) Demandez au patient de tenir la barre transversale et de l'utiliser pour se mettre en position debout.

2) Faites pivoter les deux moitiés du siège.

3) Demandez au patient de s'asseoir.

4) Desserrez les freins et procédez au transfert.

Fig. 16

# Comment utiliser le Sara Stedy

**Transfert du patient vers les toilettes**

- Aidez ou encouragez le patient à s'asseoir.
- Les genoux du patient doivent rester en contact avec le rembourrage de protection des genoux, et le patient doit s'asseoir sur les moitiés de siège pendant le transfert.

1) Amenez le patient sur les toilettes et serrez les freins.

2) Demandez au patient de se tenir debout.

3) Faites pivoter les deux moitiés du siège.

4) Demandez au patient de s'asseoir en tenant la barre transversale.

Fig. 17

**Transfert du patient aux toilettes**

- Une fois le patient en position, serrez les freins des roues et demandez au patient de se tenir debout.
- Retirez les vêtements du patient, selon les besoins, puis faites pivoter les deux moitiés du siège vers le haut afin que le patient puisse s'abaisser sur le siège des W.C. Le Sara Stedy peut donc servir de cadre de maintien ce qui renforce la confiance du patient.

# Comment utiliser le Sara Stedy

## Sangle de soutien dans le dos

**Utilisation de la ceinture dorsale**

Il est recommandé d'utiliser cet accessoire s'il contribue à renforcer la confiance et soutien le patient. Comment utiliser la sangle de soutien dans le dos :

- Placez la sangle à environ 50 mm (2 po) au-dessus de la taille.
- Attention à ne pas trop tirer le patient vers l'avant pendant que vous attachiez la sangle de soutien.

1) Positionnez la sangle à 50 mm (2 po) au-dessus de la taille.

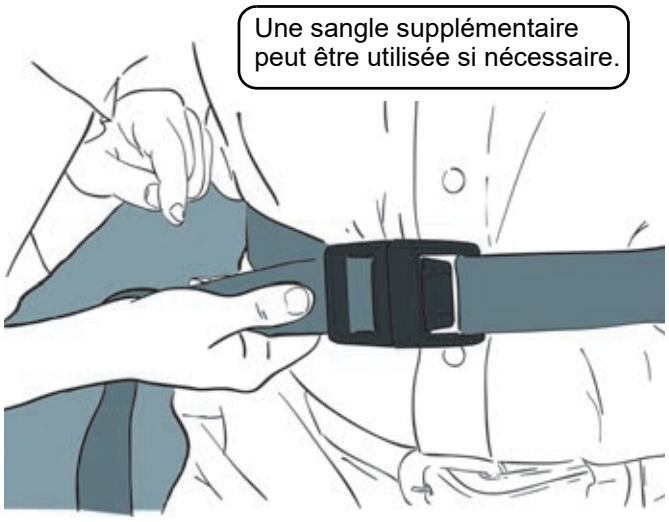


2) Réglez la boucle de la ceinture de sangle.

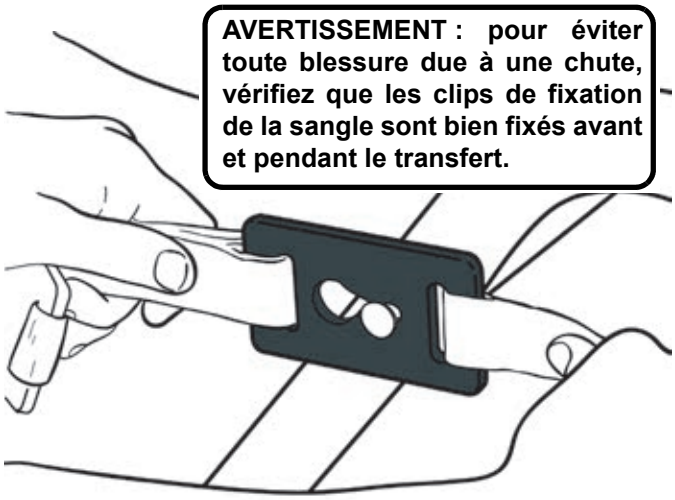


3) Attachez la sangle de soutien aux tenons du châssis.

4) Le patient est alors dans une bonne position dans le harnais.

Fig. 18

# Comment utiliser le Sara Stedy

## Coussin pour rembourrage de protection du cale-genoux (en option)

Il est recommandé d'utiliser cet accessoire s'il contribue à renforcer le confort du patient.

**Installation du coussin pour rembourrage de protection du cale-genoux**

- Placer le coussin pour rembourrage de protection du cale-genoux avec la surface rembourrée orientée vers les moitiés du siège, le logo Arjo à droite vers le haut et la sangle derrière la protection des genoux.

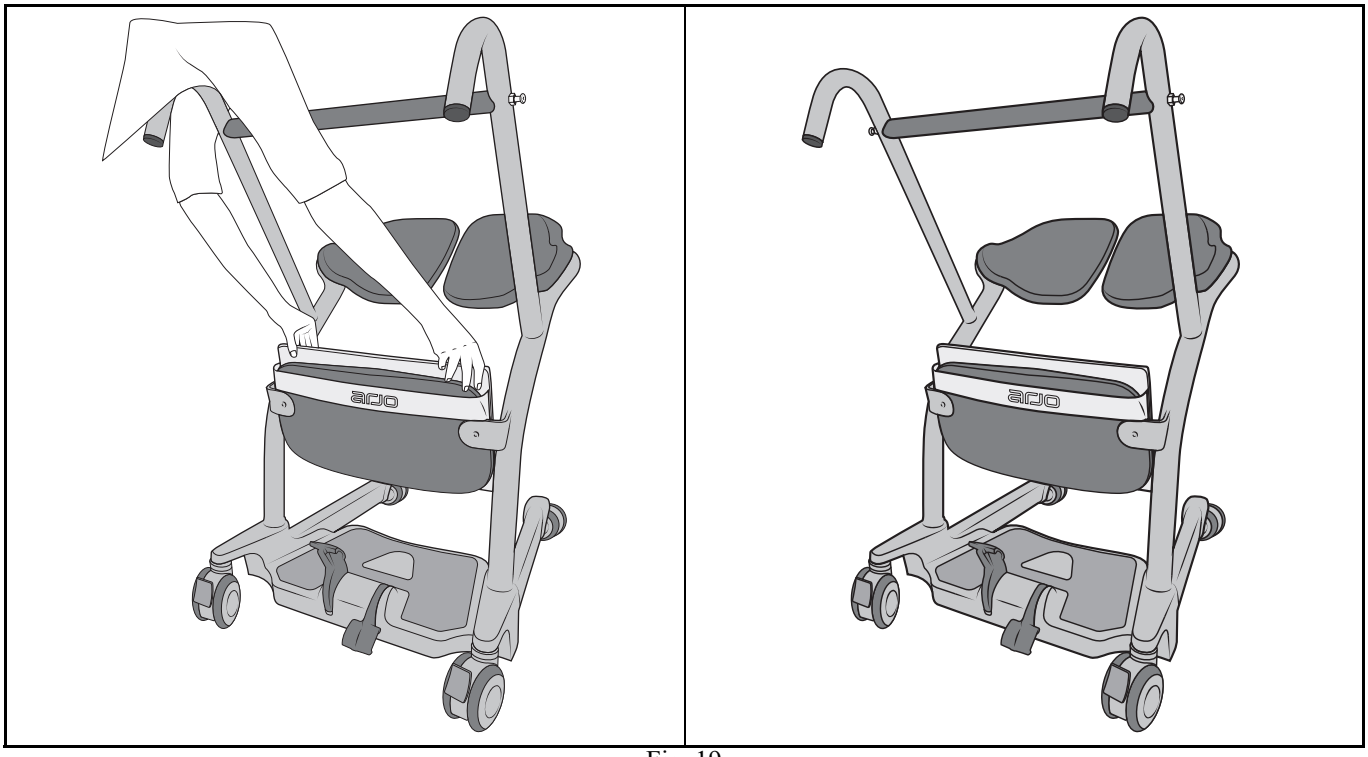


Fig. 19

**Retrait du coussin pour rembourrage de protection du cale-genoux**

- Tirez le coussin vers le haut pour le libérer du rembourrage de protection du cale-genoux.

# Entretien et maintenance

## Calendrier de maintenance préventive

Cet équipement est soumis à une usure à l'utilisation et les entretiens suivants doivent être effectués aux intervalles prescrits afin de garantir que l'équipement reste dans les limites des spécifications de fabrication d'origine. Les opérations d'entretien doivent être effectuées conformément au calendrier de maintenance préventive mentionné ci-dessous.

Les opérations d'entretien obligatoires spécifiées au client doivent être exécutées par un personnel qualifié qui doit suivre les instructions contenues dans cette notice.

**AVERTISSEMENT : les diverses opérations d'entretien décrites dans cette liste de contrôle constituent la liste minimale recommandée par le fabricant. Il faudra, dans certains cas, effectuer des inspections plus fréquentes. Si cet appareil continue d'être utilisé sans effectuer d'inspections régulières, ou après avoir constaté une défaillance, cela risque de compromettre sérieusement la sécurité du patient et de l'utilisateur. Les règlements et les normes du pays peuvent être plus rigoureux que ceux prévus par le fabricant. Pour obtenir un technicien de service et d'entretien préventif, s'adresser au fabricant. Les opérations d'entretien préventif mentionnées dans ce mode d'emploi peuvent éviter les accidents et réduire les frais de réparation.**

**AVERTISSEMENT : les opérations d'entretien relatives à la sécurité et les opérations d'entretien autorisées doivent être effectuées par un personnel qualifié, ayant reçu une formation complète Arjo concernant l'entretien, en utilisant les outils corrects et après avoir assimilé les procédures. Le non-respect de ces exigences peut entraîner des blessures personnelles et/ou réduire la sécurité de l'équipement.**

## Inspections par l'utilisateur

| **Mesure/Contrôle** | Avant chaque utilisation | Chaque semaine | Chaque année |
|---|---|---|---|
| **Dispositif pour le transport** | | | |
| Effectuer une inspection visuelle de toutes les pièces externes. Il faut soumettre toutes les fonctions aux essais afin de garantir leur bon fonctionnement et s'assurer qu'il n'est pas produit de dégât pendant l'utilisation antérieure. | **X** | | |
| Rechercher toute trace de pièces manquantes ou brisées. | **X** | | **X** |
| Inspecter les tenons du harnais sur le lève-malade afin de repérer toute trace de dommage ou toute fissure. | | | **X** |

# Entretien et maintenance

| **Mesure/Contrôle** | Avant chaque utilisation | Chaque semaine | Chaque année |
|---|---|---|---|
| Vérifier que les roulettes sont fermement fixées au châssis. | | **X** | |
| Vérifier que toutes les roulettes tournent librement et que les deux freins arrière fonctionnent. | **X** | | |
| Vérifier régulièrement que les roulettes avant et arrière ne sont pas bloquées par des cheveux ou des peluches, les nettoyer si besoin est. | | **X** | |
| Examiner toutes les pièces visibles, en particulier aux endroits entrant en contact avec le corps du patient. Assurez-vous qu'il n'y a aucune égratignure ou aucun accroc pouvant causer des blessures ou pouvant être à l'origine d'infections. Les remplacer si besoin est, et les décontaminer. | | **X** | |
| Contrôler le bon fonctionnement des pieds du châssis. Il faut que le mécanisme s'ouvre librement sans exercer de force excessive. | | **X** | |
| Vérifier que la matière antidérapante est bien collée au châssis. La remplacer, si besoin est. | | | **X** |
| Vérifier que le mécanisme d'écartement des pieds n'est pas endommagé. Vérifier que les pièces mobiles ne sont pas excessivement desserrées et sont exemptes de cheveux et de débris. | | | **X** |
| **Harnais et matériel** | | | |
| Vérifier toutes les fixations du harnais afin de repérer toute trace d'usure. | **X** | | |
| Inspecter le matériau du harnais afin de repérer toute trace d'usure ou toute détérioration. | **X** | | |
| Inspecter les sangles du harnais afin de repérer toute trace d'usure. | **X** | | |
| Rechercher tout défaut ou fils décousus dans les zones cousues. | **X** | | |

**REMARQUE : si le produit ne fonctionne pas comme prévu, contacter immédiatement le service local Arjo.**

# Entretien et maintenance

## Nettoyage et désinfection

**AVERTISSEMENT : pour éviter tout risque de contamination croisée, toujours suivre les consignes de désinfection du présent mode d'emploi.**

Pour nettoyer le Sara Stedy :

1) Utiliser un chiffon imbibé d'eau pour éliminer tout excès de résidus.
2) Utiliser un chiffon imbibé d'une solution d'eau chaude et de liquide de nettoyage.
3) Frotter l'équipement de haut en bas pour éliminer tous les dépôts.
4) Utiliser un chiffon propre imbibé d'eau claire pour essuyer toutes les taches de liquide de nettoyage.
5) Essuyer avec un chiffon sec.

Pour désinfecter le Sara Stedy, commencer par nettoyer l'équipement, puis l'essuyer à l'aide d'une solution contenant l'un des désinfectants compatibles ci-dessous :

| Agents désinfectants | | Sara Stedy | Moitiés de siège pivotant (palettes de l'assise) | Rembourrage de protection du cale-genoux | Coussin pour rembourrage de protection du cale-genoux |
|---|---|---|---|---|---|
| Ammonium quaternaire | ≤ 0,28 % (2 800 ppm) | X | X | X | X |
| Alcool isopropylique | ≤ 70 % | X | X | X | X |
| Phénol | ≤ 1,56 % (15 600 ppm) | X | X | X | X |
| Acide peracétique | ≤ 0,25 % (2 500 ppm) | X | X | X | X |
| Eau de Javel | ≤ 1 % (10 000 ppm) | X | X* | X* | X |
| Peroxyde d'hydrogène | ≤ 1,5 % | X | X | X | X |

*** Risque de décoloration possible au fil du temps en cas d'utilisation de cet agent.**

Les méthodes de désinfection doivent être conformes aux directives locales ou nationales (Décontamination de dispositifs médicaux), en fonction de l'établissement de soins ou du pays d'utilisation.

En cas de doute, consulter le spécialiste local chargé de la prévention des infections.

## Inspection et entretien des harnais

Lire la documentation qui accompagne les toiles.

# Entretien et maintenance

## Inspection annuelle

Il faut qu'un technicien certifié inspecte le Sara Stedy et ses accessoires tous les ans.

**AVERTISSEMENT : pour éviter tout risque de blessure et/ou de défaillance du produit, les opérations de maintenance doivent être réalisées à la fréquence appropriée par du personnel qualifié utilisant des outils, pièces et procédures adaptés. Le personnel qualifié doit avoir suivi un programme de formation étayé par une documentation en ce qui concerne la maintenance de ce dispositif.**

**AVERTISSEMENT : pour éviter toute lésion oculaire ou cutanée, toujours utiliser des lunettes et des gants de protection. En cas de contact, rincer abondamment à l'eau. En cas d'irritation des yeux ou de la peau, s'adresser à un médecin. Lire attentivement le mode d'emploi et la fiche de données de sécurité du désinfectant.**

# Dépistage des anomalies

| Anomalie concernant le lève-personne | Solution |
|---|---|
| Mauvaise manœuvrabilité | • Vérifiez que les roulettes ne sont pas endommagées ni usées.<br>• Retirez les cheveux et débris des roulettes. |
| Les pieds ne s'écartent pas ou ne se rapprochent pas | • Vérifiez que le mécanisme d'écartement des pieds n'est pas endommagé. Appeler le service après-vente Arjo pour demander un remplacement, si nécessaire. |
| Il est difficile d'écarter ou de rapprocher les pieds | • Vérifiez que le mécanisme d'écartement des pieds n'est pas endommagé. Appeler le service après-vente Arjo pour demander un remplacement, si nécessaire.<br>• Il faut lubrifier le mécanisme d'écartement des pieds. Appeler le service après-vente Arjo. |
| Bruit pendant l'écartement des pieds | • Il faut lubrifier le mécanisme d'écartement des pieds. Appeler le service après-vente Arjo. |
| Il est difficile d'ouvrir ou de fermer le siège | • Vérifiez qu'il n'y a pas de débris ni de cheveux dans le pivot du siège. Nettoyez-le, s'il y a lieu. |

# Étiquettes apposées sur le Sara Stedy

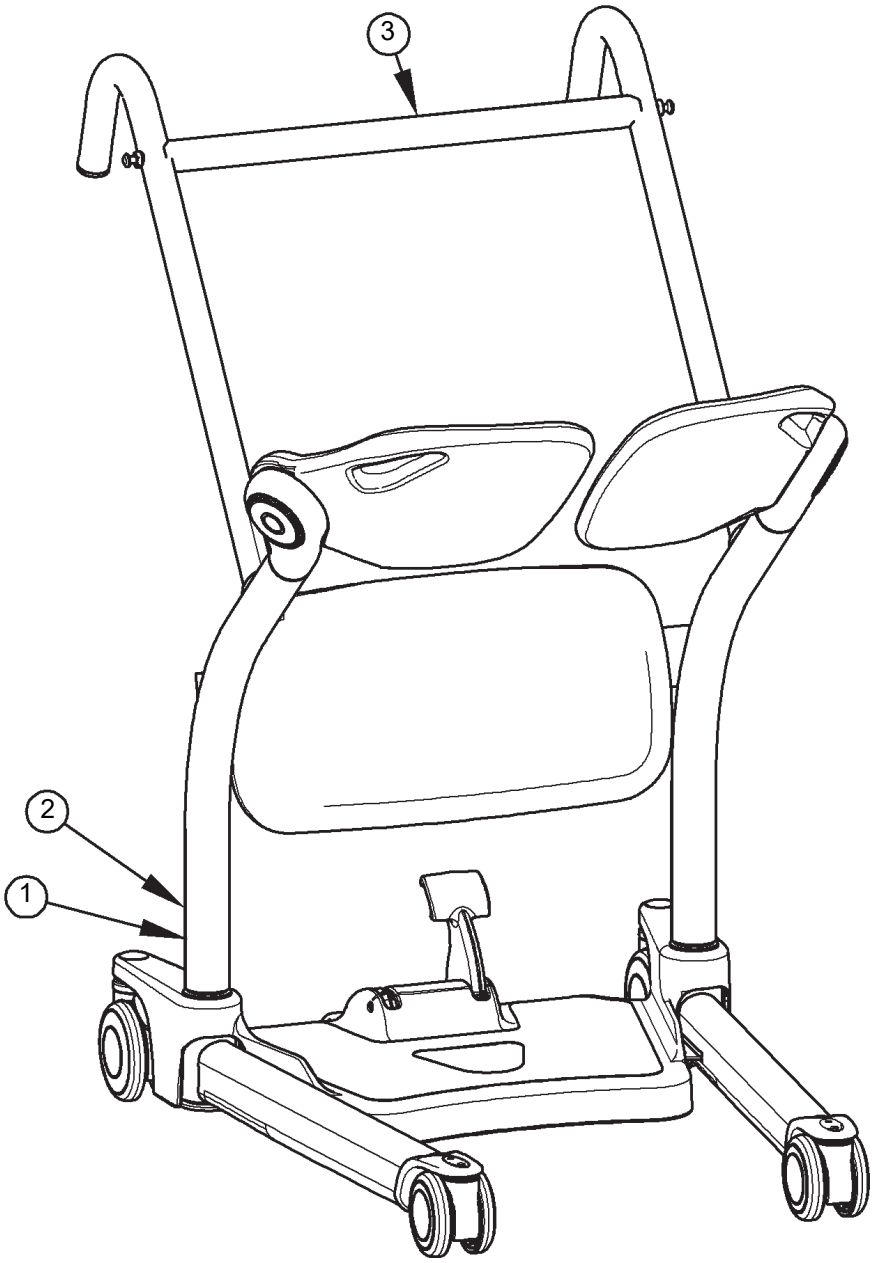


1) Étiquette du numéro de série
2) Étiquette du produit
3) Nom du produit

Fig. 20

# Caractéristiques techniques

| ***INFORMATIONS PRODUIT*** | ***Verticalisateurs Sara Stedy et Sara Stedy Compact*** |
|---|---|
| Poids total du Sara Stedy : | 28,6 kg (63,1 lb) |
| Poids total du Sara Stedy Compact : | 28,0 kg (61,7 lb) |
| Capacité de levage | 182 kg (400 lb) |
| Rayon de rotation | 1 168 mm (46 po) |
| Dimensions minimums de porte | 630 mm (24,80 po) |
| Force de fonctionnement de pédale | < 300 N |
| ***CONDITIONS D'UTILISATION ET D'ENTREPOSAGE*** | |
| Plage de température ambiante (lève-personne) | Utilisation normale : 10° à 40 °C (+50 à +104 °F),<br>Rangement : - 40° à 70 °C (-40 à +158 °F) |
| Humidité relative | Utilisation normale : 30 à 95 %,<br>Rangement : 0 à 90 % sans condensation |
| Pression atmosphérique | Utilisation normale : de 700 à 1 060 hPa<br>Stockage : 500 hPa à 1 060 hPa |
| ***ÉLIMINATION SÛRE en FIN de VIE*** | |
| Emballage | Bois et carton ondulé, recyclable. |
| Informations | Les éléments principalement composés de différents types de métaux (contenant plus de 90 % de métaux en poids), par exemple les berceaux, rails, supports verticaux, etc., doivent être recyclés en tant que métaux. |
| Harnais | Les sangles, y compris les baleines/stabilisateurs, les matériaux de rembourrage, tout autre textile, polymère ou matière plastique, etc. doivent être triés en tant que déchets combustibles ultimes. |

# Caractéristiques techniques

## Dimensions du verticalisateur Sara Stedy

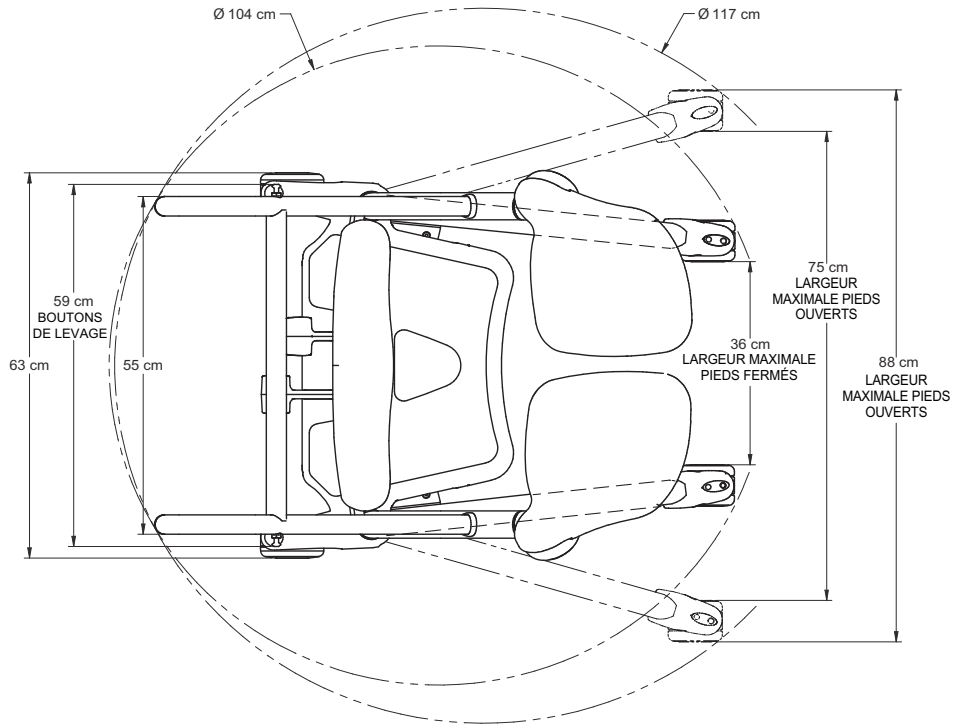


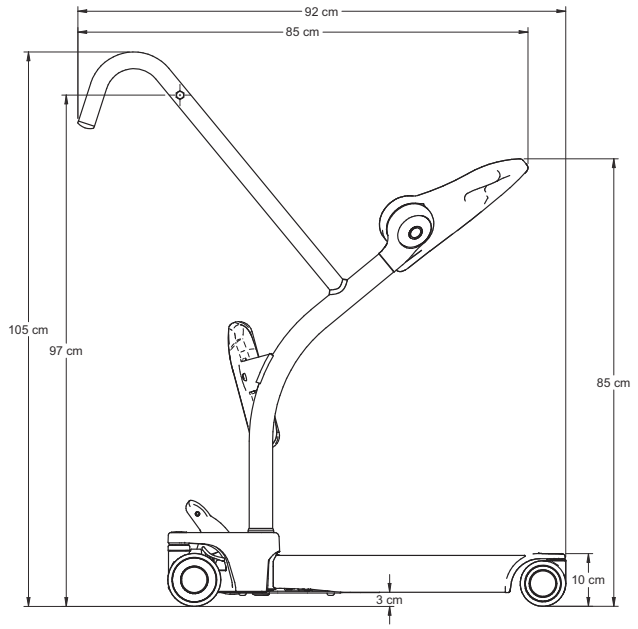


Fig. 21

# Caractéristiques techniques

## Dimensions du verticalisateur Sara Stedy Compact

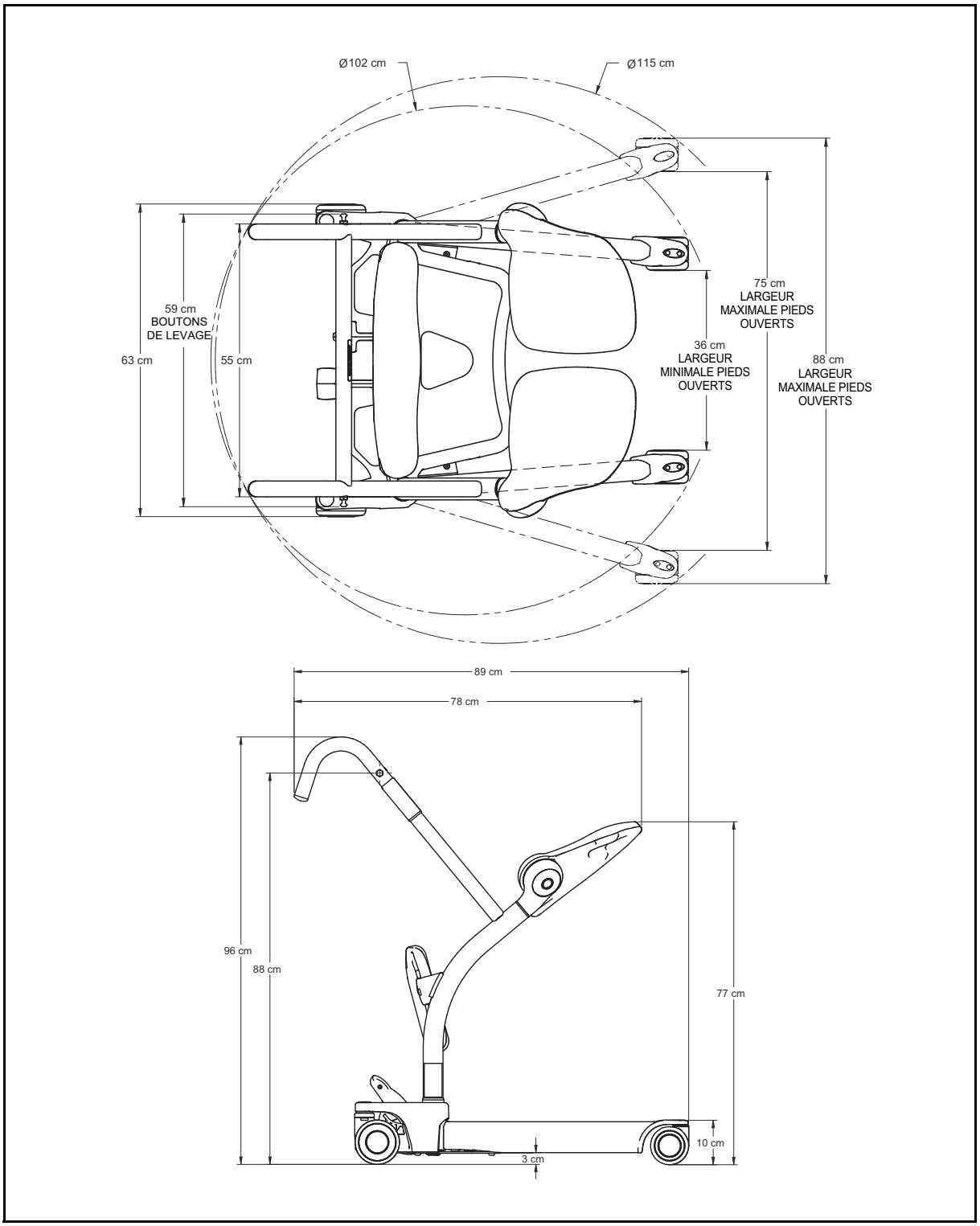


Fig. 22

Laissé vierge intentionnellement

Laissé vierge intentionnellement

Laissé vierge intentionnellement

AUSTRALIA
Arjo Australia
Building B, Level 3
11 Talavera Road
Macquarie Park, NSW, 2113,
Australia
Phone: 1800 072 040

BELGIQUE / BELGIË
Arjo Belgium
Evenbroekveld 16
9420 Erpe-Mere
Phone: +32 (0) 53 60 73 80
Fax: +32 (0) 53 60 73 81
E-mail: info.belgium@arjo.com

BRASIL
Arjo Brasil Equipamentos Médicos Ltda
Rua Marina Ciufuli Zanfelice, 329 PB02
Galpão - Lapa
São Paulo – SP – Brasil
CEP: 05040-000
Phone: 55-11-3588-5088
E-mail: vendas.latam@arjo.com
E-mail: servicios.latam@arjo.com

CANADA
Arjo Canada Inc.
90 Matheson Boulevard West
Suite 350
CA-MISSISSAUGA, ON, L5R 3R3
Tel/Tél: +1 (905) 238-7880
Free: +1 (800) 665-4831
Fax: +1 (905) 238-7881
E-mail: info.canada@arjo.com

ČESKÁ REPUBLIKA
Arjo Czech Republic s.r.o.
Na Strzi 1702/65
140 00 Praha
Czech Republic
Phone No: +420225092307
E-mail: info.cz@arjo.com

DANMARK
Arjo A/S
Vassingerødvej 52
DK-3540 LYNGE
Tel: +45 49 13 84 86
Fax: +45 49 13 84 87
E-mail: dk_kundeservice@arjo.com

DEUTSCHLAND
Arjo GmbH
Peter-Sander-Strasse 10
DE-55252 MAINZ-KASTEL
Tel: +49 (0) 6134 186 0
Fax: +49 (0) 6134 186 160
E-mail: info-de@arjo.com

ESPAÑA
ARJO IBERIA S.L.
Poligono Can Salvatella
c/ Cabanyes 1-7
08210 Barberà del Valles
Barcelona - Spain
Telefono 1: +34 900 921 850
Telefono 2: +34 931 315 999

FRANCE
Arjo SAS
2 Avenue Alcide de Gasperi
CS 70133
FR-59436 RONCQ CEDEX
Tél: +33 (0) 3 20 28 13 13
Fax: +33 (0) 3 20 28 13 14
E-mail: info.france@arjo.com

HONG KONG
Arjo Hong Kong Limited
Room 411-414, 4/F, Manhattan Centre,
8 Kwai Cheong Road, Kwai Chung, N.T.,
HONG KONG
Tel: +852 2960 7600
Fax: +852 2960 1711

ITALIA
Arjo Italia S.p.A.
Via Giacomo Peroni 400-402
IT-00131 ROMA
Tel: +39 (0) 6 87426211
Fax: +39 (0) 6 87426222
E-mail: Italy.promo@arjo.com

MIDDLE EAST
Arjo Middle East FZ-LLC
Office 908, 9th Floor,
HQ Building,North Tower,
Dubai Science Park,
Al Barsha South
P.O. Box 11488, Dubai,
United Arab Emirates
Direct +971 487 48053
Fax +971 487 48072
Email: Info.ME@arjo.com

NEDERLAND
Arjo Nederland BV
Biezenwei 21
4004 MB TIEL
Postbus 6116
4000 HC TIEL
Tel: +31 (0) 344 64 08 00
Fax: +31 (0) 344 64 08 85
E-mail: info.nl@arjo.com

NEW ZEALAND
Arjo Ltd
34 Vestey Drive
Mount Wellington
NZ-AUCKLAND 1060
Tel: +64 (0) 9 573 5344
Free Call: 0800 000 151
Fax: +64 (0) 9 573 5384
E-mail: nz.info@Arjo.com

NORGE
Arjo Norway AS
Olaf Helsets vei 5
N-0694 OSLO
Tel: +47 22 08 00 50
Faks: +47 22 08 00 51
E-mail: no.kundeservice@arjo.com

ÖSTERREICH
Arjo Austria GmbH
Lemböckgasse 49 / Stiege A / 4.OG
A-1230 Wien
Tel: +43 1 8 66 56
Fax: +43 1 866 56 7000

POLSKA
Arjo Polska Sp. z o.o.
ul. Ks Piotra Wawrzyniaka 2
PL-62-052 KOMORNIKI (Poznań)
Tel: +48 61 662 15 50
Fax: +48 61 662 15 90
E-mail: arjo@arjo.com

PORTUGAL
Arjo em Portugal
MAQUET Portugal, Lda.
(Distribudor Exclusivo)
Rua Poeta Bocage n.º 2 - 2G
PT-1600-233 Lisboa
Tel: +351 214 189 815
Fax: +351 214 177 413
E-mail: Portugal@arjo.com

SUISSE / SCHWEIZ
Arjo Switzerland AG
Fabrikstrasse 8
Postfach
CH-4614 HÄGENDORF
Tél/Tel: +41 (0) 61 337 97 77
Fax: +41 (0) 61 311 97 42

SUOMI
Arjo Scandinavia AB
Riihitontuntie 7 C
02200 Espoo
Finland
Puh: +358 9 6824 1260
E-mail: Asiakaspalvelu.finland@arjo.com

SVERIGE
Arjo International HQ
Hans Michelsensgatan 10
SE-211 20 MALMÖ
Tel: +46 (0) 10 494 7760
Fax: +46 (0) 10 494 7761
E-mail: kundservice@arjo.com

UNITED KINGDOM
Arjo UK and Ireland
Houghton Hall Park
Houghton Regis
UK-DUNSTABLE LU5 5XF
Tel: +44 (0) 1582 745 700
Fax: +44 (0) 1582 745 745
E-mail: sales.admin@arjo.com

USA
Arjo Inc.
2349 W Lake Street Suite 250
US-Addison, IL 60101
Tel: +1 (630) 307-2756
Free: +1 (800) 323-1245
Fax: +1 (630) 307 6195
E-mail: us.info@arjo.com

JAPAN
Arjo Japan K.K.
東京都港区虎ノ門三丁目7 番8 号
ランディック第2 虎ノ門ビル9 階
Tel: +81 (0)3-6435-6401
Fax: +81 (0)3-6435-6402
E-mail: info.japan@arjo.com

At Arjo, we believe that empowering movement within healthcare environments is essential to quality care. Our products and solutions are designed to promote a safe and dignified experience through patient handling, medical beds, personal hygiene, disinfection, diagnostics, and the prevention of pressure injuries and venous thromboembolism. With over 6500 people worldwide and 65 years caring for patients and healthcare professionals, we are committed to driving healthier outcomes for people facing mobility challenges.

ArjoHuntleigh AB
Hans Michelsensgatan 10
211 20 Malmö, Sweden
**www.arjo.com**

001-12325-FR