ISTRUZIONI PER L'USO

Sara Stedy
Sara Stedy Compact

001-12325-IT Rev 9 • 02/2023

arjo
EMPOWERING MOVEMENT

AVVERTENZA

Per evitare lesioni, leggere sempre le presenti istruzioni per l'uso e i documenti a corredo prima di utilizzare il prodotto.

La lettura delle Istruzioni per l'uso è obbligatoria

Politica di progettazione e copyright
® e ™ sono marchi di proprietà del gruppo di società Arjo.
© Arjo 2022.
La politica dell'azienda è volta al miglioramento costante, per tale ragione questa si riserva il diritto di modificare i prodotti senza preavviso.
È vietato riprodurre integralmente o parzialmente il contenuto della presente pubblicazione senza espresso consenso di Arjo.

Indice

Informazioni generali **5**
Premessa 5
Manutenzione e assistenza 5
Informazioni sul produttore 6
Definizioni usate in questo manuale 6
Uso previsto 6
Valutazione del paziente/degente 7
Requisiti di installazione 7
Durata utile prevista 7
Indicazioni di Sara Stedy 7
Condizioni 8
Identificazione del dispositivo 8
Verifica del contenuto della confezione 8
Politica relativa al numero di assistenti richiesti per il trasferimento di pazienti 8
Come usare questo manuale 8
Simboli utilizzati 9
Istruzioni di sicurezza **10**
Istruzioni generali 10
Carico di Lavoro Sicuro (SWL) 10
Importanti istruzioni di sicurezza 10
Considerazioni sull'ambiente di assistenza domiciliare 11
Etichette di avvertenza 11
Nomenclatura **12**
Corsetti **13**
Corsetti compatibili 13
Come usare Sara Stedy **14**
Uso dei pomelli di attacco del corsetto 14
Ruotare i cuscini 14
Apertura e chiusura delle gambe 15
Applicazione e rilascio dei freni sulle ruote posteriori 15
Approccio al paziente 16
Prima del trasferimento del paziente 16
Trasferimento del paziente 17
Trasferimento del paziente da una sedia 17
Trasferimento del paziente su una sedia 18
Trasferimento del paziente da una sedia a rotelle 19
Trasferimento del paziente su una sedia a rotelle 20
Trasferimento del paziente da un letto 21
Trasferimento del paziente su un letto 22
Trasferimento del paziente da una toilette 23
Trasferimento del paziente su una toilette 24
Trasferimento del paziente alla toilette 24
Cinghia per il sostegno lombare 25
Uso della cinghia per il sostegno lombare 25

Indice

Cuscino poggiaginocchia (opzionale) 26
Installazione del cuscino poggiaginocchia 26
Rimozione del cuscino poggiaginocchia 26
Assistenza e manutenzione..... 27
Programma di manutenzione preventiva 27
Controlli di competenza dell'utente 27
Pulizia e disinfezione 29
Controllo e Manutenzione corsetti 29
Controllo annuale 30
Risoluzione dei problemi..... 31
Etichette su Sara Stedy 32
Specifiche tecniche..... 33
Dimensioni sollevapazienti Sara Stedy 34
Dimensioni sollevapazienti Sara Stedy Compact 35

Informazioni generali

Grazie per aver acquistato il sollevapazienti a pavimento Sara Stedy di Arjo.

Sara Stedy fa parte di una nuova serie di prodotti di qualità espressamente progettati per ospedali, case di cura ed altre strutture di assistenza sanitaria.

Arjo è al servizio dei propri clienti offrendo sia prodotti della migliore qualità sia l'addestramento del personale per un ottimale utilizzo dei prodotti acquistati.

Leggere attentamente questo manuale e contattare Arjo in caso di domande sullutilizzo o sulla manutenzione dell'attrezzatura Arjo.

In caso di incidente grave in relazione al presente dispositivo medico a danno dell'utilizzatore o del paziente, questi devono segnalare la circostanza al produttore o al distributore del dispositivo medico. All'interno dell'Unione europea, l'utilizzatore deve segnalare l'incidente grave anche all'autorità competente dello Stato membro in cui opera.

Premessa

NOTA: nel presente manuale Sara Stedy fa riferimento a Sara Stedy e a Sara Stedy Compact.

Leggere il presente manuale nella sua interezza prima di usare Sara Stedy. Le informazioni contenute in questo manuale sono di fondamentale importanza per un corretto utilizzo e un'accurata manutenzione dell'apparecchiatura, per favorirne la protezione e garantire che risponda alle aspettative. Alcune delle informazioni contenute nel presente manuale sono importanti per la sicurezza degli operatori e devono essere quindi lette e comprese per prevenire lesioni.

AVVERTENZA: Arjo raccomanda vivamente di usare su apparecchiature ed altri prodotti Arjo solo componenti originali espressamente progettati per lo scopo e forniti da Arjo. La mancata osservanza di tale raccomandazione può provocare infortuni causati dall'impiego di componenti non idonei allo scopo. Eventuali modifiche non autorizzate delle apparecchiature Arjo possono comprometterne la sicurezza. Arjo non potrà essere ritenuta responsabile per eventuali incidenti e mancate prestazioni dovuti a modifiche non autorizzate dei propri prodotti.

Verificato in conformità agli standard: ISO10535:2006

Manutenzione e assistenza

Sara Stedy deve essere sottoposto a manutenzione ordinaria da parte di personale di assistenza qualificato. Ciò garantisce la sicurezza e il buon funzionamento del prodotto. Consultare la sezione "Assistenza e manutenzione" nel presente manuale.

Informazioni generali

Per maggiori informazioni, contattare il proprio rappresentante Arjo, che può offrire programmi esaurienti di assistenza e manutenzione per massimizzare l'affidabilità, la sicurezza e il valore del prodotto nel tempo. Per i ricambi, contattare il proprio rappresentante Arjo.

Ulteriori copie di questo manuale possono essere ordinate al rappresentante Arjo di zona. Per ordinare, allegare il codice articolo delle *Istruzioni per l'Uso* (vedere frontespizio) e il codice di identificazione dell'apparecchiatura.

Informazioni sul produttore

Questo prodotto è stato fabbricato da:

ArjoHuntleigh S.p.A.
Hans Michelsensgatan 10
211 20 Malmö,
SWEDEN

Definizioni usate in questo manuale

AVVERTENZA:

Significato: l'inosservanza di queste istruzioni può causare infortuni all'utilizzatore o a terzi.

ATTENZIONE:

Significato: l'inosservanza di queste istruzioni può causare danni al prodotto.

NOTA:

Significato: si tratta di informazioni importanti sull'utilizzo corretto dell'apparecchiatura.

Uso previsto

Sara Stedy è un sollevapazienti mobile attivo con un Carico di Lavoro Sicuro (SWL) di 182 kg (400 lb). È progettato per coadiuvare gli assistenti in ospedali, strutture di assistenza a lungo termine, case di cura e nell'assistenza domiciliare, incluse le case private.

AVVERTENZA: per evitare lesioni, i trasferimenti devono essere effettuati solo su superfici/pavimenti piani e non in pendenza al fine di evitare il ribaltamento di Sara Stedy.

Sara Stedy è stato fabbricato secondo elevatissimi standard ed è stato progettato per trasportare o trasferire da una posizione seduta all'altra i pazienti in modo facile e veloce. Non è stato progettato per trasferimenti o sedute di lunga durata.

Sara Stedy è destinato a trasferire un paziente da/a una sedia, una sedia a rotelle, un letto e una toilette.

Sara Stedy può anche essere usato come efficace ausilio nel sollevare un paziente per poter cambiare medicazioni, pannolini per incontinenza o per la pulizia personale.

Sara Stedy è adatto anche per esercizi di riabilitazione.

Qualsiasi riferimento a "paziente" nel presente documento si applica anche al degente a casa o in una struttura di assistenza a lungo termine e si riferisce alla persona trasferita.

Sara Stedy deve essere utilizzato da assistenti addestrati e competenti relativamente all'ambiente di cura e alle procedure locali, in accordo con le linee guida riportate nelle Istruzioni per l'uso.

Sara Stedy deve essere utilizzato esclusivamente per gli scopi indicati nelle presenti Istruzioni per l'uso. Ogni altro utilizzo è vietato.

Informazioni generali

Valutazione del paziente/degente

Si raccomanda di definire procedure di valutazione periodica per garantire che gli assistenti effettuino una valutazione di ciascun paziente/degente prima dell'uso.

Prima dell'uso, è necessario che l'assistente tenga sempre conto delle condizioni mediche dei pazienti/degenti e delle loro capacità fisiche e mentali.

Inoltre, il paziente/degente deve:

- avere un peso massimo di 182 kg (400 lb);
- avere la capacità di stare in piedi da solo o con un'assistenza minima;
- essere capace di sedere a bordo letto;
- avere un'altezza compresa tra
  - 1,49 m (4'11") e 1,93 m (6'4") per Sara Stedy (NTB2000);
  - 1,38 m (4'6") e 1,72 m (5'8") per Sara Stedy Compact (NTB3000).

AVVERTENZA: per evitare lesioni, prima di usare Sara Stedy è necessario che le condizioni cliniche del paziente e la sua idoneità all'uso dell'apparecchiatura siano valutate da personale qualificato.

Requisiti di installazione

Non è richiesta installazione.

Durata utile prevista

La durata utile prevista di Sara Stedy corrisponde al periodo massimo di vita utile.

Se sottoposta a manutenzione preventiva eseguita in conformità alle istruzioni per la cura e la manutenzione riportate nelle Istruzioni per l'uso, la durata utile prevista di questa attrezzatura è di dieci (10) anni.

La durata utile effettiva può variare in base alla frequenza e alle condizioni d'uso.

Per la durata utile prevista dei corsetti, fare riferimento alle istruzioni per l'uso (IFU) dei corsetti per sollevatori attivi.

Indicazioni di Sara Stedy

In queste istruzioni le indicazioni relative alla sinistra e alla destra sono intese guardando dalla posizione di spinta dell'assistente e cioè in posizione eretta, dalla parte posteriore di Sara Stedy, guardando in avanti.

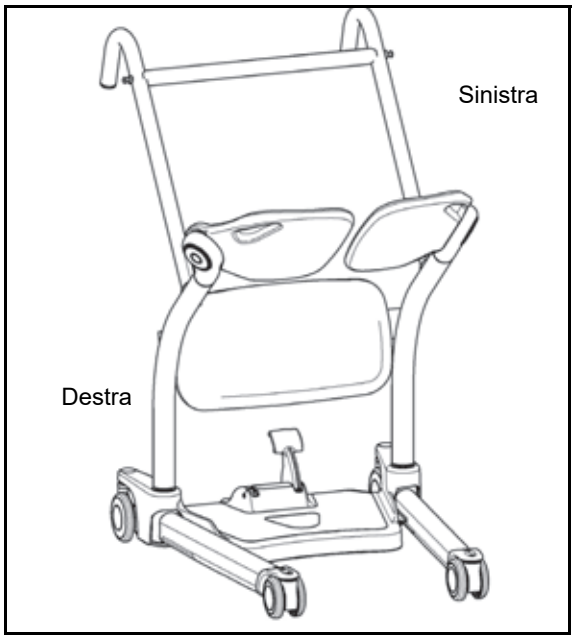

Fig. 1

Informazioni generali

Condizioni

L'unità deve essere sottoposta ad assistenza e manutenzione in conformità alle Istruzioni per l'uso (IFU) e secondo i requisiti minimi, come riportato alla sezione "Programma di manutenzione preventiva" del presente manuale.

La cura e l'assistenza del prodotto, secondo i requisiti di Arjo, devono cominciare dal primo utilizzo da parte del cliente. L'apparecchiatura deve essere utilizzata esclusivamente per la destinazione d'uso prevista e nel totale rispetto dei limiti indicati nella documentazione. Utilizzare soltanto i ricambi Arjo designati.

AVVERTENZA: per evitare una caduta del paziente o un malfunzionamento di un componente, non superare la durata utile prevista, perché in tal caso il produttore non può garantire la piena sicurezza dell'ausilio di sollevamento e trasferimento.

Identificazione del dispositivo

Il numero identificativo dell'unità (specifiche, modello, numero di serie) appare su una targhetta apposta al lato del telaio.

Verifica del contenuto della confezione

Dopo aver ricevuto il dispositivo, verificare l'elenco di ciò che è contenuto nell'imballaggio per accertarsi che ci sia tutto e controllare se ci sono danni dovuti al trasporto. In caso di danni, avvertire immediatamente il trasportatore per presentare un reclamo. Fornire informazioni complete riguardo il danno reclamato o errori di spedizione al rappresentante Arjo di zona. Includere tutti i codici di identificazione del dispositivo e i codici componente del gruppo (se questo è il caso) come descritto precedentemente assieme a una completa descrizione dei componenti danneggiati.

Politica relativa al numero di assistenti richiesti per il trasferimento di pazienti

I sollevapazienti attivi e passivi Arjo sono progettati per garantire l'utilizzo sicuro da parte di un solo assistente. Tuttavia, il trasferimento di pazienti irrequieti, obesi, affetti da contratture ecc. può richiedere l'intervento di due assistenti. Spetta al personale medico delle singole strutture valutare se il trasferimento del soggetto richiede uno o due assistenti in base al compito da eseguire, al carico da sollevare, all'ambiente operativo e al livello di abilità e addestramento del personale.

Come usare questo manuale

Le informazioni contenute nelle presenti Istruzioni per l'uso (IFU) sono indispensabili per il corretto utilizzo e per la manutenzione dell'attrezzatura. Favoriscono la protezione del prodotto e garantiscono che l'attrezzatura risponda alle aspettative. Le informazioni contenute nelle presenti IU sono importanti per la sicurezza dei pazienti e degli assistenti e devono essere lette e comprese per evitare possibili lesioni.

In caso di dubbi, contattare il rappresentante Arjo di zona per maggiori informazioni.

Conservare il manuale assieme al sollevapazienti e consultarlo quando necessario. Accertarsi che tutti gli operatori siano regolarmente addestrati all'uso del dispositivo conformemente alle informazioni contenute in questo manuale.

Informazioni generali

Simboli utilizzati

Simbolo	Significato dei simboli
	Questo simbolo è accompagnato dalla data di produzione e dall'indirizzo del produttore.
	Marcatura CE attestante la conformità alla legislazione armonizzata della Comunità europea.
REF	Questo simbolo è accompagnato dal numero catalogo del produttore.
SN	Questo simbolo è accompagnato dal numero di serie del produttore.
	Questo simbolo fa riferimento alle *Istruzioni per l'uso*.
	Questo simbolo indica il rischio di restare impigliati.
MD	Indica che il prodotto è un dispositivo medico secondo il regolamento UE sui dispositivi medici 2017/745.
UDI	Identificativo univoco del dispositivo

Fig. 2

Istruzioni di sicurezza

L'apparecchiatura deve essere utilizzata rispettando queste istruzioni di sicurezza.

Chiunque utilizzi l'apparecchiatura deve avere anche letto e compreso le istruzioni contenute in questo manuale.

In caso di dubbi, contattare il rappresentante Arjo di zona.

Istruzioni generali

Conservare sempre le presenti istruzioni di sicurezza assieme all'unità.

Leggere le *Istruzioni per l'uso* prima dell'installazione, dell'utilizzo o della manutenzione dell'apparecchiatura.

Sara Stedy deve essere utilizzato esclusivamente per gli scopi indicati nelle presenti Istruzioni per l'uso (IFU). Ogni altro utilizzo è vietato.

AVVERTENZA: se si utilizza un corsetto, per evitare lesioni, posizionarlo sempre attorno al paziente conformemente alle istruzioni contenute nelle presenti Istruzioni per l'uso (IFU).

Carico di Lavoro Sicuro (SWL)

Sara Stedy è stato progettato con una capacità di 182 kg (400 lb).

AVVERTENZA: per evitare cadute, assicurarsi che il peso del paziente sia inferiore al Carico di Lavoro Sicuro (SWL) per tutti i prodotti o accessori utilizzati.

Importanti istruzioni di sicurezza

- Prima di utilizzare il sollevapazienti effettuare sempre la manutenzione quotidiana consigliata.
- Manovrare sempre Sara Stedy utilizzando le maniglie. Non spingere le gambe.
- Assicurarsi che tutto sia pronto prima di effettuare il trasferimento di un paziente.

AVVERTENZA: per evitare il ribaltamento del dispositivo e la caduta del paziente, non utilizzarlo su superfici difficili da percorrere con le ruote, quali gradini, soglie e marciapiedi.

- Non spingere il sollevapazienti ad una velocità che superi un passo ad andatura lenta (3 Km/h o 0,8 m/sec.).

Istruzioni di sicurezza

- Prima di effettuare il trasferimento, è necessario che il personale qualificato abbia valutato se un paziente collegato a elettrodi, cateteri o altri dispositivi medici sia in grado di essere trasferito.
- Questo sollevapazienti mobile deve essere usato da un assistente che ne abbia studiato attentamente le istruzioni e che sia qualificato per poter aiutare il paziente da trasferire e non dovrebbe mai essere usato da pazienti senza assistenza. L'inosservanza di questa indicazione può provocare la caduta del paziente.
- Evitare qualsiasi impatto durante il trasferimento. Gli urti possono danneggiare e indebolire il telaio di Sara Stedy e ciò può provocare il ribaltamento del sollevapazienti e la caduta del paziente.
- Assicurarsi che il corsetto sia adeguato a questo tipo di sollevamento e possa sostenere il peso del paziente.
- Assicurarsi che il corsetto non sia danneggiato, strappato né sfilacciato.
- Assicurarsi che le cinghie del corsetto siano in buone condizioni e fissate correttamente.
- Se non facilmente leggibili, sostituire le etichette informative circa precauzioni o istruzioni.

AVVERTENZA: per evitare l'instabilità di Sara Stedy o lesioni gravi durante il trasferimento, ogniqualvolta si tenti un trasferimento, assicurarsi che i freni di Sara Stedy siano inseriti.

AVVERTENZA: per evitare cadute, accertarsi entrambi i cuscini siano abbassati prima di far sedere il paziente.

AVVERTENZA: per evitare cadute, accertarsi che la posizione del paziente durante il trasferimento sia corretta.

AVVERTENZA: per evitare lesioni, prima di usare Sara Stedy per attività di riabilitazione è necessario che le condizioni cliniche del paziente e la sua idoneità all'uso dell'apparecchiatura siano valutate da personale qualificato.

AVVERTENZA: per evitare lesioni gravi, il paziente deve limitare l'estensione del raggio di azione o i movimenti di inclinazione durante l'uso di Sara Stedy.

AVVERTENZA: per evitare cadute, se il paziente resta in piedi nel dispositivo per un periodo prolungato, accertarsi sempre che entrambe le metà del sedile siano in posizione seduta.

NOTA: durante le attività di riabilitazione, l'assistente deve valutare regolarmente la forza del paziente, poiché al paziente sarà richiesto di stare in piedi in modo che le metà del sedile possano essere sollevate e il paziente possa uscire.

Considerazioni sull'ambiente di assistenza domiciliare

AVVERTENZA: per evitare lesioni gravi, accertarsi che Sara Stedy non venga mai utilizzato da bambini.

ATTENZIONE: Sara Stedy deve essere pulito rigorosamente dopo essere stato a contatto con animali. I peli presenti all'interno del dispositivo possono ridurre le prestazioni del prodotto.

AVVERTENZA: questo prodotto contiene componenti di piccole dimensioni che possono rappresentare un grave pericolo per i bambini se inalati o ingeriti.

Etichette di avvertenza

Controllare tutte le etichette di precauzioni del dispositivo. Ordinare e sostituire qualsiasi etichetta non facilmente leggibile.

Nomenclatura

Sara Stedy

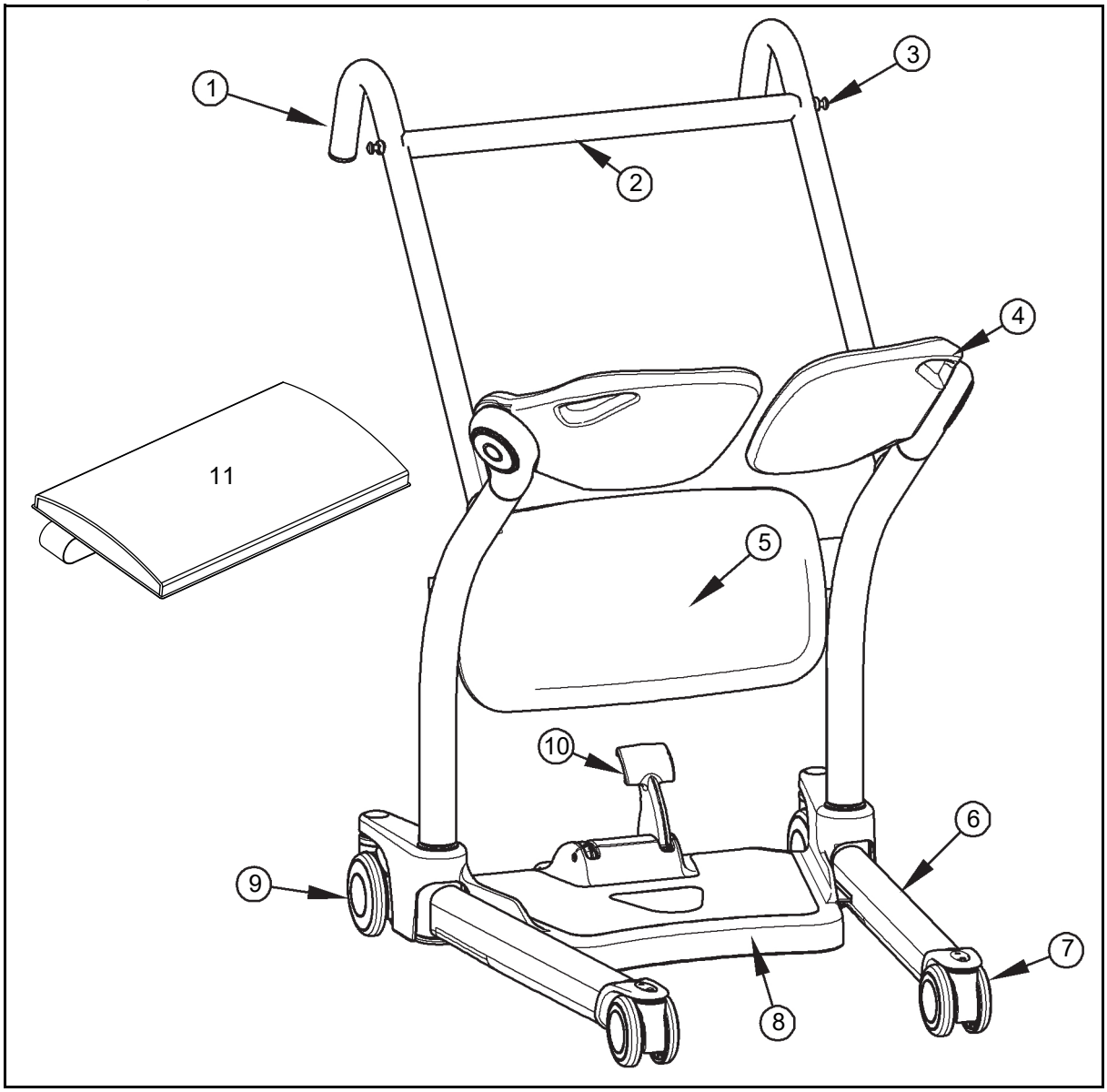

Fig. 3

Legenda

1) Impugnature di manovra
2) Barra trasversale/impugnatura
3) Pomelli attacco corsetti
4) Metà sedile/imbottiture/cuscini rotanti
5) Poggiaginocchia
6) Gambe
7) Ruota anteriore
8) Pediera/base
9) Ruote posteriori con freno
10) Pedale perno delle gambe/pedale
11) Cuscino poggiaginocchia

Corsetti

Corsetti compatibili

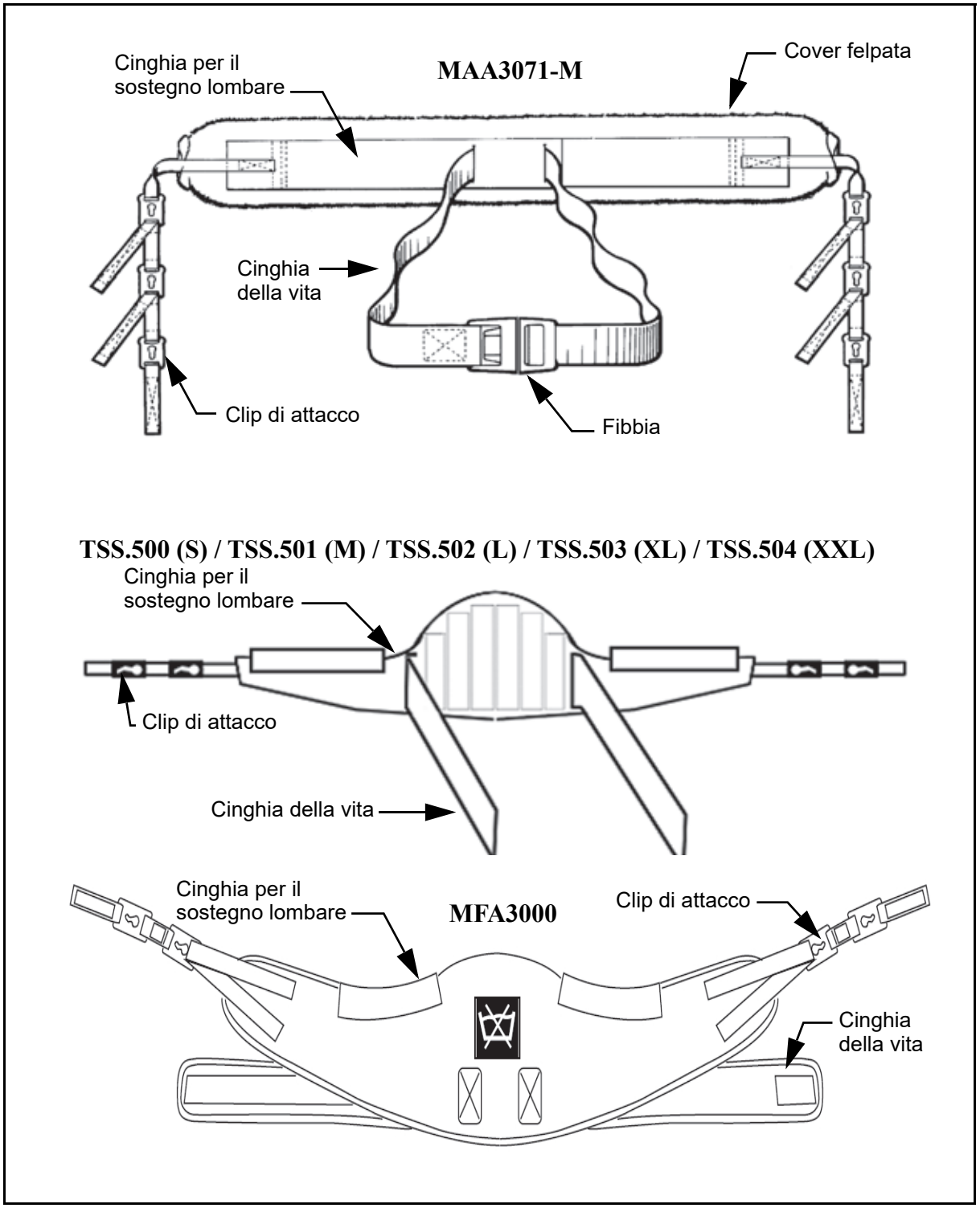

Fig. 4

Per maggiori informazioni sull'utilizzo dei corsetti, fare riferimento alla documentazione inclusa con i corsetti stessi.

Come usare Sara Stedy

NOTA: l'uso del corsetto è facoltativo e dipende dalla valutazione del paziente.

Uso dei pomelli di attacco del corsetto

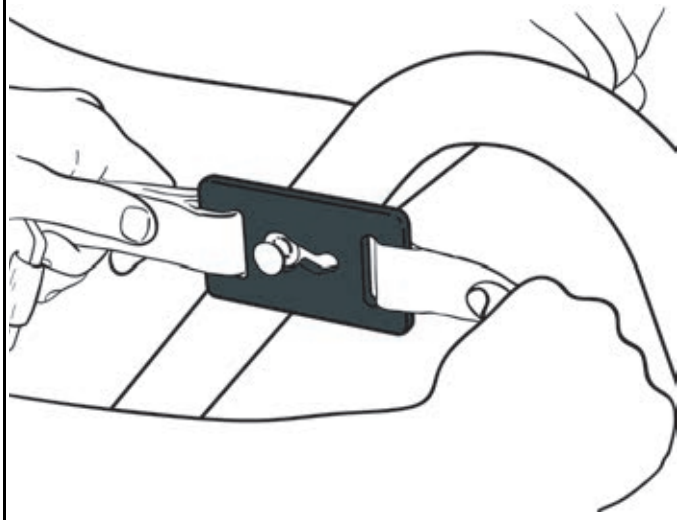

1) Posizionare il foro della clip di fissaggio del corsetto sopra il pomello di attacco e inserirlo attraverso il foro.

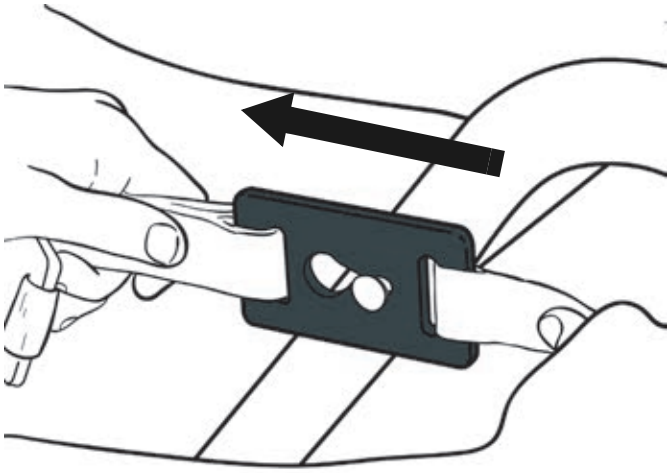

2) Tirare lateralmente la cinghia per assicurarsi che la clip di fissaggio si blocchi in posizione sul pomello.

Fig. 5

Ruotare i cuscini

1) Tenere la metà del sedile utilizzando la maniglia situata nell'angolo superiore.

2) Ruotare la metà del sedile lontano dall'area di trasferimento o in posizione sotto il paziente.

AVVERTENZA: per evitare lesioni, non avvicinare le dita al perno del sedile quando si abbassa il cuscino.

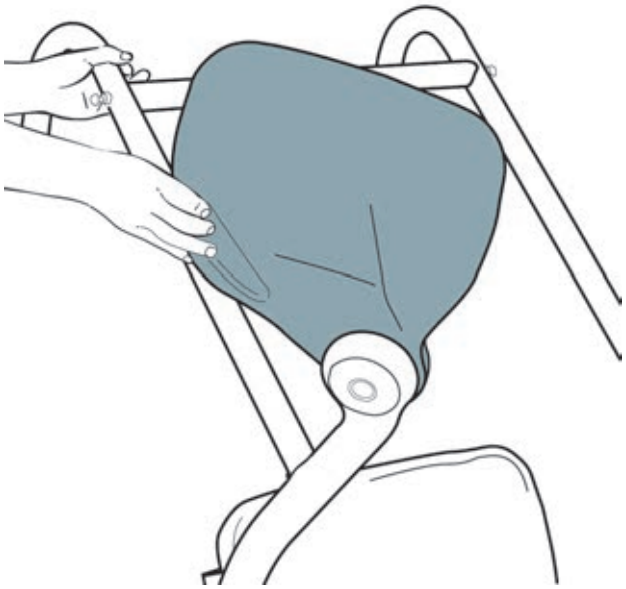

Fig. 6

Come usare Sara Stedy

Apertura e chiusura delle gambe

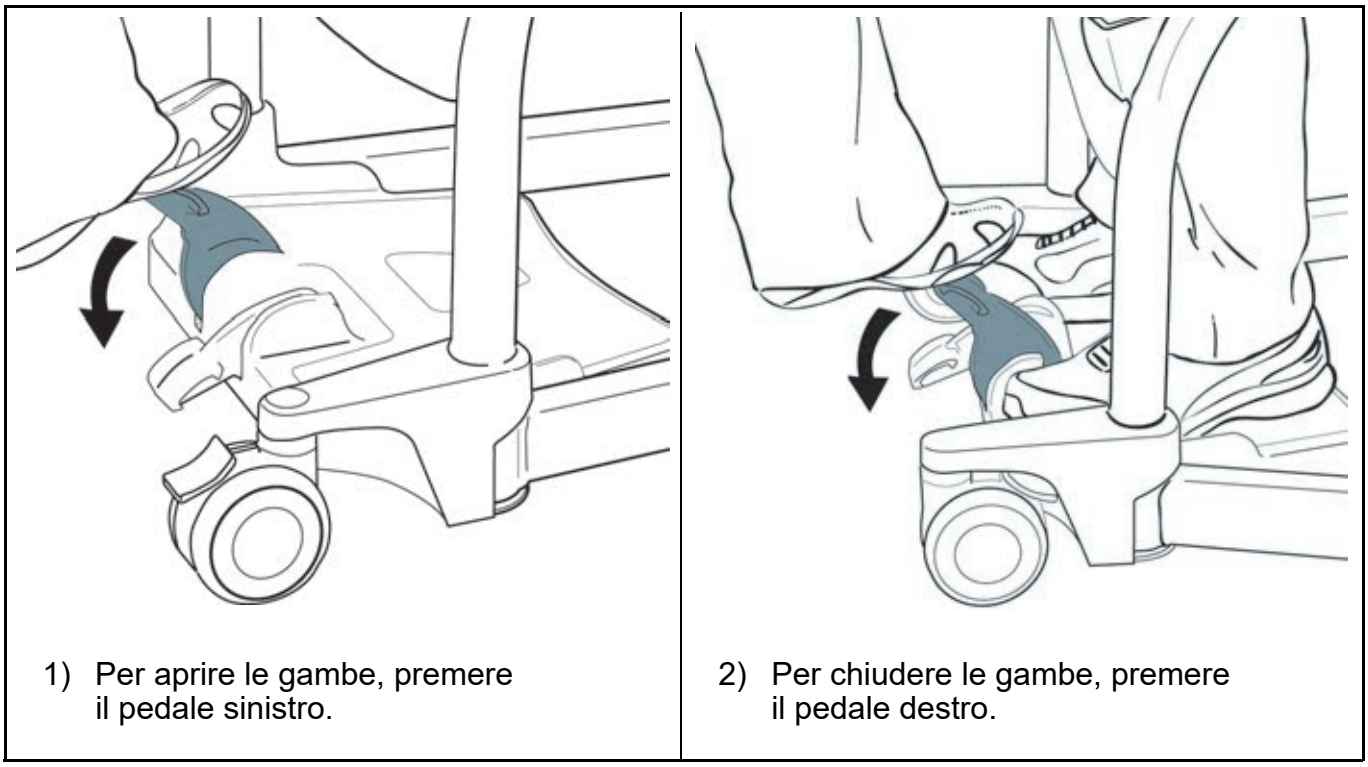

1) Per aprire le gambe, premere il pedale sinistro.

2) Per chiudere le gambe, premere il pedale destro.

Fig. 7

Applicazione e rilascio dei freni sulle ruote posteriori

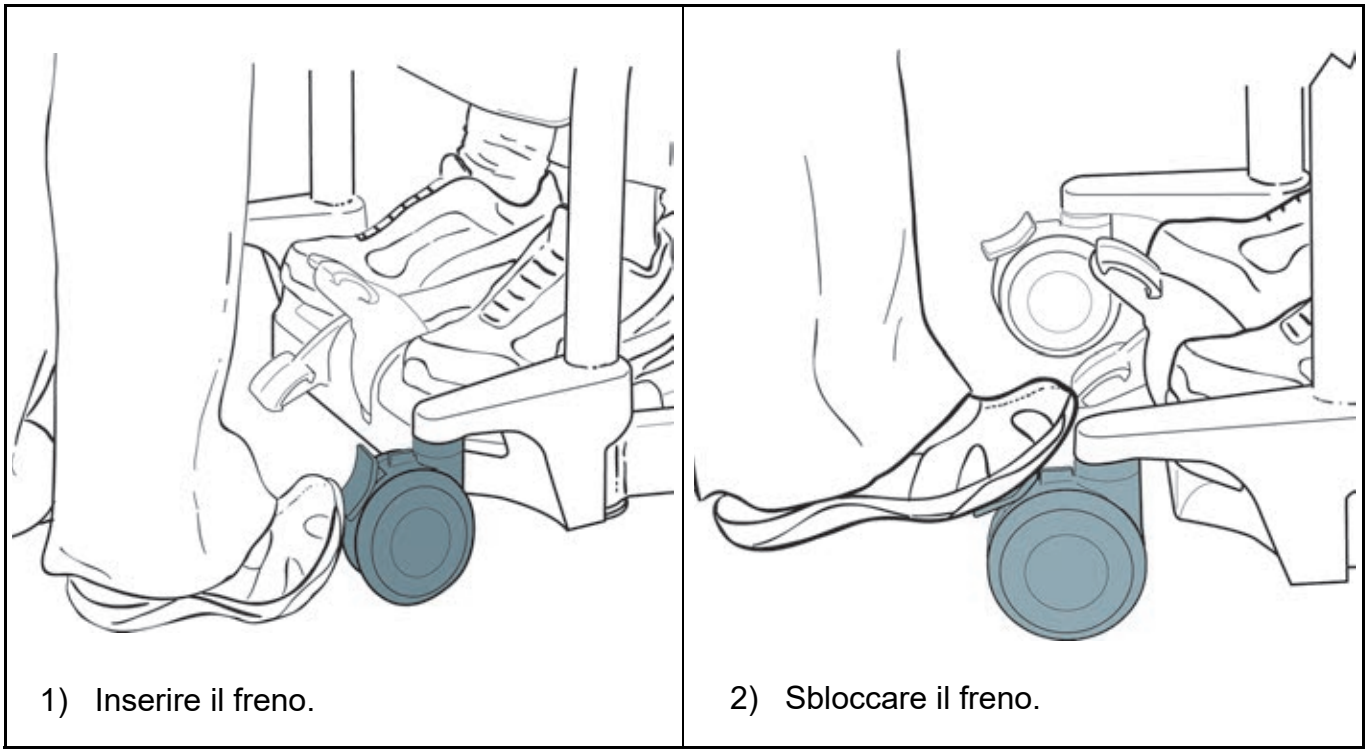

1) Inserire il freno.

2) Sbloccare il freno.

Fig. 8

Come usare Sara Stedy

Approccio al paziente

Prima del trasferimento del paziente

- Informare sempre il paziente di ciò che si sta per fare.
- Assicurarsi di avere a portata di mano il corsetto del modello e della misura corretti, se ne è stata valutata la necessità.
- Il paziente deve essere valutato da un professionista qualificato prima di procedere a un tentativo di spostamento.

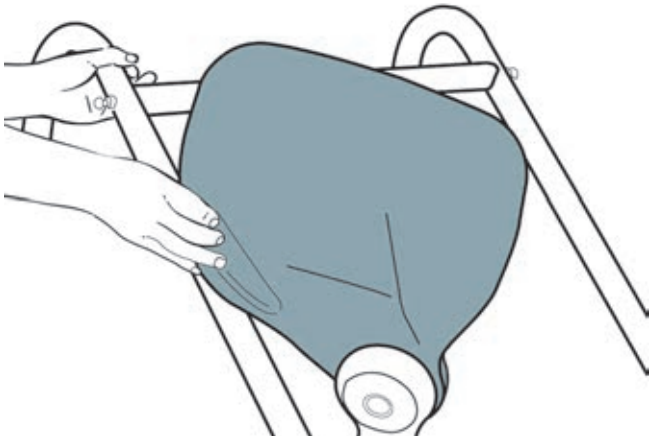

1) Ruotare le due metà del sedile verso l'alto.

2) Se necessario, aprire le gambe dello chassis; avvicinare il paziente.

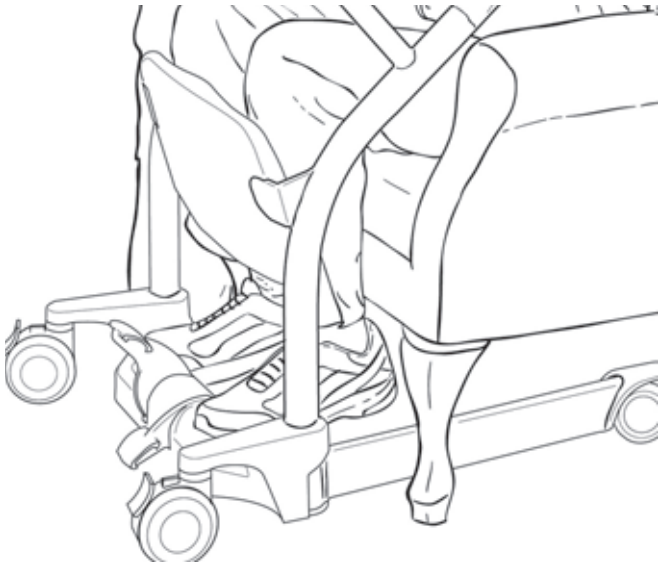

3) Posizionare Sara Stedy in modo che i piedi del paziente siano appoggiati sul poggiapiedi con le ginocchia comodamente contro il poggiaginocchia.

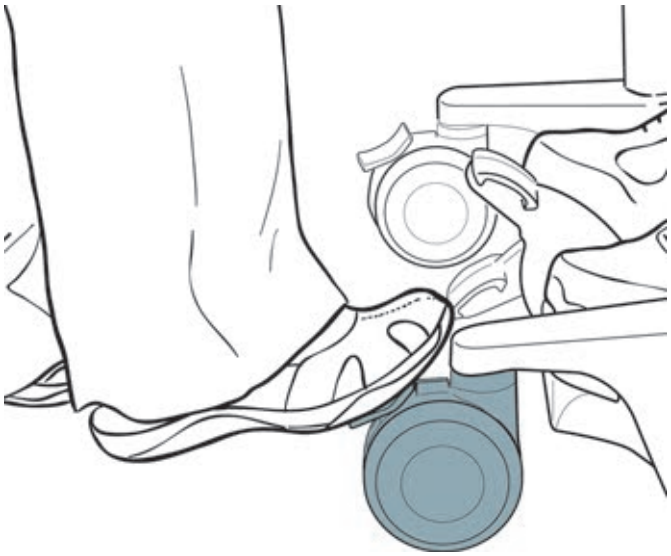

4) Azionare le leve del freno.

Fig. 9

Come usare Sara Stedy

Trasferimento del paziente

Trasferimento del paziente da una sedia

- Aiutare o incoraggiare il paziente a raggiungere la posizione eretta.
- Le ginocchia del paziente devono rimanere a contatto con il poggiaginocchia e il paziente deve sedersi sulle metà del sedile durante il trasferimento.

1) Chiedere al paziente di reggersi alla barra trasversale e di usarla per alzarsi.

2) Ruotare le due metà del sedile verso il basso.

3) Chiedere al paziente di sedersi.

4) Disinserire i freni e procedere con il trasferimento.

Fig. 10

Come usare Sara Stedy

Trasferimento del paziente su una sedia

- Aiutare o incoraggiare il paziente a raggiungere la posizione seduta.
- Le ginocchia del paziente devono rimanere a contatto con il poggiaginocchia e il paziente deve sedersi sulle metà del sedile durante il trasferimento.

1) Portare il paziente sulla sedia e azionare i freni.

2) Chiedere al paziente di alzarsi.

3) Ruotare le due metà del sedile verso l'alto.

4) Chiedere al paziente di sedersi reggendosi alla barra trasversale.

Fig. 11

Come usare Sara Stedy

Trasferimento del paziente da una sedia a rotelle

- Assicurarsi di azionare i freni della sedia a rotelle.
- Aiutare o incoraggiare il paziente a raggiungere la posizione eretta.
- Le ginocchia del paziente devono rimanere a contatto con il poggiaginocchia e il paziente deve sedersi sulle metà del sedile durante il trasferimento.

1) Chiedere al paziente di reggersi alla barra trasversale e di usarla per alzarsi.

2) Ruotare le due metà del sedile verso il basso.

3) Chiedere al paziente di sedersi.

4) Disinserire i freni e procedere con il trasferimento.

Fig. 12

Come usare Sara Stedy

Trasferimento del paziente su una sedia a rotelle

- Assicurarsi di azionare i freni della sedia a rotelle.
- Aiutare o incoraggiare il paziente a raggiungere la posizione seduta.
- Le ginocchia del paziente devono rimanere a contatto con il poggiaginocchia e il paziente deve sedersi sulle metà del sedile durante il trasferimento.

 1) Portare il paziente sulla sedia a rotelle e azionare i freni.	 2) Chiedere al paziente di alzarsi.
 3) Ruotare le due metà del sedile verso l'alto.	 4) Chiedere al paziente di sedersi reggendosi alla barra trasversale.

Fig. 13

Come usare Sara Stedy

Trasferimento del paziente da un letto

- Aiutare o incoraggiare il paziente a raggiungere la posizione eretta.
- Le ginocchia del paziente devono rimanere a contatto con il poggiaginocchia e il paziente deve sedersi sulle metà del sedile durante il trasferimento.

1) Chiedere al paziente di reggersi alla barra trasversale e di usarla per alzarsi.

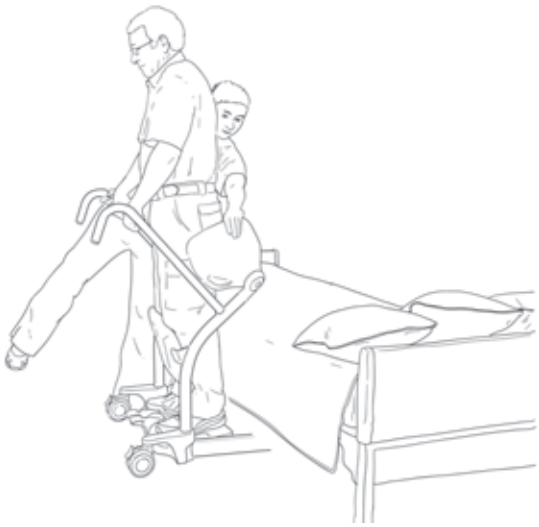

2) Ruotare le due metà del sedile verso il basso.

3) Chiedere al paziente di sedersi.

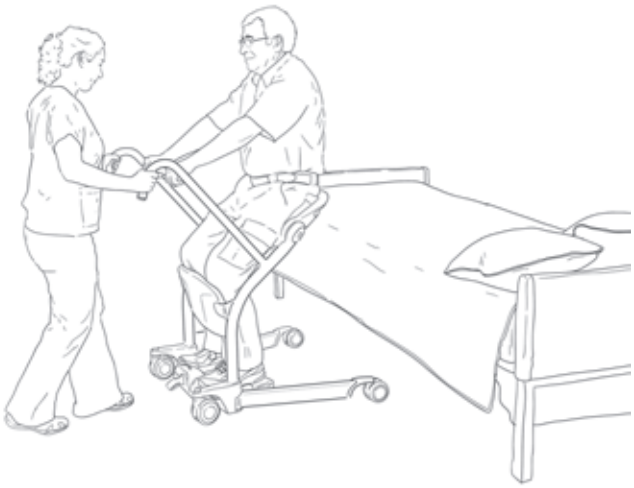

4) Disinserire i freni e procedere con il trasferimento.

Fig. 14

Come usare Sara Stedy

Trasferimento del paziente su un letto

- Aiutare o incoraggiare il paziente a raggiungere la posizione seduta.
- Le ginocchia del paziente devono rimanere a contatto con il poggiaginocchia e il paziente deve sedersi sulle metà del sedile durante il trasferimento.

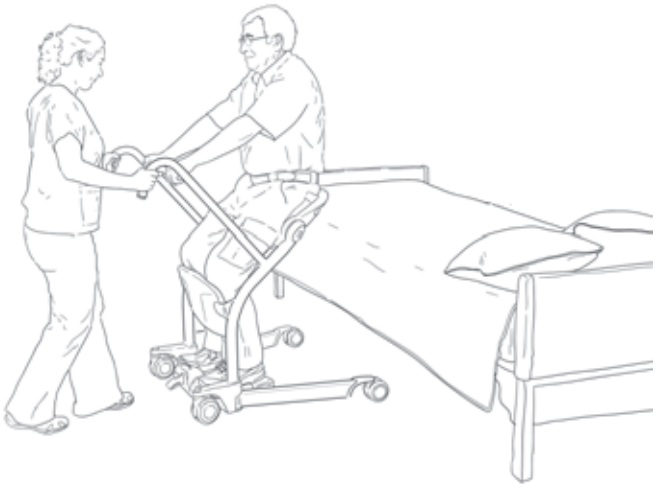

1) Portare il paziente sul letto e azionare i freni.

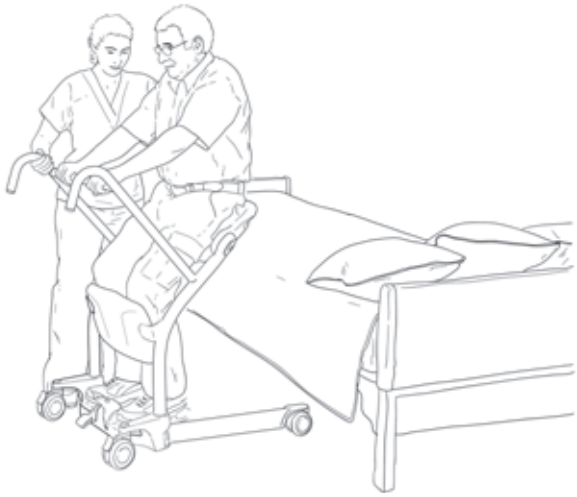

2) Chiedere al paziente di alzarsi.

3) Ruotare le due metà del sedile verso l'alto.

4) Chiedere al paziente di sedersi reggendosi alla barra trasversale.

Fig. 15

Come usare Sara Stedy

Trasferimento del paziente da una toilette

- Aiutare o incoraggiare il paziente a raggiungere la posizione eretta.
- Le ginocchia del paziente devono rimanere a contatto con il poggiaginocchia e il paziente deve sedersi sulle metà del sedile durante il trasferimento.

1) Chiedere al paziente di reggersi alla barra trasversale e di usarla per alzarsi.

2) Ruotare le due metà del sedile verso il basso.

3) Chiedere al paziente di sedersi.

4) Disinserire i freni e procedere con il trasferimento.

Fig. 16

Come usare Sara Stedy

Trasferimento del paziente su una toilette

- Aiutare o incoraggiare il paziente a raggiungere la posizione seduta.
- Le ginocchia del paziente devono rimanere a contatto con il poggiaginocchia e il paziente deve sedersi sulle metà del sedile durante il trasferimento.

1) Portare il paziente sulla toilette e azionare i freni.

2) Chiedere al paziente di alzarsi.

3) Ruotare le due metà del sedile verso l'alto.

4) Chiedere al paziente di sedersi reggendosi alla barra trasversale.

Fig. 17

Trasferimento del paziente alla toilette

- Una volta che il paziente è in posizione, azionare le leve del freno e chiedere al paziente di alzarsi.
- Togliere gli indumenti del paziente se necessario, poi ruotare le metà del sedile verso l'alto per consentire al paziente di abbassarsi sul sedile della toilette. Sara Stedy può quindi fungere da telaio di supporto, offrendo al paziente una maggior sicurezza.

Come usare Sara Stedy

Cinghia per il sostegno lombare

Uso della cinghia per il sostegno lombare

L'uso di questo accessorio è raccomandato laddove il paziente necessiti di maggiore sicurezza e sostegno. Per usare la cinghia per il sostegno lombare:

- Posizionare la cinghia a circa 50 mm (2") sopra la vita.
- Fare attenzione a non tirare il paziente troppo in avanti quando si collega la cinghia di sostegno.

1) Posizionare la cinghia a 50 mm (2") sopra la vita.

2) Regolare la clip della cintura del corsetto.

3) Collegare la cinghia di sostegno ai pomelli sul telaio.

4) Il paziente è posizionato correttamente nel corsetto.

Fig. 18

Come usare Sara Stedy

Cuscino poggiaginocchia (opzionale)

L'uso di questo accessorio è raccomandato laddove il paziente necessiti di un'imbottitura aggiuntiva.

Installazione del cuscino poggiaginocchia

- Inserire saldamente il cuscino sul poggiaginocchia con la superficie imbottita rivolta verso il sedile, il logo Arjo rivolto verso l'alto e la cinghia dietro il poggiaginocchia.

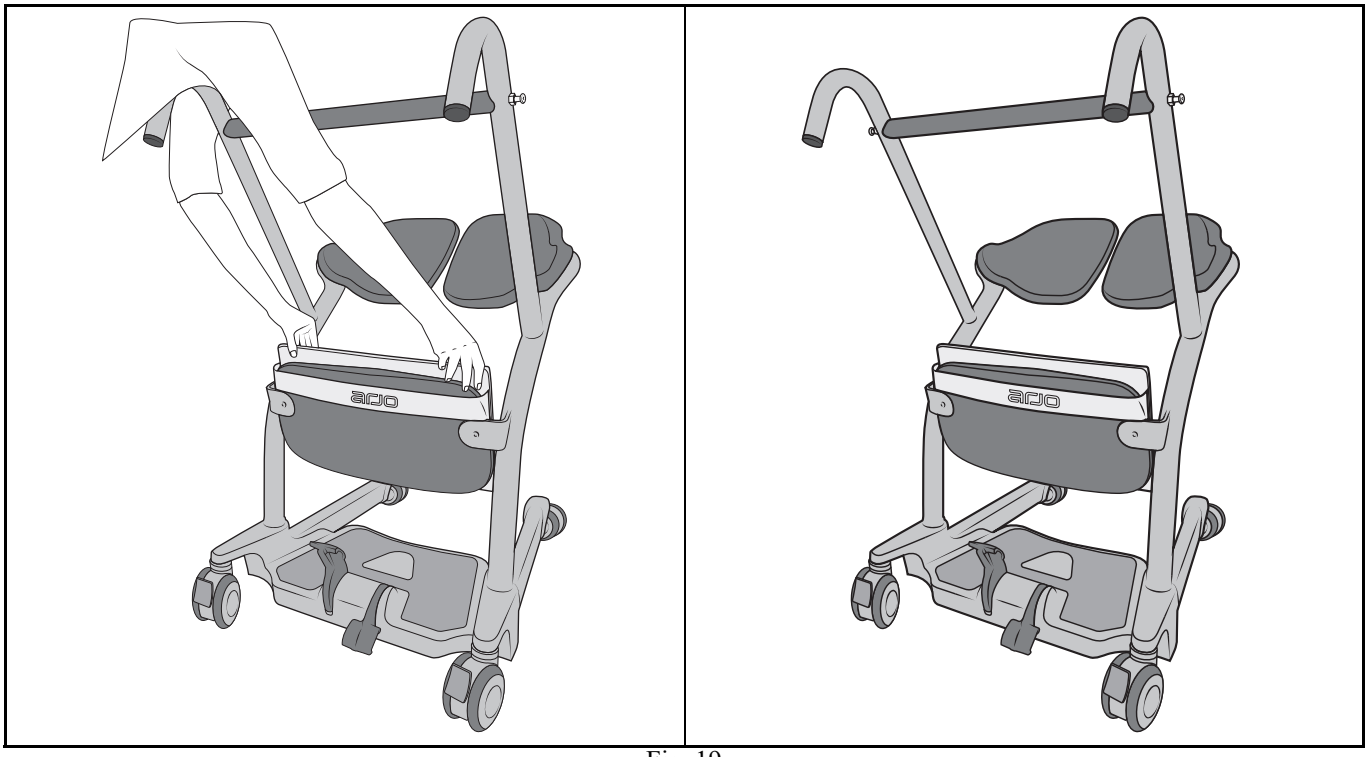

Fig. 19

Rimozione del cuscino poggiaginocchia

- Tirare il cuscino verso l'alto per sganciarlo dal poggiaginocchia.

Assistenza e manutenzione

Programma di manutenzione preventiva

Apparecchiatura soggetta a usura. Attenersi alle seguenti istruzioni e alle scadenze per la manutenzione indicate per garantire la conformità dell'apparecchiatura alle specifiche di fabbricazione originali. Effettuare le operazioni di assistenza e manutenzione di nel rispetto del seguente programma di manutenzione preventiva.

Gli interventi obbligatori devono essere effettuati da personale qualificato nel rispetto delle istruzioni riportate in questo manuale.

AVVERTENZA: la seguente tabella indica i controlli minimi di manutenzione raccomandati dal produttore. In alcuni casi bisogna effettuare controlli con maggiore frequenza. Continuare a utilizzare il dispositivo senza eseguire regolari controlli o quando viene rilevato un guasto compromette seriamente la sicurezza dell'utente e dei pazienti. Leggi e norme locali possono essere più rigide rispetto a quelle indicate dal produttore. Assistenza e manutenzione preventiva possono essere organizzate con il produttore. La manutenzione preventiva specificata in questo manuale può evitare incidenti e ridurre i costi di riparazione.

AVVERTENZA: la manutenzione relativa alla sicurezza e il servizio assistenza autorizzato devono essere effettuati da personale qualificato, adeguatamente formato sulle procedure di manutenzione previste da Arjo e munito della corretta attrezzatura. Il mancato rispetto di questi requisiti può provocare lesioni personali e/o compromettere la sicurezza dell'apparecchiatura.

Controlli di competenza dell'utente

Intervento/controllo	Prima di ogni uso	Ogni settimana	Ogni anno
Dispositivo di trasporto			
Ispezionare visivamente tutte le parti esterne. È necessario controllare tutte le funzioni per verificarne il corretto funzionamento, al fine di garantire che non si sia verificato nessun danno durante l'uso precedente.	**X**		
Verificare che non manchino componenti metallici e che non siano rotti.	**X**		**X**
Verificare che i pomelli del corsetto sul sollevapazienti non siano danneggiati o rotti.			**X**
Verificare che le ruote siano saldamente fissate allo chassis.		**X**	

Assistenza e manutenzione

Intervento/controllo	Prima di ogni uso	Ogni settimana	Ogni anno
Verificare che le ruote si muovano liberamente e che i due freni posteriori si azionino correttamente.	**X**		
Controllare regolarmente le ruote anteriori e posteriori per verificare la presenza di capelli o sporcizia; pulire se necessario.		**X**	
Esaminare tutte le parti esposte, in particolare quelle a diretto contatto con il corpo del paziente. Verificare che non vi siano fenditure o bordi taglienti che possono provocare lesioni al paziente o all'operatore o risultare antigienici. Sostituirle quando necessario e decontaminare.		**X**	
Controllare l'apertura delle gambe. Il meccanismo deve aprirsi liberamente senza che sia necessaria una forza eccessiva.		**X**	
Accertarsi che il materiale anti-scivolo sia ben incollato allo chassis. Se necessario, sostituirlo.			**X**
Controllare il meccanismo di apertura delle gambe sotto la base del sollevapazienti. Accertarsi che le parti mobili non siano troppo allentate e che siano prive di capelli e sporcizia.			**X**
Corsetto e componenti metallici			
Controllare tutti gli attacchi del corsetto per verificare se presentano segni di usura.	**X**		
Controllare che il materiale di cui è costituito il corsetto non sia usurato o deteriorato.	**X**		
Controllare se le cinghie del corsetto sono usurate.	**X**		
Controllare che la fibra non sia difettosa o allentata nelle zone cucite/incollate.	**X**		

NOTA: se il prodotto non funziona come previsto, contattare immediatamente il proprio rappresentante Arjo per l'assistenza.

Assistenza e manutenzione

Pulizia e disinfezione

AVVERTENZA: al fine di prevenire contaminazione crociata, attenersi sempre alle istruzioni di disinfezione riportate nelle presenti Istruzioni per l'uso (IFU).

Per pulire Sara Stedy:

1) Utilizzare un panno imbevuto d'acqua per rimuovere i maggiori residui.
2) Utilizzare un panno inumidito con acqua calda e un liquido detergente.
3) Strofinare l'apparecchiatura dall'alto verso il basso per rimuovere qualsiasi deposito di sporcizia.
4) Infine, con un panno pulito inumidito con acqua rimuovere ogni traccia di detergente.
5) Asciugare con un panno asciutto.

Per disinfettare Sara Stedy, pulire prima l'apparecchiatura, poi strofinarla con una soluzione contenente uno dei disinfettanti compatibili elencati di seguito:

Agenti disinfettanti	Sara Stedy	Metà sedile rotanti (imbottiture del sedile)	Poggia-ginocchia	Cuscino poggia-ginocchia
Ammonio quaternario ≤ 0,28% (2.800 ppm)	X	X	X	X
Alcol isopropilico ≤ 70%	X	X	X	X
Acido fenolico ≤ 1,56% (15.600 ppm)	X	X	X	X
Acido peracetico ≤ 0,25% (2.500 ppm)	X	X	X	X
Candeggina ≤ 1% (10.000 ppm)	X	X*	X*	X
Perossido di idrogeno ≤ 1,5%	X	X	X	X

*** L'utilizzo di questo agente nel tempo potrebbe provocare uno scolorimento.**

I metodi di disinfezione dovranno essere conformi alle direttive locali o nazionali (Decontaminazione dei dispositivi medici) a seconda della struttura sanitaria o del Paese di utilizzo.

In caso di dubbi, rivolgersi al responsabile del controllo delle infezioni.

Controllo e Manutenzione corsetti

Consultare la documentazione in dotazione con il corsetto.

Assistenza e manutenzione

Controllo annuale

Sara Stedy e i suoi accessori devono essere controllati una volta all'anno da un tecnico qualificato.

AVVERTENZA: per evitare lesioni e/o un prodotto non sicuro, le attività di manutenzione devono essere eseguite con la corretta frequenza da personale qualificato che utilizza strumenti e componenti adeguati e che è a conoscenza della procedura. Il personale qualificato deve essere in possesso di una formazione documentata nella manutenzione del presente dispositivo.

AVVERTENZA: per evitare lesioni agli occhi e alla pelle, utilizzare sempre occhiali e guanti protettivi. In caso di contatto, risciacquare abbondantemente con acqua. In caso di irritazioni a occhi o pelle, rivolgersi a un medico. Consultare sempre le Istruzioni per l'uso (IFU) e la scheda dati di sicurezza del disinfettante.

Risoluzione dei problemi

Guasto al sollevapazienti	Risoluzione
Scarsa manovrabilità	• Controllare che le ruote non siano danneggiate o usurate. • Rimuovere i capelli e la sporcizia dalle ruote.
Le gambe non si aprono o chiudono	• Controllare che il meccanismo di apertura delle gambe non sia danneggiato. Contattare Arjo per la sostituzione, se necessario.
Gambe difficili da aprire o chiudere	• Controllare che il meccanismo di apertura delle gambe non sia danneggiato. Contattare Arjo per la sostituzione, se necessario. • Il meccanismo di apertura delle gambe necessita di lubrificazione. Per richieste di assistenza, contattare Arjo.
Rumore durante l'apertura	• Il meccanismo di apertura delle gambe necessita di lubrificazione. Per richieste di assistenza, contattare Arjo.
Sedile difficile da aprire o chiudere	• Verificare la presenza di capelli o sporcizia nel perno del sedile. Pulire se necessario.

Etichette su Sara Stedy

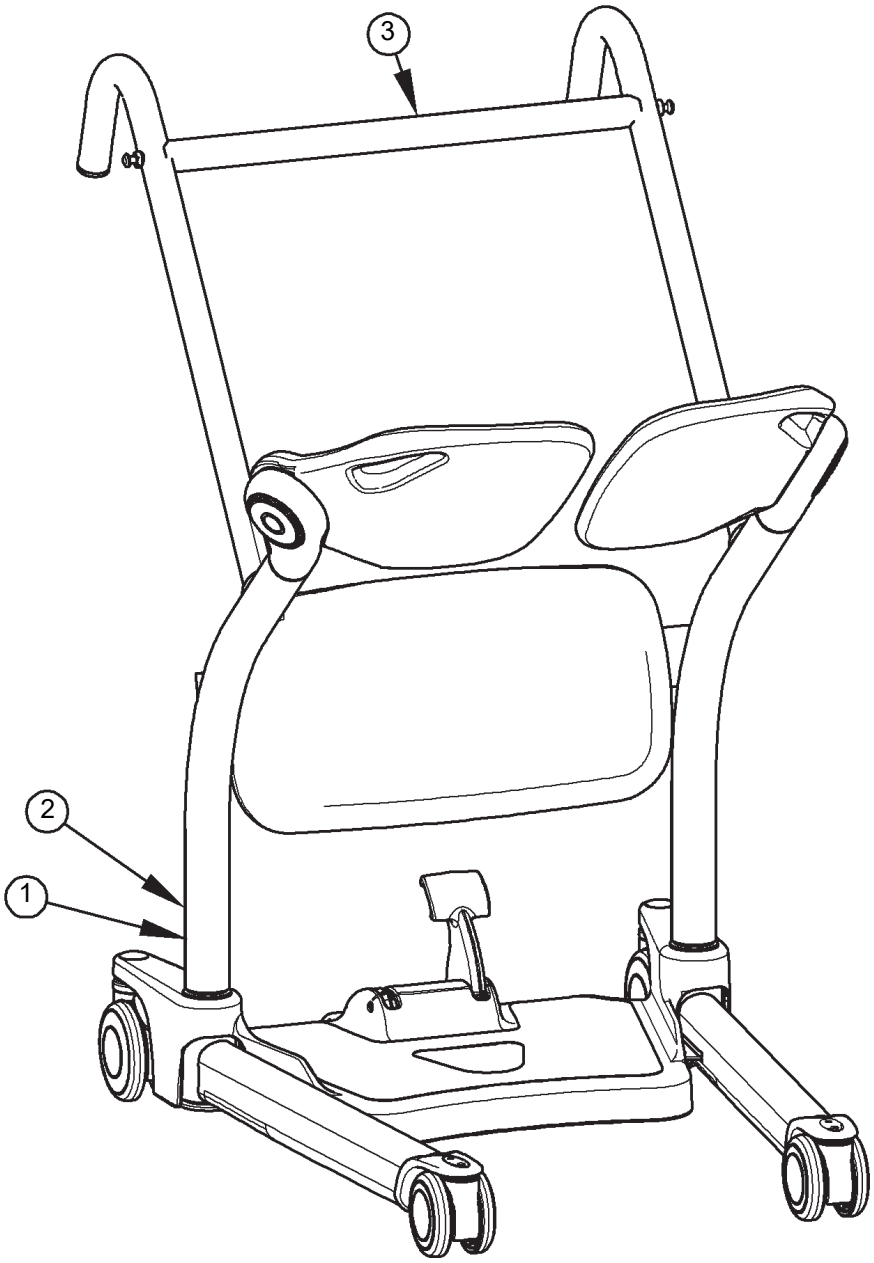

1) Etichetta con il numero di serie
2) Etichetta del prodotto
3) Nome del prodotto

Fig. 20

Specifiche tecniche

INFORMAZIONI SUL PRODOTTO	***Sara Stedy e Sara Stedy Compact***
Peso, Sara Stedy completo:	28,6 kg (63,1 lb)
Peso, Sara Stedy Compact completo:	28,0 kg (61,7 lb)
Capacità di sollevamento	182 kg (400 lb)
Raggio di sterzata	1.168 mm (46 in)
Requisiti minimi della porta di passaggio	630 mm (24,80 in)
Forza di azionamento pedale	<300 N
CONDIZIONI DI FUNZIONAMENTO E CONSERVAZIONE	
Range di temperature ambiente (sollevapazienti)	Funzionamento: da 10 °C a 40 °C (da +50 a +104 °F), Conservazione: da -40 a 70 °C (da -40 a +158 °F)
Intervallo di umidità relativa	Funzionamento: da 30 a 95%, Conservazione: da 0 a 90% senza condensa
Pressione atmosferica	Funzionamento: da 700 hPa a 1060 hPa, Conservazione: da 500 hPa a 1.060 hPa
SMALTIMENTO SICURO AFINE VITA	
Imballaggio	Legno e cartone ondulato, riciclabile.
Prodotto	Riciclare i componenti prevalentemente costituiti da vari tipi di metalli (contenenti oltre il 90% di metallo in peso), come le barre di sollevamento per corsetti, le barre perimetrali, i supporti per la posizione eretta, ecc. come metalli.
Corsetti	Smaltire i corsetti, compresi i rinforzi/stabilizzatori, il materiale dell'imbottitura e altri tessuti, polimeri o materiali plastici, ecc., come rifiuti combustibili.

Specifiche tecniche

Dimensioni sollevapazienti Sara Stedy

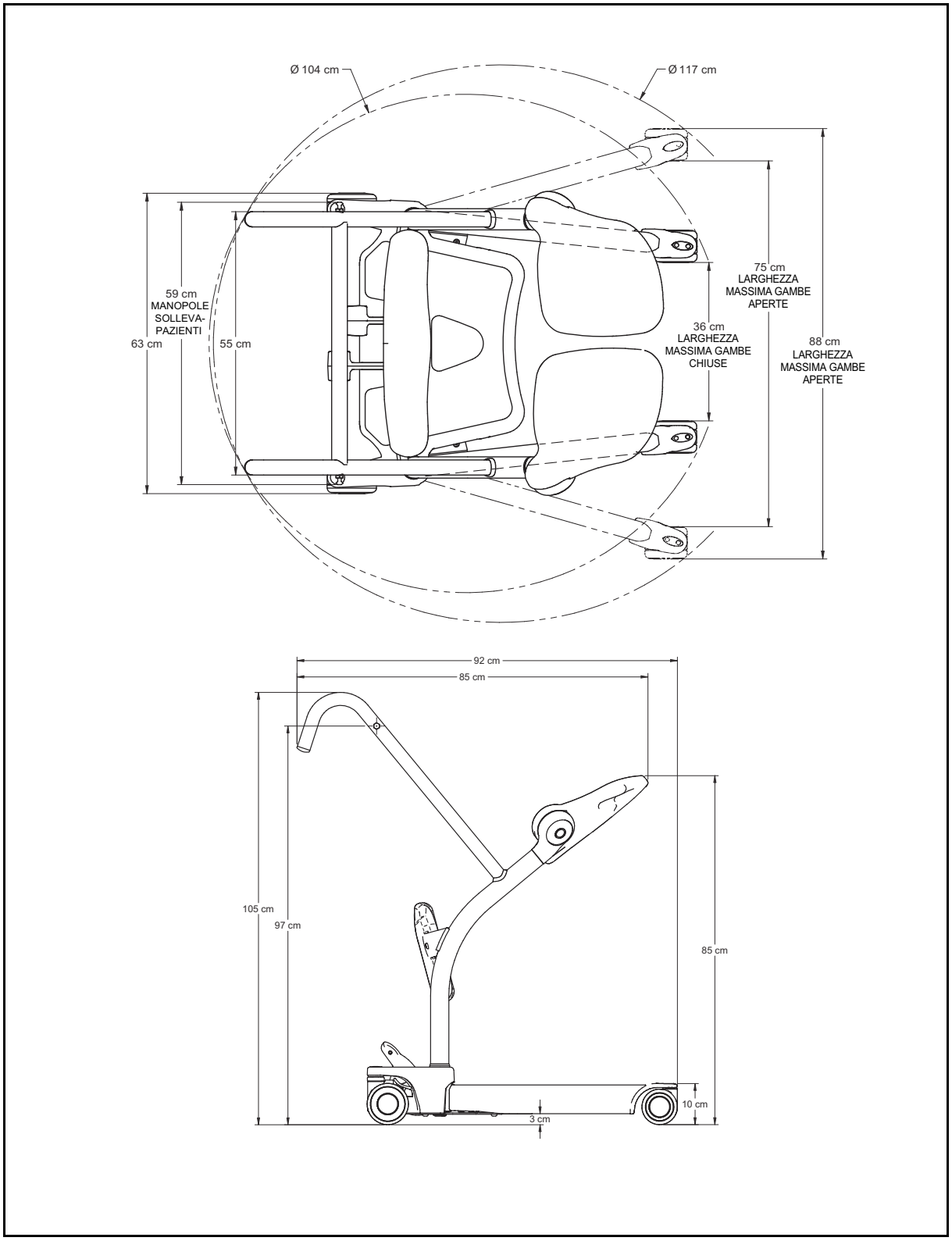

Fig. 21

Specifiche tecniche

Dimensioni sollevapazienti Sara Stedy Compact

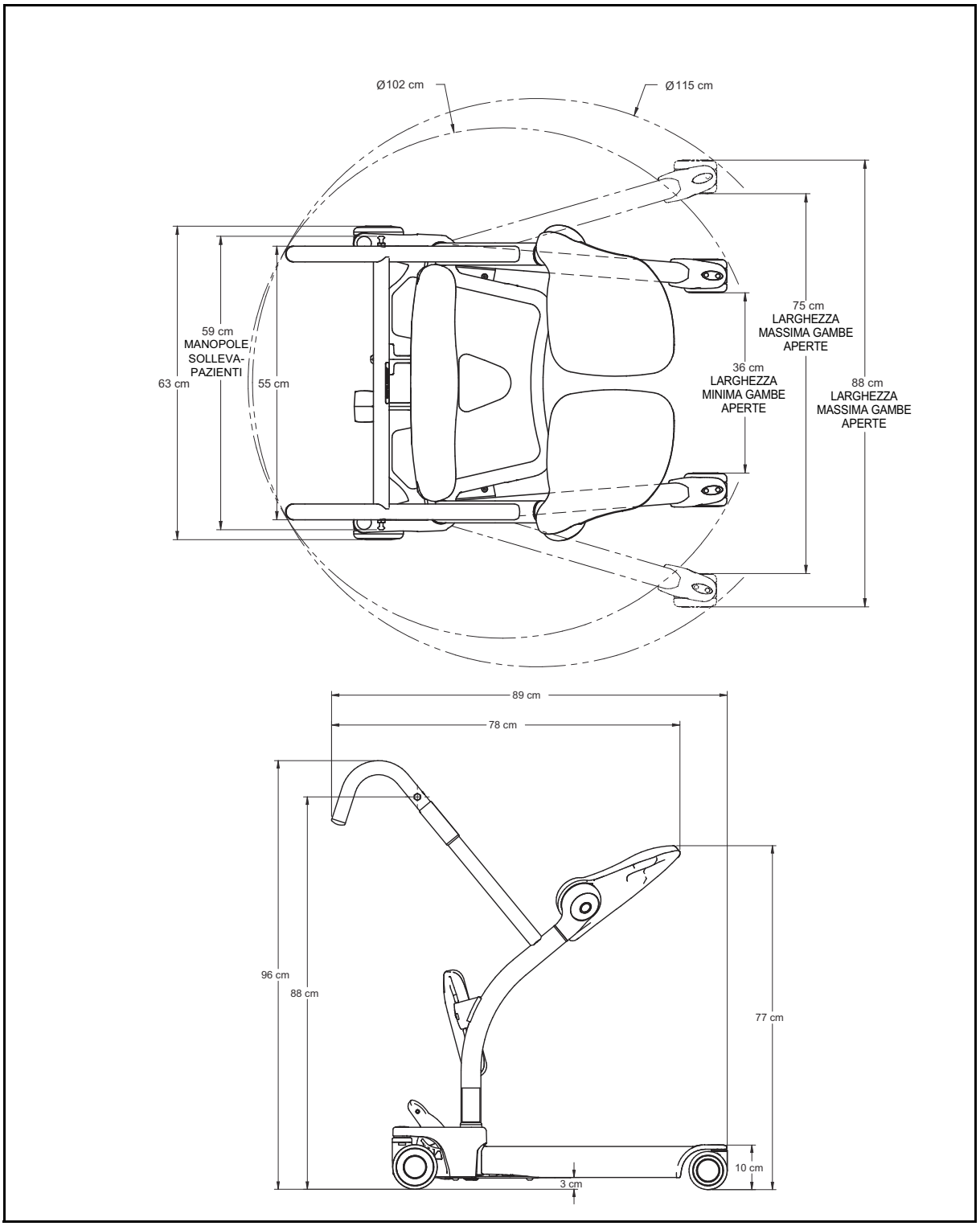

Fig. 22

Lasciato intenzionalmente in bianco

Lasciato intenzionalmente in bianco

Lasciato intenzionalmente in bianco

AUSTRALIA
Arjo Australia
Building B, Level 3
11 Talavera Road
Macquarie Park, NSW, 2113,
Australia
Phone: 1800 072 040

BELGIQUE / BELGIË
Arjo Belgium
Evenbroekveld 16
9420 Erpe-Mere
Phone: +32 (0) 53 60 73 80
Fax: +32 (0) 53 60 73 81
E-mail: info.belgium@arjo.com

BRASIL
Arjo Brasil Equipamentos Médicos Ltda
Rua Marina Ciufuli Zanfelice, 329 PB02
Galpão - Lapa
São Paulo – SP – Brasil
CEP: 05040-000
Phone: 55-11-3588-5088
E-mail: vendas.latam@arjo.com
E-mail: servicios.latam@arjo.com

CANADA
Arjo Canada Inc.
90 Matheson Boulevard West
Suite 350
CA-MISSISSAUGA, ON, L5R 3R3
Tel/Tél: +1 (905) 238-7880
Free: +1 (800) 665-4831
Fax: +1 (905) 238-7881
E-mail: info.canada@arjo.com

ČESKÁ REPUBLIKA
Arjo Czech Republic s.r.o.
Na Strzi 1702/65
140 00 Praha
Czech Republic
Phone No: +420225092307
E-mail: info.cz@arjo.com

DANMARK
Arjo A/S
Vassingerødvej 52
DK-3540 LYNGE
Tel: +45 49 13 84 86
Fax: +45 49 13 84 87
E-mail: dk_kundeservice@arjo.com

DEUTSCHLAND
Arjo GmbH
Peter-Sander-Strasse 10
DE-55252 MAINZ-KASTEL
Tel: +49 (0) 6134 186 0
Fax: +49 (0) 6134 186 160
E-mail: info-de@arjo.com

ESPAÑA
ARJO IBERIA S.L.
Poligono Can Salvatella
c/ Cabanyes 1-7
08210 Barberà del Valles
Barcelona - Spain
Telefono 1: +34 900 921 850
Telefono 2: +34 931 315 999

FRANCE
Arjo SAS
2 Avenue Alcide de Gasperi
CS 70133
FR-59436 RONCQ CEDEX
Tél: +33 (0) 3 20 28 13 13
Fax: +33 (0) 3 20 28 13 14
E-mail: info.france@arjo.com

HONG KONG
Arjo Hong Kong Limited
Room 411-414, 4/F, Manhattan Centre,
8 Kwai Cheong Road, Kwai Chung, N.T.,
HONG KONG
Tel: +852 2960 7600
Fax: +852 2960 1711

ITALIA
Arjo Italia S.p.A.
Via Giacomo Peroni 400-402
IT-00131 ROMA
Tel: +39 (0) 6 87426211
Fax: +39 (0) 6 87426222
E-mail: Italy.promo@arjo.com

MIDDLE EAST
Arjo Middle East FZ-LLC
Office 908, 9th Floor,
HQ Building,North Tower,
Dubai Science Park,
Al Barsha South
P.O. Box 11488, Dubai,
United Arab Emirates
Direct +971 487 48053
Fax +971 487 48072
Email: Info.ME@arjo.com

NEDERLAND
Arjo Nederland BV
Biezenwei 21
4004 MB TIEL
Postbus 6116
4000 HC TIEL
Tel: +31 (0) 344 64 08 00
Fax: +31 (0) 344 64 08 85
E-mail: info.nl@arjo.com

NEW ZEALAND
Arjo Ltd
34 Vestey Drive
Mount Wellington
NZ-AUCKLAND 1060
Tel: +64 (0) 9 573 5344
Free Call: 0800 000 151
Fax: +64 (0) 9 573 5384
E-mail: nz.info@Arjo.com

NORGE
Arjo Norway AS
Olaf Helsets vei 5
N-0694 OSLO
Tel: +47 22 08 00 50
Faks: +47 22 08 00 51
E-mail: no.kundeservice@arjo.com

ÖSTERREICH
Arjo Austria GmbH
Lemböckgasse 49 / Stiege A / 4.OG
A-1230 Wien
Tel: +43 1 8 66 56
Fax: +43 1 866 56 7000

POLSKA
Arjo Polska Sp. z o.o.
ul. Ks Piotra Wawrzyniaka 2
PL-62-052 KOMORNIKI (Poznań)
Tel: +48 61 662 15 50
Fax: +48 61 662 15 90
E-mail: arjo@arjo.com

PORTUGAL
Arjo em Portugal
MAQUET Portugal, Lda.
(Distribudor Exclusivo)
Rua Poeta Bocage n.º 2 - 2G
PT-1600-233 Lisboa
Tel: +351 214 189 815
Fax: +351 214 177 413
E-mail: Portugal@arjo.com

SUISSE / SCHWEIZ
Arjo Switzerland AG
Fabrikstrasse 8
Postfach
CH-4614 HÄGENDORF
Tél/Tel: +41 (0) 61 337 97 77
Fax: +41 (0) 61 311 97 42

SUOMI
Arjo Scandinavia AB
Riihitontuntie 7 C
02200 Espoo
Finland
Puh: +358 9 6824 1260
E-mail: Asiakaspalvelu.finland@arjo.com

SVERIGE
Arjo International HQ
Hans Michelsensgatan 10
SE-211 20 MALMÖ
Tel: +46 (0) 10 494 7760
Fax: +46 (0) 10 494 7761
E-mail: kundservice@arjo.com

UNITED KINGDOM
Arjo UK and Ireland
Houghton Hall Park
Houghton Regis
UK-DUNSTABLE LU5 5XF
Tel: +44 (0) 1582 745 700
Fax: +44 (0) 1582 745 745
E-mail: sales.admin@arjo.com

USA
Arjo Inc.
2349 W Lake Street Suite 250
US-Addison, IL 60101
Tel: +1 (630) 307-2756
Free: +1 (800) 323-1245
Fax: +1 (630) 307 6195
E-mail: us.info@arjo.com

JAPAN
Arjo Japan K.K.
東京都港区虎ノ門三丁目7 番8 号
ランディック第2 虎ノ門ビル9 階
Tel: +81 (0)3-6435-6401
Fax: +81 (0)3-6435-6402
E-mail: info.japan@arjo.com

At Arjo, we believe that empowering movement within healthcare environments is essential to quality care. Our products and solutions are designed to promote a safe and dignified experience through patient handling, medical beds, personal hygiene, disinfection, diagnostics, and the prevention of pressure injuries and venous thromboembolism. With over 6500 people worldwide and 65 years caring for patients and healthcare professionals, we are committed to driving healthier outcomes for people facing mobility challenges.

ArjoHuntleigh AB
Hans Michelsensgatan 10
211 20 Malmö, Sweden
www.arjo.com

001-12325-IT