取扱説明書

Sara Stedy
Sara Stedy Compact

001-12325-JP Rev 9 • 02/2023

arjo
EMPOWERING MOVEMENT

警告

怪我を避けるため、製品を使用する前に必ず本取扱説明書及び付属の文書をよくお読みください。

本取扱説明書を必ずお読み下さい

意匠方針と著作権
® および ™ は Arjo グループ会社に属する商標です。
© Arjo 2022.
当社の方針の一つは継続的改善を掲げているため、当社では事前の通知なしに設計・デザインを変更する権利を留保しています。
本書の内容の全部あるいは一部を Arjo の同意なしに複写することはできません。

目次

一般情報 5
はじめに 5
サービスおよびサポート 5
製造元情報 6
本取扱説明書で使用する定義 6
使用目的 6
患者 / 利用者のアセスメント 7
設置要件 7
耐用期間 7
Sara Stedy の説明 7
条件 8
機器の ID 8
梱包内容の確認 8
患者様の移乗に必要な職員数に関する方針 8
この取扱説明書の使い方 8
記号 9
安全の手順 10
一般的な注意事項 10
安全耐荷重 10
安全に関する重要事項 10
在宅環境に関する注意事項 11
製品の警告ラベル 11
部品記号表示 12
スリング 13
対応スリング 13
Sara Stedy の使用方法 14
スリング取付フックの使用 14
クッションシートの回転 14
脚部の開閉 15
リアキャスター上のブレーキ起動および解除 15
患者へのアプローチ 16
患者を移送する前に 16
患者移乗 17
椅子からの患者移動 17
椅子への患者移動 18
車椅子からの患者移動 19
車椅子への患者移動 20
ベッドからの患者移動 21
ベッドへの患者移動 22
トイレからの患者移動 23
トイレへの患者移動 24
トイレでの患者移動 24

目次

バックサポートストラップ 25
バックサポートストラップの使用 25
ニーパッドクッション（オプション品） 26
ニーパッドクッションの取り付け 26
ニーパッドクッションの取り外し 26
保守・点検とメンテナンス 27
メンテナンス計画 27
ユーザー点検 27
洗浄および消毒 29
スリングの点検および管理 29
年次点検 30
トラブルシューティング 31
Sara Stedy のラベル 32
技術仕様 33
Sara Stedy のリフト寸法 34
Sara Stedy Compact のリフト寸法 35

一般情報

このたびは Arjo Sara Stedy 床走行式リフトをお買い上げいただきありがとうございます。

Sara Stedy は、特に病院、介護施設およびその他のヘルスケア用に設計された高品質な製品シリーズの一つです。

当社はお客様のニーズにお応えするために、顧客のご施設のスタッフが Arjo 製品から最大のメリットを引き出せるよう、製品トレーニングも提供しております。

取扱説明書をよくお読みになり、 Arjo 設備機器の操作または保守に関するご質問があれば当社までご連絡ください。

医療機器もしくは福祉機器に関連して、顧客または患者に影響する重大な事象が発生した場合、ユーザまたは患者様は、その事象を医療機器製造元あるいは販売元に必ず報告してください。欧州連合では、ユーザは、重大な事象を居住する加盟国の所轄官庁にも報告してください。

はじめに

注記：本説明書では、Sara Stedy は Sara Stedy と Sara Stedy Compact の両方を意味します。

Sara Stedyを使用する前に、本取扱説明書を最後までお読みください。本マニュアルの情報は、本機の適正な操作と保守に重要不可欠であり、製品保護に有用であるとともに、満足できる性能を実現します。この取扱説明書には安全管理に関する重要な情報が含まれていますので、怪我を防止する為にも、よく読んで理解しておく必要があります。

警告：Arjo は、不適切な部品の使用に起因する可能性がある怪我を避けるため、Arjo が供給する機器および他のアプライアンスには、Arjo 指定の部品だけを使用する必要があることを勧告し警告いたします。承認を受けずに行った Arjo 装置の改造は、安全性を損なう恐れがあります。Arjo は、その製品に対して行なわれた未承認の変更の結果として生じる事故、事件またはパフォーマンス欠如に対して一切の責任を負わないものとします。

適用規格：ISO10535:2006

サービスおよびサポート

Sara Stedy は定期的に有資格担当者による保守点検を実施する必要があります。これにより製品の安全性と良好な機能が保証されます。本マニュアルの 「ケアおよび保守」セクションを参照してください。

一般情報

詳細については、本製品の長期安全性、信頼性および価値を最大化する包括的なサポートとサービスプログラムをご提供できる最寄の代理店までご連絡ください。交換部品に関しては、最寄の代理店までご連絡ください。

本説明書の複本は最寄の Arjo 代理店からご注文いただけます。注文の際は、*取扱説明書*の製品番号（扉ページを参照）および機器識別番号を記載してください。

製造元情報

この製品の製造元：

ArjoHuntleigh AB
Hans Michelsensgatan 10
211 20 Malmö,
SWEDEN（スウェーデン）

本取扱説明書で使用する定義

警告：

意味：これらの使用方法や注意事項をよく理解し、かつ従わなければ、使用者自身および利用者様の怪我の原因となることがあります。

注意：

意味：これらの注意事項に従わなければ、本製品の不具合を引き起こすことがあります。

注記：

意味：これは、本製品の正しい使用に関する重要な情報です。

使用目的

Sara Stedy は安全耐荷重 (SWL) 182 kg の移動式アクティブリフトです。本製品は、病院、長期ケア、介護施設、および個人宅を含む在宅ケア環境で、介助者をサポートすることを目的としています。

警告：怪我を避けるため、移乗は平坦で傾斜のない表面/床でのみでご使用いただき、Sara Stedy が転倒しないようにご注意ください。

Sara Stedy はハイスタンダードな製品であり、すばやく簡単に利用者を座位からその他の姿勢に移動または移乗できるように設計されています。長期間の座位または移動には使用しないでください。

Sara Stedy は、いす、車いす、ベットおよびトイレから / に患者を移動することを目的にしています。

また、創傷患者の着替え、失禁パッドの交換、体の洗浄のために患者を持ち上げるときの介助器として使用できます。

Sara Stedy はリハビリテーション訓練にも適しています。

本書では「患者」は自宅や長期介護施設の入居者、および移乗される人を指します。

Sara Stedy は、適切な訓練を受け、介助環境、手順に関する十分な知識があり、操作と取扱説明書の手順を順守できる介助者が使用してください。

Sara Stedy は本取扱説明書で指定された用途にのみ使用してください。それ以外の使用は禁止します。

一般情報

患者 / 利用者のアセスメント

介護者が本機器使用前に各患者 / 入居者を必ずアセスメントするよう、施設が定期的な日常アセスメント業務を確立することが推奨されます。

使用前に、介助者は患者 / 入居者の病状、身体的および精神的能力を必ず考慮する必要があります。

さらに患者 / 入居者は、以下の条件を満たしている必要があります。

- 体重は 182 kg (400 lb) 以下
- 介助なしで立つまたは最小限の補助で立つことができる
- 端座位ができる
  - 身長が 149-193cm の範囲である（Sara Stedy (NTB2000) の場合）
  - 身長が 138-172cm の範囲である（Sara Stedy (NTB3000) の場合）

警告：怪我を防止するため、Sara Stedy を使用する前に、有資格担当者によって患者様の健康状態および適性に関する臨床評価を実施する必要があります。

設置要件

設置要件はありません。

耐用期間

想定製品寿命は、耐用年数の最大期間です。

本説明書に記載されているお手入れと保守の手順に基づいてメンテナンスが実施されていることを前提に、特に明記していない限り、本製品の想定寿命年数は製造日から 10 年間です。

実際の製品寿命は、使用頻度や条件によって異なる可能性があります。

想定寿命については、有効なスリングの使用説明書を参照してください。

Sara Stedy の説明

本取扱説明書での「左」または「右」は、介助者が Sara Stedy の後に立ち、その進行方向を向いて本製品を押す場合における介助者の視点に基づくものです。

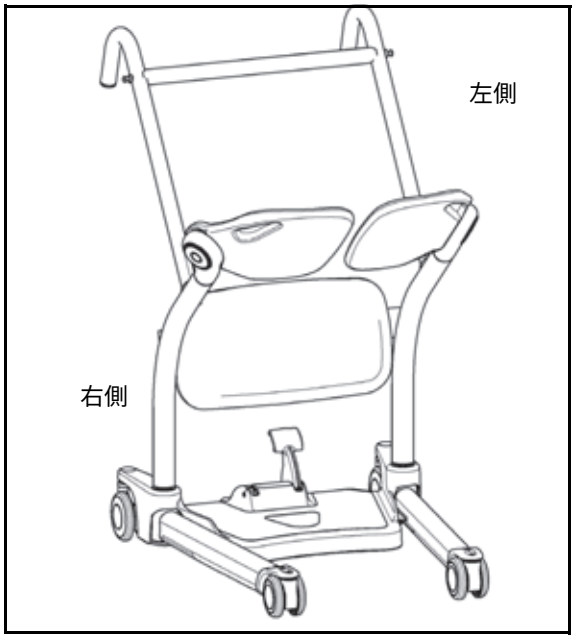

図 1

一般情報

条件

本製品は、本取扱説明書に従って定期点検を行い、本取扱説明書の 「予防メンテナンス計画」の項目で公表されている最低要件を満たすように保守を行う必要があります。

本ユニットのサービスおよび製品ケアは、Arjo の要件に従い、お客様が本ユニットを最初に使用する時点で開始する必要があります。本製品は、Arjo が意図した目的のみに使用し、かつ規定の範囲内で操作してください。Arjo の指定する交換部品のみを使用してください。

警告：患者の落下や部品の誤動作を防ぐために、想定耐用年数を超えて使用しないでください。耐用年数を超えると、メーカーは持ち上げおよび移乗支援について十分な安全性を保証できません。

機器の ID

本装置の識別番号（仕様番号、型番、シリアル番号）は、フレーム側部に貼付されている銘板上に表示されています。

梱包内容の確認

本機の受領時には、パッキングリストに基づい て出荷漏れがないことを確認するとともに、本 機を点検して輸送中に破損されていないことを 確認してください。破損がある場合には、直ちに運送業者に通知してクレームを提出してください。損害請求または発送ミスに関する全情報を最寄の Arjo 代理店に提示してください。破損部品の詳細説明とともに、上記のようにすべての機器識別番号およびグループ部品番号（適用する場合）もご提示ください。

患者様の移乗に必要な職員数に関する方針

Arjo の受動タイプと能動タイプのリフトは、 1 人の介助者で安全に患者移乗を行えるように設計されています。抵抗する患者や肥満、攣縮など患者によっては移動の際に介助者が 2 人必要な場合もあります。作業手順、患者数に基づく仕事量、環境、能力、および職員の熟練度・技能水準に基づいて、 1 人または 2 人の職員による患者移乗のいずれが適切かを判断することは、各施設または医療専門家の責任です。

この取扱説明書の使い方

本取扱説明書の情報は、製品の正しい取扱いと保守を行う上で必要になります。取扱説明書は、製品の保護や性能など、お客様が十分な情報を得られることを目的としています。本取扱説明書には患者様と介助者の安全にとって重要な情報が含まれているため、怪我を避けるためにも一読して理解してください。

完全に理解できない部分に関しては、最寄の Arjo 代理店までご連絡ください。

この取扱説明書は常に本リフトと一緒に保管して、必要に応じて参照してください。ここで確認した情報に従って、操作員全員が必ず定期的に本機の使用訓練を受けることを確実にしてください。

一般情報

記号

Symbol	記号の説明
	この記号には製造日を示す日付とメーカーの住所が付随します。
	欧州共同体統一法への適合を示す CE マーキング。
REF	この記号にはメーカーのカタログ番号が付いています。
SN	この記号にはメーカーの製造番号が付いています。
	この記号は、*取扱説明書*を参照するよう示唆します。
	この記号は、挟まれ事故の危険性があることを示します。
MD	本製品が EU 医療機器規則 2017/745 に準拠した機器であることを示します。
UDI	機器固有識別子 (UDI)

図 2

安全の手順

装置は安全手順に従って使用してください。

装置を使用する者も、本マニュアルの手順を通読して理解してください。

不明点がある場合には、最寄の Arjo 代理店までご連絡ください。

一般的な注意事項

これらの安全注意事項は、必ず機器とともに保管してください。

本機器を設置、操作、または整備する前に、*取扱説明書*を読んでください。

Sara Stedy は本取扱説明書で指定された用途にのみ使用してください。それ以外の使用は禁止します。

警告：スリングを使用する場合、けがを防ぐために、本取扱説明書の指示に従って、患者の身体にスリングを装着してください。

安全耐荷重

Sara Stedy は持ち上げ能力 182 kg (400 lb) に設計されています。

警告：落下防止のために、患者の体重が、使用する全ての製品あるいは付属品の安全耐荷重よりも軽いことを確認してください。

安全に関する重要事項

- リフト使用前には、必ず日常点検を行うことを推奨します。
- 常にハンドルを使用して、Sara Stedy を操作してください。脚部を押さないでください。
- 患者の移送前には、準備を怠らないようにしてください。

警告：機器が傾いて患者様が落下するのを防ぐため、段差、敷居、歩道など、キャスターが転がりにくい表面で機器を使用しないでください。

- 安全な歩行ペース（3 km/ 時または 0.8 m/ 秒）を超える速度でリフトを押さないでください。

安全の手順

- 電極、カテーテルまたは他の医療装置に接続されている患者の移動に対する適合性評価を、移送前に、有資格スタッフが実行する必要があります。
- この移動式患者向けリフトは、取扱説明書に従って訓練され、かつ、移送する患者を取り扱う資格を有する介助者が使用する必要があり、患者が自分で使用することはできません。これに従わない場合、患者様が転倒する可能性があります。
- 移送中の衝撃を避けてください。衝撃を与えると、Sara Stedy のフレームが損傷したり、強度が損なわれたりする可能性があります。これにより、リフトが転倒したり、患者様が落下する可能性があります。
- スリングはこのリフト用に設計されたものであり、患者の体重に耐え得ることを確認してください。
- スリングに損傷、裂け目、またはほつれがないことを確認してください。
- スリングストラップが良好な状態に保たれており、適正に装着されていることを確認してください。
- 判読困難な予防ラベルまたは指示ラベルは交換してください。

警告：移乗中に Sara Stedy が不安定になったり、重大な怪我が発生したりしないように、移乗をするときは必ず Sara Stedy にブレーキがかかっていることを確認してください。

警告：落下防止のために、患者が座る前に、両方のシートクッションが下に降りていることを確認してください。

警告：落下防止のため、移乗中は患者が確実に着座していることをご確認ください。

警告：けがを防止するため、患者のリハビリ活動のためにSara Stedyを使用する前に、有資格担当者によって患者の健康状態および適性に関する臨床評価を実施する必要があります。

警告：重傷を避けるため、Sara Stedy にいる間、患者は側方リーチ等のリーチ運動を制限する必要があります。

警告：落下を防ぐために、患者が長時間にわたって本製品の中に座る場合は、両方のシートが座位にあることを必ず確認してください。

注記：利用者が機器から降りるときには、シートを持ち上げて利用者を立たせる必要があるため、介助者はリハビリテーション活動中は定期的に患者の体力を評価する必要があります。

在宅環境に関する注意事項

警告：重傷を避けるため、絶対に Sara Stedy をお子様に操作させないでください。

注意：Sara Stedy は、動物に接触した後はしっかりと洗浄する必要があります。本製品の内側に入り込んだペットの毛は本製品の性能を低下させる可能性があります。

警告：本製品には、子供が飲み込んだり、吸引したりすると、深刻な危険がある小さな部品が含まれています。

製品の警告ラベル

本製品上すべてのラベルを点検してください。判読困難なすべてのラベルは注文して交換してください。

部品記号表示

Sara Stedy

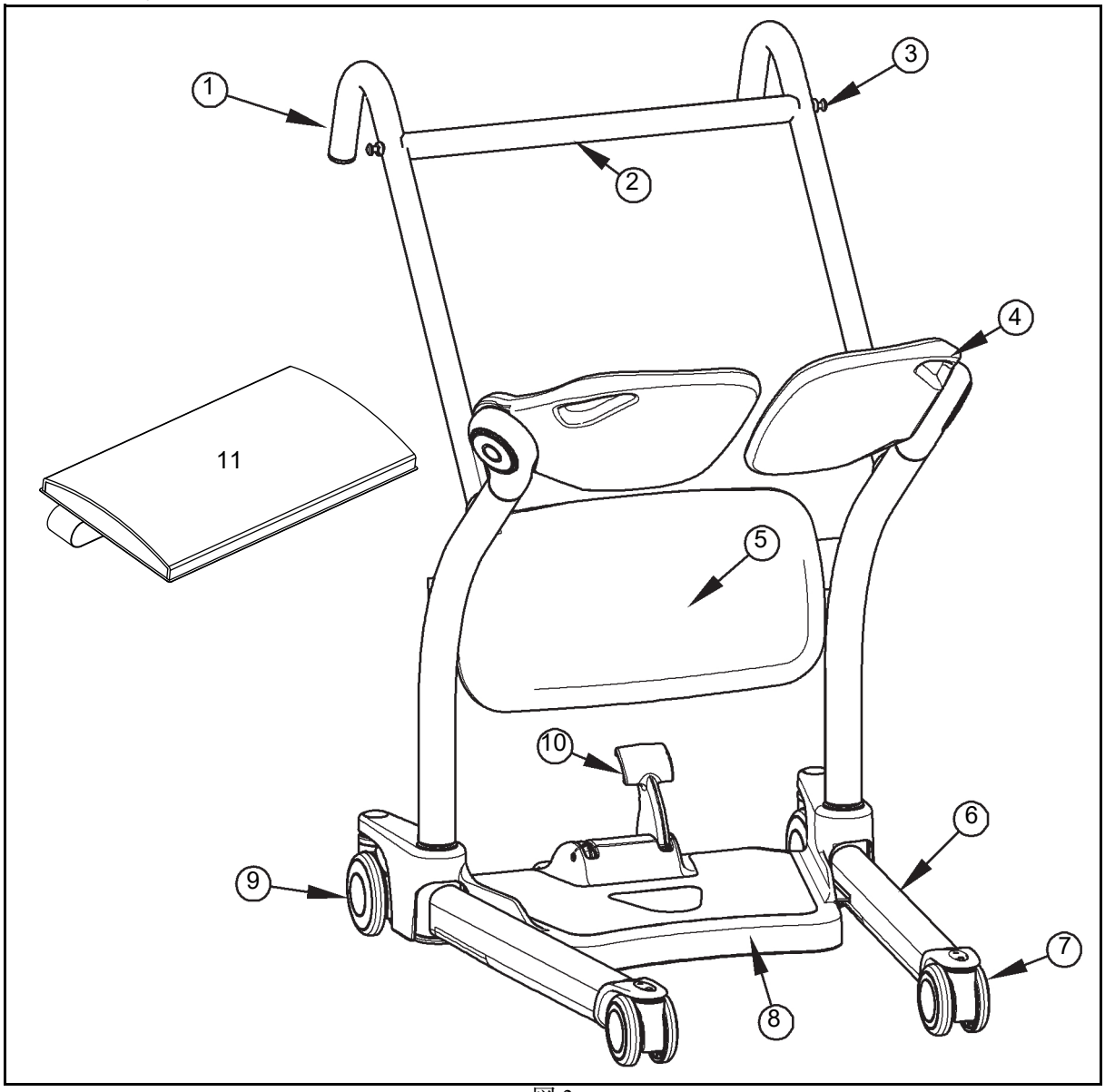

図 3

凡例

1) 移動用ハンドル
2) クロスバー / ハンドルバー
3) スリング取付ラグ
4) 旋回シート / パッド / クッション
5) 膝パッド
6) 脚部
7) 前部キャスター
8) フットボード / ベース
9) ブレーキ付きリアキャスター
10) 脚部回転フットレバー / ペダル
11) ニーパッドクッション

スリング

対応スリング

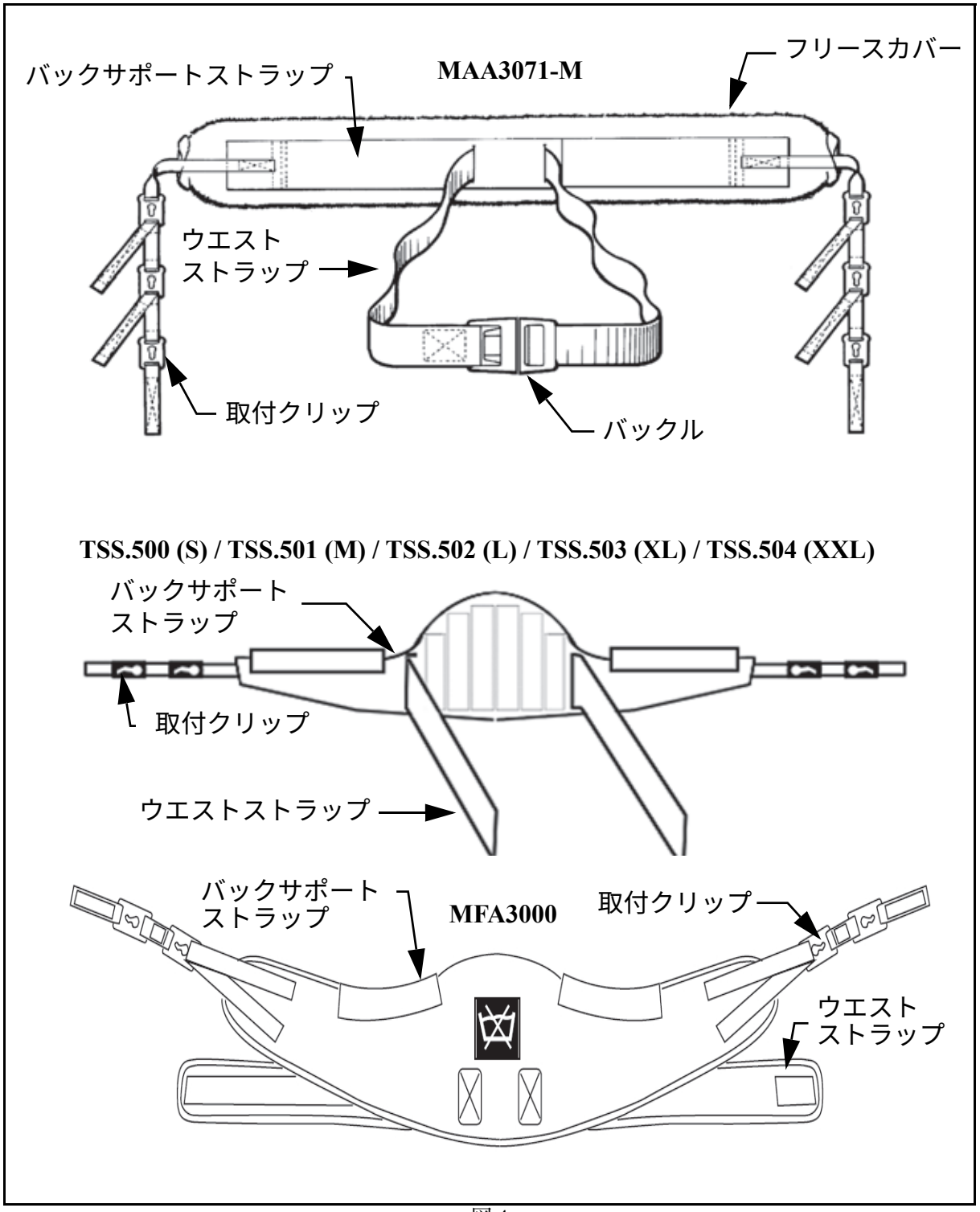

図 4

スリング使用の詳細については、スリングの付属文書を参照してください。

Sara Stedy の使用方法

注記：スリングの使用はオプションであり、患者の評価に基づいて使用の要否を判断してください。

スリング取付フックの使用

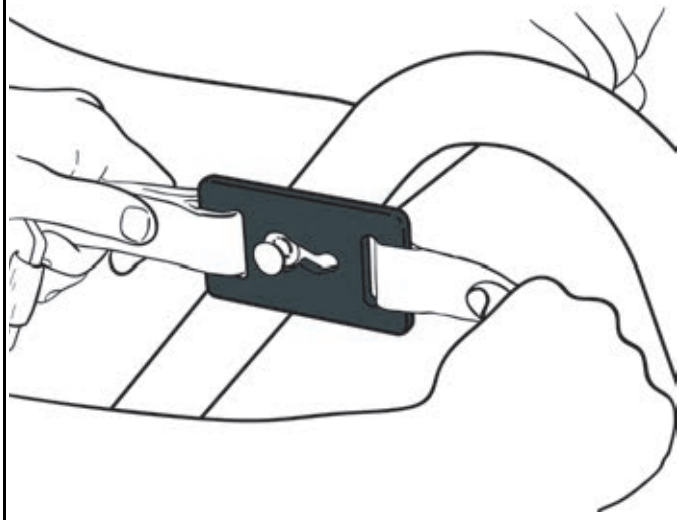

1) スリングに付いたクリップの穴を、取り付けフックに通します。

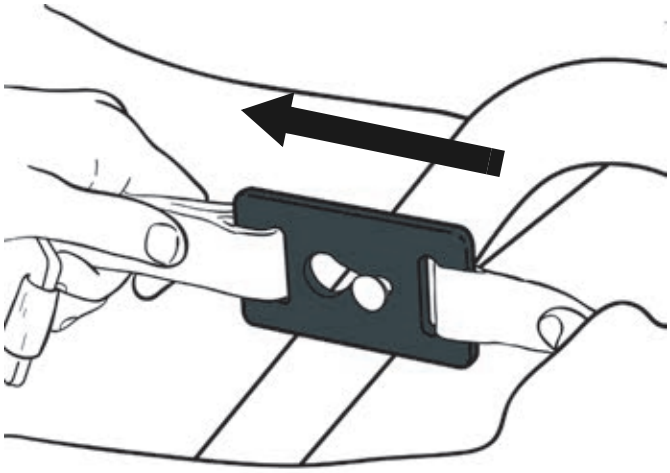

2) ストラップを横に引いて、取付クリップがフックの所定位置にロックします。

図 5

クッションシートの回転

1) シート上部のにあるハンドルを持ち、シートを持ちます。

2) シートを旋回させて上げるか、または患者の臀部下まで旋回させます。

警告：怪我を防ぐため、クッションシートを下向きに旋回させるときは、シートの旋回部分の近くに指を置かないでください。

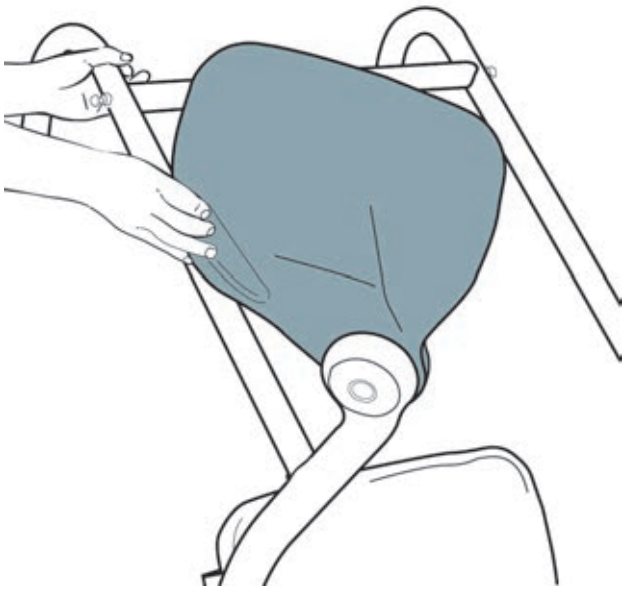

図 6

Sara Stedyの使用方法

脚部の開閉

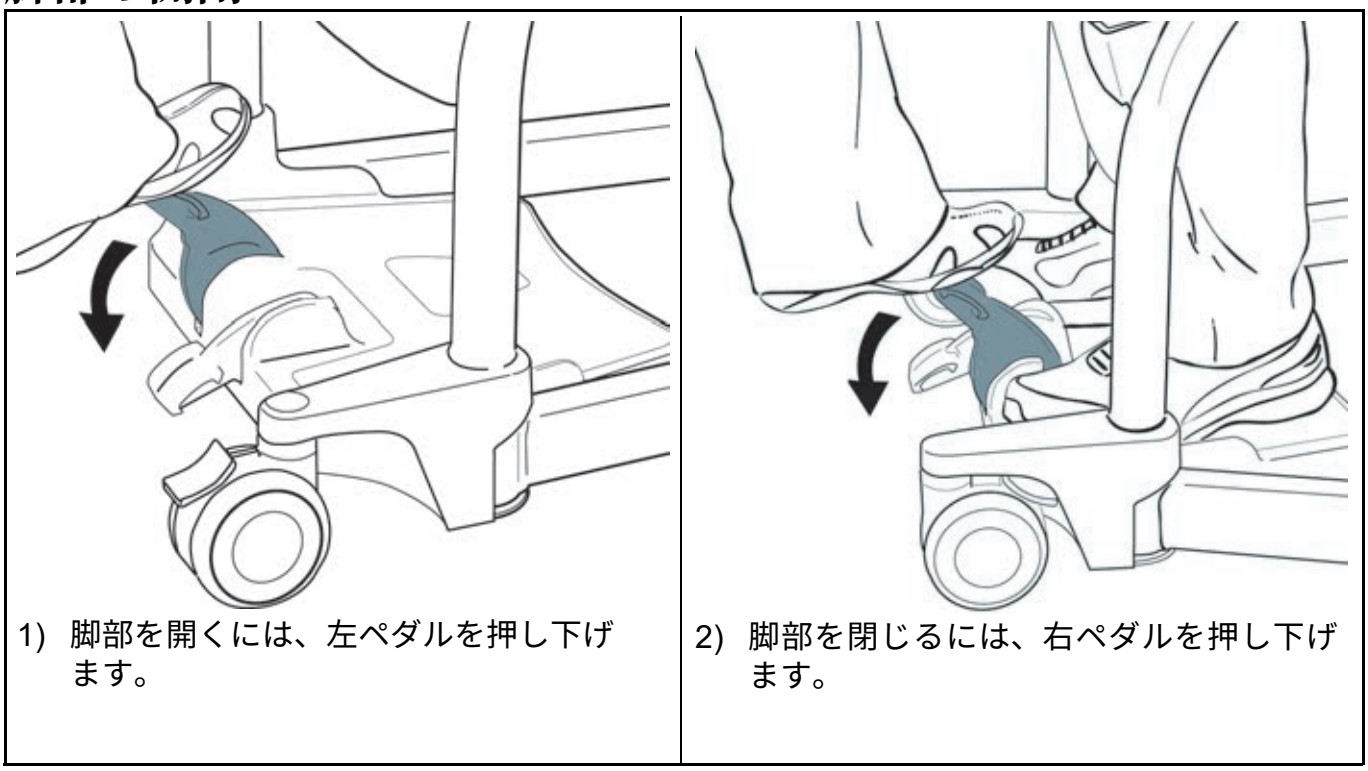

1) 脚部を開くには、左ペダルを押し下げます。

2) 脚部を閉じるには、右ペダルを押し下げます。

図 7

リアキャスター上のブレーキ起動および解除

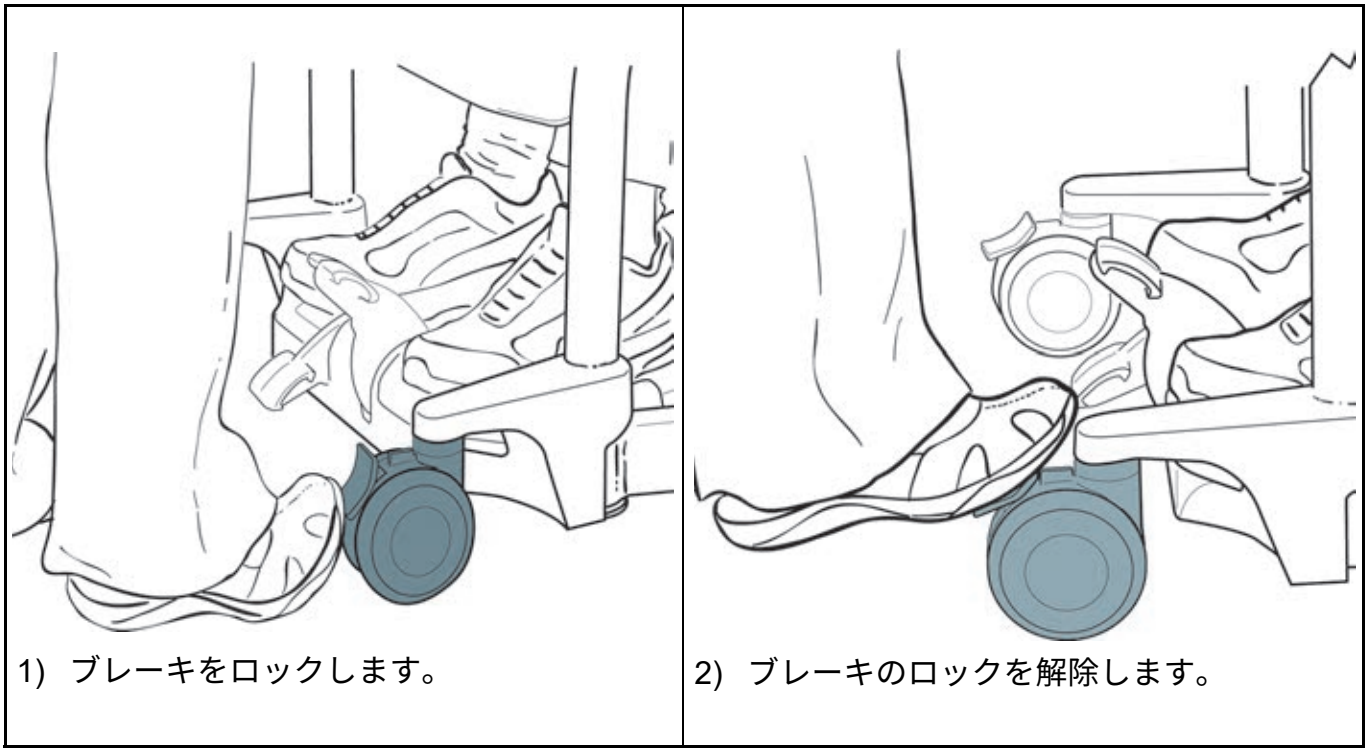

1) ブレーキをロックします。

2) ブレーキのロックを解除します。

図 8

Sara Stedyの使用方法

患者へのアプローチ

患者を移送する前に

- 今からすることを、必ず患者に事前に伝えてください。
- 患者がスリングを必要としていると判断される場合、適切な型式とサイズのスリングが手元にあることを確認してください。
- 患者を動かす前に、有資格専門家による評価を実施してください。

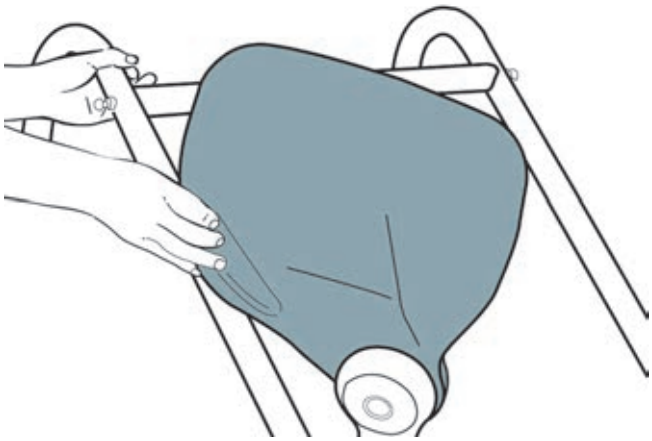

1) 2 つのシート半分を上に回転させます。

2) 必要に応じて、シャーシの脚部を開きます。患者に近づけます。

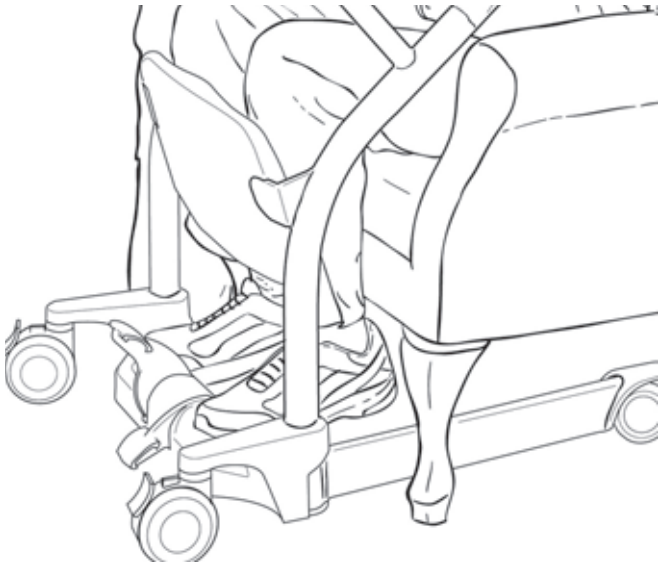

3) 患者の足がフットレストに置かれ、膝・脛パットに患者の膝がやさしく当たるように、 Sara Stedy を配置します。

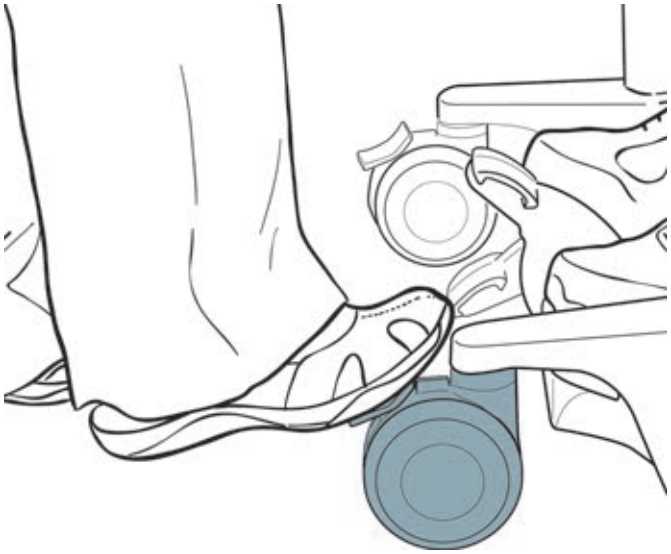

4) キャスターブレーキをかけます。

図 9

Sara Stedyの使用方法

患者移乗

椅子からの患者移動

- 立位ができるように患者を手助けし、または促します。
- 患者の膝は膝パッドと接触させた状態にして、移動中は患者をシート上に座らせてください。

 1) 患者にハンドルバーを握らせ、それを利用して立たせます。	 2) 2 つのシートを下に旋回させます。
 3) 患者に座るよう促します。	 4) ブレーキを解除して、移動を開始します。

図 10

Sara Stedyの使用方法

椅子への患者移動

- 座位ができるように患者を手助けし、または促します。
- 患者の膝は膝パッドと接触させた状態にして、移動中は患者をシート上に座らせてください。

1) 患者をトイレまで連れて行き、ブレーキをかけます。

2) 患者に立つように促します。

3) 2 つのシートを上に旋回させます。

4) 患者にハンドルバーを握らせ、座るように促します。

図 11

Sara Stedyの使用方法

車椅子からの患者移動

- 車椅子のブレーキを必ずかけます。
- 立位ができるように患者を手助けし、または促します。
- 患者の膝は膝パッドと接触させた状態にして、移動中は患者をシート上に座らせてください。

 1) 患者をハンドルバーにつかまらせ、それを利用して立たせます。	 2) 2 つのシートを下に旋回させます。
 3) 患者に座るよう促します。	 4) ブレーキを解除して、移動を開始します。

図 12

Sara Stedyの使用方法

車椅子への患者移動

- 車椅子のブレーキを必ずかけます。
- 座位ができるように患者を手助けし、または促します。
- 患者の膝は膝パッドと接触させた状態にして、移動中は患者をシート上に座らせてください。

 1) 患者を椅子まで連れて行き、ブレーキをかけます。	 2) 患者に立つように促します。
 3) 2つのシートを上に旋回させます。	 4) 患者にハンドルバーを握らせ、座るように促します。

図 13

Sara Stedyの使用方法

ベッドからの患者移動

- 立位ができるように患者を手助けし、または促します。
- 患者の膝は膝パッドと接触させた状態にして、移動中は患者をシート上に座らせてください。

1) 患者をクロスバーにつかまらせ、それを利用して立たせます。

2) 2 つのシートを下に旋回させます。

3) 患者に座るよう促します。

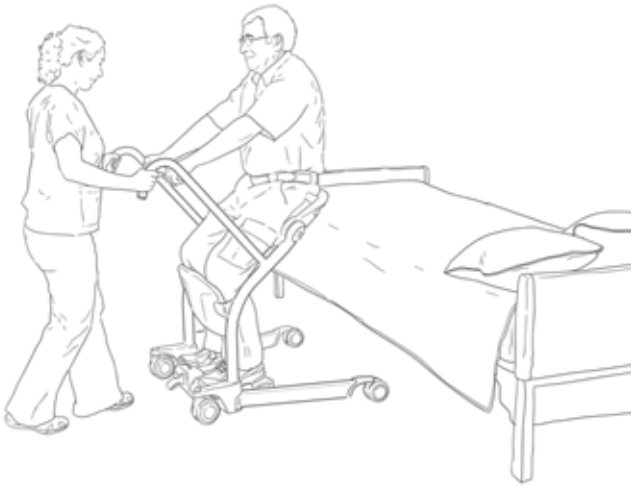

4) ブレーキを解除して、移動を開始します。

図 14

Sara Stedyの使用方法

ベッドへの患者移動

- 座位ができるように患者を手助けし、または促します。
- 患者の膝は膝パッドと接触させた状態にして、移動中は患者をシート上に座らせてください。

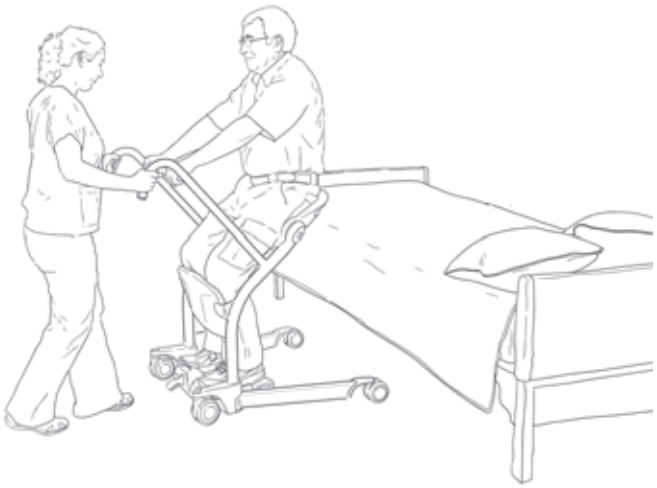

1) 患者をベッドまで連れて行き、ブレーキをかけます。

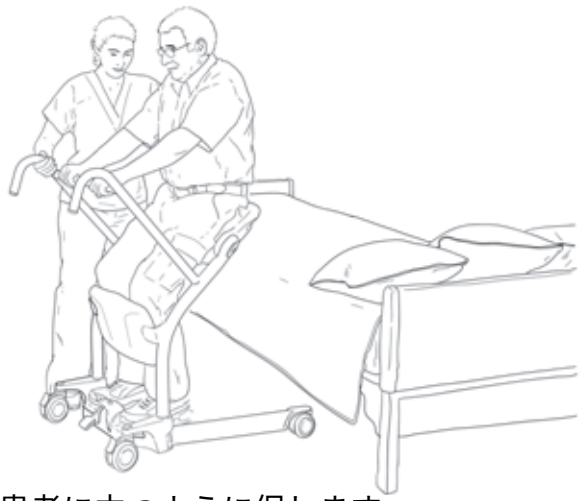

2) 患者に立つように促します。

3) 2 つのシートを上に旋回させます。

4) 患者にハンドルバーを握らせ、座るように促します。

図 15

Sara Stedyの使用方法

トイレからの患者移動

- 立位ができるように患者を手助けし、または促します。
- 患者の膝は膝パッドと接触させた状態にして、移動中は患者をシート上に座らせてください。

 1) 患者をハンドルバーにつかまらせ、それを利用して立たせます。	 2) 2 つのシートを下に旋回させます。
 3) 患者に座るよう促します。	 4) ブレーキを解除して、移動を開始します。

図 16

Sara Stedyの使用方法

トイレへの患者移動

- 座位ができるように患者を手助けし、または促します。
- 患者の膝は膝パッドと接触させた状態にして、移動中は患者をシート上に座らせてください。

1) 患者をトイレまで連れて行き、ブレーキをかけます。

2) 患者に立つように促します。

3) 2 つのシートを上に旋回させます。

4) 患者にハンドルバーを握らせ、座るように促します。

図 17

トイレでの患者移動

- 患者が所定の位置に移動したら、キャスターブレーキをかけ、患者に立つように指示します。
- 必要に応じて患者の衣服を脱がし、シートを上に旋回させて、患者が自分自身で便座の上に座れるようにします。 Sara Stedy はサポートフレームとして、患者の自信を高めます。

Sara Stedyの使用方法

バックサポートストラップ

バックサポートストラップの使用

患者にさらなる自信とサポートを与えることが有益である場合、このアクセサリーの使用をお勧めします。バックサポートストラップの使用方法：

- ストラップを腰回りから約 50 mm （2 インチ）上に置きます。
- サポートストラップを接続するときに、患者を前方に引っ張りすぎないように注意してください。

1) ストラップを腰回りから 50 mm （2 インチ）上に配置します。

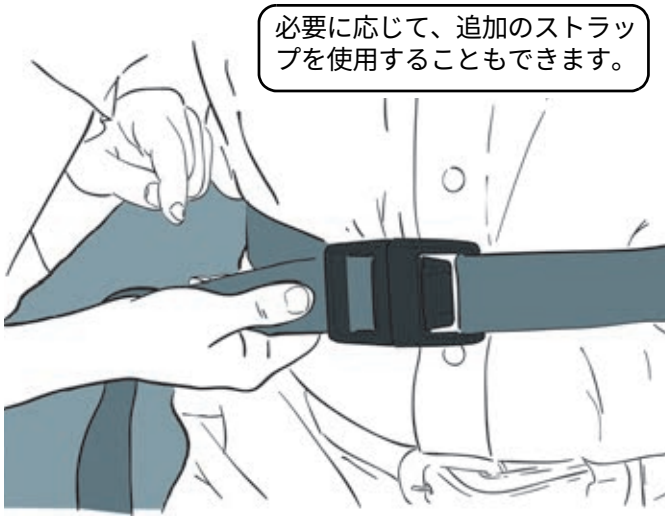

2) スリングのベルトクリップを調整します。

3) サポートストラップをフレーム上のラグに接続します。

4) 患者の身体はスリング内で適切な位置にポジショニングされます。

図 18

Sara Stedyの使用方法

ニーパッドクッション （オプション品）

このアクセサリは、パッドの追加が効果的と思われる場合にご利用ください。

ニーパッドクッションの取り付け

- ニーパッドクッションは、パッド面が患者の膝に当たるよう装着します。Arjo ロゴが正しく見えるようニーパッド裏側にストラップを巻き付け、しっかり装着してください。

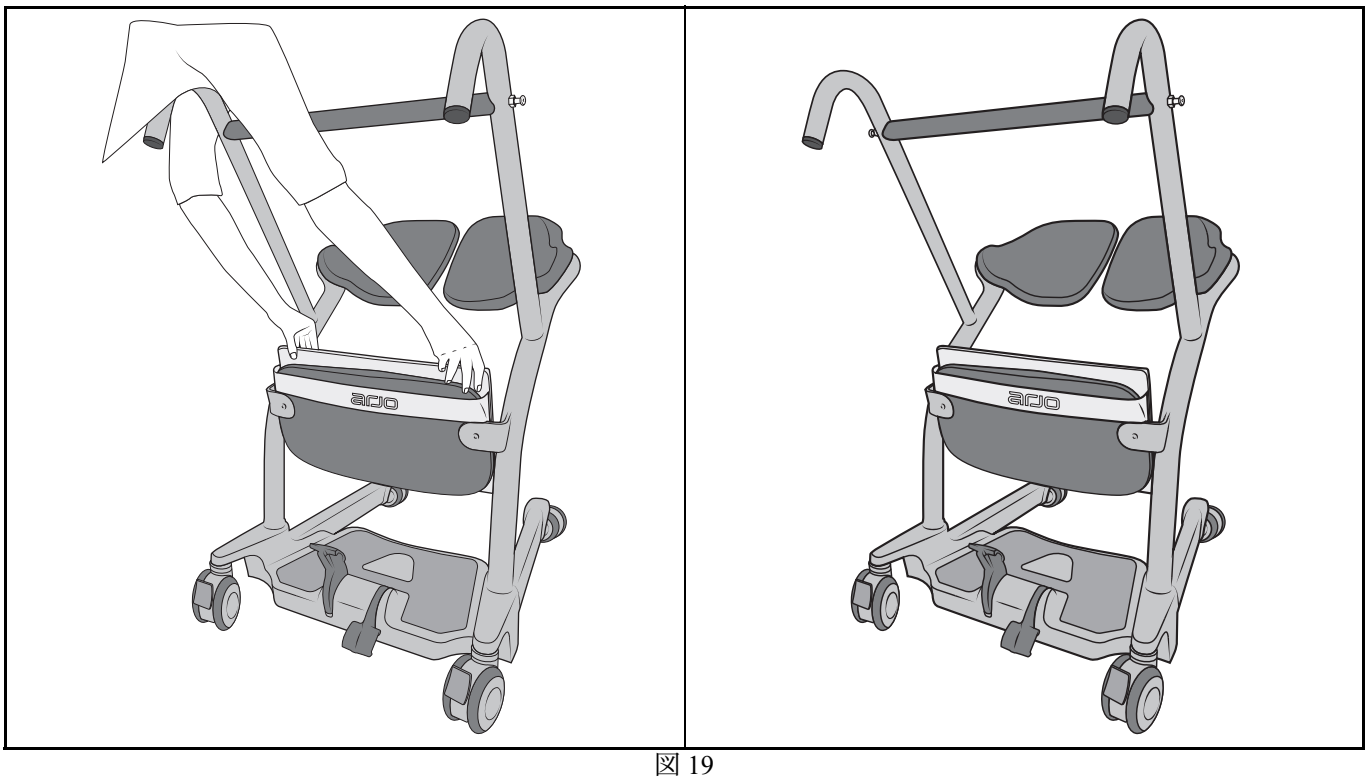

図 19

ニーパッドクッションの取り外し

- クッションを上方向に引き、本体から外します。

保守・点検とメンテナンス

メンテナンス計画

本製品は損傷しやすいので、当初の製造基準を保つため、以下の保守手順を指定時に行う必要があります。「管理と保守・メンテナンス」は、以下の「メンテナンス計画」に従い、行ってください。

これらの顧客義務は、この取扱説明書の注意事項に従って有資格者が行う必要があります。

警告：以下のチェツクリストに記載のメンテナンスは、メーカーが推奨する最低限度です。一部の地域では、より頻繁に点検を行う必要があります。定期的に検査することなく、あるいは不具合が見つかりながら本製品を使用し続けると、使用者および患者の安全を著しく危険にさらすことになります。地方自治体の条例および基準は、製造メーカーの基準よりもさらに厳しい場合があります。サービスおよびメンテナンスは製造メーカーに依頼することが可能です。この取扱説明書で規定されているメンテナンスを行うことで、事故を防止するとともに、修理コストを低減させることができます。

警告：安全性に関する保守および認定サービスは、 Arjo による保守サービス手順の十分な訓練を受けており適正なツールを備えた有資格者によって行われなくてはなりません。これらの要件が満たされない場合は、人身事故および / または危険な製品の状態になる可能性があります。

ユーザー点検

処置/チェック	毎回の使用前	毎週	1 年ごと
搬送機器			
すべての外部部品について、目視点検を行います。以前の使用時に損傷が発生していないことを確認するために、全機能が正しく動作するかテストを行う必要があります。	**X**		
欠損ハードウェアまたは破損部品がないことを点検します。	**X**		**X**
リフトのスリングラグに損傷や亀裂がないか点検します。			**X**
キャスターがシャーシにしっかり固定されているか確認します。		**X**	
キャスターがすべてスムーズに回転し、２つのリアブレーキが作動することを確認してください。	**X**		

保守・点検とメンテナンス

処置/チェック	毎回の使用前	毎週	1 年ごと
前方および後方キャスターに髪や破片がないか、定期的に点検します。必要に応じて、清掃します。		**X**	
すべての露出部分、特に患者の身体が接触する部分を点検します。患者またはユーザの傷害の原因となる亀裂や尖った部分ができていないか、また非衛生的になっていないか確認してください。必要に応じて交換し、除染します。		**X**	
脚部の開き方を点検します。機構は、過度の力を加えなくても、自由に開閉できる必要があります。		**X**	
滑り止め材がシャーシにしっかりと接着されていることを確認してください。必要に応じて交換			**X**
リフトのベース部分下にある脚部開閉機構を点検します。可動部品に過度のゆるみがなく、毛髪やゴミが入り込んでいないことを確認してください。			**X**
スリングおよび金具類			
すべてのスリング付属部品磨耗の兆候をチェックします。	**X**		
スリング素材の摩耗や劣化を点検します。	**X**		
スリングストラップの摩耗を点検致します。	**X**		
「縫合部」の欠陥 や糸のほつれを点検します。	**X**		

注記：本製品が正常に作動しない場合は、すぐに最寄の Arjo 代理店にご連絡の上、支援を要請してください。

保守・点検とメンテナンス

洗浄および消毒

警告：二次感染を防ぐために、常に本取扱説明書の消毒の手順に従ってください。

Sara Stedy の洗浄方法：

1) 水に浸した布で余分な汚れを拭き取ります。
2) 温水と洗浄液で湿らせた布を使用してください。
3) すべての残留物を除去しながら、装置を上から下に拭いてください。
4) きれいな水で湿らせた清潔な布を使用して、すべての洗浄液をふきとります。
5) 乾いた布できれいに拭き取ってください。

Sara Stedy を消毒するには、まず機器を清掃してから、互換性のある次の消毒剤のいずれかを含む溶液で拭いてください。

消毒剤	Sara Stedy	旋回式はね上げピボットシート（シートパッド）	膝パッド	ニーパッドクッション
第四級アンモニウム ≤ 0.28% (2,800 ppm)	X	X	X	X
イソプロピルアルコール≤ 70%	X	X	X	X
フェノール ≤ 1.56% (15,600 ppm)	X	X	X	X
過酢酸 ≤ 0.25% (2,500 ppm)	X	X	X	X
漂白剤 ≤ 1% (10,000 ppm)	X	X*	X*	X
過酸化水素 ≤ 1.5%	X	X	X	X

*** 本剤を使用した場合、時間とともに変色する場合があります。**

消毒方法は、医療施設または使用国に応じた地域または国のガイドライン（医療機器の洗浄）に準拠する必要があります。

ご不明な点は、地域の感染管理担当者にご相談ください。

スリングの点検および管理

スリングに同梱されている文書を参照してください。

保守・点検とメンテナンス

年次点検

Sara Stedy とそのアクセサリーは、有資格技術者によって１年に１回点検される必要があります。

警告：怪我の防止及び製品を安全に使用するため、正しい工具、部品及び手順の知識を有する、有資格担当者により適切な頻度でメンテナンス作業を実施しなければなりません。有資格担当者は、本製品の研修履歴を記録する必要があります。

警告：目と皮膚の怪我を防ぐために、保護用めがねと手袋を必ず装着してください。万が一付着した場合、大量の水で洗い流してください。目や皮膚が炎症を起こしている場合、医師にご相談ください。消毒薬の取扱説明書と製品安全データシートを必ずお読みください。

トラブルシューティング

リフトの問題	解像度
機動性不良	• キャスターに損傷や損耗がないか点検します。 • キャスターから毛髪やゴミを取り除きます。
脚部が開閉しない	• 脚部の開閉メカニズムに損傷がないか点検します。必要な場合は Arjo にご連絡の上、交換を依頼してください。
脚部が開閉しずらい	• 脚部の開閉メカニズムに損傷がないか点検します。必要な場合は Arjo にご連絡の上、交換を依頼してください。 • 脚部の開閉には潤滑剤が必要です。 Arjo のサービス担当者にお問い合わせください。
開閉時の騒音	• 脚部の開閉には潤滑剤が必要です。 Arjo のサービス担当者にお問い合わせください。
シートが開閉しずらい	• シート回転部に毛髪やゴミがないか点検します。必要であれば清掃します。

Sara Stedy のラベル

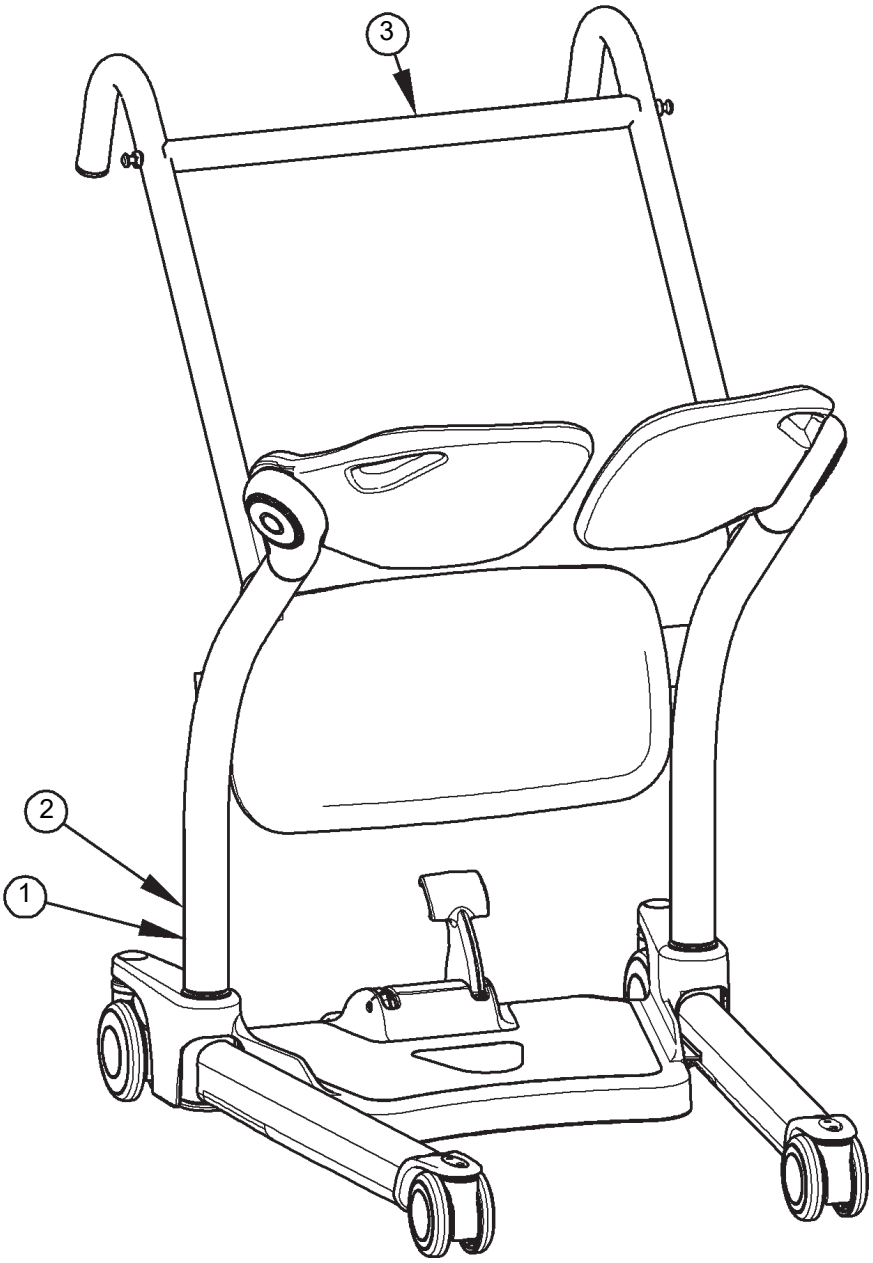

1) シリアル番号ラベル
2) 製品ラベル
3) 製品名

図 20

技術仕様

製品情報	**Sara Stedy および Sara Stedy Compact**
Sara Stedy の総重量：	28.6kg (63.1lb)
Sara Stedy Compact の総重量：	28.0kg (61.7lb)
最大安全耐荷重	182kg (400lb)
回転半径	1168 mm (46 in)
移動に必要なドア幅	630 mm
ペダル操作に必要な力	< 300 N
操作条件と保管条件	
周囲温度の範囲 （リフト）	操作：10 ° ～ 40 °C (+50 ～ +104 °F)、 保管：- 40 ° ～ 70 °C (-40 ～ 158 °F)
相対湿度の範囲	操作：30 ～ 95 %、 保管時：0 ～ 90 % 結露がないこと
大気圧の範囲	操作：700 ～ 1060 hPa、 保管：500 ～ 1060 hPa
使用終了後の安全な廃棄	
梱包	木材および段ボール箱、リサイクル可
製品	スリングバー、レール、レール保持部材のような主にさまざまな金属で構成される部品 （重量で 90% 以上が金属）は、金属としてリサイクルしてください。
スリング	補強材、安定材、緩衝材およびその他の繊維またはポリマー、プラスチック材等を含むスリングは、可燃性廃棄物に分類してください。

技術仕様

Sara Stedy のリフト寸法

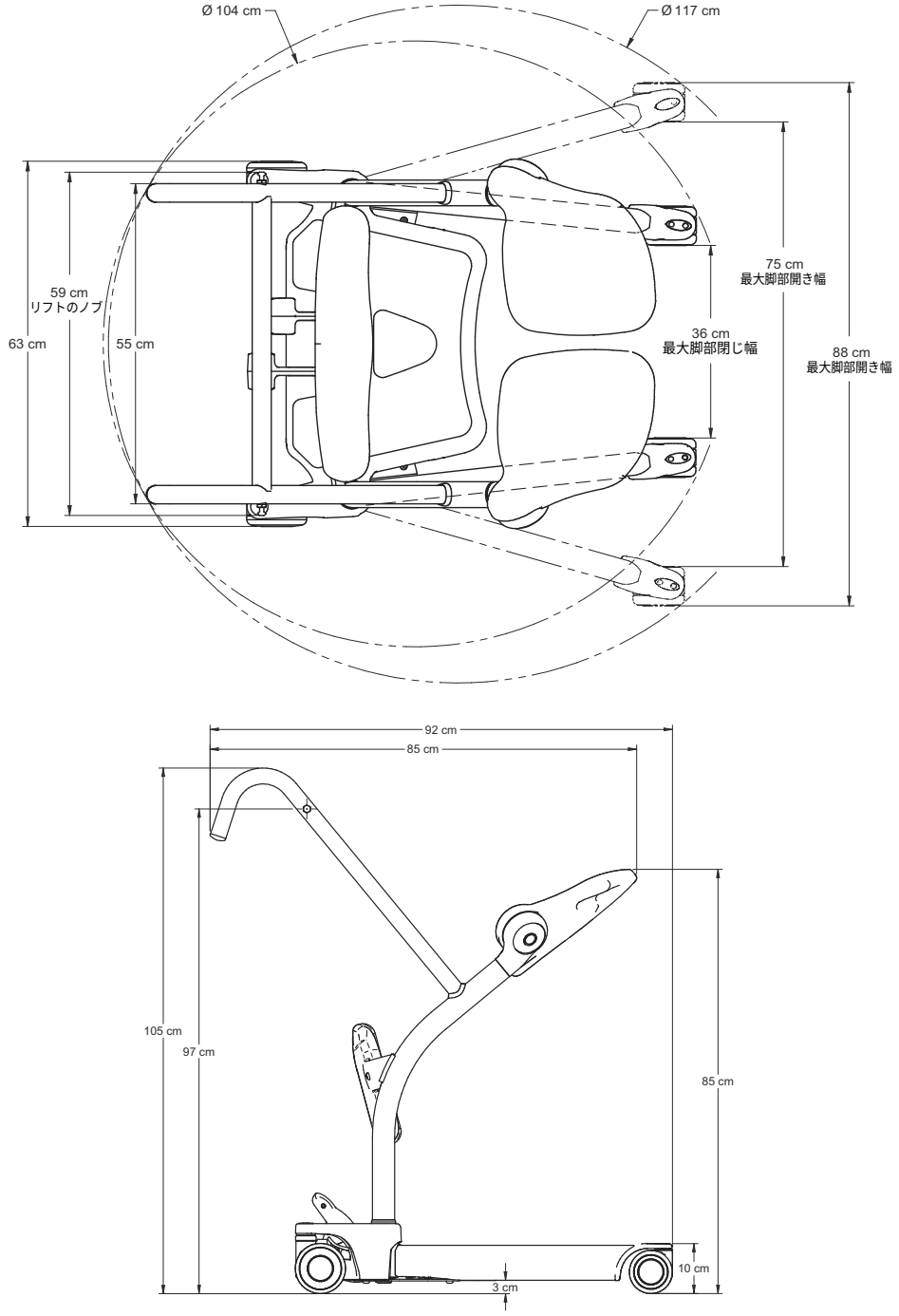

図 21

技術仕様

Sara Stedy Compact のリフト寸法

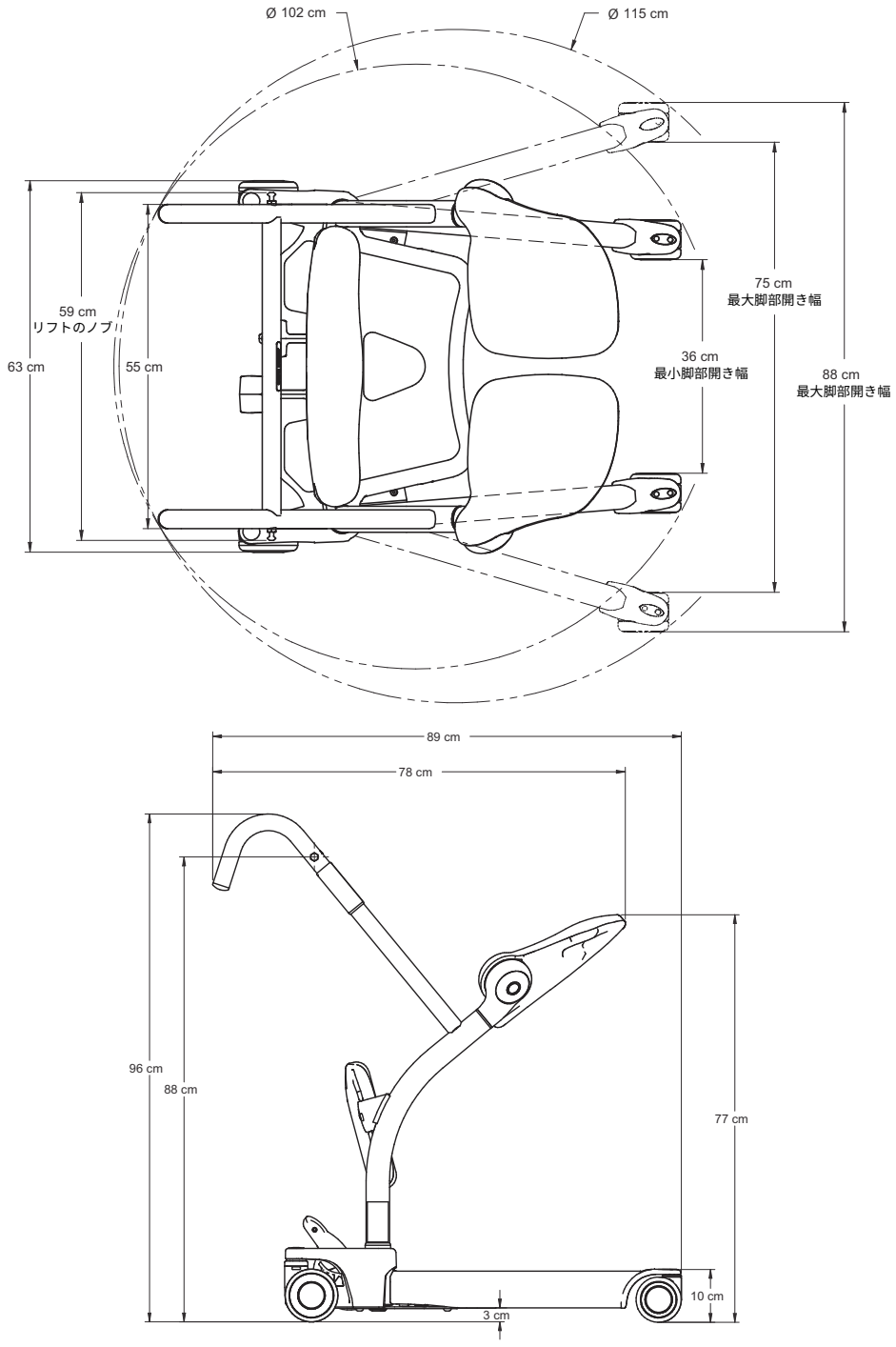

図 22

意図的に空白のままに

意図的に空白のままに

意図的に空白のままに

AUSTRALIA
Arjo Australia
Building B, Level 3
11 Talavera Road
Macquarie Park, NSW, 2113,
Australia
Phone: 1800 072 040

BELGIQUE / BELGIË
Arjo Belgium
Evenbroekveld 16
9420 Erpe-Mere
Phone: +32 (0) 53 60 73 80
Fax: +32 (0) 53 60 73 81
E-mail: info.belgium@arjo.com

BRASIL
Arjo Brasil Equipamentos Médicos Ltda
Rua Marina Ciufuli Zanfelice, 329 PB02
Galpão - Lapa
São Paulo – SP – Brasil
CEP: 05040-000
Phone: 55-11-3588-5088
E-mail: vendas.latam@arjo.com
E-mail: servicios.latam@arjo.com

CANADA
Arjo Canada Inc.
90 Matheson Boulevard West
Suite 350
CA-MISSISSAUGA, ON, L5R 3R3
Tel/Tél: +1 (905) 238-7880
Free: +1 (800) 665-4831
Fax: +1 (905) 238-7881
E-mail: info.canada@arjo.com

ČESKÁ REPUBLIKA
Arjo Czech Republic s.r.o.
Na Strzi 1702/65
140 00 Praha
Czech Republic
Phone No: +420225092307
E-mail: info.cz@arjo.com

DANMARK
Arjo A/S
Vassingerødvej 52
DK-3540 LYNGE
Tel: +45 49 13 84 86
Fax: +45 49 13 84 87
E-mail: dk_kundeservice@arjo.com

DEUTSCHLAND
Arjo GmbH
Peter-Sander-Strasse 10
DE-55252 MAINZ-KASTEL
Tel: +49 (0) 6134 186 0
Fax: +49 (0) 6134 186 160
E-mail: info-de@arjo.com

ESPAÑA
ARJO IBERIA S.L.
Poligono Can Salvatella
c/ Cabanyes 1-7
08210 Barberà del Valles
Barcelona - Spain
Telefono 1: +34 900 921 850
Telefono 2: +34 931 315 999

FRANCE
Arjo SAS
2 Avenue Alcide de Gasperi
CS 70133
FR-59436 RONCQ CEDEX
Tél: +33 (0) 3 20 28 13 13
Fax: +33 (0) 3 20 28 13 14
E-mail: info.france@arjo.com

HONG KONG
Arjo Hong Kong Limited
Room 411-414, 4/F, Manhattan Centre,
8 Kwai Cheong Road, Kwai Chung, N.T.,
HONG KONG
Tel: +852 2960 7600
Fax: +852 2960 1711

ITALIA
Arjo Italia S.p.A.
Via Giacomo Peroni 400-402
IT-00131 ROMA
Tel: +39 (0) 6 87426211
Fax: +39 (0) 6 87426222
E-mail: Italy.promo@arjo.com

MIDDLE EAST
Arjo Middle East FZ-LLC
Office 908, 9th Floor,
HQ Building,North Tower,
Dubai Science Park,
Al Barsha South
P.O. Box 11488, Dubai,
United Arab Emirates
Direct +971 487 48053
Fax +971 487 48072
Email: Info.ME@arjo.com

NEDERLAND
Arjo Nederland BV
Biezenwei 21
4004 MB TIEL
Postbus 6116
4000 HC TIEL
Tel: +31 (0) 344 64 08 00
Fax: +31 (0) 344 64 08 85
E-mail: info.nl@arjo.com

NEW ZEALAND
Arjo Ltd
34 Vestey Drive
Mount Wellington
NZ-AUCKLAND 1060
Tel: +64 (0) 9 573 5344
Free Call: 0800 000 151
Fax: +64 (0) 9 573 5384
E-mail: nz.info@Arjo.com

NORGE
Arjo Norway AS
Olaf Helsets vei 5
N-0694 OSLO
Tel: +47 22 08 00 50
Faks: +47 22 08 00 51
E-mail: no.kundeservice@arjo.com

ÖSTERREICH
Arjo Austria GmbH
Lemböckgasse 49 / Stiege A / 4.OG
A-1230 Wien
Tel: +43 1 8 66 56
Fax: +43 1 866 56 7000

POLSKA
Arjo Polska Sp. z o.o.
ul. Ks Piotra Wawrzyniaka 2
PL-62-052 KOMORNIKI (Poznań)
Tel: +48 61 662 15 50
Fax: +48 61 662 15 90
E-mail: arjo@arjo.com

PORTUGAL
Arjo em Portugal
MAQUET Portugal, Lda.
(Distribudor Exclusivo)
Rua Poeta Bocage n.º 2 - 2G
PT-1600-233 Lisboa
Tel: +351 214 189 815
Fax: +351 214 177 413
E-mail: Portugal@arjo.com

SUISSE / SCHWEIZ
Arjo Switzerland AG
Fabrikstrasse 8
Postfach
CH-4614 HÄGENDORF
Tél/Tel: +41 (0) 61 337 97 77
Fax: +41 (0) 61 311 97 42

SUOMI
Arjo Scandinavia AB
Riihitontuntie 7 C
02200 Espoo
Finland
Puh: +358 9 6824 1260
E-mail: Asiakaspalvelu.finland@arjo.com

SVERIGE
Arjo International HQ
Hans Michelsensgatan 10
SE-211 20 MALMÖ
Tel: +46 (0) 10 494 7760
Fax: +46 (0) 10 494 7761
E-mail: kundservice@arjo.com

UNITED KINGDOM
Arjo UK and Ireland
Houghton Hall Park
Houghton Regis
UK-DUNSTABLE LU5 5XF
Tel: +44 (0) 1582 745 700
Fax: +44 (0) 1582 745 745
E-mail: sales.admin@arjo.com

USA
Arjo Inc.
2349 W Lake Street Suite 250
US-Addison, IL 60101
Tel: +1 (630) 307-2756
Free: +1 (800) 323-1245
Fax: +1 (630) 307 6195
E-mail: us.info@arjo.com

JAPAN
Arjo Japan K.K.
東京都港区虎ノ門三丁目7 番8 号
ランディック第2 虎ノ門ビル9 階
Tel: +81 (0)3-6435-6401
Fax: +81 (0)3-6435-6402
E-mail: info.japan@arjo.com

At Arjo, we believe that empowering movement within healthcare environments is essential to quality care. Our products and solutions are designed to promote a safe and dignified experience through patient handling, medical beds, personal hygiene, disinfection, diagnostics, and the prevention of pressure injuries and venous thromboembolism. With over 6500 people worldwide and 65 years caring for patients and healthcare professionals, we are committed to driving healthier outcomes for people facing mobility challenges.

ArjoHuntleigh AB
Hans Michelsensgatan 10
211 20 Malmö, Sweden
www.arjo.com

001-12325-JP