INSTRUÇÕES DE UTILIZAÇÃO

Sara Stedy
Sara Stedy Compact

001-12325-PT Rev 9 • 02/2023

arjo
EMPOWERING MOVEMENT

AVISO

Para evitar ferimentos, leia sempre estas Instruções de utilização e documentos incluídos antes de utilizar o produto.

É obrigatório ler as Instruções de Utilização.

Política de design e direitos de autor
® e ™ são marcas comerciais que pertencem ao grupo de empresas Arjo.
© Arjo 2022.
Em virtude da nossa política de melhoria contínua, reservamo-nos o direito de modificar os designs sem aviso prévio.
O conteúdo desta publicação não pode ser copiado, total ou parcialmente, sem o consentimento da Arjo.

Índice

Informações gerais **5**
Prefácio 5
Manutenção e assistência técnica 5
Informações sobre o fabricante 6
Definições usadas neste manual 6
Utilização prevista 6
Avaliação do paciente/residente 7
Requisitos de instalação 7
Vida útil prevista 7
Instruções do Sara Stedy 7
Condições 8
Identificação do equipamento 8
Verificação do conteúdo da embalagem 8
Política sobre o número de membros do pessoal necessários para a transferência de pacientes 8
Como utilizar este manual 8
Símbolos utilizados 9
Instruções de segurança **10**
Instruções gerais 10
Carga de trabalho segura 10
Orientações de segurança importantes 10
Considerações para ambientes de cuidados domiciliários 11
Etiquetas de aviso do equipamento 11
Designação da peça **12**
Fundas **13**
Fundas compatíveis 13
Como utilizar o Sara Stedy **14**
Utilizar as presilhas de fixação da funda 14
Rodar as almofadas 14
Abrir e fechar as pernas 15
Aplicar e soltar os travões nas rodas traseiras 15
Abordar o paciente 16
Antes de transferir o paciente 16
Transferir o paciente 17
Transferir o paciente de uma cadeira 17
Transferir o paciente para uma cadeira 18
Transferir o paciente de uma cadeira de rodas 19
Transferir o paciente para uma cadeira de rodas 20
Transferir o paciente de uma cama 21
Transferir o paciente para uma cama 22
Transferir o paciente de uma sanita 23
Transferir o paciente para uma sanita 24
Transferir o paciente na sanita 24
Extensão de apoio lombar 25
Utilizar a extensão do apoio lombar 25

Índice

Almofada do apoio dos joelhos (opcional) 26
Montar a almofada do apoio dos joelhos 26
Retirar a almofada do apoio dos joelhos 26
Cuidados e manutenção 27
Programa de manutenção preventiva 27
Inspeções pelo utilizador 27
Limpeza e desinfeção 29
Inspeção e cuidados da funda 29
Inspeção anual 30
Resolução de problemas 31
Etiquetas no Sara Stedy 32
Especificações técnicas 33
Dimensões do elevador Sara Stedy 34
Dimensões do elevador Sara Stedy Compact 35

Informações gerais

Agradecemos a aquisição do elevador de chão Sara Stedy da Arjo.

O seu Sara Stedy faz parte de uma série de produtos de qualidade, concebidos especialmente para hospitais, lares de idosos e casas de repouso e outras utilizações em cuidados de saúde.

Estamos empenhados em satisfazer as suas necessidades e em fornecer os melhores produtos disponíveis, incluindo formação que permitirá ao seu pessoal obter os melhores resultados de cada produto Arjo.

Leia este manual atentamente e contacte-nos caso tenha quaisquer questões sobre a operação ou manutenção do seu equipamento da Arjo.

Caso ocorra um incidente grave relacionado com o presente dispositivo médico, que afete o utilizador ou o paciente, o utilizador ou o paciente deverão notificar o incidente grave ao fabricante ou distribuidor do dispositivo médico. Na União Europeia, o utilizador deverá igualmente notificar o incidente grave à autoridade competente do Estado-Membro em que está localizado.

Prefácio

NOTA: Neste manual, Sara Stedy refere-se ao Sara Stedy e ao Sara Stedy Compact.

Leia este manual na íntegra antes de utilizar o seu Sara Stedy. A informação no manual é crucial para a operação e manutenção adequadas do equipamento, e ajudará a proteger o seu produto e a assegurar que o desempenho do equipamento o satisfaz. A informação neste manual é importante para a sua segurança e deve ser lida e entendida a fim de evitar lesões.

AVISO: Para evitar danos que possam ser imputados à utilização de peças inadequadas, a Arjo chama a atenção e aconselha vivamente a utilização unicamente de peças concebidas pela Arjo em equipamento e outros instrumentos fornecidos pela Arjo. Alterações não autorizadas em qualquer produto Arjo podem afetar a respetiva segurança. A Arjo não aceita qualquer responsabilidade por acidentes, incidentes ou falta de desempenho que sejam imputáveis a alterações não autorizadas dos seus produtos.

Testado de acordo com as normas: ISO10535:2006

Manutenção e assistência técnica

Tem de ser feita uma revisão de rotina ao seu Sara Stedy por técnicos de assistência qualificados. Tal irá garantir a segurança e bom funcionamento do seu produto. Consulte a secção denominada “Cuidados e manutenção” neste manual.

Informações gerais

Se necessitar de mais informações, contacte o seu representante local, que lhe dará todo o apoio necessário e disponibilizará planos de assistência para maximizar a fiabilidade, segurança e valorização do produto, a longo prazo. Contacte o seu representante local para peças de substituição.

Cópias adicionais deste manual podem ser encomendadas ao seu representante Arjo local. Quando encomendar, inclua o número de produto das *Instruções de Utilização* (consulte a capa) e o número de identificação do equipamento.

Informações sobre o fabricante

Este produto foi fabricado por:

ArjoHuntleigh AB
Hans Michelsensgatan 10
211 20 Malmö,
SWEDEN

Definições usadas neste manual

AVISO:

Significado: A não compreensão e inobservância destas instruções podem resultar em lesões no utilizador ou em terceiros.

CUIDADO:

Significado: O incumprimento destas instruções pode causar danos no produto.

NOTA:

Significado: Esta é informação importante relacionada com a utilização correta deste equipamento.

Utilização prevista

O Sara Stedy é um elevador ativo móvel com uma carga de trabalho segura (SWL) de 182 kg (400 lb). Destina-se a auxiliar prestadores de cuidados em hospitais, cuidados continuados, casas de repouso e cuidados domiciliários, incluindo residências privadas.

AVISO: Para evitar ferimentos, as transferências só devem ser realizadas em superfícies/pisos planos e antiderrapantes para evitar que o Sara Stedy tombe.

O Sara Stedy é fabricado de acordo com padrões muito elevados e foi concebido para transportar ou transferir rápida e facilmente pacientes de uma posição sentada para outra. Não de destina a ser utilizado para longos períodos de posição sentada ou de transferência.

O Sara Stedy destina-se a ser utilizado para transferir um paciente de/para uma cadeira, cadeira de rodas, cama ou sanita.

O Sara Stedy também pode ser utilizado como auxiliar de apoio ao elevar um paciente para mudar pensos de feridas, fraldas de incontinência ou para a higiene pessoal.

O Sara Stedy também é adequado para exercícios de reabilitação.

Qualquer referência a “paciente” neste documento aplica-se tanto a um residente em casa como a um residente numa unidade de cuidados continuados e refere-se à pessoa transferida.

O Sara Stedy tem de ser utilizado por prestadores de cuidados habilitados, com conhecimentos adequados sobre o ambiente de cuidados, respetivas práticas e procedimentos, e de acordo com as Instruções de Utilização.

O Sara Stedy deve ser utilizado exclusivamente para os fins indicados nestas Instruções de Utilização. Não é permitido qualquer outro tipo de utilização.

Informações gerais

Avaliação do paciente/residente

Recomendamos que as instituições estabeleçam rotinas de avaliação regulares de modo a garantirem que os prestadores de cuidados avaliam cada paciente/residente antes da utilização.

Antes de utilizar, o prestador de cuidados deve considerar sempre a condição clínica do paciente/residente, bem como as suas capacidades físicas e mentais.

Além disso, o paciente/residente deve:

- ter um peso máximo de 182 kg (400 lb)
- ter a capacidade de se manter de pé sem apoio ou manter-se de pé com assistência mínima
- conseguir sentar-se na borda da cama
- ter uma altura entre
  - 1,49 m (4’11”) e 1,93 m (6’4”) para o Sara Stedy (NTB2000)
  - 1,38 m (4’6”) e 1,72 m (5’8”) para o Sara Stedy Compact (NTB3000)

AVISO: Para evitar ferimentos, deve ser realizada uma completa avaliação clínica do estado do paciente e da sua adequação por pessoal habilitado, antes de tentar utilizar o Sara Stedy.

Requisitos de instalação

Não é necessária instalação.

Vida útil prevista

O período de serviço esperado do Sara Stedy é o período máximo de vida útil.

O período de serviço previsto para este equipamento é de dez (10) anos a partir da data de fabrico, desde que a manutenção preventiva seja efetuada de acordo com as instruções de cuidado e manutenção descritas nas Instruções de Utilização.

O período de serviço real poderá variar, dependendo da frequência e condições de utilização.

Para ver o período de serviço previsto das fundas, consulte as IU das fundas ativas.

Instruções do Sara Stedy

As referências a “esquerda” ou “direita” nestas instruções são dadas de acordo com a visão do prestador de cuidados quando na posição de empurrar, voltado para a frente e de pé atrás do Sara Stedy.

Fig. 1

Informações gerais

Condições

Os cuidados e assistência da unidade são feitos de acordo com as IU e a manutenção é feita de acordo com os requisitos mínimos descritos na secção "Programa de manutenção preventiva" deste manual.

A assistência e os cuidados com o produto, de acordo com os requisitos da Arjo, devem ter início com a primeira utilização da unidade pelo cliente. O equipamento deve ser usado apenas para a finalidade prevista e operado dentro das limitações publicadas. Só podem ser utilizadas peças sobresselentes designadas pela Arjo.

AVISO: Para evitar a queda do paciente ou avaria de peças, não exceda a vida útil prevista, uma vez que o fabricante não pode garantir a total segurança para um auxiliar de elevação e transferência.

Identificação do equipamento

O número de identificação da unidade (especificação, modelo, número de série) está inscrito numa placa afixada no lado da estrutura.

Verificação do conteúdo da embalagem

Ao receber o equipamento, confira se está completo face à lista de embalagem e inspecione-o para detetar possíveis danos devidos ao transporte. Caso seja encontrado qualquer dano, notifique o transportador de imediato, para que seja apresentada uma reclamação. Forneça a informação completa relativa a reclamações de danos ou erros de envio ao seu representante local da Arjo. Inclua todos os números de identificação do equipamento e números das peças em grupo (caso existam) conforme descrito acima, juntamente com uma descrição completa das peças danificadas.

Política sobre o número de membros do pessoal necessários para a transferência de pacientes

As séries de elevadores ativos e passivos da Arjo são concebidas para utilização segura com um prestador de cuidados. Existem circunstâncias, tais como agressividade, obesidade, contraturas e outras, do paciente, que poderão ditar a necessidade de uma transferência ser feita por duas pessoas. É da responsabilidade de cada instituição ou profissional médico determinar se a transferência por uma ou duas pessoas é mais adequada, com base na tarefa, carga do paciente, ambiente, capacidade e nível de competência dos membros do pessoal.

Como utilizar este manual

A informação contida nas presentes Instruções de utilização é necessária para a adequada operação e manutenção do equipamento. E ajudará a proteger o produto e a assegurar o bom funcionamento do equipamento. A informação contida nas presentes Instruções de utilização é importante para a segurança do paciente e do prestador de cuidados e deve ser lida e compreendida para evitar eventuais lesões.

Caso alguma informação não seja completamente entendida, contacte o seu representante local da Arjo para obter mais detalhes.

Conserve este manual com o elevador e consulte-o sempre que necessário. Assegure-se de que todos os operadores recebem formação periódica sobre a utilização do equipamento, de acordo com as informações incluídas neste documento.

Informações gerais

Símbolos utilizados

Symbol	Legenda dos símbolos
	Este símbolo é acompanhado por uma data (para indicar a data de fabrico) e pelo endereço do fabricante.
	Marcação CE que indica a conformidade com a legislação harmonizada da Comunidade Europeia.
REF	Este símbolo é acompanhado pelo número de catálogo do fabricante.
SN	Este símbolo é acompanhado pelo número de série do fabricante.
	Este símbolo refere-se às *Instruções de Utilização*.
	Este símbolo indica um risco de entalamento.
MD	Indica que o produto é um dispositivo médico em conformidade com o Regulamento da UE 2017/745 relativo aos Dispositivos Médicos.
UDI	Identificador único do dispositivo

Fig. 2

Instruções de segurança

O equipamento deve ser utilizado de acordo com estas instruções de segurança.

É essencial que o utilizador deste equipamento tenha lido e compreendido as instruções deste manual.

Se existir alguma coisa sobre a qual tenha dúvidas, contacte o seu representante local da Arjo.

Instruções gerais

Mantenha sempre estas instruções de segurança com a unidade.

Leia as *Instruções de Utilização* antes de instalar, operar ou fazer a manutenção deste equipamento.

O Sara Stedy só deve ser utilizado para os fins indicados nestas IU. Não é permitido qualquer outro tipo de utilização.

AVISO: Se for utilizada uma funda, para evitar ferimentos, posicione-a sempre à volta do paciente de acordo com as instruções nestas IU.

Carga de trabalho segura

O Sara Stedy foi concebido com uma capacidade de 182 kg (400 lb).

AVISO: Para evitar quedas, certifique-se de que o peso do paciente não ultrapassa a carga de trabalho segura aplicável a todos os produtos e acessórios que estão a ser utilizados.

Orientações de segurança importantes

- Efetue sempre a manutenção diária recomendada antes de utilizar o elevador.
- Manobre sempre o Sara Stedy utilizando as pegas. Não empurre as pernas.
- Certifique-se de que está preparado antes de tentar transferir um paciente.

AVISO: Para evitar que o dispositivo se incline e o paciente caia, não utilize o equipamento em superfícies onde não seja fácil rolar, tais como degraus, soleiras e passeios.

- Não empurre o elevador a uma velocidade que exceda um ritmo de caminhada lento (3 km/hora ou 0,8 metro/segundo).

Instruções de segurança

- Antes de se fazer uma transferência, deve ser feita uma avaliação, por pessoal qualificado, da adequabilidade para transferência de um paciente que está ligado a elétrodos, cateteres ou outros dispositivos médicos.
- Este elevador móvel de pacientes tem de ser utilizado por um prestador de cuidados com formação nestas instruções e qualificado para trabalhar com o paciente a ser transferido e nunca deve ser utilizado pelos próprios pacientes quando sozinhos. O incumprimento desta medida poderá resultar numa queda do paciente.
- Evite qualquer impacto durante a transferência. Os impactos podem danificar e enfraquecer a estrutura do Sara Stedy. Isto poderá fazer com que o elevador tombe ou o paciente caia.
- Certifique-se de que a funda se destina a ser utilizada com este elevador e consegue suportar o peso do paciente.
- Certifique-se de que a funda não está danificada, rasgada ou desfiada.
- Certifique-se de que as extensões da funda estão em bom estado e devidamente apertadas.
- Substitua quaisquer etiquetas com precauções ou instruções que não sejam facilmente legíveis.

AVISO: Para evitar qualquer instabilidade do Sara Stedy ou ferimentos graves durante a transferência, certifique-se de que os travões são aplicados no Sara Stedy sempre que tentar fazer uma transferência.

AVISO: Para evitar quedas, certifique-se de que as duas almofadas do assento estão rodadas para baixo antes de sentar o paciente.

AVISO: Para evitar quedas, certifique-se de que o paciente está posicionado corretamente durante a transferência.

AVISO: Para evitar ferimentos, deve ser realizada uma avaliação clínica completa do estado do paciente e da sua adequação, por pessoal habilitado, antes de tentar utilizar o Sara Stedy para atividades de reabilitação.

AVISO: Para evitar ferimentos graves, o paciente deve limitar os movimentos extensos para se esticar ou inclinar enquanto estiver no Sara Stedy.

AVISO: Para evitar quedas, se o paciente estiver de pé no dispositivo durante um período de tempo prolongado, certifique-se sempre de que as duas metades do assento estão na posição sentada.

NOTA: Durante as atividades de reabilitação, o prestador de cuidados deve avaliar regularmente a força do paciente, pois será necessário que este fique de pé para as metades do assento poderem ser elevadas e ele poder sair.

Considerações para ambientes de cuidados domiciliários

AVISO: Para evitar ferimentos graves, certifique-se de que o Sara Stedy nunca é operado por crianças.

CUIDADO: O Sara Stedy deve ser limpo rigorosamente depois de ser exposto a um animal. Os pelos de animais presos dentro do dispositivo podem reduzir o desempenho do produto.

AVISO: Este produto contém peças pequenas que podem representar um perigo grave para crianças se engolidas ou inaladas.

Etiquetas de aviso do equipamento

Inspecione todas as etiquetas com precauções no equipamento. Encomende e substitua todas as etiquetas que não sejam facilmente legíveis.

Designação da peça

Sara Stedy

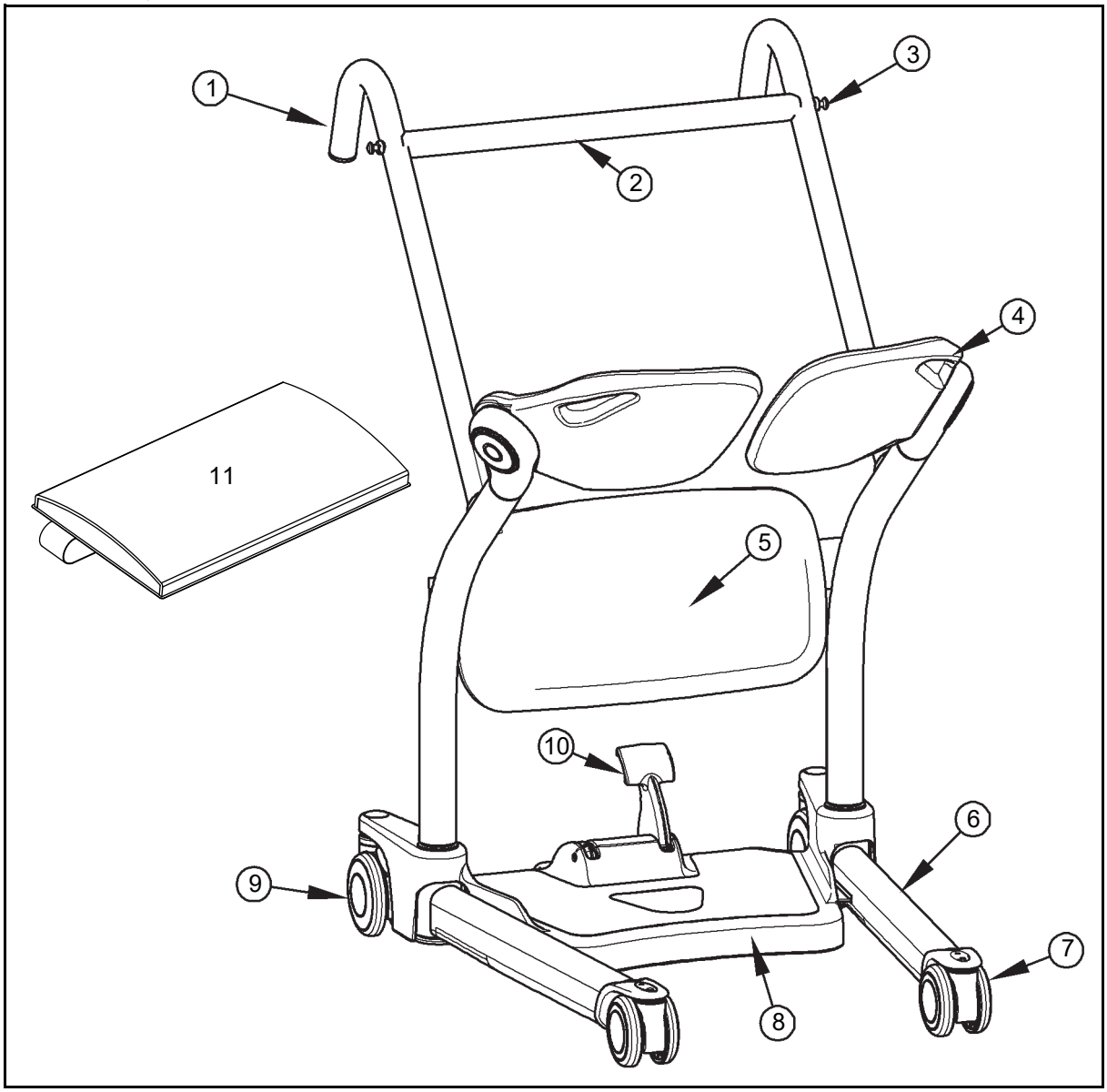

Fig. 3

Legenda

1) Pegas de manobra
2) Trave/Barra de apoio
3) Presilhas de fixação da funda
4) Rodar as metades/almofadas do assento
5) Apoio para os joelhos
6) Perna
7) Roda dianteira
8) Placa dos pés/Base
9) Roda traseira com travão
10) Alavanca de pé para articulação das pernas/ Pedal
11) Almofada do apoio dos joelhos

Fundas

Fundas compatíveis

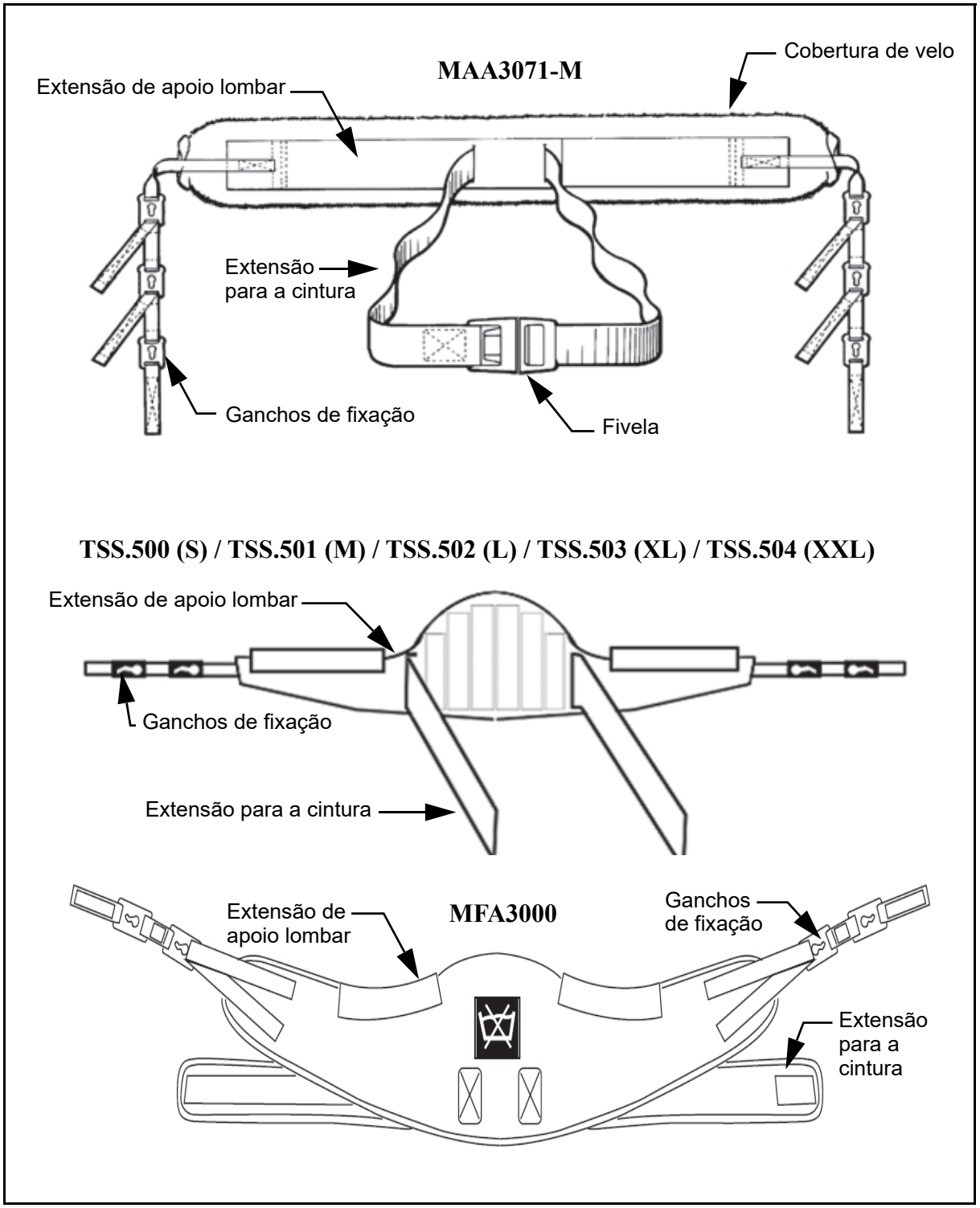

Fig. 4

Para obter mais informações sobre a utilização da funda, consulte a documentação fornecida com a mesma.

Como utilizar o Sara Stedy

NOTA: A utilização da funda é opcional e depende da avaliação feita ao paciente.

Utilizar as presilhas de fixação da funda

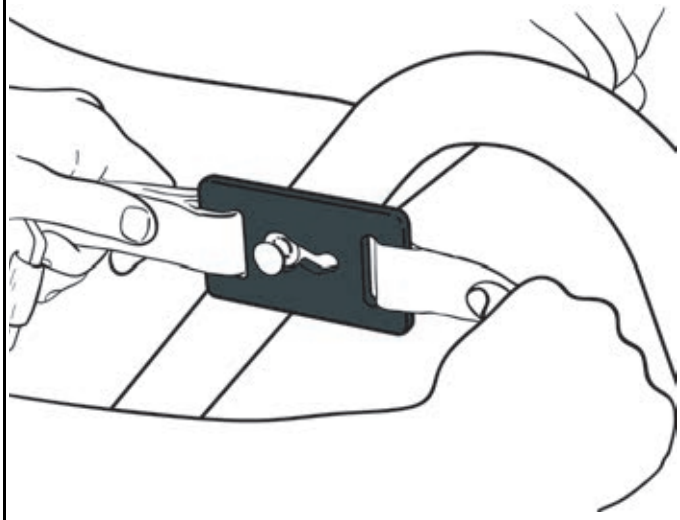

1) Coloque o orifício do gancho de fixação da funda sobre a presilha de fixação e passe-a pelo orifício.

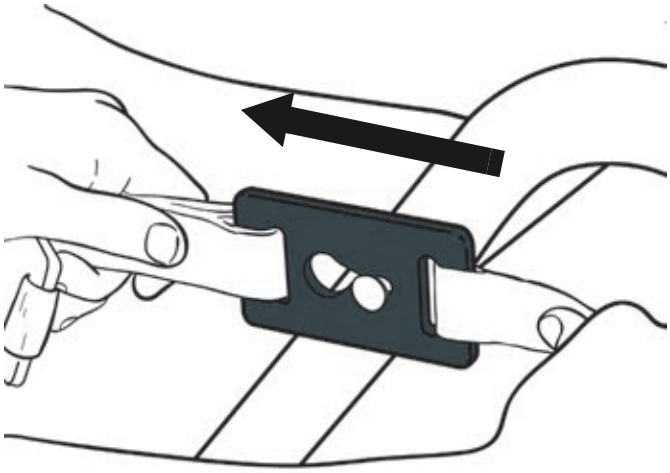

2) Puxe a extensão para os lados para garantir que o gancho de fixação fecha em posição na presilha.

Fig. 5

Rodar as almofadas

1) Segure na metade do assento pela pega situada no canto superior.

2) Rode a metade do assento ou para afastar da área de transferência ou para posicionar por baixo do paciente.

AVISO: Para evitar ferimentos, não coloque os dedos junto da articulação do assento ao rodar a almofada para baixo.

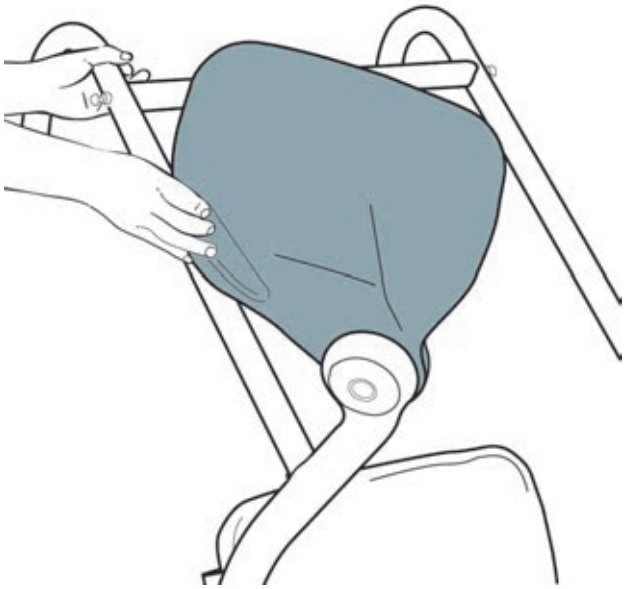

Fig. 6

Como utilizar o Sara Stedy

Abrir e fechar as pernas

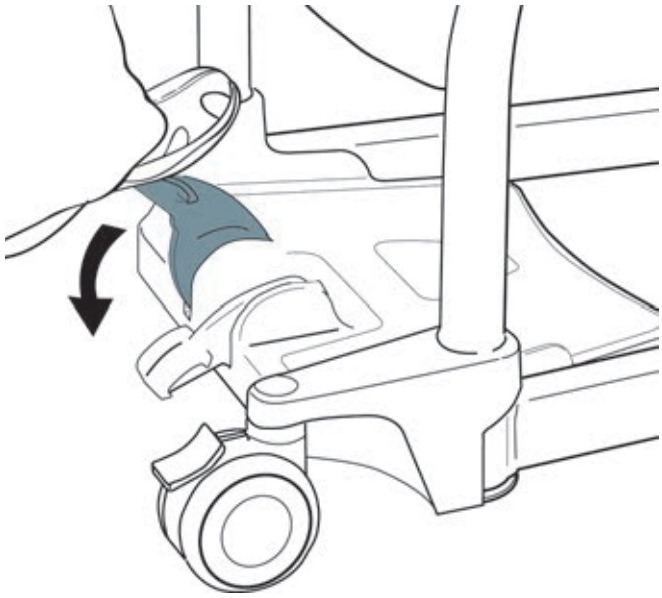

1) Para abrir as pernas, pressione o pedal esquerdo.

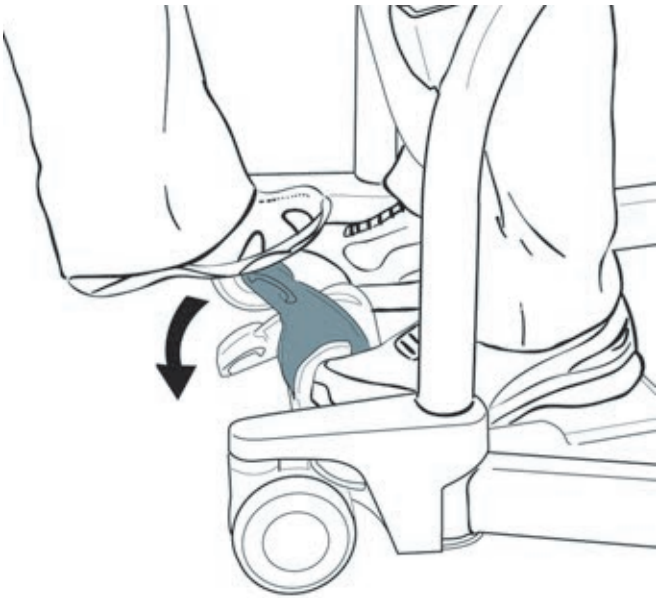

2) Para fechar as pernas, pressione o pedal direito.

Fig. 7

Aplicar e soltar os travões nas rodas traseiras

1) Bloqueie o travão.

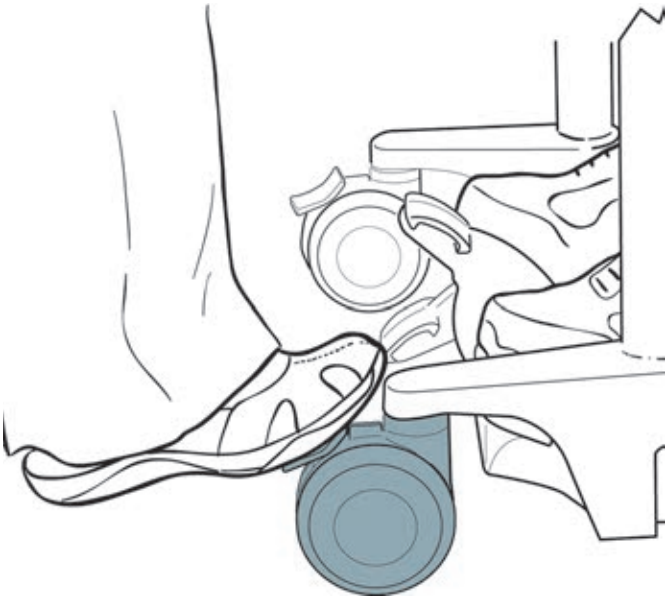

2) Desbloqueie o travão.

Fig. 8

Como utilizar o Sara Stedy

Abordar o paciente

Antes de transferir o paciente

- Informe sempre o paciente daquilo que está prestes a fazer.
- Certifique-se de que possui o modelo e o tamanho correto de funda disponível, se a avaliação do paciente tiver determinado a utilização de uma funda.
- Antes de ser efetuada uma tentativa para deslocar o paciente, será efetuada uma avaliação por um profissional qualificado.

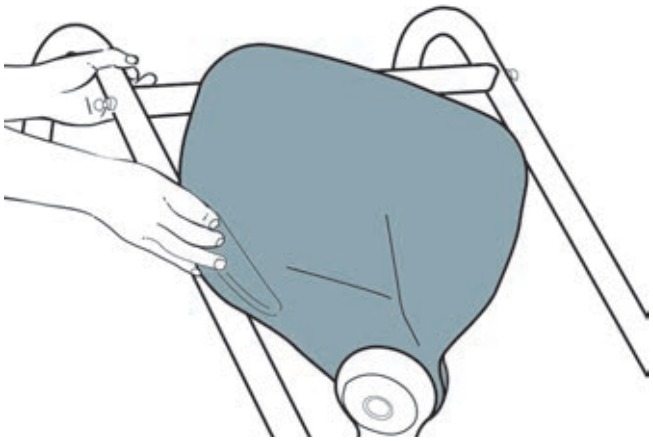

1) Rode as duas metades do assento para cima.

2) Abra as pernas do chassis, se necessário; aproxime-se do paciente.

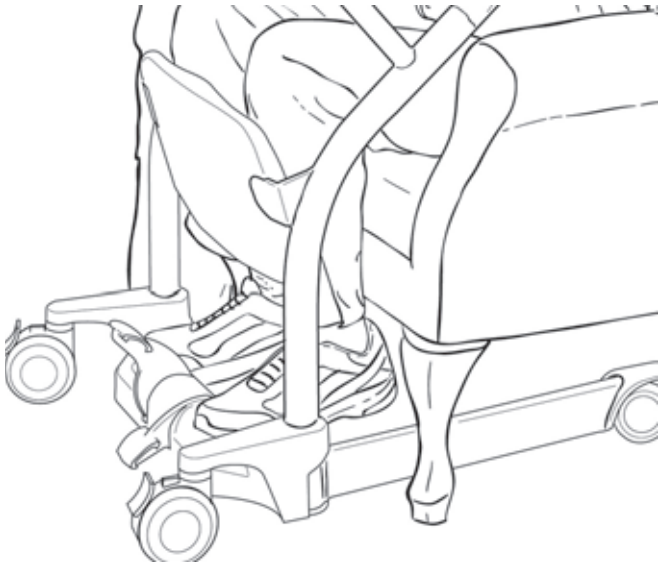

3) Posicione o Sara Stedy de modo a que os pés do paciente fiquem colocados no apoio para os pés com os joelhos confortavelmente encostados aos apoios dos joelhos.

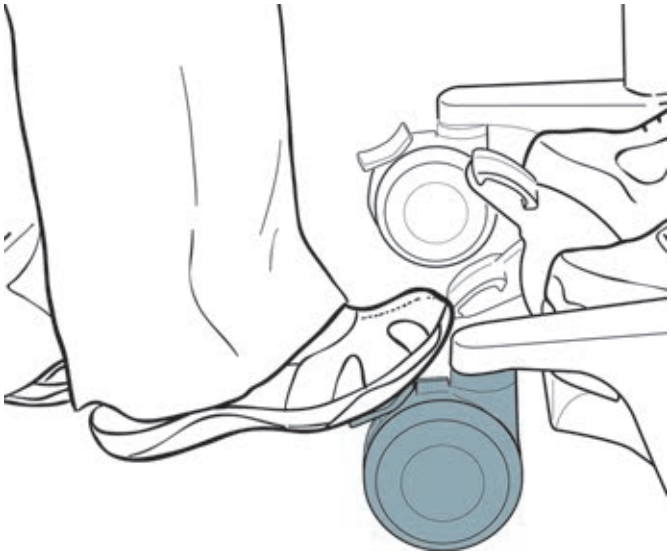

4) Aplique os travões das duas rodas.

Fig. 9

Como utilizar o Sara Stedy

Transferir o paciente

Transferir o paciente de uma cadeira

- Ajude ou encoraje o paciente a levantar-se.
- Os joelhos do paciente devem manter-se em contacto com os apoios para os joelhos e o paciente deve sentar-se nas metades do assento durante a transferência.

1) Indique ao paciente para segurar na trave e utilizá-la para se levantar.

2) Rode as duas metades do assento para baixo.

3) Peça ao paciente que se sente.

4) Solte os travões e prossiga com a transferência.

Fig. 10

Como utilizar o Sara Stedy

Transferir o paciente para uma cadeira

- Ajude ou encoraje o paciente a sentar-se.
- Os joelhos do paciente devem manter-se em contacto com os apoios para os joelhos e o paciente deve sentar-se nas metades do assento durante a transferência.

1) Traga o paciente até à cadeira e aplique os travões.

2) Peça ao paciente para se levantar.

3) Rode as duas metades do assento para cima.

4) Peça ao paciente que se sente segurando na trave.

Fig. 11

Como utilizar o Sara Stedy

Transferir o paciente de uma cadeira de rodas

- Certifique-se de que aplica os travões da cadeira de rodas.
- Ajude ou encoraje o paciente a levantar-se.
- Os joelhos do paciente devem manter-se em contacto com os apoios para os joelhos e o paciente deve sentar-se nas metades do assento durante a transferência.

 1) Indique ao paciente para segurar na trave e utilizá-la para se levantar.	 2) Rode as duas metades do assento para baixo.
 3) Peça ao paciente que se sente.	 4) Solte os travões e prossiga com a transferência.

Fig. 12

Como utilizar o Sara Stedy

Transferir o paciente para uma cadeira de rodas

- Certifique-se de que aplica os travões da cadeira de rodas.
- Ajude ou encoraje o paciente a sentar-se.
- Os joelhos do paciente devem manter-se em contacto com os apoios para os joelhos e o paciente deve sentar-se nas metades do assento durante a transferência.

1) Traga o paciente até à cadeira de rodas e aplique os travões.

2) Peça ao paciente para se levantar.

3) Rode as duas metades do assento para cima.

4) Peça ao paciente que se sente segurando na trave.

Fig. 13

Como utilizar o Sara Stedy

Transferir o paciente de uma cama

- Ajude ou encoraje o paciente a levantar-se.
- Os joelhos do paciente devem manter-se em contacto com os apoios para os joelhos e o paciente deve sentar-se nas metades do assento durante a transferência.

1) Indique ao paciente para segurar na trave e utilizá-la para se levantar.

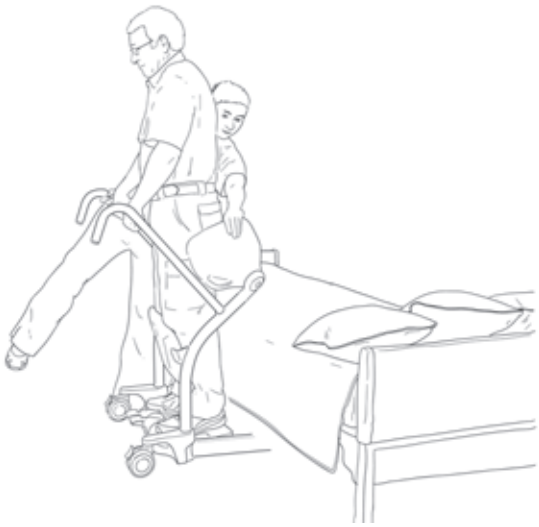

2) Rode as duas metades do assento para baixo.

3) Peça ao paciente que se sente.

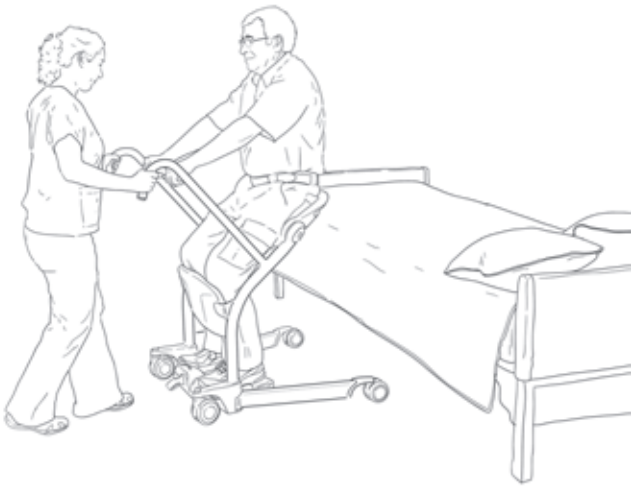

4) Solte os travões e prossiga com a transferência.

Fig. 14

Como utilizar o Sara Stedy

Transferir o paciente para uma cama

- Ajude ou encoraje o paciente a sentar-se.
- Os joelhos do paciente devem manter-se em contacto com os apoios para os joelhos e o paciente deve sentar-se nas metades do assento durante a transferência.

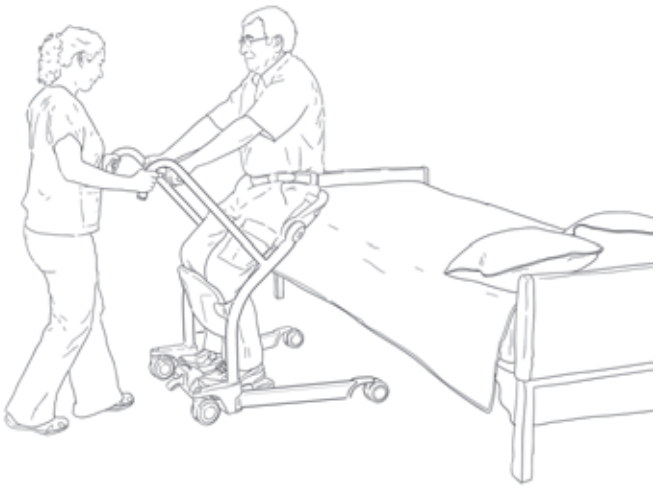

1) Traga o paciente até à cama e aplique os travões.

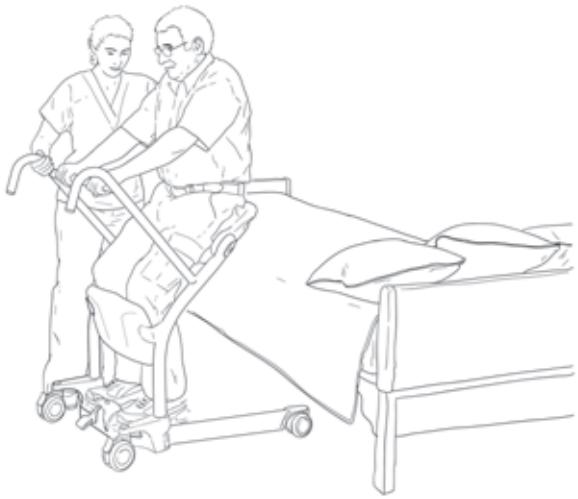

2) Peça ao paciente para se levantar.

3) Rode as duas metades do assento para cima.

4) Peça ao paciente que se sente segurando na trave.

Fig. 15

Como utilizar o Sara Stedy

Transferir o paciente de uma sanita

- Ajude ou encoraje o paciente a levantar-se.
- Os joelhos do paciente devem manter-se em contacto com os apoios para os joelhos e o paciente deve sentar-se nas metades do assento durante a transferência.

1) Indique ao paciente para segurar na trave e utilizá-la para se levantar.

2) Rode as duas metades do assento para baixo.

3) Peça ao paciente que se sente.

4) Solte os travões e prossiga com a transferência.

Fig. 16

Como utilizar o Sara Stedy

Transferir o paciente para uma sanita

- Ajude ou encoraje o paciente a sentar-se.
- Os joelhos do paciente devem manter-se em contacto com os apoios para os joelhos e o paciente deve sentar-se nas metades do assento durante a transferência.

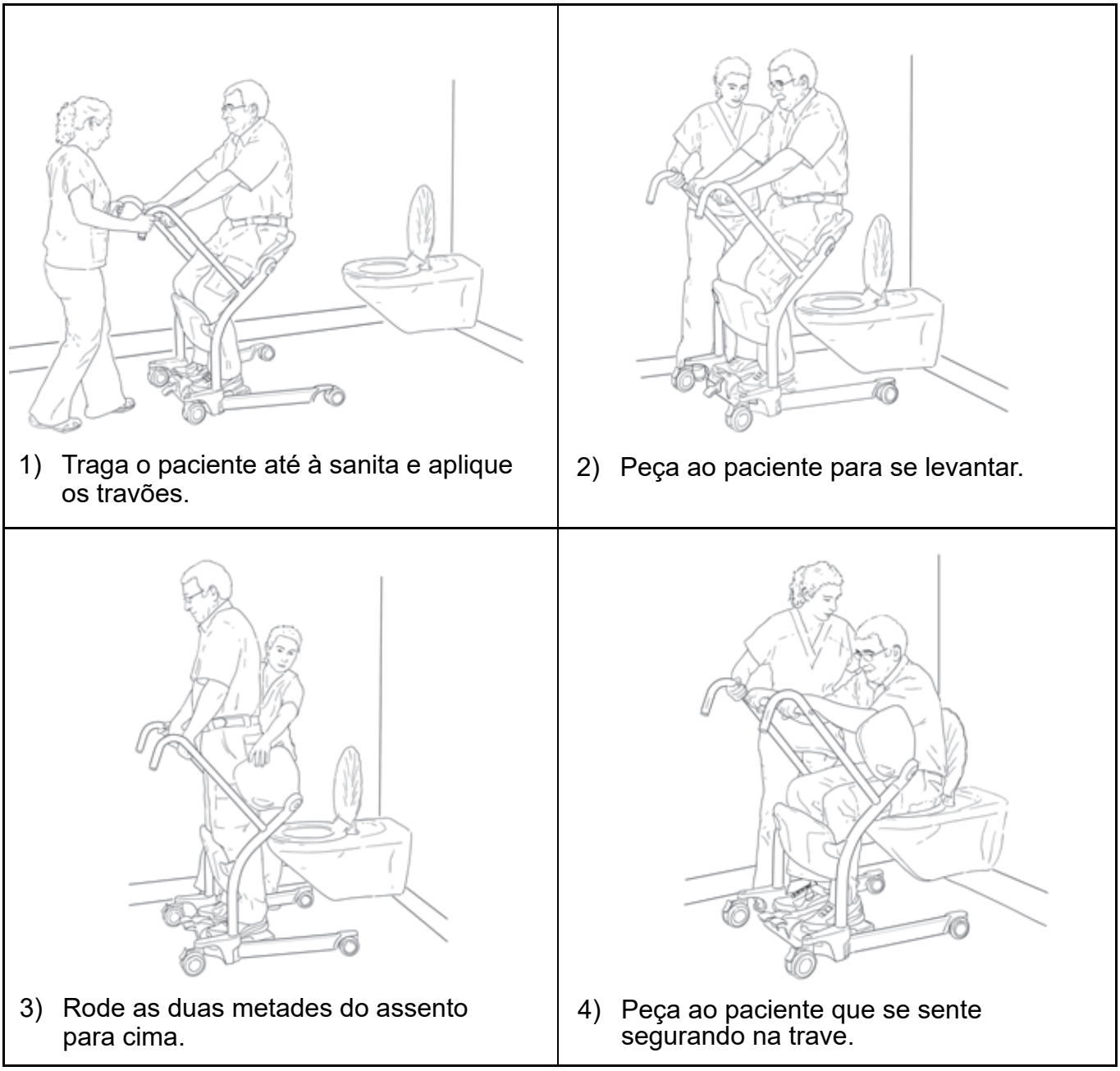

Fig. 17

Transferir o paciente na sanita

- Depois de o posicionar, aplique os travões das rodas e peça ao paciente para se levantar.
- Dispa-o conforme necessário e, em seguida, rode as metades do assento para cima para permitir que o paciente se baixe até ao assento da sanita. O Sara Stedy pode assim funcionar como estrutura de apoio, aumentando a confiança do paciente.

Como utilizar o Sara Stedy

Extensão de apoio lombar

Utilizar a extensão do apoio lombar

A utilização deste acessório é recomendada sempre que o paciente possa beneficiar de mais confiança e apoio. Para utilizar a extensão do apoio lombar:

- Coloque a extensão cerca de 50 mm (2") acima da linha da cintura.
- Tenha cuidado para não puxar o paciente demasiado para a frente ao ligar a extensão de apoio.

1) Coloque a extensão 50 mm (2") acima da linha da cintura.

2) Ajuste o gancho do cinto da funda.

3) Ligue a extensão de apoio às presilhas na estrutura.

4) O paciente está agora numa boa posição na funda.

Fig. 18

Como utilizar o Sara Stedy

Almofada do apoio dos joelhos (opcional)

A utilização deste acessório é recomendada quando um almofadado adicional for benéfico para o paciente.

Montar a almofada do apoio dos joelhos

- Ajuste a almofada de forma aconchegada ao apoio dos joelhos, com a superfície almofadada virada para as metades do assento, o lado direito do logótipo Arjo para cima e a extensão por trás do apoio dos joelhos.

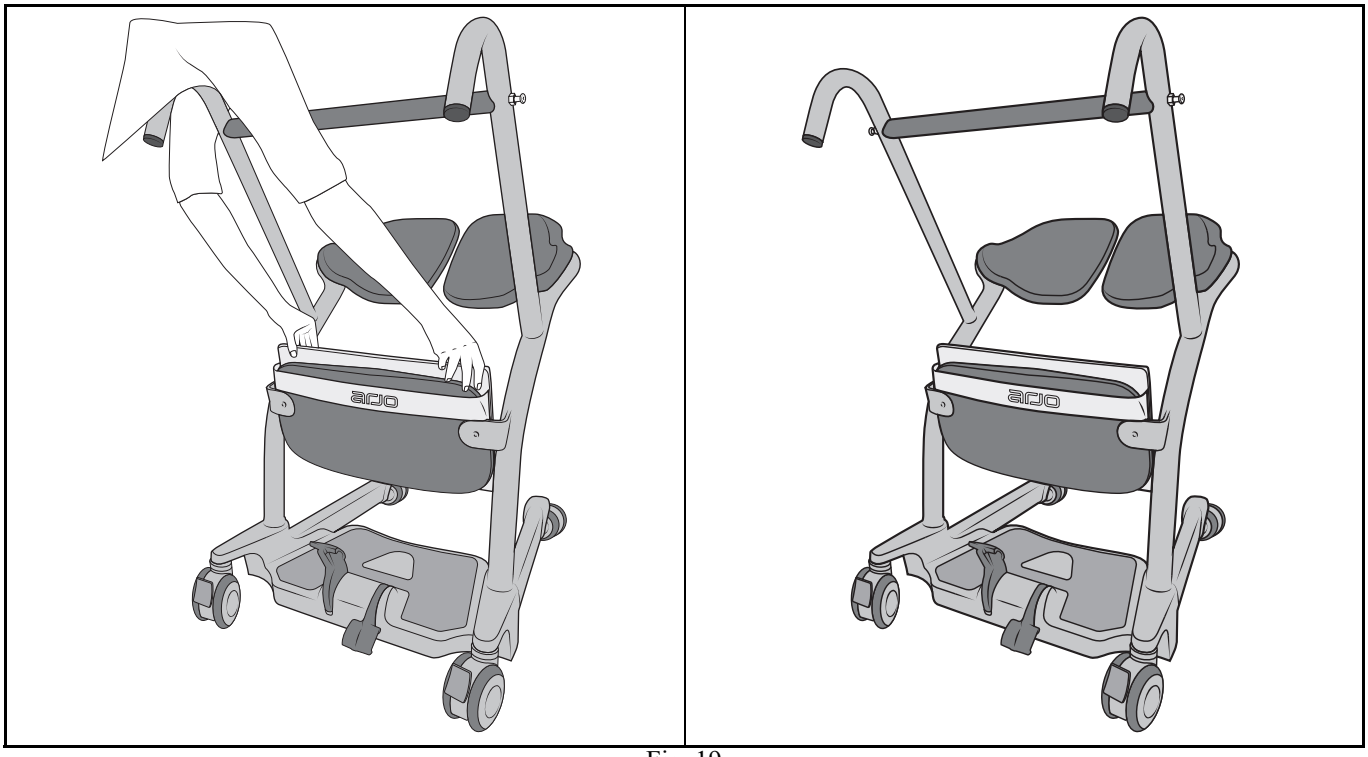

Fig. 19

Retirar a almofada do apoio dos joelhos

- Puxe a almofada para cima para a soltar do apoio dos joelhos.

Cuidados e manutenção

Programa de manutenção preventiva

O equipamento está sujeito a desgaste e as instruções de manutenção que se seguem devem ser seguidas quando especificado para garantir que o equipamento mantém as suas especificações originais de fabrico. A manutenção e os cuidados devem ser realizados de acordo com o programa de manutenção preventiva a seguir apresentado.

As obrigações do cliente devem ser cumpridas por pessoal qualificado, em conformidade com as instruções deste manual.

AVISO: As operações de manutenção descritas na lista de verificação seguinte são os procedimentos mínimos recomendados pelo fabricante. Em alguns casos devem ser realizadas inspeções mais frequentes. A utilização continuada do equipamento sem a realização de inspeções regulares ou quando é detetada uma falha, irá comprometer seriamente a segurança do utilizador e do paciente. Os regulamentos e as normas locais poderão ser mais exigentes do que os do fabricante. A assistência e a manutenção preventiva podem ser acordadas com o fabricante. A manutenção preventiva especificada neste manual pode impedir acidentes e reduzir custos de reparação.

AVISO: A manutenção relacionada com a segurança e as operações de assistência autorizada devem ser realizadas por pessoal qualificado, devidamente formado nos procedimentos de assistência pela Arjo e equipado com ferramentas adequadas. O não cumprimento destes requisitos pode resultar em danos pessoais e/ou equipamento pouco seguro.

Inspeções pelo utilizador

Ação/verificação	Antes de cada utilização	Todas as semanas	Todos os anos
Dispositivo de transporte			
Proceda a uma inspeção visual de todas as peças externas. Deve testar todas as funções quanto ao correto funcionamento, de modo a garantir que não ocorreram quaisquer danos durante a utilização anterior.	**X**		
Inspecione para verificar se falta hardware ou existem peças partidas.	**X**		**X**
Inspecione as presilhas da funda no elevador para detetar danos ou rachas.			**X**
Certifique-se de que as rodas estão fixas ao chassis com segurança.		**X**	

Cuidados e manutenção

Ação/verificação	Antes de cada utilização	Todas as semanas	Todos os anos
Certifique-se que todas as rodas rodam livremente e que as duas rodas traseiras travam.	**X**		
Verifique regularmente a existência de cabelo e detritos nas rodas dianteiras e traseiras e limpe quando for necessário.		**X**	
Examine todas as peças expostas, sobretudo nos pontos onde existe contacto pessoal com o corpo do paciente. Certifique-se de que não se formaram quaisquer fendas ou arestas afiadas que possam provocar lesões no paciente ou utilizador, ou se tenham tornado pouco higiénicas. Substitua conforme necessário e descontamine.		**X**	
Verifique a abertura das pernas. O mecanismo deve abrir livremente sem a utilização de força excessiva.		**X**	
Certifique-se de que o material antiderrapante está bem colado ao chassis. Substitua, se necessário.			**X**
Verifique o mecanismo de abertura das pernas por baixo da base elevatória. Certifique-se de que as peças móveis não estão excessivamente soltas e de que estão livres de pelos e detritos.			**X**
Funda e hardware			
Verifique todos os componentes da funda quanto a sinais de desgaste.	**X**		
Verifique se o material da funda apresenta desgaste ou deterioração.	**X**		
Verifique se as extensões da funda apresentam desgaste.	**X**		
Verifique se existem defeitos ou fios soltos nas “áreas cosidas”.	**X**		

NOTA: Se o produto não trabalhar como era previsto, contacte imediatamente o seu representante Arjo para obter assistência.

Cuidados e manutenção

Limpeza e desinfeção

AVISO: Para evitar contaminação cruzada, respeite sempre as instruções de desinfeção contidas nestas IU.

Para limpar o Sara Stedy:

1) Utilize um pano embebido em água para remover o excesso de resíduos.
2) Utilize um pano humedecido com uma mistura de água quente e líquido de limpeza.
3) Esfregue o equipamento de cima para baixo para remover qualquer acumulação de resíduos.
4) Utilize um pano húmido limpo com água limpa para limpar todas as manchas do líquido de limpeza.
5) Passe com um pano limpo seco.

Para desinfetar o Sara Stedy, comece por limpá-lo e, depois, passe uma solução que contenha um dos desinfetantes compatíveis indicados abaixo:

Agentes desinfetantes		Sara Stedy	Rodar as metades do assento (almofadas do assento)	Apoio para os joelhos	Almofada do apoio dos joelhos
Quaternário de amónio	≤ 0,28% (2 800 ppm)	X	X	X	X
Álcool isopropílico	≤ 70%	X	X	X	X
Fenol	≤ 1,56% (15 600 ppm)	X	X	X	X
Ácido peracético	≤ 0,25% (2 500 ppm)	X	X	X	X
Lixívia	≤ 1% (10 000 ppm)	X	X*	X*	X
Peróxido de hidrogénio	≤ 1,5%	X	X	X	X

* Se utilizar este agente, pode ocorrer a descoloração ao longo do tempo.

Os métodos de desinfeção devem cumprir as orientações locais ou nacionais (Descontaminação de Dispositivos Médicos), dependendo dos estabelecimentos de cuidados de saúde ou do país de utilização.

Se não tiver a certeza, consulte um especialista local em controlo de infeções.

Inspeção e cuidados da funda

Consulte a documentação fornecida com a funda.

Cuidados e manutenção

Inspeção anual

O Sara Stedy e os seus acessórios devem ser inspecionados uma vez por ano por um técnico qualificado.

AVISO: Para evitar lesões e/ou a utilização pouco segura do produto, as atividades de manutenção devem ser executadas com a frequência correta e por pessoal qualificado usando as ferramentas, peças e conhecimentos corretos do procedimento. O pessoal qualificado deve possuir formação documentada sobre a manutenção deste dispositivo.

AVISO: Para evitar danos nos olhos e na pele, utilize sempre óculos e luvas de proteção. Se ocorrer contacto, enxague com água abundante. Se sentir irritação nos olhos ou na pele, consulte um médico. Leia sempre as IU e a Ficha de dados de segurança do desinfetante.

Resolução de problemas

Problema de elevação	Resolução
Manobrabilidade fraca	• Verifique a roda para detetar sinais de danos ou desgaste. • Retire pelos e detritos da roda.
As pernas não abrem nem fecham	• Verifique o mecanismo de abertura das pernas para detetar sinais de danos. Contacte a Arjo se for necessária a substituição.
As pernas abrem e fecham com dificuldade	• Verifique o mecanismo de abertura das pernas para detetar sinais de danos. Contacte a Arjo se for necessária a substituição. • O mecanismo de abertura das pernas precisa de lubrificação. Contacte a Arjo para obter assistência técnica.
Ruído durante a abertura	• O mecanismo de abertura das pernas precisa de lubrificação. Contacte a Arjo para obter assistência técnica.
O assento abre ou fecha com dificuldade	• Verifique a existência de detritos ou pelos na articulação do assento. Limpe, se necessário.

Etiquetas no Sara Stedy

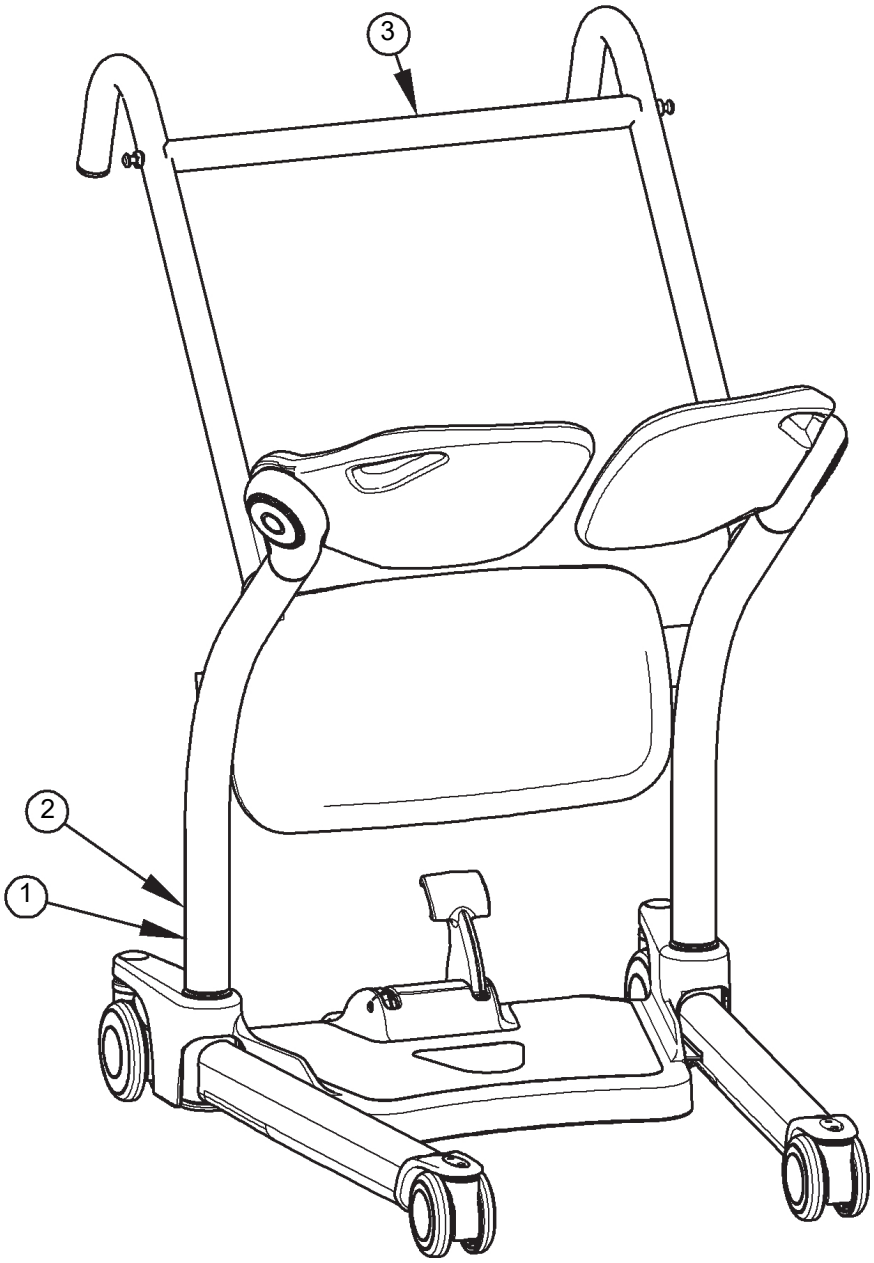

1) Etiqueta do número de série
2) Etiqueta do produto
3) Nome do produto

Fig. 20

Especificações técnicas

INFORMAÇÕES DO PRODUTO	***Sara Stedy e Sara Stedy Compact***
Peso, Sara Stedy completo:	28,6 kg (63,1 lb)
Peso, Sara Stedy Compact completo:	28,0 kg (61,7 lb)
Capacidade de elevação	182 kg (400 lb)
Raio de viragem	1168 mm (46 pol.)
Requisito mínimo da porta	630 mm (24,80 pol.)
Força de operação do pedal	< 300 N
CONDIÇÕES DE OPERAÇÃO E ARMAZENAMENTO	
Intervalo de temperatura ambiente (elevador)	Operação: 10 ° a 40 °C (+50 a +104 °F), Armazenamento: -40 ° a 70 °C (-40 a +158 °F)
Intervalo de humidade relativa	Operação: 30% a 95%, Armazenamento: 0% a 90%, sem condensação
Intervalo de pressão atmosférica	Operação: 700 hPa a 1060 hPa, Armazenamento: 500 hPa a 1060 hPa
ELIMINAÇÃO SEGURA EM FIM DE VIDA	
Embalagem	Madeira e cartão canelado, reciclável.
Produto	Os componentes compostos maioritariamente por diferentes tipos de metal (contendo mais de 90% de metal por peso) por exemplo, barras da funda, calhas, suportes verticais, etc., deverão ser reciclados como metais.
Fundas	As fundas, incluindo reforços/estabilizadores, material de acolchoamento e quaisquer outros têxteis, polímeros ou materiais de plástico, etc., deverão ser triados como resíduos combustíveis.

Especificações técnicas

Dimensões do elevador Sara Stedy

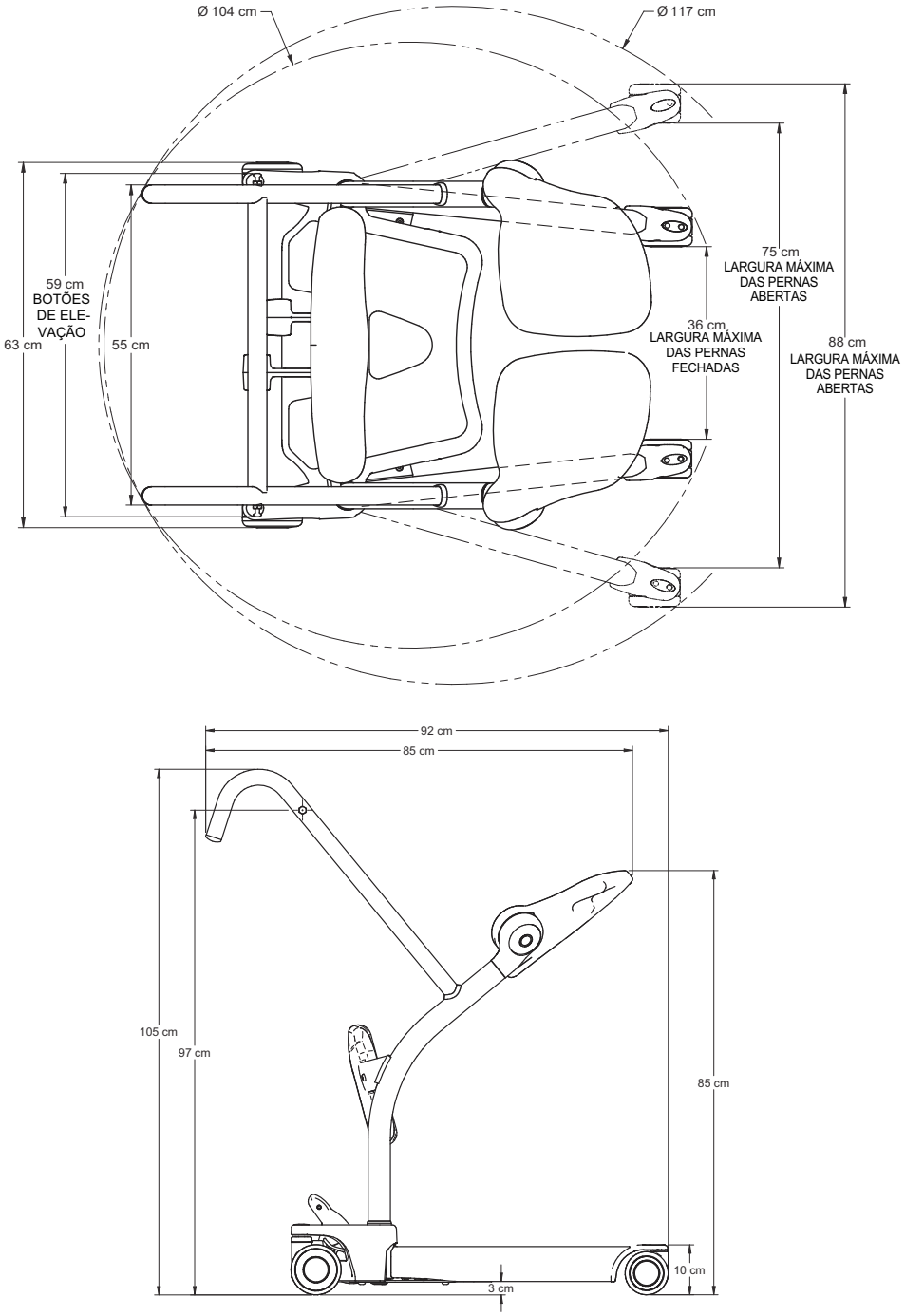

Fig. 21

Especificações técnicas

Dimensões do elevador Sara Stedy Compact

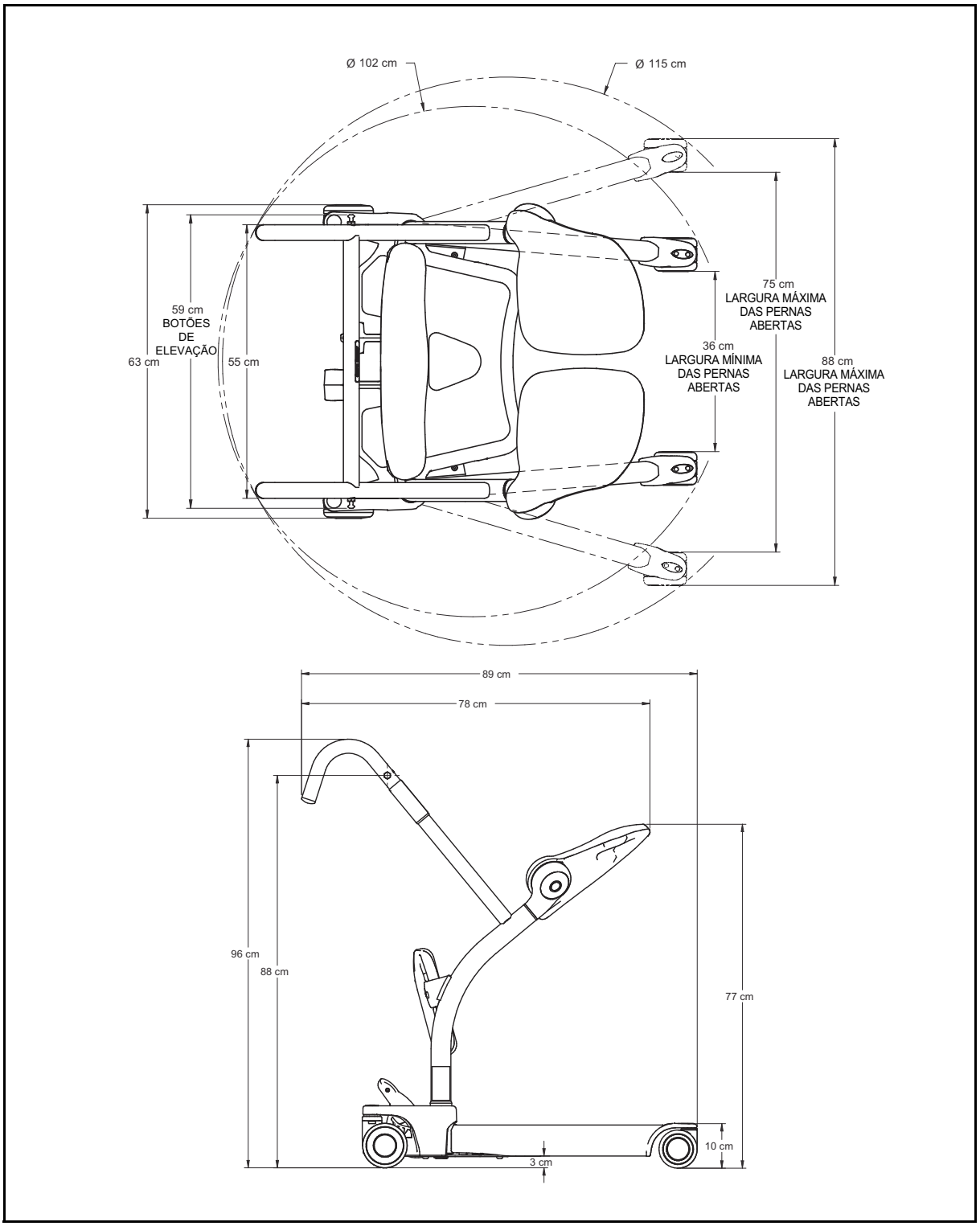

Fig. 22

Página intencionalmente deixada em branco

Página intencionalmente deixada em branco

Página intencionalmente deixada em branco

AUSTRALIA
Arjo Australia
Building B, Level 3
11 Talavera Road
Macquarie Park, NSW, 2113,
Australia
Phone: 1800 072 040

BELGIQUE / BELGIË
Arjo Belgium
Evenbroekveld 16
9420 Erpe-Mere
Phone: +32 (0) 53 60 73 80
Fax: +32 (0) 53 60 73 81
E-mail: info.belgium@arjo.com

BRASIL
Arjo Brasil Equipamentos Médicos Ltda
Rua Marina Ciufuli Zanfelice, 329 PB02
Galpão - Lapa
São Paulo – SP – Brasil
CEP: 05040-000
Phone: 55-11-3588-5088
E-mail: vendas.latam@arjo.com
E-mail: servicios.latam@arjo.com

CANADA
Arjo Canada Inc.
90 Matheson Boulevard West
Suite 350
CA-MISSISSAUGA, ON, L5R 3R3
Tel/Tél: +1 (905) 238-7880
Free: +1 (800) 665-4831
Fax: +1 (905) 238-7881
E-mail: info.canada@arjo.com

ČESKÁ REPUBLIKA
Arjo Czech Republic s.r.o.
Na Strzi 1702/65
140 00 Praha
Czech Republic
Phone No: +420225092307
E-mail: info.cz@arjo.com

DANMARK
Arjo A/S
Vassingerødvej 52
DK-3540 LYNGE
Tel: +45 49 13 84 86
Fax: +45 49 13 84 87
E-mail: dk_kundeservice@arjo.com

DEUTSCHLAND
Arjo GmbH
Peter-Sander-Strasse 10
DE-55252 MAINZ-KASTEL
Tel: +49 (0) 6134 186 0
Fax: +49 (0) 6134 186 160
E-mail: info-de@arjo.com

ESPAÑA
ARJO IBERIA S.L.
Poligono Can Salvatella
c/ Cabanyes 1-7
08210 Barberà del Valles
Barcelona - Spain
Telefono 1: +34 900 921 850
Telefono 2: +34 931 315 999

FRANCE
Arjo SAS
2 Avenue Alcide de Gasperi
CS 70133
FR-59436 RONCQ CEDEX
Tél: +33 (0) 3 20 28 13 13
Fax: +33 (0) 3 20 28 13 14
E-mail: info.france@arjo.com

HONG KONG
Arjo Hong Kong Limited
Room 411-414, 4/F, Manhattan Centre,
8 Kwai Cheong Road, Kwai Chung, N.T.,
HONG KONG
Tel: +852 2960 7600
Fax: +852 2960 1711

ITALIA
Arjo Italia S.p.A.
Via Giacomo Peroni 400-402
IT-00131 ROMA
Tel: +39 (0) 6 87426211
Fax: +39 (0) 6 87426222
E-mail: Italy.promo@arjo.com

MIDDLE EAST
Arjo Middle East FZ-LLC
Office 908, 9th Floor,
HQ Building,North Tower,
Dubai Science Park,
Al Barsha South
P.O. Box 11488, Dubai,
United Arab Emirates
Direct +971 487 48053
Fax +971 487 48072
Email: Info.ME@arjo.com

NEDERLAND
Arjo Nederland BV
Biezenwei 21
4004 MB TIEL
Postbus 6116
4000 HC TIEL
Tel: +31 (0) 344 64 08 00
Fax: +31 (0) 344 64 08 85
E-mail: info.nl@arjo.com

NEW ZEALAND
Arjo Ltd
34 Vestey Drive
Mount Wellington
NZ-AUCKLAND 1060
Tel: +64 (0) 9 573 5344
Free Call: 0800 000 151
Fax: +64 (0) 9 573 5384
E-mail: nz.info@Arjo.com

NORGE
Arjo Norway AS
Olaf Helsets vei 5
N-0694 OSLO
Tel: +47 22 08 00 50
Faks: +47 22 08 00 51
E-mail: no.kundeservice@arjo.com

ÖSTERREICH
Arjo Austria GmbH
Lemböckgasse 49 / Stiege A / 4.OG
A-1230 Wien
Tel: +43 1 8 66 56
Fax: +43 1 866 56 7000

POLSKA
Arjo Polska Sp. z o.o.
ul. Ks Piotra Wawrzyniaka 2
PL-62-052 KOMORNIKI (Poznań)
Tel: +48 61 662 15 50
Fax: +48 61 662 15 90
E-mail: arjo@arjo.com

PORTUGAL
Arjo em Portugal
MAQUET Portugal, Lda.
(Distribudor Exclusivo)
Rua Poeta Bocage n.º 2 - 2G
PT-1600-233 Lisboa
Tel: +351 214 189 815
Fax: +351 214 177 413
E-mail: Portugal@arjo.com

SUISSE / SCHWEIZ
Arjo Switzerland AG
Fabrikstrasse 8
Postfach
CH-4614 HÄGENDORF
Tél/Tel: +41 (0) 61 337 97 77
Fax: +41 (0) 61 311 97 42

SUOMI
Arjo Scandinavia AB
Riihitontuntie 7 C
02200 Espoo
Finland
Puh: +358 9 6824 1260
E-mail: Asiakaspalvelu.finland@arjo.com

SVERIGE
Arjo International HQ
Hans Michelsensgatan 10
SE-211 20 MALMÖ
Tel: +46 (0) 10 494 7760
Fax: +46 (0) 10 494 7761
E-mail: kundservice@arjo.com

UNITED KINGDOM
Arjo UK and Ireland
Houghton Hall Park
Houghton Regis
UK-DUNSTABLE LU5 5XF
Tel: +44 (0) 1582 745 700
Fax: +44 (0) 1582 745 745
E-mail: sales.admin@arjo.com

USA
Arjo Inc.
2349 W Lake Street Suite 250
US-Addison, IL 60101
Tel: +1 (630) 307-2756
Free: +1 (800) 323-1245
Fax: +1 (630) 307 6195
E-mail: us.info@arjo.com

JAPAN
Arjo Japan K.K.
東京都港区虎ノ門三丁目7 番8 号
ランディック第2 虎ノ門ビル9 階
Tel: +81 (0)3-6435-6401
Fax: +81 (0)3-6435-6402
E-mail: info.japan@arjo.com

At Arjo, we believe that empowering movement within healthcare environments is essential to quality care. Our products and solutions are designed to promote a safe and dignified experience through patient handling, medical beds, personal hygiene, disinfection, diagnostics, and the prevention of pressure injuries and venous thromboembolism. With over 6500 people worldwide and 65 years caring for patients and healthcare professionals, we are committed to driving healthier outcomes for people facing mobility challenges.

ArjoHuntleigh AB
Hans Michelsensgatan 10
211 20 Malmö, Sweden
www.arjo.com

001-12325-PT