ИНСТРУКЦИЯ ПО ЭКСПЛУАТАЦИИ

Sara Stedy
Sara Stedy Compact

001-12325-RU Rev 9 • 02/2023

arjo
EMPOWERING MOVEMENT

ПРЕДУПРЕЖДЕНИЕ!

Во избежание травм перед использованием изделия обязательно прочтите данную инструкцию по эксплуатации и прилагаемые документы.

Обязательно изучите данную инструкцию по эксплуатации!

Политика разработки и авторское право
® и ™ — торговые марки, принадлежащие группе компаний Arjo.
© Arjo 2022.
Поскольку политикой компании является непрерывное совершенствование, мы сохраняем за собой право вносить изменения в дизайн без предварительного уведомления.
Запрещено копировать содержание настоящей публикации, целиком или частично, без согласия Arjo.

Содержание

Общая информация 5
Предисловие 5
Служба сервиса и технической поддержки 5
Информация о производителе 6
Определения, используемые в данном руководстве 6
Назначение 6
Оценка состояния пациента/подопечного 7
Требования к установке 7
Расчетный срок службы 7
Направления перемещения подъемника Sara Stedy 7
Условия использования 8
Идентификация оборудования 8
Проверка содержимого упаковки 8
Правила, касающиеся количества представителей обслуживающего персонала, участие которых необходимо для осуществления перемещения пациента 8
Как пользоваться этим руководством 8
Используемые символы 9
Инструкции по безопасности 10
Общие рекомендации 10
Безопасная рабочая нагрузка 10
Важные указания по безопасности 10
Рекомендации по эксплуатации в условиях ухода на дому 11
Предупреждающие этикетки, имеющиеся на оборудовании 11
Описание компонентов 12
Стропы 13
Совместимые стропы 13
Порядок использования Sara Stedy 14
Использование выступов для крепления стропы 14
Поворачивание подушек 14
Сведение и разведение ножек 15
Задействование и отпускание тормозов на задних колесах 15
Подвод подъемника к пациенту 16
Перед перемещением пациента 16
Перемещение пациента 17
Перемещение пациента из кресла 17
Перемещение пациента в кресло 18
Перемещение пациента из кресла-коляски 19
Перемещение пациента в кресло-коляску 20
Перемещение пациента из кровати 21
Перемещение пациента в кровать 22
Перемещение пациента с унитаза 23
Перемещение пациента на унитаз 24
Перемещение пациента на унитазе 24
Ремень для поддержки спины 25
Использование ремня для поддержки спины 25

Содержание

Подушка для наколенников (опция) 26
Монтаж подушки для наколенников 26
Снятие подушки наколенника 26
Уход и обслуживание 27
График профилактического обслуживания 27
Проверки, выполняемые пользователем 27
Очистка и дезинфекция 29
Проверка стропы и уход за стропой 29
Ежегодная проверка 30
Поиск и устранение неисправностей 31
Этикетки на Sara Stedy 32
Техническое описание 33
Размеры подъемника Sara Stedy 34
Размеры подъемника Sara Stedy Compact 35

Общая информация

Благодарим вас за покупку напольного подъемника Sara Stedy от Arjo.

Подъемник Sara Stedy входит в серию высококачественных продуктов, разработанных специально для больниц, домов престарелых и других здравоохранительных учреждений.

Мы внимательно относимся к вашим потребностям и предоставляем самые лучшие изделия, а также проводим обучение по их использованию, благодаря чему ваши сотрудники получат максимальную пользу от каждого продукта компании Arjo.

Внимательно изучите это руководство и свяжитесь с нами при возникновении любых вопросов, связанных с эксплуатацией или техническим обслуживанием оборудования Arjo.

При возникновении серьезного инцидента, связанного с данным медицинским устройством и затрагивающего пользователя либо пациента, пользователь либо пациент должен сообщить об этом серьезном инциденте производителю или дистрибьютору медицинского устройства. В Европейском союзе пользователь также должен сообщить о серьезном инциденте в компетентный орган того государства — члена ЕС, в котором он находится.

Предисловие

ПРИМЕЧАНИЕ. В настоящем руководстве выражение «подъемник Sara Stedy» обозначает как модель Sara Stedy, так и Sara Stedy Compact.

Перед использованием подъемника Sara Stedy прочитайте это руководство полностью. Содержащаяся в нем информация крайне важна для надлежащего использования и профилактического обслуживания оборудования и поможет защитить устройство и обеспечить соответствие работы устройства вашим ожиданиям. Некоторые сведения, содержащиеся в данном руководстве, имеют большое значение для вашей безопасности. С ними необходимо хорошо ознакомиться, что поможет предотвратить травмирование.

ПРЕДУПРЕЖДЕНИЕ! Для предотвращения травм, которые могут быть вызваны использованием несоответствующих деталей, компания Arjo настоятельно рекомендует и предупреждает, что с оборудованием и другими принадлежностями, поставляемыми компанией Arjo, следует использовать только компоненты, разрешенные компанией Arjo. Несанкционированные модификации любого оборудования Arjo могут повлиять на его безопасность. Компания Arjo не несет ответственность за несчастные случаи, происшествия или несоответствия эксплуатационным характеристикам, которые могут возникнуть в результате несанкционированной модификации оборудования.

Оборудование прошло испытания в соответствии со стандартом ISO10535:2006.

Служба сервиса и технической поддержки

Подъемник Sara Stedy должен проходить регулярное техническое обслуживание, проводимое квалифицированным обслуживающим персоналом. Это гарантирует сохранение безопасности и функциональности изделия. См. раздел «Уход и обслуживание» в этом руководстве.

Общая информация

За дополнительной информацией обращайтесь к местному представителю, который может предложить вам полный спектр программ поддержки и обслуживания для обеспечения долгой, безопасной, надежной и эффективной работы приобретенной продукции. По вопросам приобретения запасных деталей обращайтесь к местному представителю.

Дополнительные экземпляры данного руководства можно получить у местного представителя Arjo. При заказе укажите номер изделия из *Инструкции по эксплуатации* (см. титульный лист) и идентификатор оборудования.

Информация о производителе

Данный продукт был произведен компанией:

ArjoHuntleigh AB
Hans Michelsensgatan 10
211 20 Malmö,
SWEDEN

Определения, используемые в данном руководстве

ПРЕДУПРЕЖДЕНИЕ!

Значение: непонимание и невыполнение этих указаний может привести к травмированию пользователя и других людей.

ОСТОРОЖНО!

Значение: невыполнение этих указаний может привести к повреждению изделия.

ПРИМЕЧАНИЕ.

Значение: это важная информация, касающаяся правильной эксплуатации оборудования.

Назначение

Подъемник Sara Stedy — это передвижное устройство активного подъема, безопасная рабочая нагрузка (SWL) которого составляет 182 кг (400 фунтов). Он предназначен для помощи лицам, осуществляющим уход в больницах, местах долговременного медицинского ухода, домах престарелых и на дому, включая частные дома.

ПРЕДУПРЕЖДЕНИЕ! Во избежание травм и опрокидывания подъемника Sara Stedy перемещение пациента необходимо выполнять только на плоских поверхностях/полах без уклона.

Подъемник Sara Stedy изготавливают в соответствии с очень высокими стандартами качества, и он предназначен для быстрой и легкой транспортировки пациентов или перемещения пациента из одного сидячего положения в другое. Он не предназначен для длительного сидения на нем или длительного перемещения.

Подъемник Sara Stedy предназначен для перемещения пациента в кресло, кресло-коляску, кровать или на унитаз, а также для перемещения пациента из кресла, кресла-коляски, кровати или с унитаза.

Подъемник Sara Stedy также можно использовать для поддержания пациента при его подъеме для замены раневой повязки, урологической прокладки или средств личной гигиены.

Подъемник Sara Stedy также подходит для реабилитационных упражнений.

Любое упоминание термина «пациент» в этом документе в равной степени относится к подопечному дома престарелых или учреждения долговременного медицинского ухода и означает перевозимое лицо.

Подъемник Sara Stedy разрешается использовать только лицам, осуществляющим уход, обученным соответствующим образом и обладающим необходимыми знаниями об уходе, его правилах и методах. При использовании устройства необходимо следовать рекомендациям, указанным в данной инструкции по эксплуатации.

Подъемник Sara Stedy следует использовать только в целях, описанных в настоящей инструкции по эксплуатации. Использование оборудования в других целях запрещается.

Общая информация

Оценка состояния пациента/подопечного

Учреждениям рекомендуется внедрить практику регулярной оценки состояния, чтобы обеспечить выполнение лицом, осуществляющим уход, такой оценки для каждого пациента/подопечного перед применением подъемника.

Перед использованием лицу, осуществляющему уход, необходимо оценить состояние пациента или подопечного, а также его физические и умственные возможности.

Кроме того, пациент или подопечный должен:

- иметь вес не более 182 кг (400 фунтов);
- быть способен стоять самостоятельно или с минимальной поддержкой;
- быть способен сидеть на краю кровати;
- иметь рост в диапазоне от
  - 1,49 м (4’11”) до 1,93 м (6’4”) для Sara Stedy (NTB2000);
  - 1,38 м (4’6”) до 1,72 м (5’8”) для Sara Stedy Compact (NTB3000).

ПРЕДУПРЕЖДЕНИЕ! Во избежание травм перед использованием Sara Stedy квалифицированный медицинский работник должен провести полную клиническую оценку состояния пациента и возможности перемещения.

Требования к установке

Установка не требуется.

Расчетный срок службы

Расчетный срок службы подъемника Sara Stedy соответствует максимальному периоду нормальной эксплуатации.

Расчетный срок службы данного оборудования составляет 10 (десять) лет с момента изготовления при условии выполнения профилактического обслуживания в соответствии с инструкциями по уходу и профилактическому обслуживанию, приведенными в настоящей инструкции по эксплуатации.

Фактический срок службы может отличаться в зависимости от частоты и условий применения.

Расчетный срок службы строп см. в инструкции по эксплуатации активных строп.

Направления перемещения подъемника Sara Stedy

В рамках настоящих инструкций указания на «правое» и «левое» направления даются с точки зрения положения лица, осуществляющего уход, позади подъемника Sara Stedy лицом вперед.

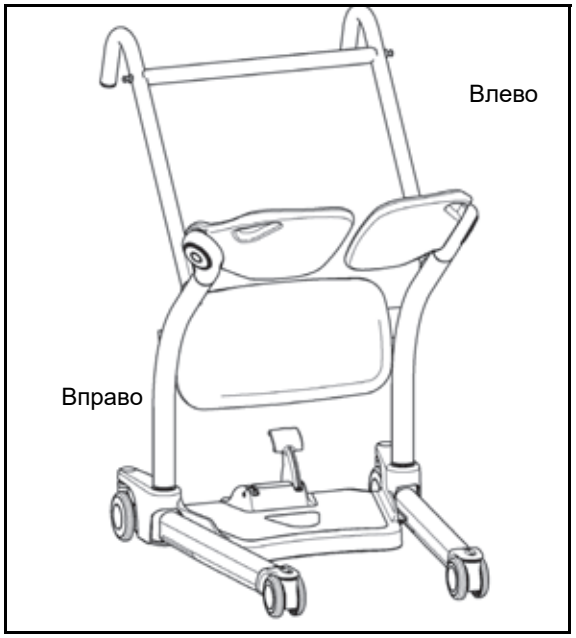

Рис. 1

Общая информация

Условия использования

Уход за устройством и его обслуживание необходимо выполнять в соответствии с инструкцией по эксплуатации. Минимальные требования по техническому обслуживанию изложены в разделе «График профилактического обслуживания» данного руководства.

Мероприятия по техническому обслуживанию и уходу за изделием, в соответствии с требованиями Arjo, должны начинаться сразу при первом использовании устройства покупателем. Оборудование необходимо применять только по прямому назначению и с учетом указанных ограничений. Допускается использование только запасных частей, рекомендованных компанией Arjo.

ПРЕДУПРЕЖДЕНИЕ! Во избежание падения пациента или отказа компонентов запрещается превышать ожидаемый срок службы устройства, поскольку производитель не может гарантировать его полную безопасность при использовании для подъема и перемещения.

Идентификация оборудования

Идентификационный номер устройства (номер спецификации, модель, серийный номер) указан на заводской табличке, прикрепленной на боковой поверхности рамы.

Проверка содержимого упаковки

После получения оборудования проверьте полноту поставки, сверившись с описью комплекта поставки, и осмотрите оборудование на предмет повреждений, возникших при транспортировке. При обнаружении любого повреждения незамедлительно обратитесь к перевозчику и заявите претензию. Предоставьте полную информацию о требовании возмещения ущерба или ошибках поставки местному представителю Arjo. Укажите все идентификационные номера оборудования и номера по каталогу (если есть) как описано выше с полным описанием поврежденных частей.

Правила, касающиеся количества представителей обслуживающего персонала, участие которых необходимо для осуществления перемещения пациента

Подъемники Arjo, входящие в серии активных и пассивных подъемников, предназначены для безопасного использования одним лицом, осуществляющим уход. В некоторых условиях, например в случаях агрессивного поведения пациента, тучности, контрактуры и т. д., для перемещения пациента может требоваться участие двух представителей обслуживающего персонала. Решение о том, требуется ли для перемещения пациента помощь одного или двух человек, в каждом конкретном случае принимается сотрудником учреждения ухода или медработником в зависимости от выполняемой задачи, веса пациента, окружающих условий, физических возможностей и уровня квалификации представителей обслуживающего персонала.

Как пользоваться этим руководством

Информация, приведенная в данной инструкции по эксплуатации, необходима для обеспечения правильной работы и технического обслуживания данного оборудования. Она поможет сохранить оборудование, а также обеспечить его работу на требуемом уровне. В данной инструкции по эксплуатации также содержится информация, важная для безопасности пациентов и лиц, осуществляющих уход. Необходимо внимательно прочесть данную инструкцию, чтобы предотвратить возникновение несчастных случаев.

Если какие-либо моменты остаются не совсем понятными, обратитесь к местному представителю компании Arjo за разъяснением.

Храните это руководство вместе с подъемником и обращайтесь к нему по мере необходимости. Все операторы должны проходить регулярное обучение использованию оборудования в соответствии с указаниями, приведенными в этом руководстве.

Общая информация

Используемые символы

Символ	Расшифровка символов
	Этот символ сопровождается датой производства и адресом производителя.
	Маркировка CE указывает на соответствие гармонизированному законодательству Европейского сообщества.
REF	Этот символ сопровождается номером по каталогу производителя.
SN	Этот символ сопровождается серийным номером производителя.
	Этим символом отмечается ссылка на *Инструкцию по эксплуатации*.
	Этот символ обозначает наличие риска защемления.
MD	Означает, что изделие представляет собой медицинское устройство согласно регламенту ЕС по медицинским устройствам 2017/745.
UDI	Уникальный идентификатор устройства

Рис. 2

Инструкции по безопасности

Оборудование должно использоваться в соответствии с данными инструкциями по безопасности.

Все пользователи данного оборудования должны ознакомиться с инструкциями, приведенными в данном руководстве, и хорошо их усвоить.

При возникновении сомнений обратитесь к местному представителю компании Arjo.

Общие рекомендации

Храните эти инструкции по безопасности рядом с устройством.

Перед установкой, эксплуатацией или обслуживанием оборудования прочтите *Инструкцию по эксплуатации*.

Устройство Sara Stedy следует использовать только в целях, описанных в настоящей инструкции по эксплуатации. Использование оборудования в других целях запрещается.

ПРЕДУПРЕЖДЕНИЕ! Во избежание травм при использовании стропы всегда размещайте ее вокруг пациента в соответствии с указаниями, приведенными в настоящей инструкции по эксплуатации.

Безопасная рабочая нагрузка

Грузоподъемность устройства Sara Stedy составляет 182 кг (400 фунтов).

ПРЕДУПРЕЖДЕНИЕ! Во избежание падений убедитесь, что вес пациента не превышает безопасную рабочую нагрузку каждого из применяемых устройств или дополнительных принадлежностей.

Важные указания по безопасности

- Перед использованием подъемника всегда выполняйте рекомендованное ежедневное профилактическое обслуживание.
- Всегда направляйте Sara Stedy, используя рукоятки. Не толкайте ножки шасси.
- Перед перемещением пациента убедитесь, что все готово к перемещению.

ПРЕДУПРЕЖДЕНИЕ! Во избежание опрокидывания устройства и падения пациента не используйте оборудование на поверхностях, где его сложно катить, например на ступеньках, порогах и тротуарах.

- Не толкайте подъемник со скоростью, превышающей скорость медленной ходьбы (3 км/ч или 0,8 м/с).
- Перед перемещением пациента, к которому подключены электроды, катетеры или другие медицинские устройства, квалифицированным персоналом должна быть проведена оценка возможности перемещения.

Инструкции по безопасности

- Этот передвижной подъемник должен управляться лицом, осуществляющим уход, прошедшим подготовку в соответствии с этим руководством и аттестованным на работу с перемещением пациентов. Самостоятельное использование подъемника пациентами запрещено. Несоблюдение данного требования может привести к падению пациента.
- Во время перемещения не допускайте толчков. Толчки могут повредить или ослабить раму подъемника Sara Stedy. При этом подъемник может опрокинуться, а пациент — упасть.
- Убедитесь, что стропа предназначена для использования с этим подъемником и может выдержать вес пациента.
- Убедитесь, что стропа не повреждена, не разорвана и не изношена.
- Убедитесь, что ремни стропы находятся в хорошем состоянии и правильно закреплены.
- Замените любые этикетки с мерами предосторожности или инструкциями, надписи на которых не читаются.

ПРЕДУПРЕЖДЕНИЕ! Во избежание неустойчивости подъемника Sara Stedy или серьезного травмирования при перемещении пациента обязательно задействуйте тормоза подъемника.

ПРЕДУПРЕЖДЕНИЕ! Во избежание падения пациента убедитесь перед его посадкой, что обе подушки сиденья отведены вниз.

ПРЕДУПРЕЖДЕНИЕ! Во избежание падения пациента следите за его положением во время перемещения.

ПРЕДУПРЕЖДЕНИЕ! Во избежание травм квалифицированный медицинский работник должен провести полную клиническую оценку состояния пациента и возможности перемещения перед использованием Sara Stedy для реабилитационных мероприятий.

ПРЕДУПРЕЖДЕНИЕ! Во избежание серьезных травм пациент должен ограничить дальность тянущихся или наклонных движений, находясь в подъемнике Sara Stedy.

ПРЕДУПРЕЖДЕНИЕ! Во избежание падений, когда пациент долго находится в устройстве, следите, чтобы обе половинки сиденья были установлены в положение для сидения.

ПРИМЕЧАНИЕ. Во время реабилитационных мероприятий лицо, осуществляющее уход, должно регулярно оценивать уровень физической силы пациента, поскольку пациенту потребуется встать, чтобы можно было поднять половинки сиденья для выхода из подъемника.

Рекомендации по эксплуатации в условиях ухода на дому

ПРЕДУПРЕЖДЕНИЕ! Во избежание серьезных травм не допускайте, чтобы дети работали с подъемником Sara Stedy.

ОСТОРОЖНО! После контакта с животными подъемник Sara Stedy следует тщательно очистить. Шерсть домашних животных, попавшая внутрь устройства, может ухудшить его работу.

ПРЕДУПРЕЖДЕНИЕ! Данное изделие содержит мелкие детали, которые представляют для детей серьезную опасность при заглатывании или вдыхании.

Предупреждающие этикетки, имеющиеся на оборудовании

Осмотрите все этикетки с предупредительными надписями, прикрепленные к оборудованию. Закажите и замените все этикетки с трудно читаемыми надписями.

Описание компонентов

Sara Stedy

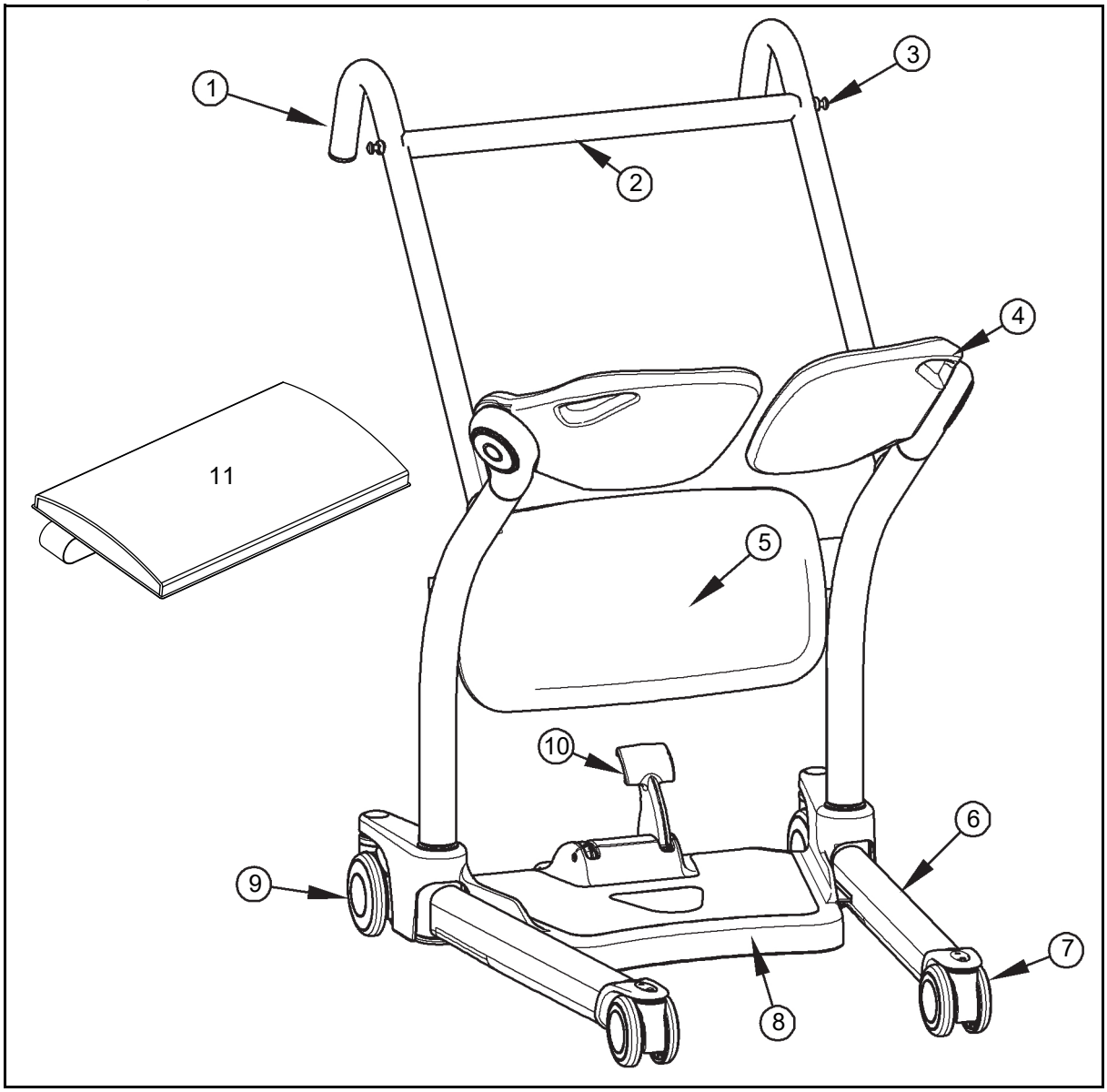

Рис. 3

Обозначения

1) Ручки для маневрирования
2) Поперечная штанга/рукоятка
3) Выступы для крепления стропы
4) Поворотные половинки сиденья / подкладки / подушки
5) Наколенник
6) Нога
7) Переднее колесо
8) Изножье/основание
9) Заднее колесо с тормозом
10) Ножной рычаг/педаль
11) Подушка для наколенников

Стропы

Совместимые стропы

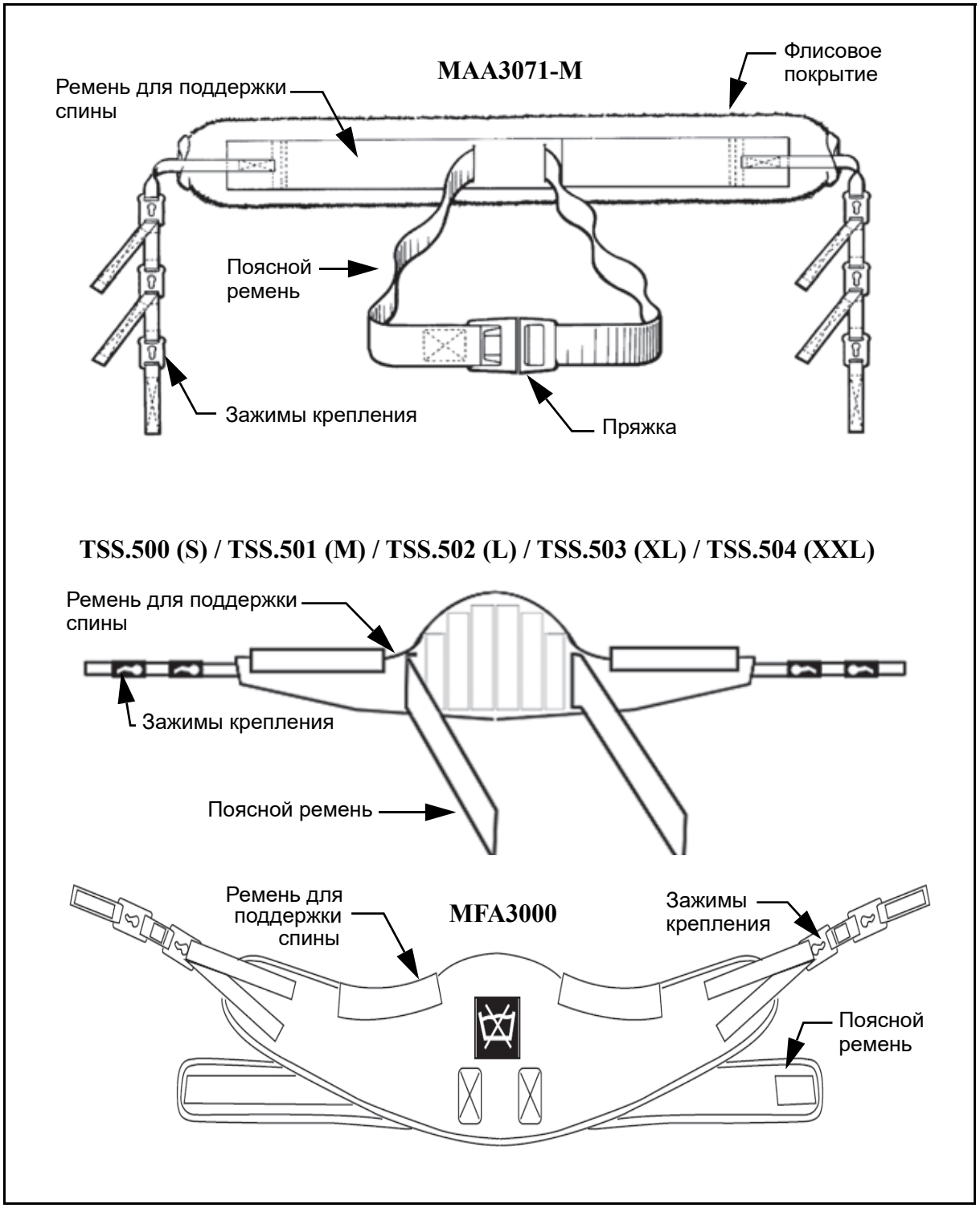

Рис. 4

Подробнее об использовании строп см. документацию, поставляемую со стропой.

Порядок использования Sara Stedy

ПРИМЕЧАНИЕ. Стропа используется по мере необходимости и в зависимости от результатов оценки состояния пациента.

Использование выступов для крепления стропы

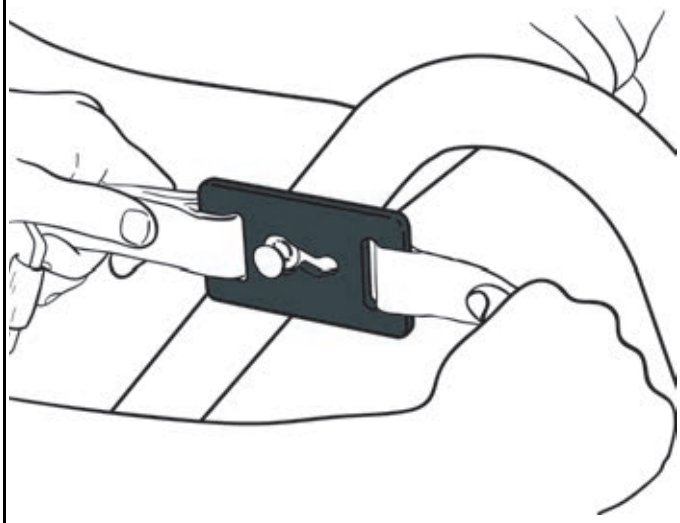

1) Пододвиньте отверстие зажима крепления стропы и пропустите через него выступ крепления.

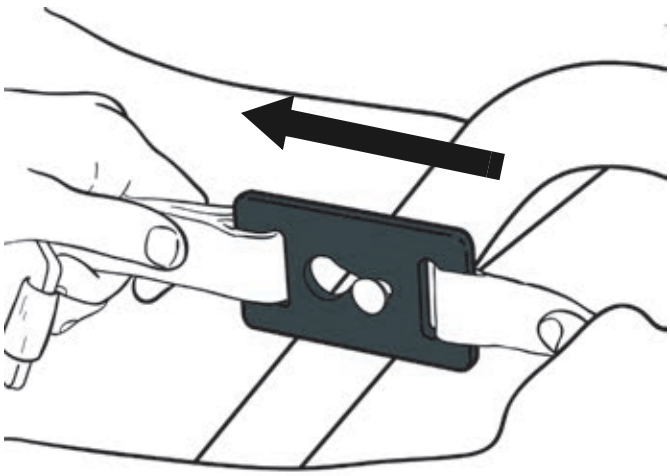

2) Потяните ремень в сторону и убедитесь, что зажим крепления зафиксирован на выступе.

Рис. 5

Поворачивание подушек

1) Удерживайте половинку сиденья за рукоятку, расположенную в верхнем углу.
2) Поверните половинку сиденья в сторону от области перемещения либо в положение под пациентом.

ВНИМАНИЕ! Во избежание травм держите пальцы подальше от оси сиденья при отведении подушек вниз.

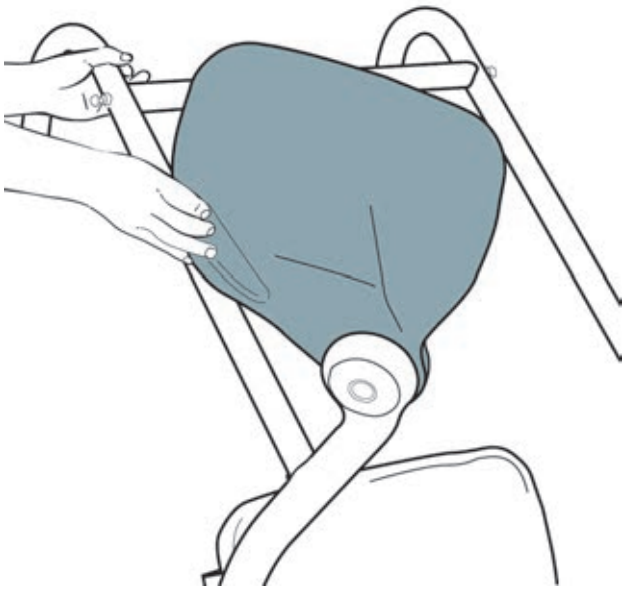

Рис. 6

Порядок использования Sara Stedy

Сведение и разведение ножек

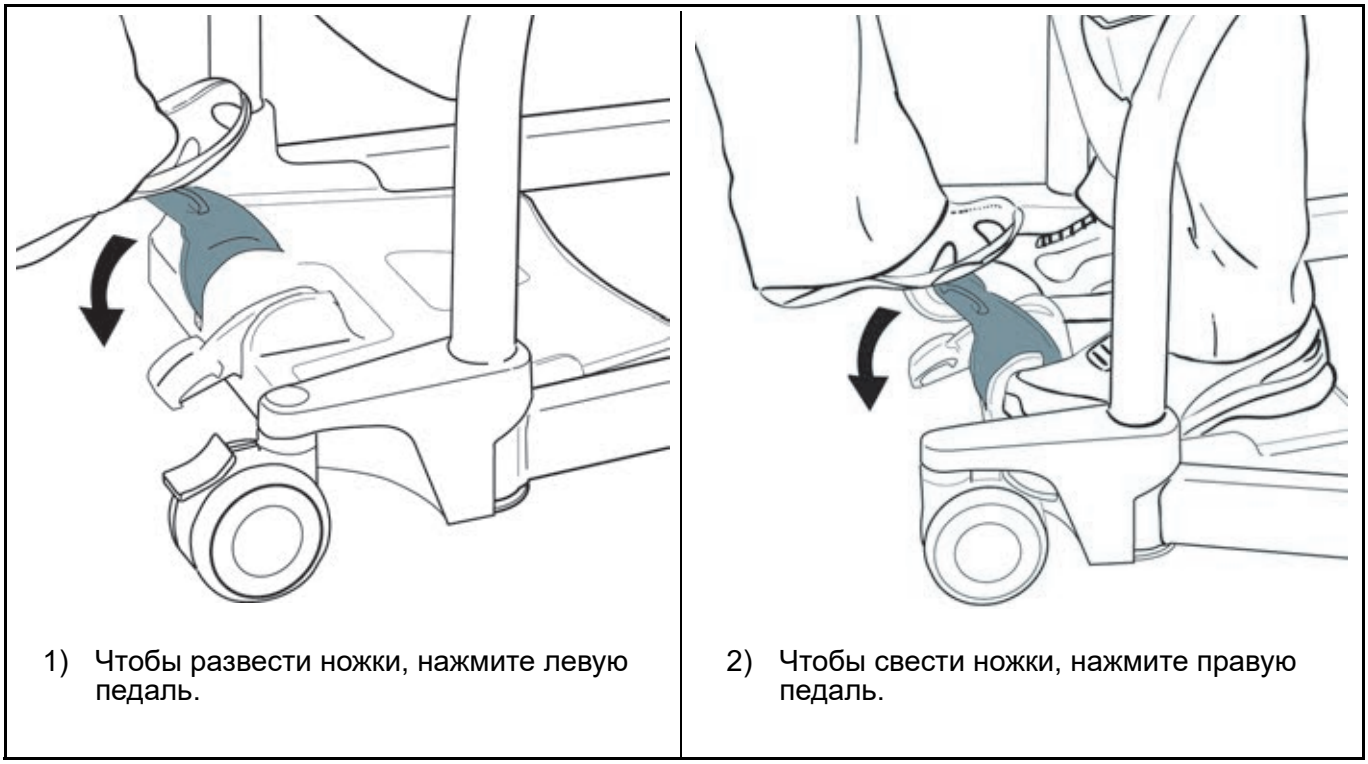

1) Чтобы развести ножки, нажмите левую педаль.

2) Чтобы свести ножки, нажмите правую педаль.

Рис. 7

Задействование и отпускание тормозов на задних колесах

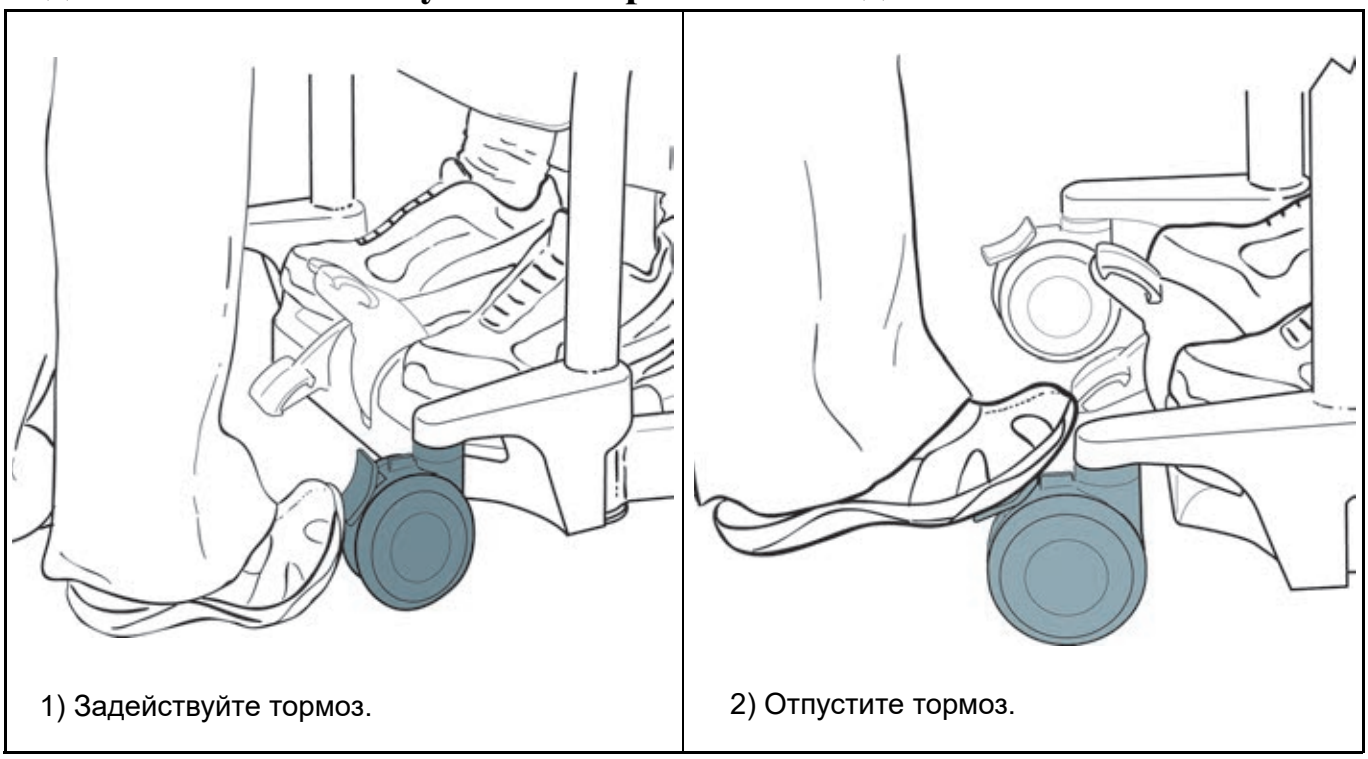

1) Задействуйте тормоз.

2) Отпустите тормоз.

Рис. 8

Порядок использования Sara Stedy

Подвод подъемника к пациенту

Перед перемещением пациента

- Всегда информируйте пациента о том, что вы собираетесь сделать.
- Если для перемещения пациента требуется стропа, убедитесь, что в наличии имеется стропа надлежащей модели и размера.
- Перед выполнением перемещения квалифицированный медицинский работник должен провести оценку состояния пациента.

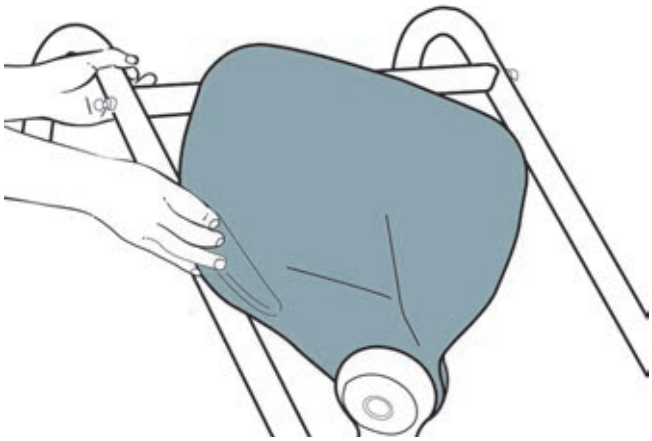

1) Поверните обе половинки сиденья вверх.

2) При необходимости разведите ножки шасси; подведите подъемник к пациенту.

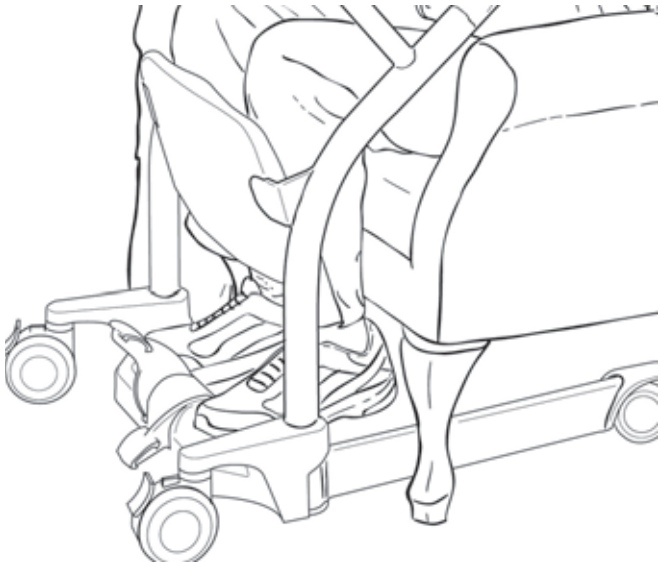

3) Расположите подъемник Sara Stedy таким образом, чтобы стопы пациента располагались на площадке для стоп, а колени удобно разместились у наколенников.

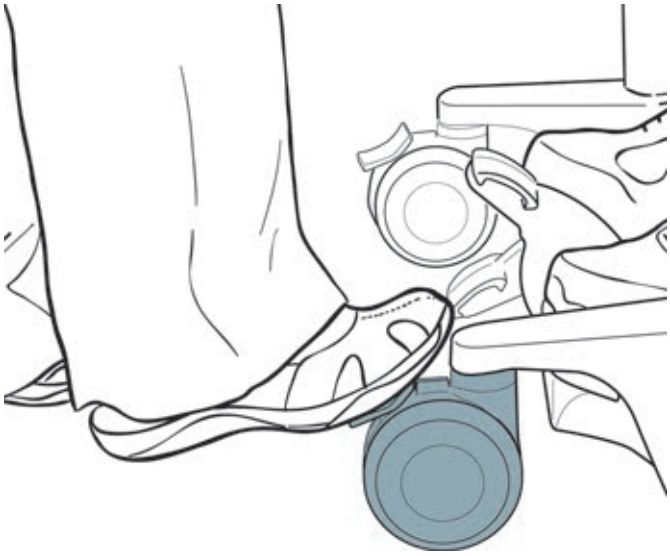

4) Активируйте оба тормозных рычага колес.

Рис. 9

Порядок использования Sara Stedy

Перемещение пациента

Перемещение пациента из кресла

- Попросите пациента встать или помогите ему сделать это.
- Во время транспортировки колени пациента должны касаться наколенника, а сам пациент должен сидеть на половинках сиденья.

 1) Попросите пациента взяться за поперечную штангу и встать с ее помощью.	 2) Поверните обе половинки сиденья вниз.
 3) Попросите пациента сесть.	 4) Разблокируйте тормоза и начните перемещение.

Рис. 10

Порядок использования Sara Stedy

Перемещение пациента в кресло

- Попросите пациента занять сидячее положение или помогите ему сделать это.
- Во время транспортировки колени пациента должны касаться наколенника, а сам пациент должен сидеть на половинках сиденья.

1) Подвезите пациента к креслу и задействуйте тормоза.

2) Попросите пациента встать.

3) Поверните обе половинки сиденья вверх.

4) Попросите пациента сесть, держась за поперечную штангу.

Рис. 11

Порядок использования Sara Stedy

Перемещение пациента из кресла-коляски

- Убедитесь, что все тормоза задействованы.
- Попросите пациента встать или помогите ему сделать это.
- Во время транспортировки колени пациента должны касаться наколенника, а сам пациент должен сидеть на половинках сиденья.

 1) Попросите пациента взяться за поперечную штангу и встать с ее помощью.	 2) Поверните обе половинки сиденья вниз.
 3) Попросите пациента сесть.	 4) Разблокируйте тормоза и начните перемещение.

Рис. 12

Порядок использования Sara Stedy

Перемещение пациента в кресло-коляску

- Убедитесь, что все тормоза задействованы.
- Попросите пациента занять сидячее положение или помогите ему сделать это.
- Во время транспортировки колени пациента должны касаться наколенника, а сам пациент должен сидеть на половинках сиденья.

 1) Подвезите пациента к креслу-коляске и задействуйте тормоза.	 2) Попросите пациента встать.
 3) Поверните обе половинки сиденья вверх.	 4) Попросите пациента сесть, держась за поперечную штангу.

Рис. 13

Порядок использования Sara Stedy

Перемещение пациента из кровати

- Попросите пациента встать или помогите ему сделать это.
- Во время транспортировки колени пациента должны касаться наколенника, а сам пациент должен сидеть на половинках сиденья.

 1) Попросите пациента взяться за поперечную штангу и встать с ее помощью.	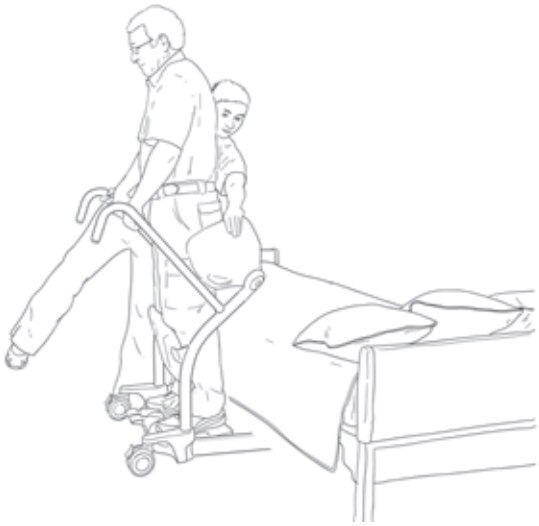 2) Поверните обе половинки сиденья вниз.
 3) Попросите пациента сесть.	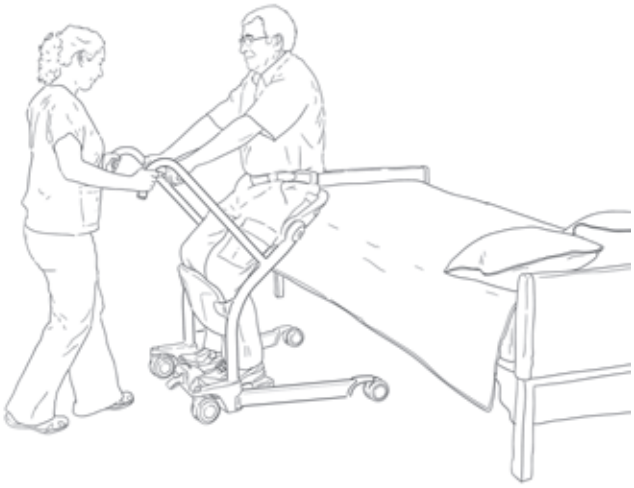 4) Разблокируйте тормоза и начните перемещение.

Рис. 14

Порядок использования Sara Stedy

Перемещение пациента в кровать

- Попросите пациента занять сидячее положение или помогите ему сделать это.
- Во время транспортировки колени пациента должны касаться наколенника, а сам пациент должен сидеть на половинках сиденья.

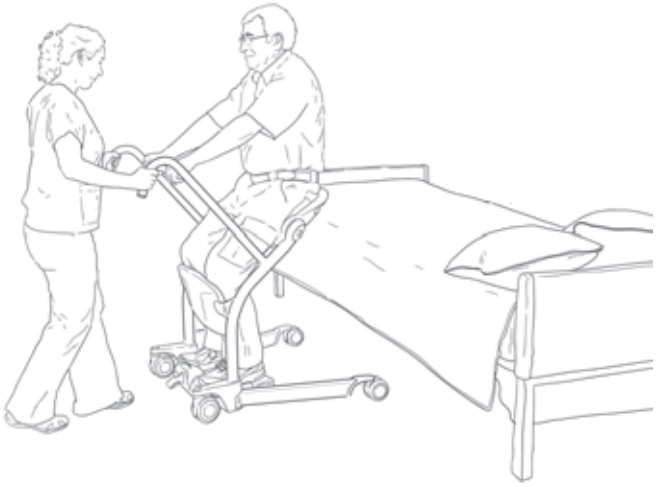

1) Подвезите пациента к кровати и задействуйте тормоза.

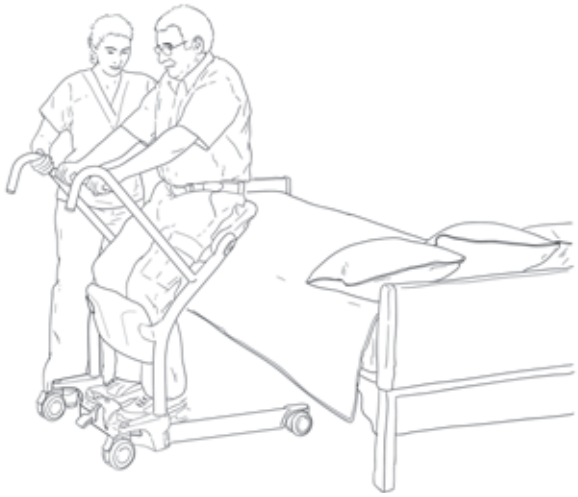

2) Попросите пациента встать.

3) Поверните обе половинки сиденья вверх.

4) Попросите пациента сесть, держась за поперечную штангу.

Рис. 15

Порядок использования Sara Stedy

Перемещение пациента с унитаза

- Попросите пациента встать или помогите ему сделать это.
- Во время транспортировки колени пациента должны касаться наколенника, а сам пациент должен сидеть на половинках сиденья.

 1) Попросите пациента взяться за поперечную штангу и встать с ее помощью.	 2) Поверните обе половинки сиденья вниз.
 3) Попросите пациента сесть.	 4) Разблокируйте тормоза и начните перемещение.

Рис. 16

Порядок использования Sara Stedy

Перемещение пациента на унитаз

- Попросите пациента занять сидячее положение или помогите ему сделать это.
- Во время транспортировки колени пациента должны касаться наколенника, а сам пациент должен сидеть на половинках сиденья.

1) Подвезите пациента к унитазу и задействуйте тормоза.

2) Попросите пациента встать.

3) Поверните обе половинки сиденья вверх.

4) Попросите пациента сесть, держась за поперечную штангу.

Рис. 17

Перемещение пациента на унитазе

- Как только пациент находится в нужной позиции, активируйте тормозные рычаги колес и попросите пациента встать.
- При необходимости снимите одежду пациента, затем поверните половинки сиденья вверх чтобы позволить пациенту присесть на сиденье унитаза. Sara Stedy может служить в качестве опорной рамы, увеличивая уверенность пациента.

Порядок использования Sara Stedy

Ремень для поддержки спины

Использование ремня для поддержки спины

Использование этой принадлежности рекомендуется в случае, если пациенту требуется дополнительная уверенность и поддержка. Порядок использования ремня для поддержки спины:

- Поместите ремень на 50 мм (2 дюйма) выше талии.
- Будьте внимательны и не наклоняйте пациента вперед слишком сильно во время затягивания поддерживающего ремня.

1) Расположите ремень на расстоянии 50 мм (2 дюйма) выше талии.

2) Отрегулируйте поясной зажим стропы.

3) Подсоедините поддерживающий ремень к выступам на раме.

4) Теперь пациент находится в нужном положении в стропе.

Рис. 18

Порядок использования Sara Stedy

Подушка для наколенников (опция)

Использование этого аксессуара рекомендуется в случае, если пациенту требуется дополнительная набивка.

Монтаж подушки для наколенников

- Плотно натяните подушку для наколенников на наколенник так, чтобы мягкая поверхность была обращена к половинкам сиденья, логотип Arjo — вверх, а ремень — за наколенником.

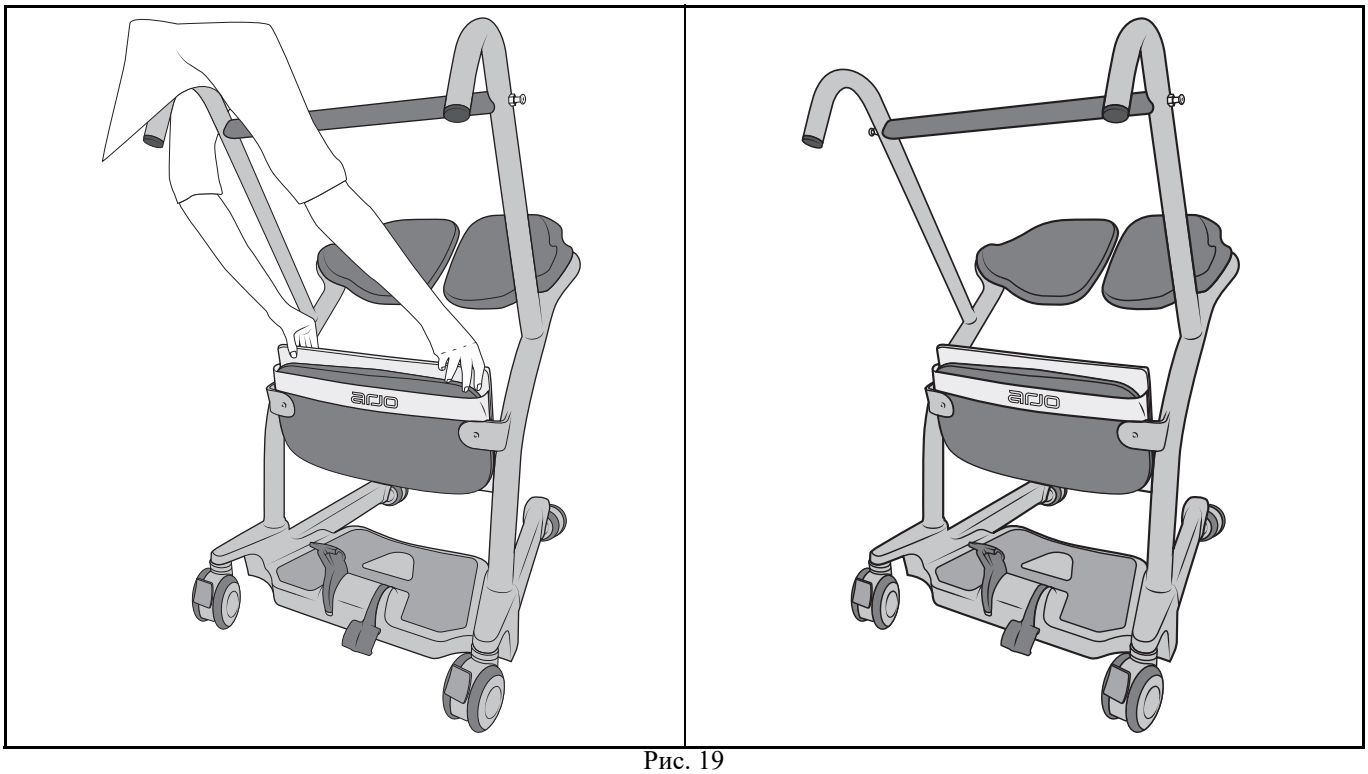

Рис. 19

Снятие подушки наколенника

- Потяните подушку вверх, чтобы отсоединить ее от наколенника.

Уход и обслуживание

График профилактического обслуживания

Оборудование подвержено износу, поэтому для гарантии того, что его параметры соответствуют исходным производственным спецификациям, необходимо выполнять следующие указания по профилактическому обслуживанию в надлежащие сроки. Уход и профилактическое обслуживание должны выполняться в соответствии с графиком профилактического обслуживания, приведенным ниже.Обязанности покупателя по уходу должны выполняться квалифицированным персоналом в соответствии с указаниями, изложенными в настоящем руководстве.

ВНИМАНИЕ! В приведенном ниже контрольном перечне описан минимальный объем профилактического обслуживания, рекомендованный производителем. В некоторых случаях следует проводить более частые проверки. Продолжение использования данного оборудования без выполнения регулярных проверок или после обнаружения неисправности серьезно нарушает безопасность пользователя и пациента. Местные нормативы и стандарты могут иметь приоритет над рекомендациями производителя. По договоренности техническое и профилактическое обслуживание может выполняться производителем. Профилактическое обслуживание, оговоренное в настоящем руководстве, может предотвратить несчастные случаи и снизить стоимость ремонта.

ВНИМАНИЕ! Профилактическое обслуживание, связанное с безопасностью, и авторизованное техническое обслуживание должны выполняться квалифицированным персоналом, полностью обученным компанией Arjo процедурам технического обслуживания и имеющим надлежащие инструменты. Невыполнение этих требований может привести к травмам персонала и/или небезопасной работе оборудования.

Проверки, выполняемые пользователем

Действие/проверка	Перед каждым использованием	Еженедельное обслуживание	Каждый год
Устройство для транспортировки			
Проведите визуальный осмотр всех внешних частей. Проверьте, правильно ли работают все функции, чтобы убедиться, что в процессе предыдущего использования не возникло никаких повреждений.	**X**		
Проверьте, нет ли недостающих компонентов и поврежденных деталей.	**X**		**X**
Проверьте выступы для строп на подъемнике на предмет повреждений или трещин.			**X**
Проверьте надежность прикрепления колес к шасси.		**X**	
Убедитесь, что все колеса свободно вращаются, а оба задних тормоза могут блокировать их.	**X**		
Проверьте передние и задние колеса на наличие волос и загрязнений; очистите при необходимости.		**X**	

Уход и обслуживание

Действие/проверка	Перед каждым использованием	Еженедельное обслуживание	Каждый год
Осмотрите все видимые части, особенно те, с которыми контактирует тело пациента. Убедитесь в отсутствии трещин и острых краев, которые могут привести к травме пациента или персонала, осуществляющего уход, или которые нарушают гигиеничность. При необходимости замените части и проведите обеззараживание.		**X**	
Проверьте, как разводятся ножки. Механизм должен свободно открываться без лишних усилий.		**X**	
Убедитесь, что антискользящий материал хорошо приклеен к шасси. При необходимости замените.			**X**
Проверьте механизм разведения ножек под основанием подъемника. Убедитесь, что подвижные части не разболтаны и на них нет волос и мусора.			**X**
Стропы и металлические крепежные компоненты			
Проверьте все крепления стропы на признаки износа.	**X**		
Проверьте материал стропы на износ или повреждение.	**X**		
Проверьте ремни стропы на износ.	**X**		
Проверьте прошитые участки на предмет каких-либо дефектов или ослабления швов.	**X**		

ПРИМЕЧАНИЕ. Если устройство не работает надлежащим образом, сразу же свяжитесь с местным представителем Arjo.

Уход и обслуживание

Очистка и дезинфекция

ВНИМАНИЕ! Для предотвращения перекрестного заражения всегда следуйте указаниям по дезинфекции, содержащимся в настоящей инструкции по эксплуатации.

Для очистки подъемника Sara Stedy:

1) Используйте ткань, смоченную в воде, для удаления значительных загрязнений.
1) Используйте салфетку, смоченную в теплой воде, смешанной с чистящим раствором.
1) Протрите оборудование сверху вниз, чтобы удалить отложения.
1) Удалите остатки чистящего раствора с помощью салфетки, смоченной чистой водой.
1) Протрите начисто сухой тканью.

Для дезинфекции подъемника Sara Stedy сначала очистите оборудование, а затем протрите его раствором, содержащим одно из перечисленных ниже совместимых дезинфицирующих средств.

Дезинфицирующие средства		Sara Stedy	Поворотные половинки сиденья (подкладки)	Наколенник	Подушка для наколенников
Четвертичный аммоний	≤ 0,28 % (2800 ppm)	X	X	X	X
Изопропиловый спирт	≤ 70 %	X	X	X	X
Фенольный агент	≤ 1,56 % (15 600 ppm)	X	X	X	X
Перуксусная кислота	≤ 0,25 % (2500 ppm)	X	X	X	X
Хлорная известь	≤ 1 % (10 000 ppm)	X	X*	X*	X
Перекись водорода	≤ 1,5 %	X	X	X	X

* Длительное использование этого средства может привести к выцветанию.

Методы дезинфекции должны соответствовать местным или национальным требованиям (дезинфекция медицинских устройств) в зависимости от учреждения здравоохранения или страны, где используется система.

При возникновении сомнений проконсультируйтесь с местным специалистом по инфекционному контролю.

Проверка стропы и уход за стропой

См. документацию, поставляемую со стропой.

Уход и обслуживание

Ежегодная проверка

Подъемник Sara Stedy должен ежегодно проверяться квалифицированным техническим специалистом.

ВНИМАНИЕ! Во избежание травм и/или небезопасной эксплуатации устройства профилактическое обслуживание должно выполняться квалифицированным персоналом с использованием соответствующего инструмента и запчастей, и со знанием данной процедуры. Квалифицированный персонал должен иметь документы, подтверждающие прохождение обучения по обслуживанию данного устройства.

ВНИМАНИЕ! Во избежание повреждений глаз и кожи обязательно используйте защитные очки и перчатки. При попадании вещества в глаза или на кожу смойте его большим количеством воды. При появлении раздражения кожи или глаз обратитесь к врачу. Внимательно изучите инструкцию по применению и паспорта безопасности дезинфицирующих средств.

Поиск и устранение неисправностей

Проблема с подъемником	Устранение неисправности
Плохая маневренность	• Проверьте колесо на наличие повреждений. • Очистите колесо от волос и мусора.
Ножки не разводятся или не сводятся	• Проверьте, не поврежден ли механизм разведения ножек. Если необходимо, позвоните в компанию Arjo для замены.
Ножки разводятся или сводятся с трудом.	• Проверьте, не поврежден ли механизм разведения ножек. Если необходимо, позвоните в компанию Arjo для замены. • Механизм разведения ножек нуждается в смазке. Позвоните в компанию Arjo для технического обслуживания.
Шум во время разведения	• Механизм разведения ножек нуждается в смазке. Позвоните в компанию Arjo для технического обслуживания.
Сиденье разводится или сводится с трудом	• Проверьте наличие мусора или волос на оси сиденья. При необходимости очистите.

Этикетки на Sara Stedy

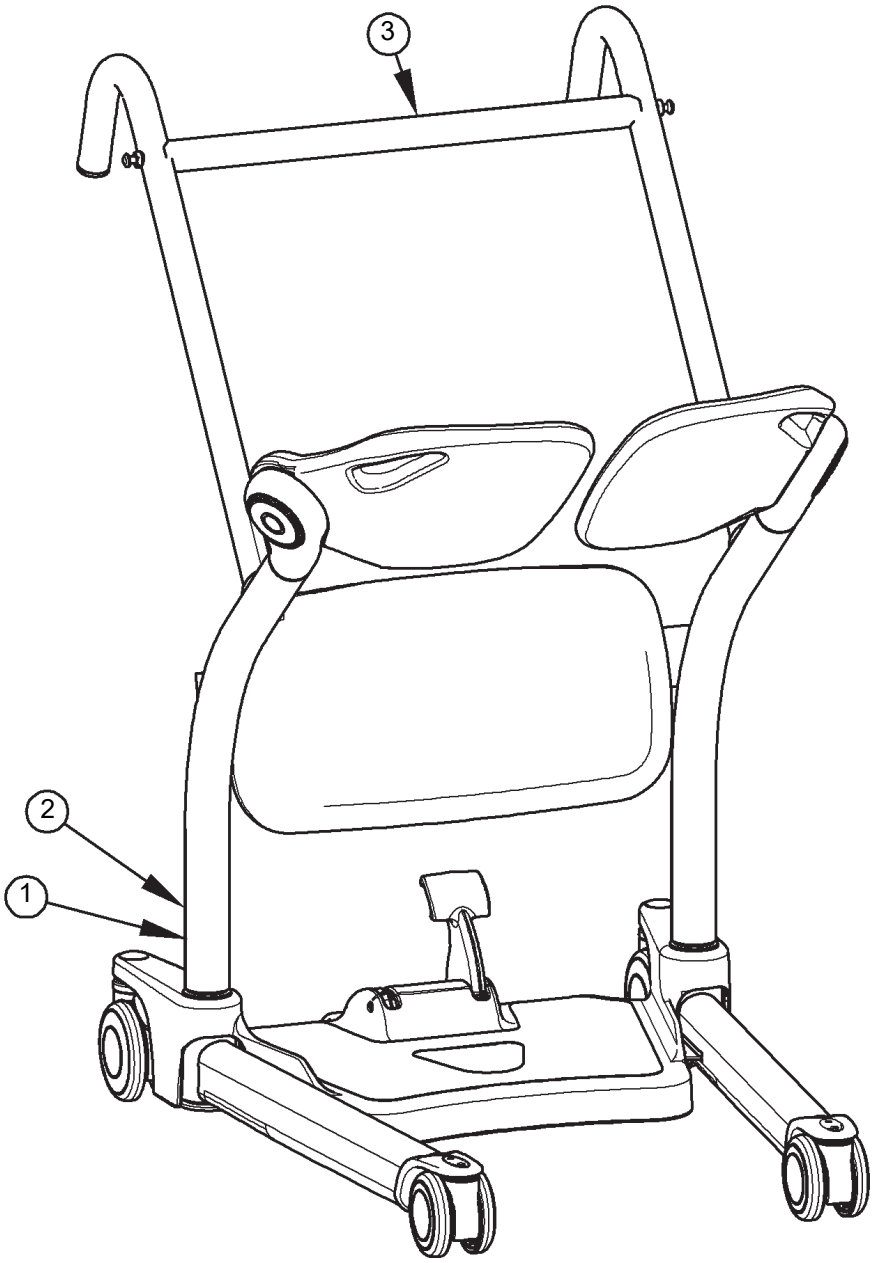

1) Этикетка с серийным номером
2) Этикетка изделия
3) Название продукта

Рис. 20

Техническое описание

ИНФОРМАЦИЯ О ПРОДУКТЕ	***Sara Stedy и Sara Stedy Compact***
Масса, полная (Sara Stedy):	28,6 кг (63,1 фунта)
Масса, полная (Sara Stedy Compact):	28,0 кг (61,7 фунта)
Грузоподъемность	182 кг (400 фунтов)
Радиус разворота	1168 мм (46 дюймов)
Минимальные требования к ширине дверного проема	630 мм (24,80 дюйма)
Рабочее усилие педали	< 300 Н
УСЛОВИЯ ЭКСПЛУАТАЦИИ И ХРАНЕНИЯ	
Диапазон температуры окружающей среды (подъемник)	Эксплуатация: от 10 до 40 °C (от +50 до +104 °F), хранение: от -40 до 70 °C (от -40 до +158 °F)
Диапазон относительной влажности	Эксплуатация: 30–95 %, хранение: 0–90 %, без конденсации
Диапазон атмосферного давления	Эксплуатация: от 700 до 1060 гПа, хранение: 500–1060 гПа
БЕЗОПАСНАЯ УТИЛИЗАЦИЯ ПОСЛЕ ОКОНЧАНИЯ СРОКА СЛУЖБЫ	
Упаковка	Дерево и гофрированный картон, перерабатываемая
Изделие	Компоненты, изначально изготовленные из металлов различных видов (содержащие более 90 % металла по массе), например балки для строп, поручни, вертикальные опоры и т. п., следует утилизировать как металлы.
Стропы	Стропы, включая элементы жесткости / стабилизаторы, набивочный материал, любые другие ткани, полимеры или пластиковые материалы и т. п., следует сортировать как горючие отходы.

Техническое описание

Размеры подъемника Sara Stedy

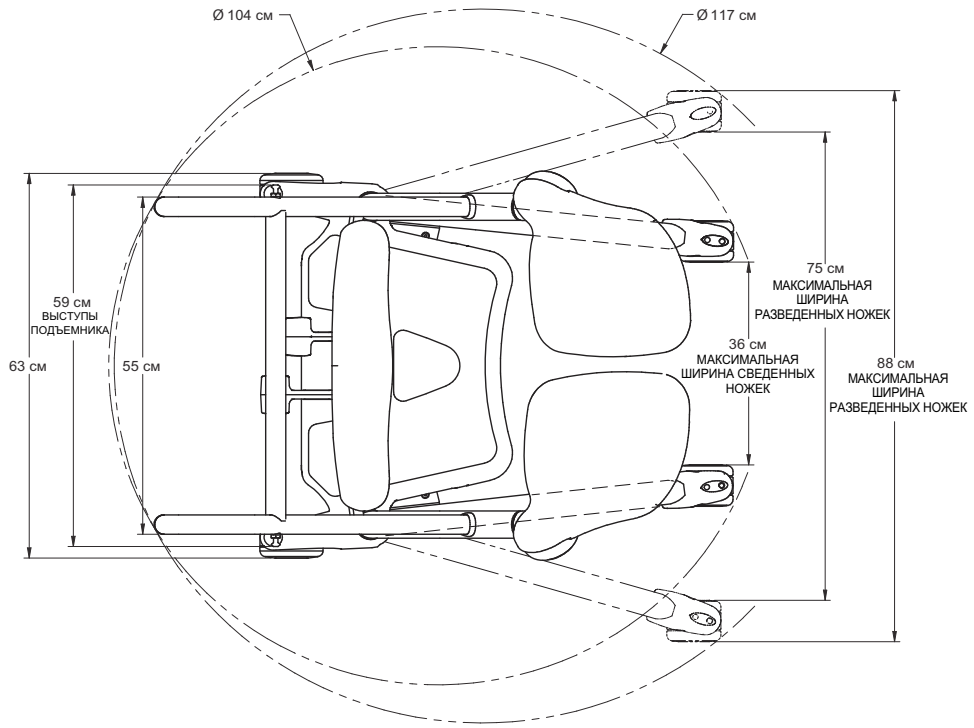

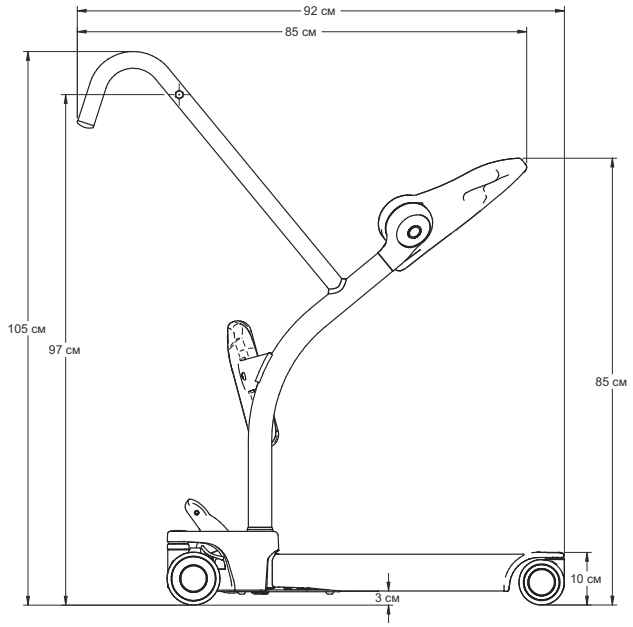

Рис. 21

Техническое описание

Размеры подъемника Sara Stedy Compact

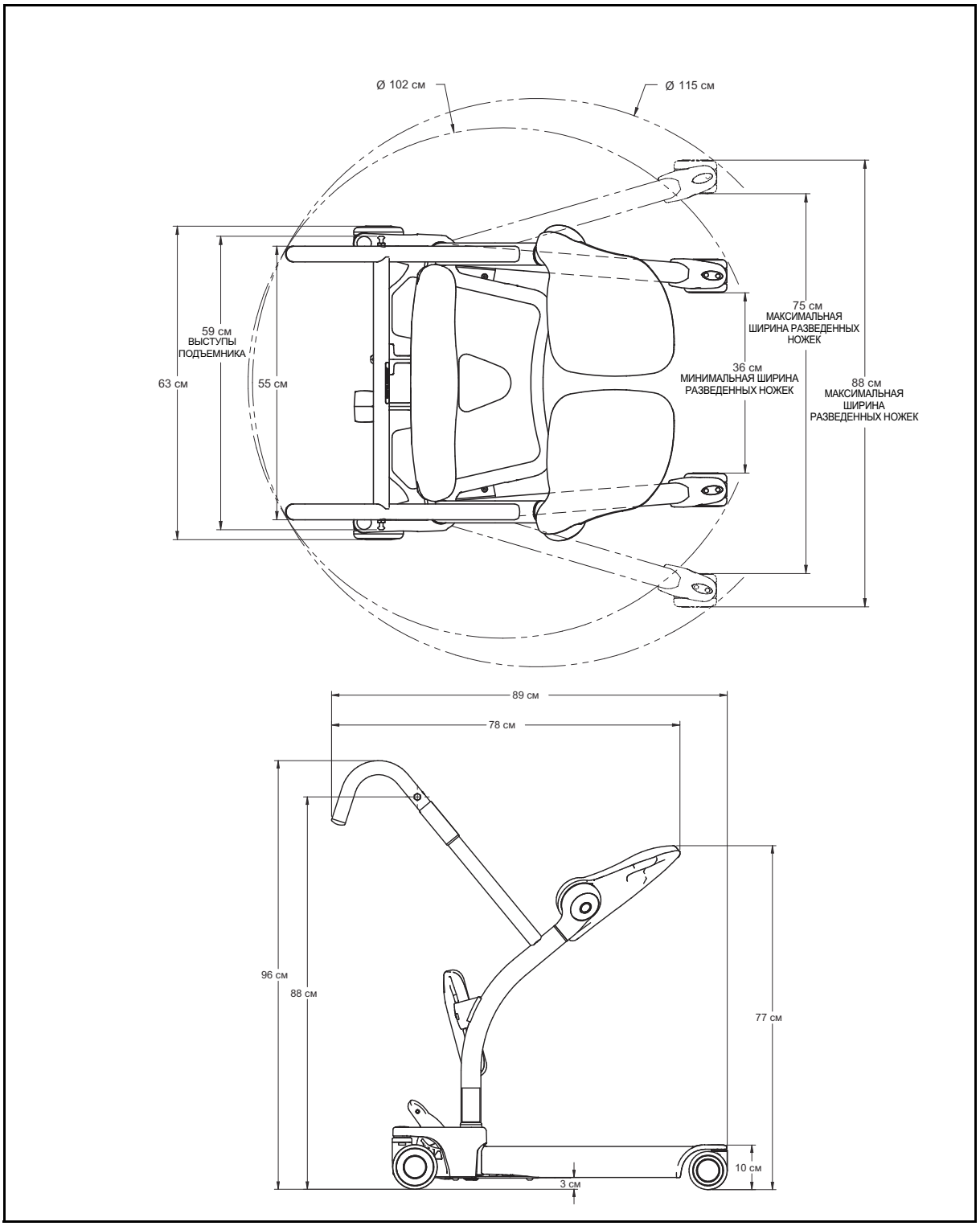

Рис. 22

Для заметок

Для заметок

Для заметок

AUSTRALIA
Arjo Australia
Building B, Level 3
11 Talavera Road
Macquarie Park, NSW, 2113,
Australia
Phone: 1800 072 040

BELGIQUE / BELGIË
Arjo Belgium
Evenbroekveld 16
9420 Erpe-Mere
Phone: +32 (0) 53 60 73 80
Fax: +32 (0) 53 60 73 81
E-mail: info.belgium@arjo.com

BRASIL
Arjo Brasil Equipamentos Médicos Ltda
Rua Marina Ciufuli Zanfelice, 329 PB02
Galpão - Lapa
São Paulo – SP – Brasil
CEP: 05040-000
Phone: 55-11-3588-5088
E-mail: vendas.latam@arjo.com
E-mail: servicios.latam@arjo.com

CANADA
Arjo Canada Inc.
90 Matheson Boulevard West
Suite 350
CA-MISSISSAUGA, ON, L5R 3R3
Tel/Tél: +1 (905) 238-7880
Free: +1 (800) 665-4831
Fax: +1 (905) 238-7881
E-mail: info.canada@arjo.com

ČESKÁ REPUBLIKA
Arjo Czech Republic s.r.o.
Na Strzi 1702/65
140 00 Praha
Czech Republic
Phone No: +420225092307
E-mail: info.cz@arjo.com

DANMARK
Arjo A/S
Vassingerødvej 52
DK-3540 LYNGE
Tel: +45 49 13 84 86
Fax: +45 49 13 84 87
E-mail: dk_kundeservice@arjo.com

DEUTSCHLAND
Arjo GmbH
Peter-Sander-Strasse 10
DE-55252 MAINZ-KASTEL
Tel: +49 (0) 6134 186 0
Fax: +49 (0) 6134 186 160
E-mail: info-de@arjo.com

ESPAÑA
ARJO IBERIA S.L.
Poligono Can Salvatella
c/ Cabanyes 1-7
08210 Barberà del Valles
Barcelona - Spain
Telefono 1: +34 900 921 850
Telefono 2: +34 931 315 999

FRANCE
Arjo SAS
2 Avenue Alcide de Gasperi
CS 70133
FR-59436 RONCQ CEDEX
Tél: +33 (0) 3 20 28 13 13
Fax: +33 (0) 3 20 28 13 14
E-mail: info.france@arjo.com

HONG KONG
Arjo Hong Kong Limited
Room 411-414, 4/F, Manhattan Centre,
8 Kwai Cheong Road, Kwai Chung, N.T.,
HONG KONG
Tel: +852 2960 7600
Fax: +852 2960 1711

ITALIA
Arjo Italia S.p.A.
Via Giacomo Peroni 400-402
IT-00131 ROMA
Tel: +39 (0) 6 87426211
Fax: +39 (0) 6 87426222
E-mail: Italy.promo@arjo.com

MIDDLE EAST
Arjo Middle East FZ-LLC
Office 908, 9th Floor,
HQ Building,North Tower,
Dubai Science Park,
Al Barsha South
P.O. Box 11488, Dubai,
United Arab Emirates
Direct +971 487 48053
Fax +971 487 48072
Email: Info.ME@arjo.com

NEDERLAND
Arjo Nederland BV
Biezenwei 21
4004 MB TIEL
Postbus 6116
4000 HC TIEL
Tel: +31 (0) 344 64 08 00
Fax: +31 (0) 344 64 08 85
E-mail: info.nl@arjo.com

NEW ZEALAND
Arjo Ltd
34 Vestey Drive
Mount Wellington
NZ-AUCKLAND 1060
Tel: +64 (0) 9 573 5344
Free Call: 0800 000 151
Fax: +64 (0) 9 573 5384
E-mail: nz.info@Arjo.com

NORGE
Arjo Norway AS
Olaf Helsets vei 5
N-0694 OSLO
Tel: +47 22 08 00 50
Faks: +47 22 08 00 51
E-mail: no.kundeservice@arjo.com

ÖSTERREICH
Arjo Austria GmbH
Lemböckgasse 49 / Stiege A / 4.OG
A-1230 Wien
Tel: +43 1 8 66 56
Fax: +43 1 866 56 7000

POLSKA
Arjo Polska Sp. z o.o.
ul. Ks Piotra Wawrzyniaka 2
PL-62-052 KOMORNIKI (Poznań)
Tel: +48 61 662 15 50
Fax: +48 61 662 15 90
E-mail: arjo@arjo.com

PORTUGAL
Arjo em Portugal
MAQUET Portugal, Lda.
(Distribudor Exclusivo)
Rua Poeta Bocage n.º 2 - 2G
PT-1600-233 Lisboa
Tel: +351 214 189 815
Fax: +351 214 177 413
E-mail: Portugal@arjo.com

SUISSE / SCHWEIZ
Arjo Switzerland AG
Fabrikstrasse 8
Postfach
CH-4614 HÄGENDORF
Tél/Tel: +41 (0) 61 337 97 77
Fax: +41 (0) 61 311 97 42

SUOMI
Arjo Scandinavia AB
Riihitontuntie 7 C
02200 Espoo
Finland
Puh: +358 9 6824 1260
E-mail: Asiakaspalvelu.finland@arjo.com

SVERIGE
Arjo International HQ
Hans Michelsensgatan 10
SE-211 20 MALMÖ
Tel: +46 (0) 10 494 7760
Fax: +46 (0) 10 494 7761
E-mail: kundservice@arjo.com

UNITED KINGDOM
Arjo UK and Ireland
Houghton Hall Park
Houghton Regis
UK-DUNSTABLE LU5 5XF
Tel: +44 (0) 1582 745 700
Fax: +44 (0) 1582 745 745
E-mail: sales.admin@arjo.com

USA
Arjo Inc.
2349 W Lake Street Suite 250
US-Addison, IL 60101
Tel: +1 (630) 307-2756
Free: +1 (800) 323-1245
Fax: +1 (630) 307 6195
E-mail: us.info@arjo.com

JAPAN
Arjo Japan K.K.
東京都港区虎ノ門三丁目7 番8 号
ランディック第2 虎ノ門ビル9 階
Tel: +81 (0)3-6435-6401
Fax: +81 (0)3-6435-6402
E-mail: info.japan@arjo.com

At Arjo, we believe that empowering movement within healthcare environments is essential to quality care. Our products and solutions are designed to promote a safe and dignified experience through patient handling, medical beds, personal hygiene, disinfection, diagnostics, and the prevention of pressure injuries and venous thromboembolism. With over 6500 people worldwide and 65 years caring for patients and healthcare professionals, we are committed to driving healthier outcomes for people facing mobility challenges.

ArjoHuntleigh AB
Hans Michelsensgatan 10
211 20 Malmö, Sweden
www.arjo.com

001-12325-RU