MODE D'EMPLOI

AtmosAir Velaris

Système de matelas hybride

04.AAV.00FR_05 • 2024-01

arjo
EMPOWERING MOVEMENT

AVERTISSEMENT

Pour éviter toute blessure, il est important de lire ce mode d'emploi et les documents joints avant d'utiliser le produit.

Politique de conception et droits d'auteur
Les termes portant les mentions ® et ™ sont des marques de commerce appartenant au groupe de sociétés d'Arjo.
© Arjo 2024.
Dans le cadre de l'amélioration continue de notre politique, nous nous réservons le droit de modifier les conceptions sans préavis. Le contenu de cette publication ne peut être copié, en totalité ou en partie, sans le consentement d'Arjo.

Table des matières

Avant-propos 5

Utilisation prévue 6

Consignes de sécurité 8

Préparatifs 10

Désignation des pièces 11
Pompe à pression alternée 11
Panneau de commande 11
Matelas Standard et Plus 12
Matelas Plus Flex avec extensions 13
Matelas pour brancard (ST) 14
Coussin d'assise 15

Panneau de commande 16
Bouton et témoin Marche/Veille 16
Bouton et témoin de verrouillage 16
Témoin SON DÉSACTIVÉ 16
Boutons et témoin de sélection du poids 16
Bouton et témoin de mise en pause de l'alerte sonore 17
Témoin de défaillance du système 17
Témoin de pression basse 17
Témoin Skin IQ 17

Description du produit – Pompe à pression alternée 18
Témoin du répéteur 18
Crochets de suspension 18
Câble d'alimentation 18
Mode jour/nuit 18
Port Skin IQ 18
Interrupteur Marche/Arrêt audio 18

Description du produit – Matelas et coussin d'assise 19
Toutes les variantes de matelas 19
Variantes de matelas Standard et Plus 19
Matelas Plus Flex avec extensions 20
Coussin d'assise 20

Thérapie réactive et active 21
Thérapie réactive 21
Thérapie active 21
Démarrage du système 21

Installation du système de matelas hybride 22
Installation des matelas Standard et Plus 22
Installation de la pompe 22

Installation du matelas Plus Flex avec extensions. 24
Mode Transport 26
Sortie du patient du lit 26
Démontage du système de matelas Velaris 27
Éteindre et débrancher la pompe 27
Démontage du Velaris Plus Flex 27
Rangement de la pompe 28
Installation du matelas pour brancard (ST) 29
Installation du coussin d'assise 30
Utilisation lors de soins à domicile 31
Nettoyage et désinfection 32
Entretien et maintenance préventive 36
Diagnostic des pannes et alarmes 38
Caractéristiques techniques 39
Étiquettes 43
Compatibilité électromagnétique 47

Avant-propos

Merci d'avoir choisi le système de matelas adaptable AtmosAir Velaris®.

Informations à la clientèle

Pour toutes questions concernant ce produit, les fournitures, la maintenance ou pour toutes questions relatives à d'autres produits et services Arjo, contacter Arjo ou un représentant agréé ou consulter le site www.arjo.com.

Il est impératif de lire et de comprendre parfaitement le présent mode d'emploi avant d'utiliser le produit

Les informations contenues dans ce mode d'emploi sont nécessaires au bon fonctionnement et à la bonne maintenance de l'appareil. Elles aideront à préserver ce produit et à en obtenir toute la satisfaction que l'on peut en attendre. Les informations contenues dans ce mode d'emploi sont importantes pour la sécurité. Il est impératif de lire et de comprendre le mode d'emploi pour éviter d'éventuelles blessures. Toute modification non autorisée d'un dispositif Arjo peut affecter sa sécurité et ses performances. Arjo décline toute responsabilité en cas d'accidents ou d'incidents résultant de modifications non autorisées de ses produits.

Service après-vente et assistance

Un entretien régulier avant chaque utilisation ou chaque semaine (pour les soins de longue durée) est nécessaire pour garantir la sécurité et la fiabilité du produit. Consulter la rubrique Entretien et maintenance préventive pour plus d'informations. Pour plus d'informations ou pour obtenir des pièces de rechange, voir Informations à la clientèle.

Incident grave

Si un incident grave se produit en rapport avec ce dispositif médical et affecte l'utilisateur ou le patient, l'utilisateur ou le patient doit le signaler au fabricant ou au distributeur de l'appareil en question. Dans l'Union européenne, l'utilisateur doit également signaler l'incident grave à l'autorité compétente de l'État membre où il se trouve.

Définitions utilisées dans ce mode d'emploi

⚠ **AVERTISSEMENT**	Par « avertissement », on entend : Avertissement de sécurité. Le non-respect ou une mauvaise compréhension de cet avertissement peut entraîner des blessures pour l'opérateur ou autrui.
ATTENTION	Par « attention », on entend : Le non-respect de ces consignes risque d'entraîner des dommages susceptibles d'affecter le système ou l'appareil, en totalité ou partiellement.
REMARQUE	Par « remarque », on entend : Ces informations sont importantes pour utiliser correctement ce système ou cet appareil.

Utilisation prévue

Le système de matelas hybride AtmosAir Velaris est destiné à être utilisé par le personnel soignant[1] dans les établissements de soins intensifs, de soins de longue durée et de soins à domicile, y compris les résidences privées.

Le système de matelas hybride est indiqué pour la prévention et le traitement des escarres. Il doit être utilisé dans le cadre d'un protocole complet et individualisé de prévention des escarres. Cela comprend généralement : le repositionnement, le soutien nutritionnel et les soins de la peau. Le support doit être sélectionné sur la base d'une évaluation complète des besoins du patient.

Le système de matelas hybride constitue l'un des éléments du protocole de prévention des escarres. Il appartient au médecin prescripteur d'envisager tous les autres aspects des soins.
Si les plaies existantes ne guérissent pas ou si l'état de santé du patient change, le médecin prescripteur devra reconsidérer le traitement dans son ensemble.

À titre indicatif, le système, lorsqu'il est utilisé en mode réactif non motorisé, est indiqué pour les patients considérés comme « présentant un risque » d'escarre. Si le système est utilisé avec la pompe, les patients présentant un « profil de risque plus élevé » peuvent être pris en compte.[2]

Les matelas Velaris Standard, Plus et Plus Flex peuvent tous être utilisés conjointement avec la pompe Velaris afin de passer d'une thérapie réactive à une thérapie active.

Le matelas pour brancard et le coussin d'assise Velaris sont réactifs uniquement et ne peuvent pas être utilisés avec la pompe Velaris.

Les indications ci-dessus constituent uniquement des recommandations et ne doivent pas remplacer un jugement clinique.

Le système de matelas Standard est destiné aux patients dont le poids est compris entre 40 kg (90 lb) et 250 kg (550 lb). Les patients plus lourds pesant jusqu'à 454 kg (1 000 lb) doivent utiliser le système de matelas Plus ou Plus Flex (bariatrique).

Le système de matelas adaptable ne doit être utilisé que pour les usages indiqués dans le présent mode d'emploi. Toute autre utilisation est interdite.

Les systèmes de matelas Plus et Plus Flex doivent être utilisés avec le sommier Citadel Plus.
Le lit Citadel Plus n'est pas destiné aux soins à domicile.

---

1 *Le personnel soignant peut être un professionnel de santé ou une personne extérieure à la profession utilisant ce dispositif médical.*

2 *European Pressure Ulcer Advisory Panel, National Pressure Injury Advisory Panel and Pan Pacific Pressure Injury Alliance. Prevention and Treatment of Pressure Ulcers/Injuries: Clinical Practice Guideline. The International Guideline. Emily Haesler (Ed). EPUAP/NPIAP/PPPIA: 2019, Chapitre 4 Risk Factors and Risk Assessment*

Contre-indications

En mode alternatif actif motorisé avec la pompe, ne pas utiliser le système de matelas Velaris avec des patients présentant une fracture cervicale, thoracique et/ou lombaire instable, une traction cervicale et une traction squelettique. Pour toute autre pathologie risquant de se compliquer en cas d'utilisation d'une surface mobile, ne pas utiliser le système de matelas hybride.

En mode réactif non motorisé sans la pompe, il est possible d'utiliser la surface pour les patients présentant une fracture cervicale, thoracique ou lombaire instable, une traction cervicale et une traction squelettique si un professionnel de santé l'estime approprié. Il est conseillé de procéder à une évaluation et à un suivi continu du patient.

Évaluation du patient

Nous recommandons aux établissements de soins de procéder à des réévaluations régulières. Le personnel soignant doit évaluer chaque patient avant d'utiliser le produit. Le poids du patient ne doit pas dépasser :

- 250 kg (550 lb) pour le matelas Standard
- 454 kg (1 000 lb) pour le matelas Plus (bariatrique)
- 454 kg (1 000 lb) pour le matelas Plus Flex (bariatrique) (avec extensions amovibles)
- 250 kg (550 lb) pour le matelas pour brancard Stretcher (ST)
- 250 kg (550 lb) pour le coussin d'assise

Si le patient ne répond pas à ces critères, un autre dispositif/système médical doit être utilisé.

Durée de vie de l'équipement

La durée de vie prévue des éléments du système AtmosAir Velaris est la suivante :

- Matelas – 5 ans
- Coussin d'assise – 5 ans
- Pompe – 7 ans

La durée de vie opérationnelle prévue du présent équipement est subordonnée à la mise en œuvre d'une maintenance préventive effectuée conformément aux conseils d'entretien et de maintenance figurant dans le présent mode d'emploi.

Consignes de sécurité

AVERTISSEMENT

Pour éviter tout risque de trébuchement ou d'étranglement, toujours utiliser le système passe-câble pour le câble d'alimentation.

AVERTISSEMENT

Pour éviter tout risque de blessure, garder la prise d'alimentation et la fiche accessibles à tout moment. Pour couper l'alimentation électrique de la pompe en toute sécurité, retirer la fiche de la prise secteur.

AVERTISSEMENT

Pour éviter les escarres, s'assurer que le système de matelas velaris est correctement installé.

AVERTISSEMENT

Pour éviter toute blessure corporelle, ne pas utiliser le matelas ou le matelas ST comme dispositif de déplacement du patient.

AVERTISSEMENT

Pour éviter toute blessure et/ou tout produit dangereux, ne pas utiliser d'accessoires non agréés et ne pas essayer de modifier, de démonter ou d'utiliser de manière incorrecte le système de matelas hybride.

AVERTISSEMENT

Ne pas tenter de procéder à une maintenance ou à une révision de la pompe pendant son utilisation.

AVERTISSEMENT

Pour éviter les chutes et les blessures, s'assurer que les câbles et le faisceau de raccordement sont correctement positionnés. Tenir les câbles éloignés des pièces mobiles du lit ou d'autres zones de piégeage possibles.

AVERTISSEMENT

Pour éviter les escarres, le patient ne doit pas porter de vêtements susceptibles de provoquer des zones de haute pression localisée en raison de plis, de coutures, etc. Les objets dans les poches doivent être évités pour la même raison.

AVERTISSEMENT

Pour conserver tout l'intérêt du matelas, ne placer aucune couche supplémentaire entre le patient et le matelas.

ATTENTION

Pour éviter d'endommager le dispositif, ne pas utiliser d'objets tranchants ou de chaleur électrique sous les couvertures sur ou sous le système de matelas.

ATTENTION

Pour éviter tout dommage, ne pas exposer le dispositif à une flamme nue, par exemple une cigarette. Ceci est particulièrement important pour le matelas. Une fuite dans le matelas (Standard et Plus) peut propager l'incendie.

CPR

La CPR peut être initiée immédiatement conformément aux protocoles locaux (mise à niveau du lit, débranchement de la pompe, abaissement des barrières latérales).

Préparatifs

Recommandations concernant le sommier

La gamme de matelas est conçue pour être utilisée sur les sommiers Arjo. Voir la rubrique Caractéristiques techniques à la page 39 de ce mode d'emploi. Les matelas Standard et pour civière (ST) peuvent également être utilisés avec d'autres sommiers ou brancards (autres qu'Arjo).

Le matelas Plus et le matelas Plus Flex avec extensions ne peuvent être utilisés qu'avec le sommier Arjo Citadel Plus.

Le clinicien ou le personnel soignant doit évaluer les besoins et définir le matelas et le sommier qu'il est nécessaire d'utiliser. Consulter le mode d'emploi du sommier pour connaître les dimensions de matelas compatibles. Les dimensions de tous les matelas sont indiquées à la rubrique Mesures et compatibilité à la page 40.

Étapes préalables à la première utilisation

1. Contrôler l'emballage pour détecter tout dommage éventuel. Si l'emballage est endommagé, contacter l'agence de transport. NE PAS utiliser le produit.
2. Lire ce mode d'emploi.
3. Vérifier que tous les composants du produit sont fournis : Comparer avec la rubrique Désignation des pièces à la page 11. Si un composant est manquant ou endommagé, NE PAS utiliser le produit.
4. L'emballage doit être recyclé conformément aux réglementations nationales en vigueur.
5. Choisir un endroit facile d'accès pour ranger le mode d'emploi, afin de pouvoir le consulter à tout moment.

Étapes préalables à chaque utilisation

Inspecter le système de matelas hybride conformément à la rubrique Entretien et maintenance préventive à la page 36. Si une pièce est endommagée, NE PAS utiliser le produit.

Action après chaque patient

Nettoyer et désinfecter le produit après chaque patient, conformément à la rubrique Nettoyage et désinfection à la page 32.

Désignation des pièces

Pompe à pression alternée

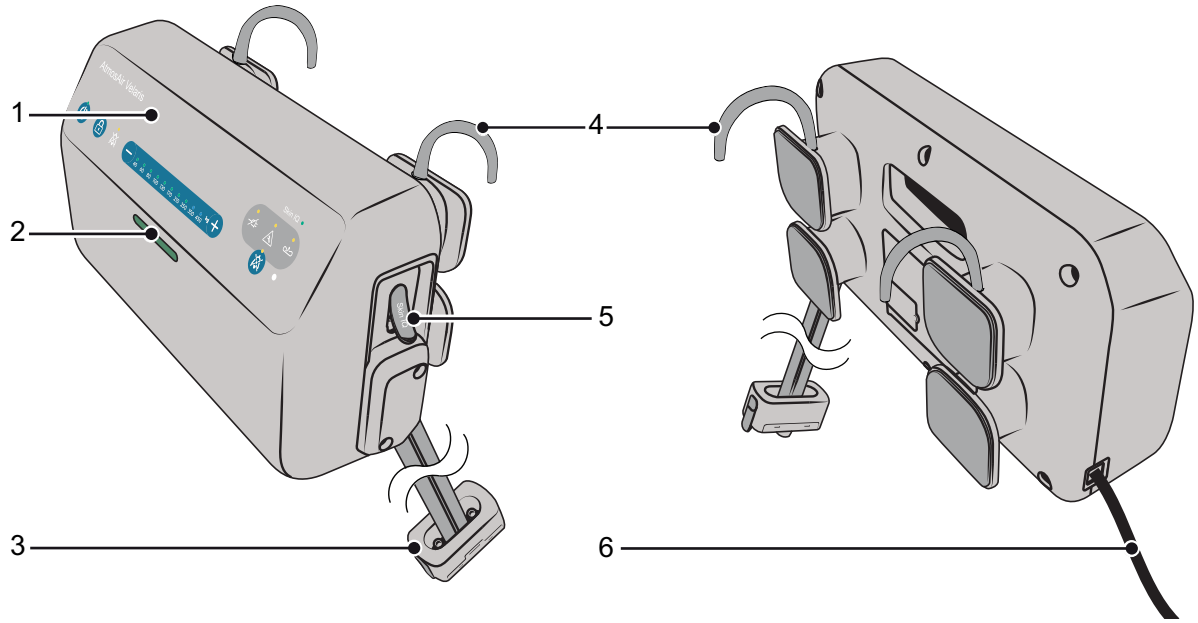

1. Panneau de commande (avec témoins)
2. Témoin du répéteur
3. Connecteur du faisceau de raccordement
4. Crochets de suspension
5. Port Skin IQ
6. Câble d'alimentation

Panneau de commande

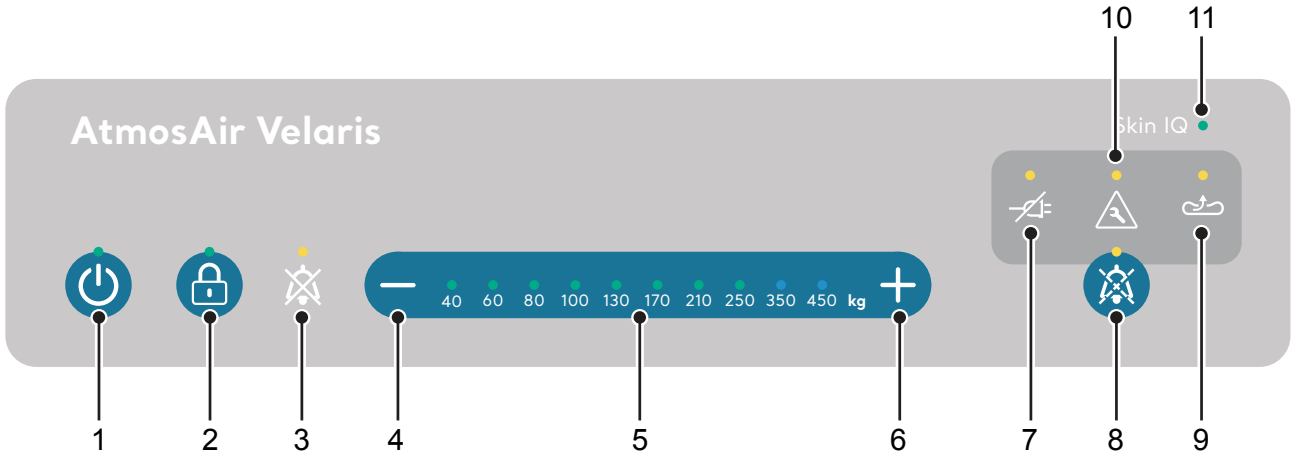

1. Bouton et témoin Marche/Veille
2. Bouton et témoin de verrouillage
3. Témoin SON DÉSACTIVÉ
4. Bouton de diminution du poids (-)
5. Témoin indiquant le poids sélectionné
6. Bouton d'augmentation du poids (+)
7. Témoin indiquant une panne de courant
8. Bouton de mise en pause et témoin de l'alerte sonore
9. Témoin indiquant une pression basse
10. Témoin indiquant une défaillance du système
11. Témoin indiquant une connexion Skin IQ

Matelas Standard et Plus

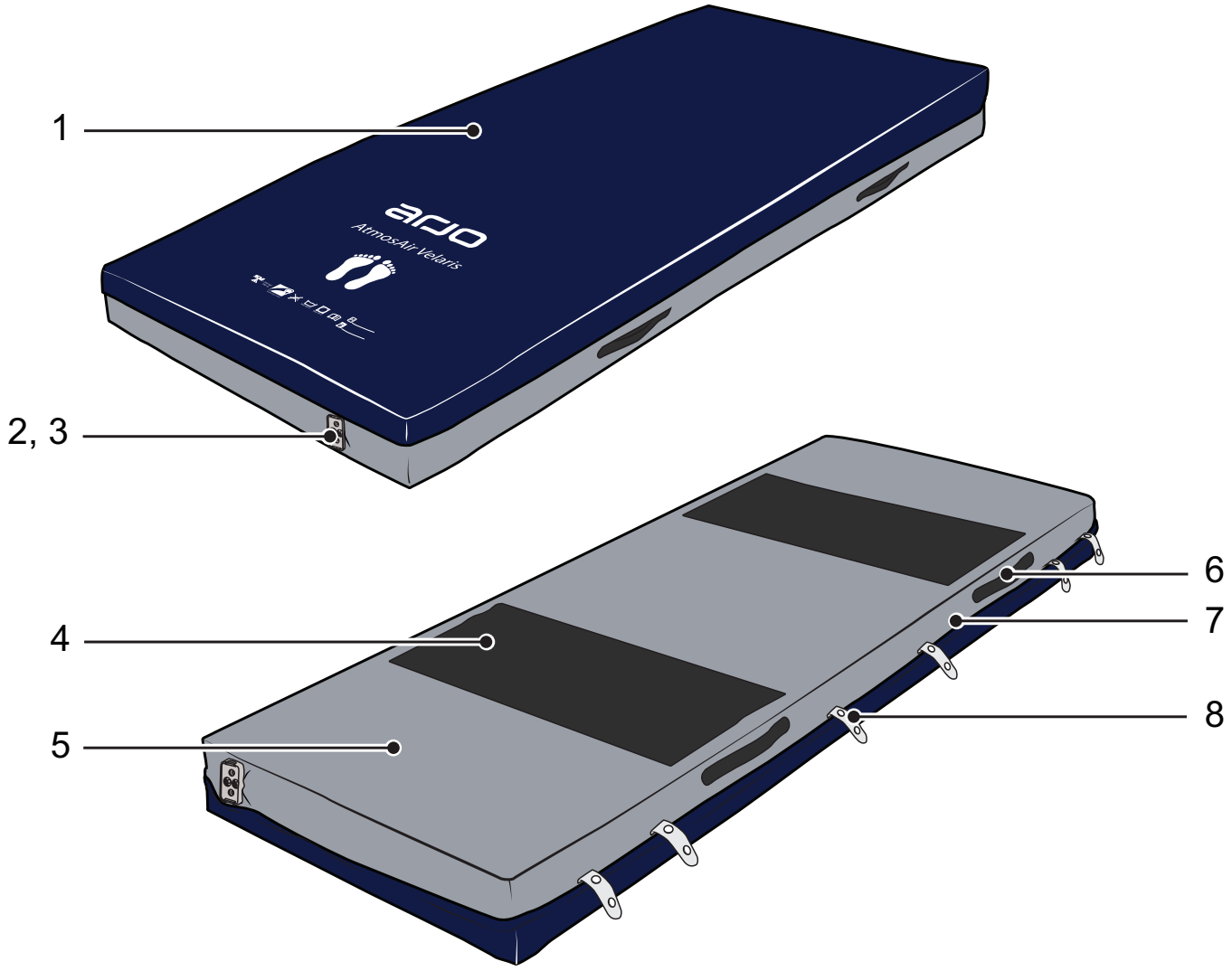

1. Housse supérieure amovible
2. Connecteur de matelas
3. Cavité du connecteur de matelas
4. Bandes antidérapantes
5. Housse inférieure amovible
6. Poignées
7. Fermeture éclair de la housse avec rabat
8. Passe-câble

Matelas Plus Flex avec extensions

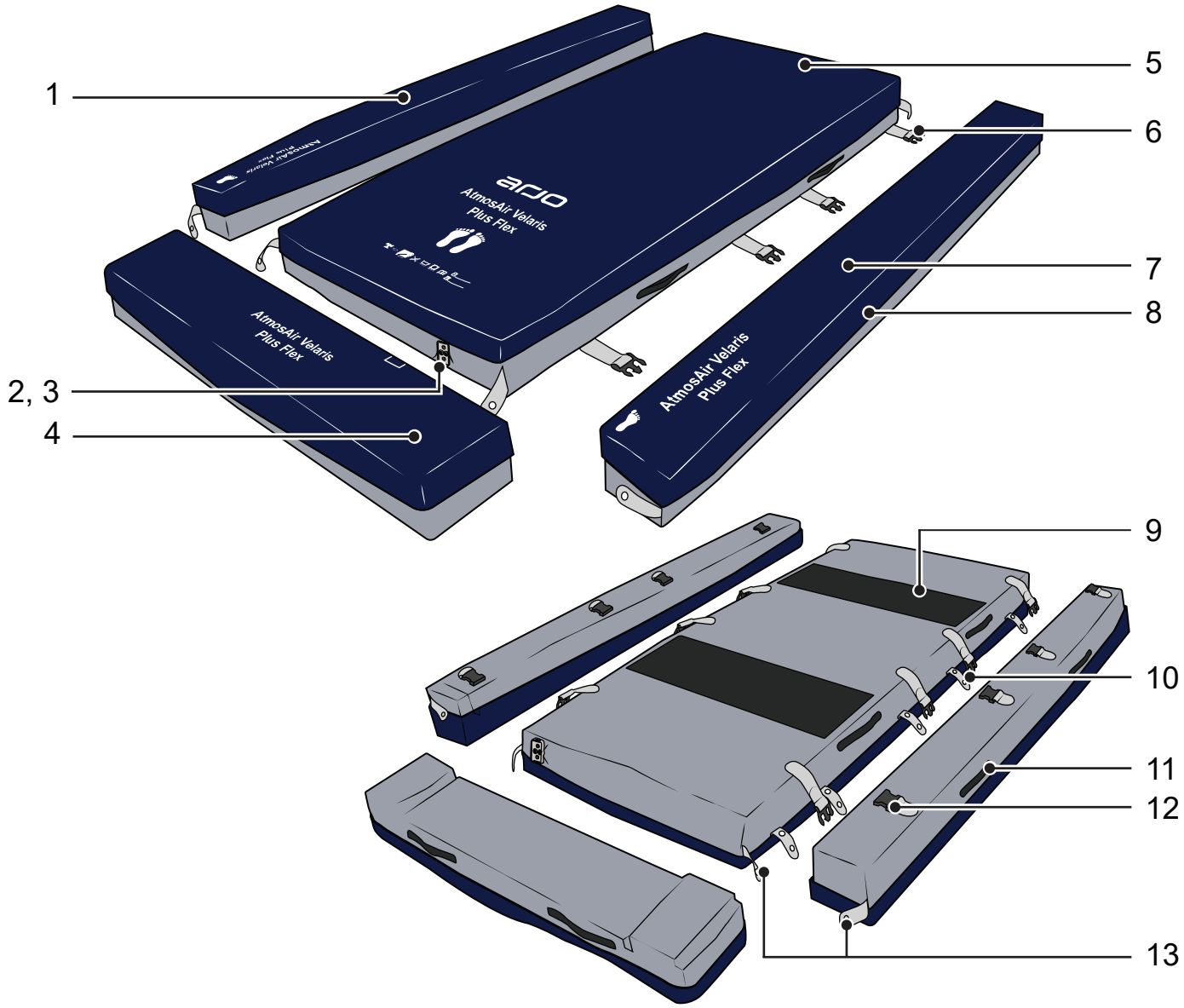

1. Extension latérale gauche
2. Connecteur de matelas
3. Cavité du connecteur de matelas
4. Extension de pieds
5. Matelas
6. Sangles à cliquer (quatre de chaque côté)
7. Extension latérale droite
8. Fermeture éclair de la housse avec rabat
9. Bandes antidérapantes
10. Passe-câble
11. Poignées (deux sur chaque extension)
12. Sangles à cliquer (quatre sur chaque extension)
13. Sangles de maintien des extensions latérales (deux côté tête, deux côté pieds)

Matelas pour brancard (ST)

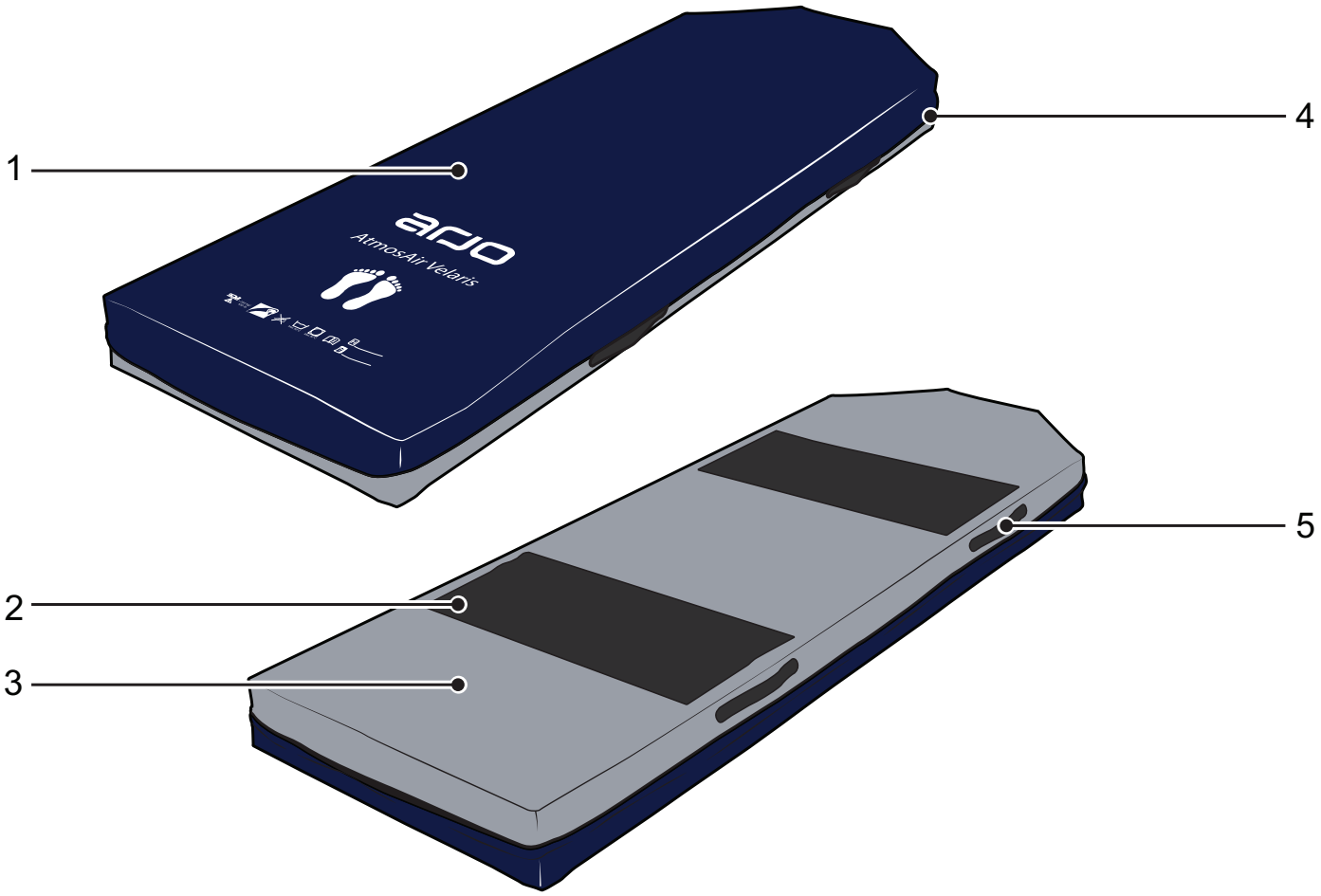

1. Housse supérieure amovible
2. Bandes antidérapantes
3. Housse inférieure amovible
4. Fermeture éclair de la housse avec rabat
5. Poignées

Coussin d’assise

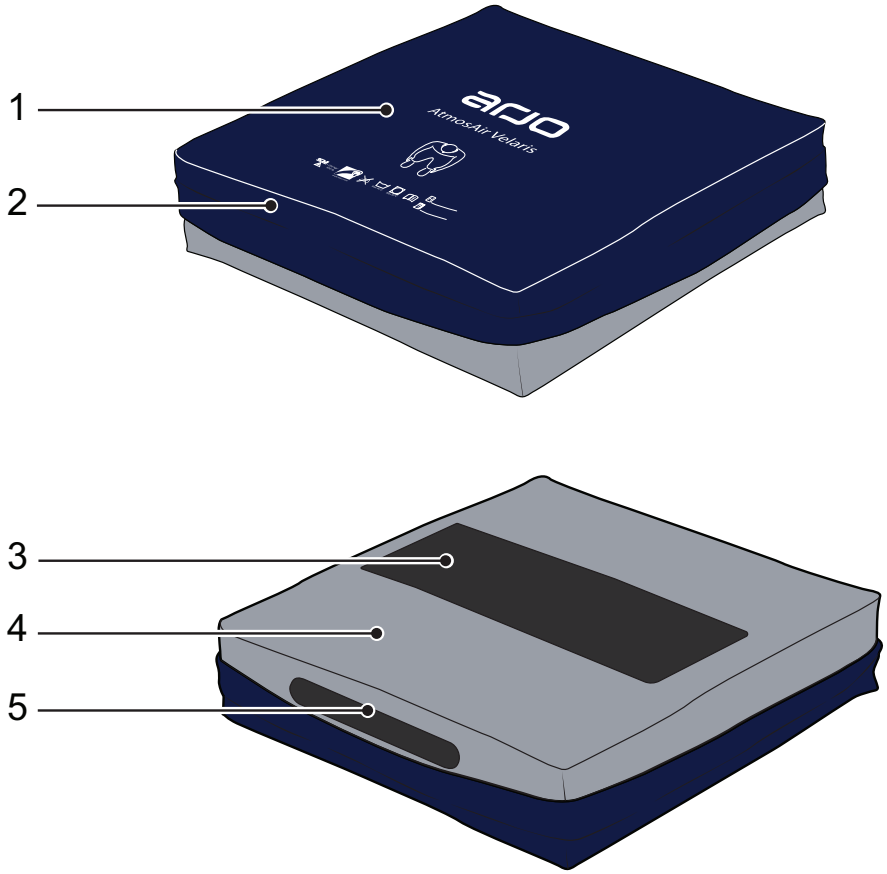

1. Housse supérieure amovible
2. Fermeture éclair de la housse avec rabat
3. Bande antidérapante
4. Housse inférieure amovible
5. Poignée (à l’arrière)

Panneau de commande

Bouton et témoin Marche/Veille

Le bouton Marche/Veille permet de faire passer la pompe du mode Marche au mode Veille.

En mode Marche, le témoin s'allume.

Pour le mode Veille, appuyer sur le bouton pendant deux secondes. Le témoin s'éteint.

Bouton et témoin de verrouillage

Pour verrouiller le panneau de commande, appuyer sur le bouton de verrouillage et le maintenir enfoncé pendant deux secondes. Une fois verrouillé, le témoin s'allume.

Pour déverrouiller tous les boutons du panneau de commande, appuyer sur le bouton de verrouillage pendant deux secondes. Une fois le panneau déverrouillé, le témoin s'éteint.

Les boutons du panneau de commande se verrouillent automatiquement au bout de 60 secondes si aucun bouton du panneau de commande n'est utilisé.

Témoin SON DÉSACTIVÉ

Le témoin SON DÉSACTIVÉ s'allume lorsque les notifications sonores et les alertes ont été désactivées de façon permanente. Voir Interrupteur Marche/Arrêt audio à la page 18.

Boutons et témoin de sélection du poids

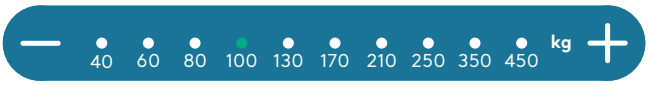

Le poids est défini par défaut et affiche une valeur de 100 kg (220 lb).

- Appuyer sur le bouton - pour réduire le poids du patient. La valeur minimale est de 40 kg (90 lb).
- Appuyer sur le bouton + pour augmenter le poids du patient. La valeur maximale est de 450 kg (1 000 lb).

Le poids augmente/diminue d'un cran à chaque pression sur le bouton.

Le poids sélectionné est indiqué par un témoin vert.

Les réglages de poids du matelas Plus (350 kg et 450 kg) sont indiqués par un témoin bleu lorsqu'ils sont sélectionnés.

Toujours arrondir le poids du patient à la valeur immédiatement supérieure.

Bouton et témoin de mise en pause de l'alerte sonore

Appuyer sur le bouton de mise en pause de l'alerte sonore pour désactiver le son de l'alerte sonore pendant 15 minutes. Le témoin s'allume.

Appuyer à nouveau sur le bouton pour annuler la mise en pause de l'alerte.

Témoin de panne de courant

Si une panne de courant est détectée, le témoin indiquant une panne de courant s'allume et une alerte retentit.

En cas de panne de courant, la thérapie active (à pression alternée) ne peut être réalisée.

REMARQUE

Pour éteindre la pompe et annuler l'alarme en cas de panne de courant, appuyer sur le bouton marche/veille et le maintenir enfoncé pendant deux secondes.

Témoin de défaillance du système

Si une défaillance interne de la pompe est détectée pendant l'autotest intégré (BIST) ou pendant la thérapie, le témoin de défaillance du système s'allume et une alerte retentit.

Témoin de pression basse

Si le matelas n'atteint pas la pression cible, le témoin indiquant une pression basse s'allume et une alerte retentit.

Témoin Skin IQ

Le témoin Skin-IQ s'allume lorsqu'une housse Skin-IQ est branchée sur le port d'alimentation Skin IQ.

Description du produit – Pompe à pression alternée

Témoin du répéteur

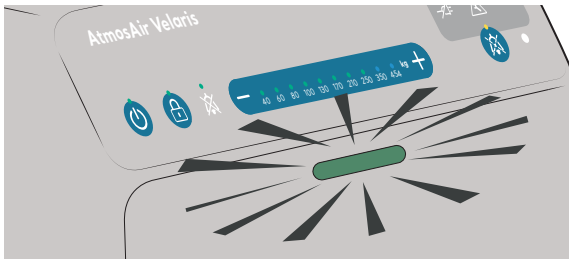

En fonctionnement normal, le témoin du répéteur s'allume en vert. En cas de défaillance, le témoin du répéteur devient jaune.

Crochets de suspension

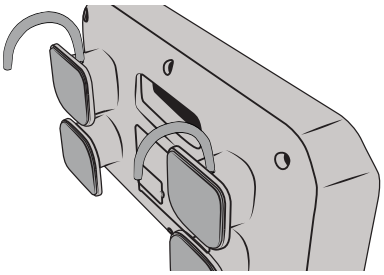

Utiliser les crochets de suspension pour fixer la pompe au pied du lit.

La pompe peut également être placée sur une surface plane à proximité du lit et du connecteur du matelas.

Câble d'alimentation

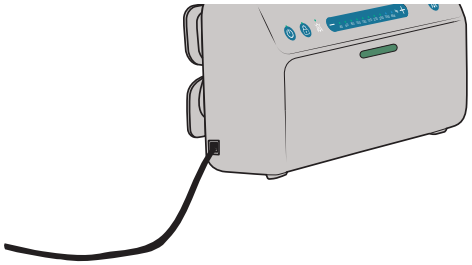

Placer le câble d'alimentation dans les passe-câble situés sur le côté gauche du matelas.
Voir la Passe-câble à la page 19.

Mode jour/nuit

Un capteur de luminosité réduit automatiquement la luminosité des lumières de la pompe lorsque la luminosité ambiante est faible.

Port Skin IQ

Utiliser uniquement le port Skin IQ avec le câble d'alimentation Skin IQ pour alimenter la housse Skin IQ.
Voir Combinaisons autorisées à la page 40.

Pour savoir comment utiliser le système Skin IQ, consulter le mode d'emploi du système Skin IQ.

Interrupteur Marche/Arrêt audio

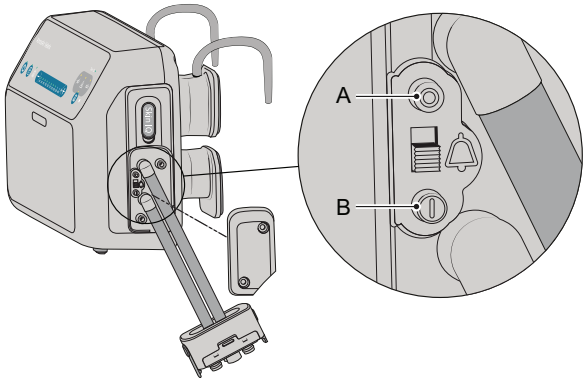

L'interrupteur Marche/Arrêt audio désactive toutes les notifications sonores de la pompe. L'utiliser lorsque les alertes sonores sont susceptibles de perturber le patient.

L'interrupteur Marche/Arrêt audio est situé sous le couvercle du panneau latéral. Le couvercle ne peut être retiré que par un technicien de maintenance.

Placer l'interrupteur en position A pour désactiver toutes les sorties audio. Placer l'interrupteur en position B pour activer toutes les sorties audio.

REMARQUE

L'interrupteur Marche/Arrêt audio ne doit être utilisé que par du personnel qualifié sous la direction de l'organisation responsable.

Description du produit – Matelas et coussin d’assise

Toutes les variantes de matelas

Poignées

AVERTISSEMENT

Pour éviter tout risque de blessure corporelle, ne jamais utiliser le matelas ou le matelas ST comme dispositif de déplacement du patient.

Pour déplacer le matelas, utiliser les quatre poignées situées sur la housse inférieure du matelas.

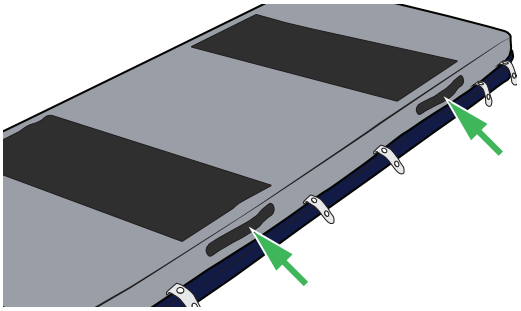

Base antidérapante

Des bandes antidérapantes intégrées dans la housse inférieure empêchent le matelas de glisser sur le sommier.

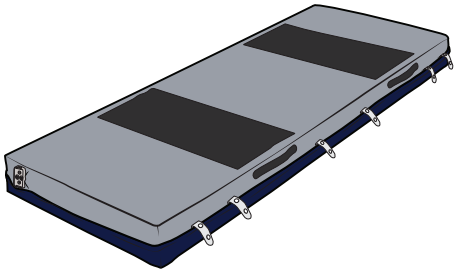

Variantes de matelas Standard et Plus

Housses

Les housses supérieure et inférieure soudées du matelas sont reliées par une fermeture éclair.

Passe-câble

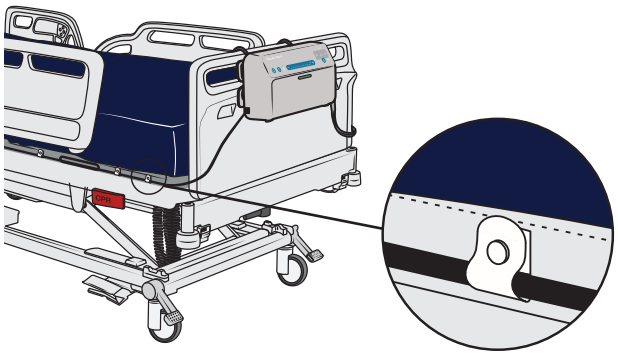

Les passe-câble sont utilisés pour fixer le câble d’alimentation de la pompe afin d’éviter qu’il ne tombe ou s’emmêle.

Connecteur du matelas

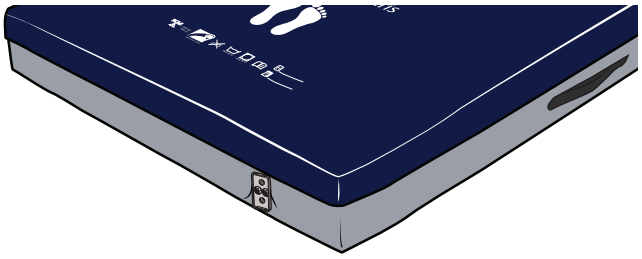

Le connecteur de matelas est utilisé pour raccorder le matelas à la pompe. Le connecteur de matelas se trouve au pied du matelas.

Matelas Plus Flex avec extensions

Housses

Les housses inférieures du matelas Plus Flex et des extensions sont cousues, les housses supérieures sont soudées et reliées par une fermeture éclair.

Poignées

Pour déplacer le matelas, utiliser les quatre poignées situées sur la housse inférieure.

Pour déplacer une extension, utiliser les deux poignées situées sur la housse inférieure de l'extension.

Boucles

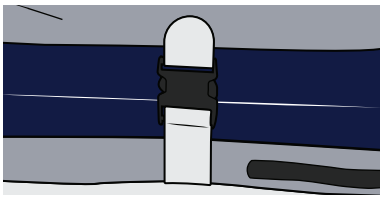

Les sangles à cliquer sont utilisées pour relier les extensions latérales au matelas. Il y a quatre sangles à cliquer de chaque côté du matelas et des sangles correspondantes sur les extensions latérales.

Sangles de maintien des extensions latérales

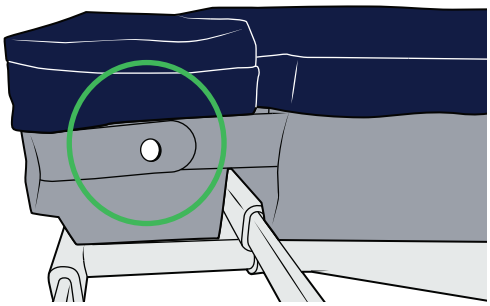

Les sangles de maintien des extensions latérales sont utilisées pour relier les extensions latérales au matelas.

Coussin d'assise

Poignée

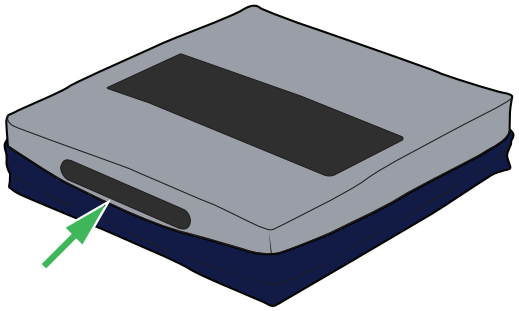

Pour déplacer le coussin d'assise, utiliser la poignée située au dos.

Base antidérapante

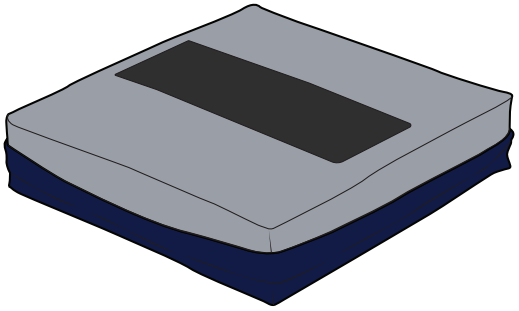

La bande antidérapante intégrée à la housse inférieure empêche le coussin de glisser sur le fauteuil.

Thérapie réactive et active

Thérapie réactive

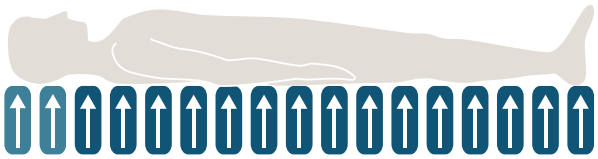

Pour une thérapie réactive, ne pas raccorder la pompe. Si le matelas est raccordé à la pompe, débrancher le connecteur du faisceau de raccordement de la pompe.

S'assurer que le matelas est correctement installé sur le sommier du lit/brancard avant de procéder à la thérapie réactive. Voir la rubrique Installation du système de matelas hybride à la page 22.

Position du patient

Placer le patient sur le matelas. S'assurer que la tête du patient est placée du côté tête du matelas.

Thérapie active

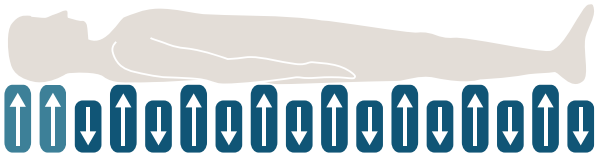

Pour une thérapie active (alternée), installer le matelas avec une pompe AtmosAir Velaris. La thérapie active est utilisée avec les variantes de matelas Standard ou Plus.

Avant de commencer une thérapie active, s'assurer que le système de matelas Velaris est correctement installé avec la pompe à pression alternée. Voir la rubrique Installation du système de matelas hybride à la page 22.

Position du patient

Placer le patient sur le matelas. S'assurer que la tête du patient est placée du côté tête du matelas.

Position du personnel soignant

Le personnel soignant doit se tenir devant la pompe pendant la thérapie active.

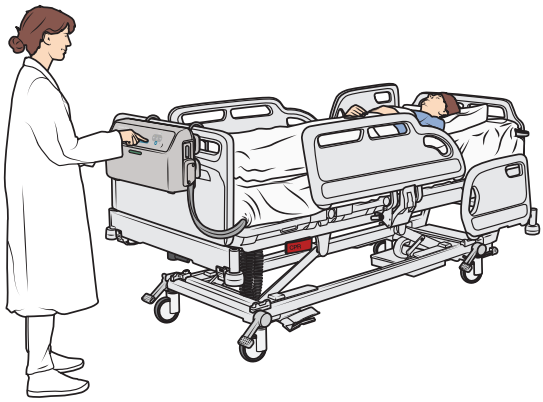

Démarrage du système

1. Brancher le câble d'alimentation de la pompe à une source d'énergie. La pompe émet une tonalité de démarrage et effectue un autodiagnostic pendant environ 10 secondes.
2. Une fois la vérification terminée, la pompe commence immédiatement à administrer une thérapie active (alternée) avec un poids par défaut de 100 kg (220 lb).
3. Appuyer sur les boutons - ou + pour sélectionner le poids. Toujours arrondir le poids du patient à la valeur immédiatement supérieure.

Installation du système de matelas hybride

Pour une thérapie active, installer le matelas avec une pompe AtmosAir Velaris.

Pour une thérapie réactive, ne pas raccorder la pompe. Si le matelas est raccordé à la pompe, débrancher le connecteur du faisceau de raccordement de la pompe.

Installation des matelas Standard et Plus

1. Retirer le matelas existant du sommier.
2. S'assurer qu'aucun objet tranchant ne dépasse de la surface du sommier.
3.

> **AVERTISSEMENT**
>
> **Pour éviter tout risque de décès ou de blessures graves par piégeage, toujours sélectionner la bonne taille de matelas pour le lit.**

   Sélectionner la taille de matelas adaptée au sommier. S'assurer que le patient ne peut pas se coincer la tête ou le corps dans un quelconque espace.
   Pour obtenir des informations sur les tailles de matelas, consulter la rubrique Mesures et compatibilité à la page 40.

4. Positionner le matelas sur le sommier. S'assurer que le matelas est correctement orienté et que le connecteur de matelas se situe du côté pieds du sommier.

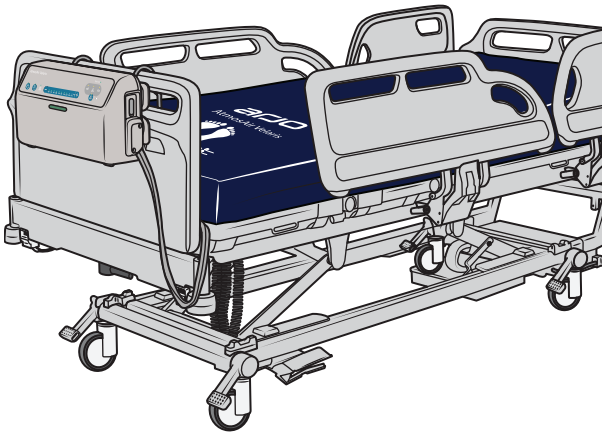

Installation de la pompe

1. Retirer le câble d'alimentation et le faisceau de raccordement du passe-câble de la pompe.
2. Suspendre la pompe au pied du lit.

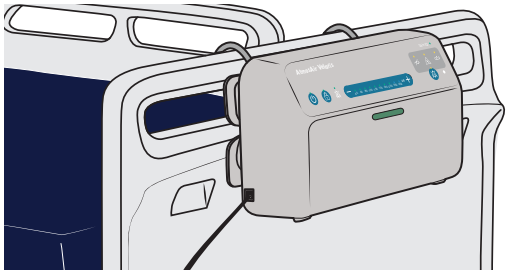

   S'assurer que la pompe n'est pas :

   - à proximité d'une source de chaleur
   - exposée au soleil
   - couverte

3. Vérifier que le connecteur du faisceau de raccordement n'est pas entortillé.
4.

> **AVERTISSEMENT**
>
> **Pour éviter tout risque de trébuchement ou d'étranglement, toujours utiliser le système passe-câble pour le câble d'alimentation.**

   Placer le câble d'alimentation dans les passe-câble du côté gauche de la housse inférieure du matelas. Si l'extension de pieds Plus Flex doit être utilisée, laisser du mou dans le câble au pied du lit.

5. Fixer le câble à l'aide des six passe-câble équipés de clips de verrouillage.

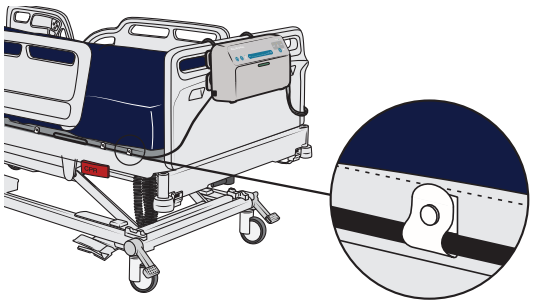

6. Rabattre le rabat de la fermeture éclair sur le câble d'alimentation et les passe-câble.
7. Tirer légèrement le connecteur du matelas hors de sa cavité.

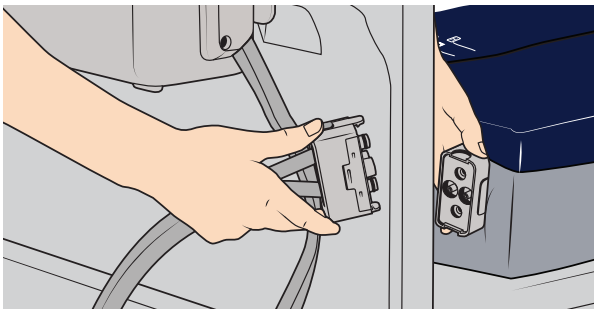

8. Presser les connecteurs l'un contre l'autre. S'assurer que le connecteur du faisceau de raccordement de la pompe s'enclenche des deux côtés (double-clic).

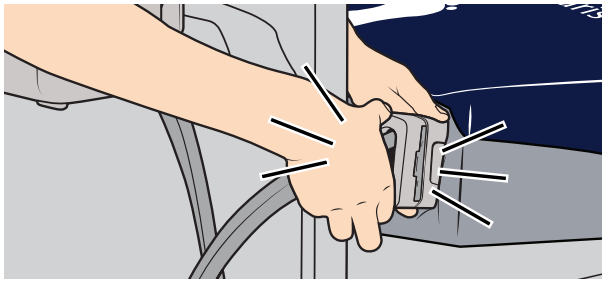

9. Repousser le connecteur du matelas dans la cavité du matelas et repositionner le rabat de la fermeture éclair.

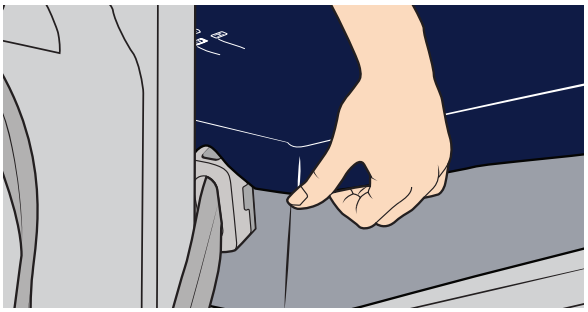

10. Voir Démarrage du système à la page 21.

Installation du matelas Plus Flex avec extensions

Utiliser uniquement le matelas Plus Flex et les extensions avec un sommier Citadel Plus.

1. Placer le matelas Velaris Plus Flex au centre du sommier. Pour une thérapie active, suivre les étapes 1 à 6 de Installation de la pompe à la page 22.
2. **AVERTISSEMENT**

   Pour éviter tout risque de chute ou de piégeage, s'assurer qu'un personnel soignant est présent du côté ouvert du sommier lors de l'installation ou du retrait des extensions.

   Élargir complètement le côté gauche du sommier Citadel Plus. Pour plus d'informations, consulter le mode d'emploi du Citadel Plus.
3. S'assurer que toutes les sangles à cliquer du matelas, quatre de chaque côté, sont placées au-dessus du sommier élargi.

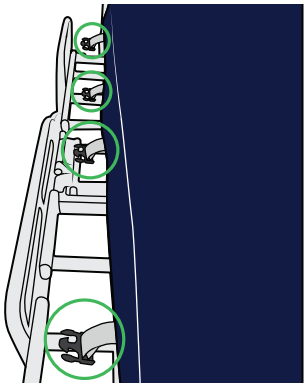

4. Placer l'extension latérale gauche sur le bord du matelas, en s'assurant que le dessin des pieds se trouve au pied du lit et que les poignées sont tournées vers le haut.

5. Aligner les sangles à cliquer de l'extension latérale avec les sangles du matelas.
6. Attacher les quatre sangles à cliquer.

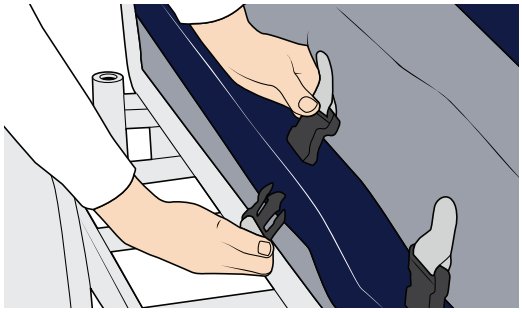

7. Rabattre l'extension latérale sur le sommier. S'assurer que l'extension latérale est solidement ajustée dans l'élargissement et de niveau avec le matelas.

8. Fixer les extensions latérales au matelas à l'aide des clips de verrouillage sur les sangles de maintien. Il y en a deux côté pieds et deux côté tête du lit.

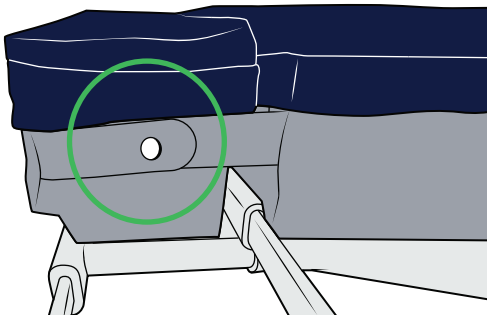

9. Répéter les étapes 2 à 7 pour l'extension latérale droite.
10. Allonger complètement le sommier Citadel Plus.
11. Tirer le connecteur du faisceau de raccordement de la pompe à travers l'espace situé au pied du lit, sur le côté droit du sommier.

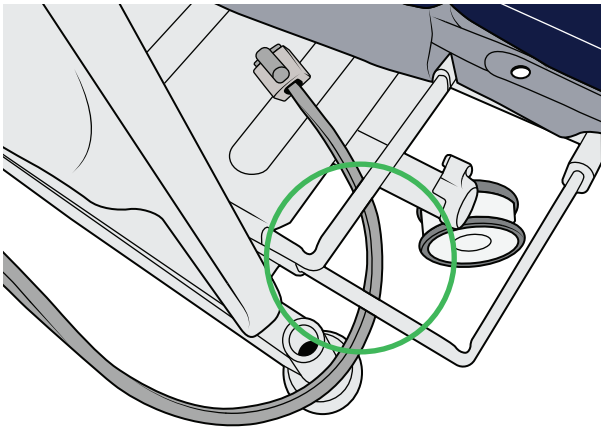

12. Tirer légèrement le connecteur du matelas hors de sa cavité.
13. Presser les connecteurs l'un contre l'autre. S'assurer que le connecteur du faisceau de raccordement de la pompe s'enclenche des deux côtés (double-clic).

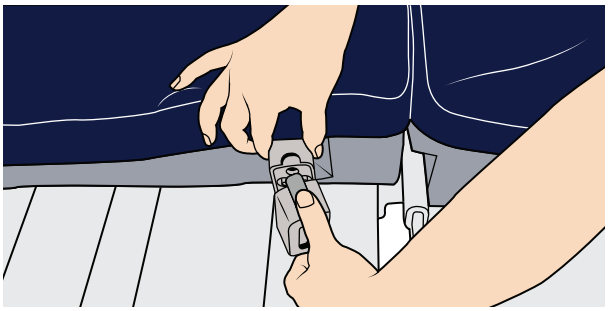

14. Repousser le connecteur du matelas dans la cavité du matelas.
15. Placer l'extension de pieds au pied du matelas.

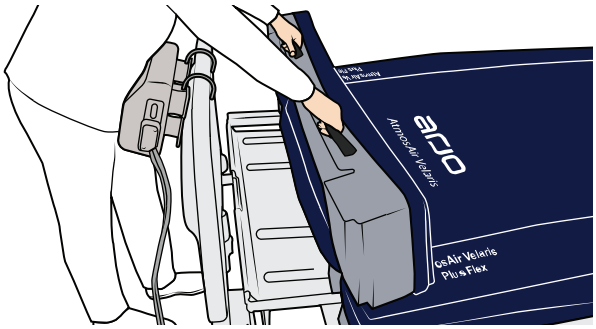

16. Rabattre l'extension de pieds sur le sommier. S'assurer que les connecteurs sont alignés avec le repère carré situé sur la housse supérieure de l'extension de pieds.

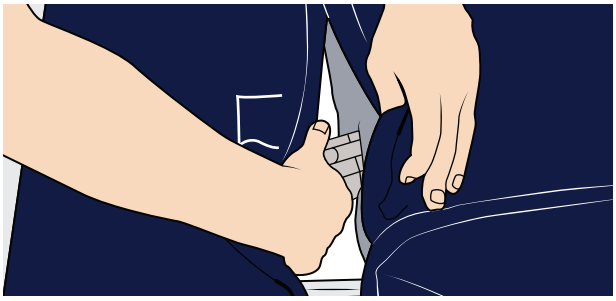

17. Repositionner le rabat de la fermeture éclair.

Suite des instructions à la page suivante

18. Soulever l'extension de pieds et placer le câble d'alimentation dans la cavité gauche.

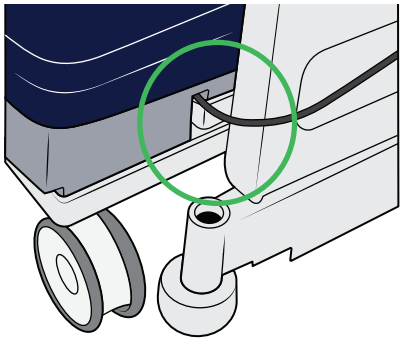

19. Pour toutes les extensions, s'assurer que :
    - Les extensions ont la même hauteur que le matelas.
    - La mention imprimée sur la housse supérieure est visible.
    - Toutes les poignées des extensions se situent à l'extérieur.
    - Toutes les sangles à cliquer sont solidement attachées au matelas.
    - Tous les clips de verrouillage sont attachés, à la tête et au pied du matelas.
    - Tous les rabats des fermetures éclair sont rabattus et recouvrent les fermetures éclair.

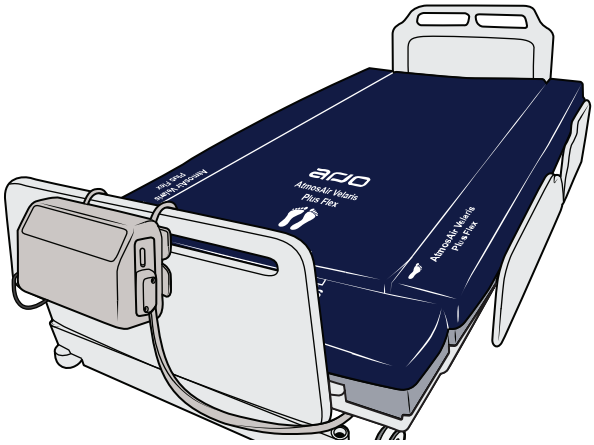

20. **AVERTISSEMENT**

    Pour éviter tout risque de chute ou de piégeage, s'assurer que le patient est positionné au centre du matelas.

    Positionner le patient au centre du matelas.

21. S'assurer que toutes les barrières latérales sont relevées.
22. Pour une thérapie active, voir Démarrage du système à la page 21.

Mode Transport

AVERTISSEMENT

Pour éviter tout risque de chute ou de piégeage, s'assurer qu'un personnel soignant est présent du côté ouvert du sommier lors de l'installation ou du retrait des extensions.

Il peut être nécessaire de retirer, puis de réinstaller, les extensions latérales et/ou l'extension de pieds pendant le transport, par exemple pour faire rentrer le lit dans un ascenseur.

S'assurer qu'un personnel soignant est toujours présent sur le côté ouvert du lit et que les bras et les pieds du patient sont loin des extensions.

Ne jamais laisser les côtés élargis ouverts.
Une fois que toutes les extensions ont été retirées, rétracter le pied de lit ou le côté du sommier.

Sortie du patient du lit

AVERTISSEMENT

Pour éviter tout risque de chute lorsqu'un patient quitte le lit, s'assurer qu'un personnel soignant est présent du côté ouvert du sommier.

Lorsque le patient doit quitter le lit, s'assurer qu'un personnel soignant est toujours présent du côté ouvert.

Démontage du système de matelas Velaris

Éteindre et débrancher la pompe

1. Pour arrêter le traitement, appuyer sur le bouton deverrouillageet le maintenir enfoncé pendant 2 secondes, puis appuyer sur le bouton Marche/Veille et le maintenir enfoncé pendant 2 secondes.
2. Débrancher le câble d'alimentation de la source d'énergie.
3. Pour le matelas Plus Flex : soulever l'extension de pieds.
4.

   ATTENTION

   Laisser les cellules d'air du matelas s'équilibrer avec l'atmosphère avant de débrancher le connecteur du faisceau de raccordement de la pompe.

   Localiser le connecteur à l'intérieur de la cavité, près du pied du matelas.

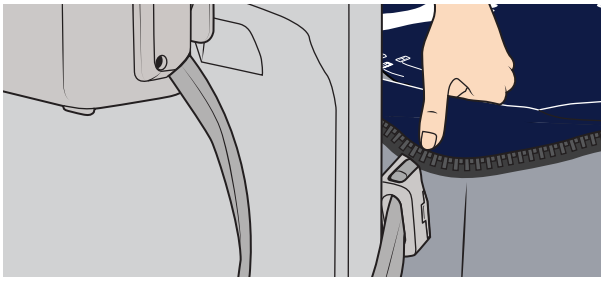

5. Appuyer fermement sur les deux boutons en haut et en bas du connecteur de la pompe et retirer ce dernier du connecteur du matelas.

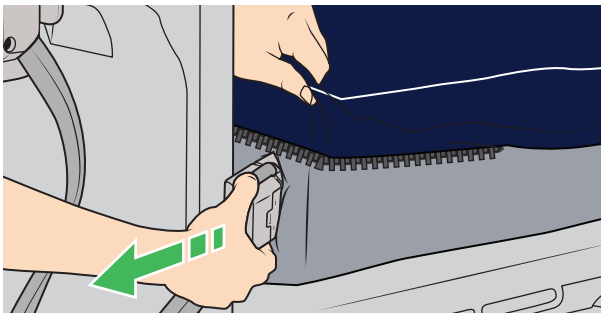

6. Repousser le connecteur du matelas dans la cavité du connecteur.

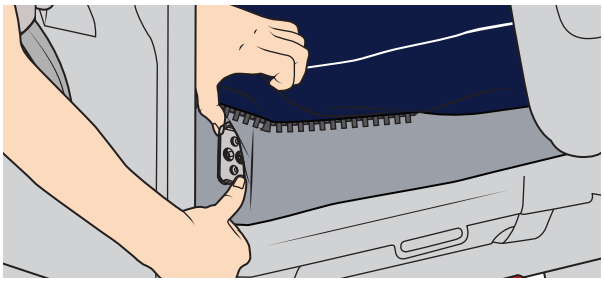

REMARQUE

Le matelas peut continuer à être utilisé comme surface réactive sur le sommier jusqu'à ce qu'une thérapie active (alternée) soit nécessaire et que la pompe soit reconnectée

Démontage du Velaris Plus Flex

Ne pas laisser les côtés élargis ouverts.
Pour savoir comment rétracter le sommier, consulter le mode d'emploi du Citadel Plus.

1. Retirer l'extension de pieds.
2. Le cas échéant, débrancher le connecteur du faisceau de raccordement de la pompe.
3. Rétracter le côté pieds du sommier.
4. Détacher les sangles de maintien sur l'extension latérale gauche.
5. Soulever l'extension latérale gauche sur le matelas.
6. Détacher les quatre sangles à cliquer.
7. Le cas échéant, détacher le câble des passe-câble.
8. Rétracter le côté gauche du sommier.
9. Détacher les sangles de maintien sur l'extension latérale droite.
10. Soulever l'extension latérale droite sur le matelas.
11. Détacher les quatre sangles à cliquer.
12. Rétracter le côté droit du sommier.

Suite des instructions à la page suivante

Rangement de la pompe

1. Nettoyer et désinfecter la pompe.
   Voir la rubrique Nettoyage et désinfection à la page 32.
2. Enrouler le faisceau de raccordement de la pompe autour des crochets de suspension dans le sens antihoraire.

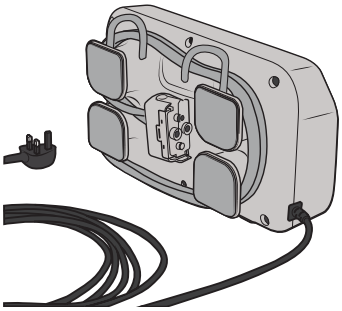

3. Enrouler le câble d'alimentation autour des crochets de suspension dans le sens horaire.

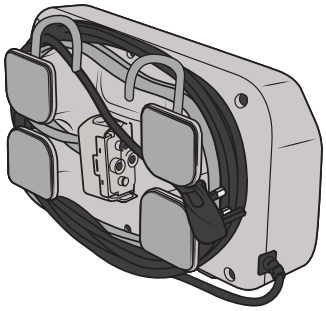

4. Ranger la pompe dans un endroit approprié.
   Pour connaître les conditions de stockage, voir Transport et rangement à la page 39.

Installation du matelas pour brancard (ST)

1. Retirer le matelas existant du cadre du brancard.
2. S'assurer qu'aucun objet tranchant ne dépasse de la surface du sommier.
3. **AVERTISSEMENT**

   Pour éviter tout risque de décès ou de blessures graves par piégeage, toujours sélectionner la bonne taille de matelas pour le brancard.

   Sélectionner la taille de matelas appropriée pour le cadre du brancard. S'assurer que le patient ne peut pas se coincer la tête ou le corps dans un quelconque espace. Pour plus d'informations sur les tailles de matelas, consulter la rubrique Mesures et compatibilité à la page 40.
4. Positionner le matelas sur le cadre du brancard. S'assurer que le matelas est correctement orienté et que le côté du matelas formant un triangle se trouve du côté tête.

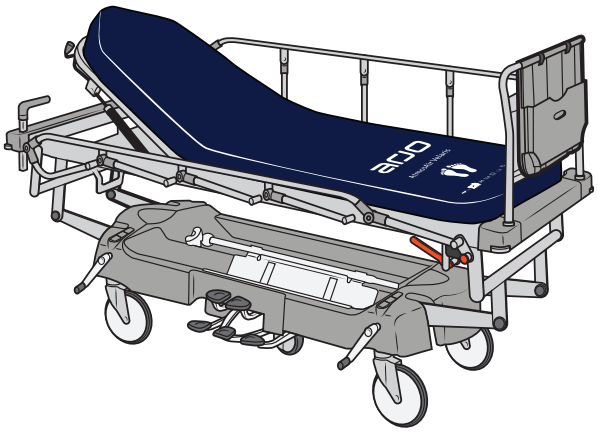

Installation du coussin d’assise

ATTENTION

Pour éviter une mauvaise répartition de la pression, toujours orienter correctement le coussin d’assise.

ATTENTION

Pour éviter de percer le coussin d’assise, s’assurer qu’aucun objet tranchant ne se trouve sur le fauteuil.

Placer le coussin d’assise sur le fauteuil. Positionner le coussin de façon à ce que le symbole se trouve à l’avant du fauteuil et la poignée de transport à l’arrière.

Utilisation lors de soins à domicile

AVERTISSEMENT

Pour éviter de blesser le patient lors de l'utilisation du système de matelas en tant que personnel soignant ou personne extérieure à la profession :

- **S'assurer que le dispositif fonctionne conformément à la rubrique Thérapie réactive et active à la page 21.**
- **Si le dispositif ne fonctionne pas correctement, voir la rubrique Diagnostic des pannes et alarmes à la page 38.**
- **Si le dispositif ne fonctionne toujours pas correctement ou en cas de doutes, contacter le médecin du patient ou le personnel infirmier pour obtenir des conseils.**

AVERTISSEMENT

Pour éviter tout risque de piégeage, ne jamais laisser les enfants ou les personnes vulnérables sans surveillance avec le dispositif.

AVERTISSEMENT

Pour éviter de blesser le patient, tenir les enfants et les animaux domestiques éloignés du dispositif.

AVERTISSEMENT

Pour éviter tout risque d'étouffement, tenir les sacs fournis avec ce dispositif hors de portée des bébés et des jeunes enfants.

AVERTISSEMENT

Pour éviter tout risque d'étouffement, ne jamais laisser les enfants sans surveillance à proximité du dispositif. Ce dispositif contient de petits éléments susceptibles de présenter un risque d'étouffement pour les enfants en bas âge, les personnes vulnérables et les animaux domestiques en cas d'inhalation ou d'ingestion.

ATTENTION

Pour éviter d'endommager le dispositif, les animaux domestiques et les enfants doivent être surveillés à proximité du système de matelas adaptable.

Avant d'utiliser le système de matelas hybride AtmosAir Velaris à domicile, veiller à ce que le personnel soignant et la famille du patient aient lu et compris les instructions de ce mode d'emploi.

Lors de l'utilisation du système de matelas hybride, s'assurer que :

- Le dispositif se trouve à l'écart de toute source de chaleur et d'humidité et qu'il n'est pas exposé à la poussière, aux fibres et à la saleté.
- La pompe n'est pas couverte.
- L'environnement opérationnel répond aux conditions requises. Voir la rubrique Conditions de fonctionnement à la page 39.

En l'absence d'utilisation du système de matelas hybride, s'assurer que :

- Aucun enfant ne peut y accéder.
- Aucun animal ne peut entrer en contact avec le système.
- L'environnement de stockage est conforme aux conditions requises. Voir la rubrique Transport et rangement à la page 39.

Nettoyage et désinfection

Le système de matelas hybride doit être nettoyé et désinfecté à intervalles réguliers et entre deux patients. Agir conformément aux pratiques locales applicables à tous les dispositifs médicaux réutilisables.

Pour toute question relative au nettoyage et à la désinfection du dispositif, contacter le service clientèle d'Arjo. S'assurer que la fiche de données de sécurité (FDS) du désinfectant utilisé est disponible.

AVERTISSEMENT

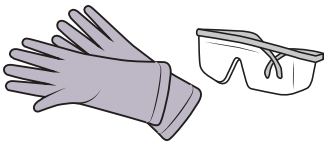

Pour éviter les blessures cutanées et oculaires, veiller à toujours utiliser des lunettes et des gants de protection. En cas de contact, rincer abondamment à l'eau. En cas d'irritation des yeux ou de la peau, consulter un médecin. Lire attentivement la fiche de données de sécurité du désinfectant.

AVERTISSEMENT

Pour éviter les blessures cutanées et oculaires, veiller à toujours utiliser des lunettes et des gants de protection. En cas de contact, rincer abondamment à l'eau. En cas d'irritation des yeux ou de la peau, consulter un médecin.

Lire attentivement la fiche de données de sécurité du désinfectant.

AVERTISSEMENT

Pour éviter tout choc électrique, toujours débrancher la pompe de la source d'alimentation avant nettoyage et inspection.

AVERTISSEMENT

Pour éviter tout risque de contamination croisée, toujours suivre les consignes de désinfection du présent mode d'emploi.

AVERTISSEMENT

Pour éviter des irritations cutanées ou oculaires, ne jamais désinfecter en présence d'un patient.

ATTENTION

Pour éviter d'endommager l'équipement :

- **Ne pas utiliser de solutions à base de phénol ou de composés ou tampons abrasifs pendant le processus de désinfection, car cela risquerait d'endommager le revêtement de surface.**
- **Ne pas pulvériser de solutions nettoyantes directement sur la pompe.**
- **Ne pas passer à l'autoclave ni faire bouillir aucune partie du système de matelas hybride. Éviter de plonger des pièces électriques dans l'eau.**

Désinfectants autorisés

DÉSINFECTANT	SYSTÈME DE MATELAS HYBRIDE ADAPTABLE	HOUSSE SUPÉ-RIEURE	HOUSSE INFÉ-RIEURE	CONSEILS D'UTILISATION
Solution alcoolisée ≤ 70 %	●	●	●	Le revêtement peut gonfler lorsqu'il est humide. Il convient donc de veiller à éviter les griffures accidentelles et à ne le plier que lorsqu'il est sec avant de le stocker.
Solution chlorée ≤ 1 % (10 000 ppm)[1]	●	●	●	Utilisation acceptable à un pH de 7-9. Doit être séché à l'aide d'une serviette (éviter une abrasion importante) après un rinçage à l'eau claire.
Solution d'ammonium quaternaire à 1 920 ppm	●	●	●	Utilisable uniquement avec un pH de 7-10. Toujours commencer par vérifier l'étiquette. NE PAS UTILISER DE LINGETTES contenant de l'hydroxyde de sodium (NaOH). Rincer complètement à l'eau claire pour éliminer les résidus chimiques
Solution d'ammonium quaternaire à 3-15 %		●	●	Utilisable uniquement avec un pH de 7-10. Toujours commencer par vérifier l'étiquette. NE PAS UTILISER DE LINGETTES contenant de l'hydroxyde de sodium (NaOH). Rincer complètement à l'eau claire pour éliminer les résidus chimiques.
Solution de peroxyde d'hydrogène de 3-10 %		●		Utilisable uniquement avec un pH de 5-9. Des pH faibles et élevés ENDOMMAGERONT le revêtement. Rincer complètement à l'eau pour éliminer tout acide ou alcalin.

[1] Les concentrations de chlore peuvent varier de 250 ppm à 10 000 ppm en fonction des politiques locales et du niveau de contamination.

REMARQUE

Rincer à l'eau claire et sécher soigneusement pour éliminer les résidus de produits chimiques après désinfection avec chaque produit chimique avant le rangement

Accessoires nécessaires pour le nettoyage et la désinfection

- Lunettes de protection
- Gants de protection
- Vaporisateur contenant une solution de nettoyage
- Vaporisateur contenant un désinfectant
- Vaporisateur contenant de l'eau
- Chiffons

Nettoyage et désinfection

(26 étapes)

Toujours respecter les étapes suivantes pour un nettoyage et une désinfection corrects après chaque patient.

Préparation de la pompe

1. Débrancher la pompe du matelas.
2. Sélectionner le mode Veille sur l'unité de pompage. Débrancher la pompe de la source d'alimentation.

Nettoyage de la pompe

3. Porter des gants et des lunettes de protection.
4. Vaporiser la solution de nettoyage sur un chiffon propre.
5. Passer sur toutes les zones de la pompe pour éliminer tout dépôt ou saleté visible.
6. Si nécessaire, nettoyer toutes les zones contenant des salissures résiduelles à l'aide du chiffon.
7. Utiliser un nouveau chiffon imbibé d'eau pour effacer toute trace de la solution de nettoyage.
8. Utiliser un chiffon sec pour éliminer l'excès d'humidité présent sur la pompe.

Désinfection de la pompe

9. Pulvériser la solution désinfectante sur un chiffon propre et essuyer toutes les parties de la pompe.
10. Laisser le désinfectant agir conformément aux instructions fournies par le fabricant du désinfectant.
11. Utiliser un nouveau chiffon imbibé d'eau pour éliminer toute trace de solution désinfectante présente sur la pompe.
12. Utiliser un chiffon sec pour éliminer l'excès d'humidité présent sur la pompe.
13. Laisser la pompe sécher à l'air libre.

Nettoyage des housses du matelas/ des extensions/du coussin d'assise

REMARQUE

Le degré de salissure de la housse supérieure doit être évalué. S'il est jugé excessif, la housse supérieure doit être lavée. La housse inférieure doit toujours être nettoyée et désinfectée par essuyage.

14. Pulvériser la solution nettoyante sur un chiffon propre et nettoyer toutes les zones externes et les poignées des housses supérieure et inférieure du matelas/coussin d'assise. Veiller à essuyer soigneusement le connecteur du matelas et la cavité du connecteur. Éliminer toute la saleté à l'aide d'un chiffon propre.
15. Si nécessaire, nettoyer les zones présentant des salissures résiduelles (par ex. les poignées) avec la solution de nettoyage.
16. Utiliser un nouveau chiffon imbibé d'eau pour éliminer toute trace de la solution de nettoyage.
17. Utiliser un chiffon sec pour éliminer l'excès d'humidité.

Suite des instructions à la page suivante

Désinfection des housses du matelas/ des extensions/du coussin d'assise

18. Pulvériser la solution désinfectante sur un chiffon propre et nettoyer toutes les zones externes et les poignées des housses supérieure et inférieure du matelas/coussin d'assise. Veiller à essuyer soigneusement le connecteur du matelas et la cavité du connecteur.
19. Laisser le désinfectant agir conformément aux instructions fournies par le fabricant du désinfectant.
20. Utiliser un nouveau chiffon imbibé d'eau pour essuyer toute trace de solution désinfectante présente sur le matelas/coussin d'assise.
21. Utiliser un chiffon sec pour éliminer l'excès d'humidité.
22. Laisser les housses supérieure et inférieure du matelas/coussin d'assise sécher à l'air libre.

Lavage de la housse supérieure du matelas/des extensions/du coussin d'assise

23. Ouvrir la fermeture à glissière et retirer la housse supérieure du matelas/coussin d'assise.
24. Laver la housse supérieure à une température maximale de 80 °C (176 °F) avec du détergent.
25. Après le lavage, laisser (de préférence) la housse sécher à l'air libre ou au sèche-linge à 40 °C (104 °F) ou à 80 °C (176 °F) maximum.
26. Une fois la housse sèche, la replacer sur le matelas/coussin d'assise.

Entretien et maintenance préventive

Dans des conditions d'utilisation normales, le système de matelas hybride est soumis à l'usure. Les mesures qui suivent doivent être prises conformément au calendrier afin de garantir que l'équipement conserve ses caractéristiques de fabrication d'origine.

AVERTISSEMENT

Pour éviter tout dysfonctionnement entraînant des blessures, inspecter régulièrement le dispositif. Toujours respecter le calendrier de maintenance recommandé.

AVERTISSEMENT

Pour éviter toute blessure et/ou tout produit dangereux, le boîtier de la pompe ne doit être retiré que par du personnel de maintenance qualifié. La pompe, le matelas et le coussin d'assise ne contiennent aucun composant susceptible d'être réparé par l'utilisateur. Aucune modification de ce dispositif n'est autorisée.

AVERTISSEMENT

Pour éviter toute blessure et/ou tout produit dangereux, le dispositif doit être entretenu correctement et à la fréquence appropriée. Tout le personnel de maintenance qualifié doit avoir suivi une formation documentée sur la maintenance de ce dispositif et utiliser les bons outils, pièces et savoir-faire.

OBLIGATIONS DU PERSONNEL SOIGNANT	AVANT CHAQUE UTILISATION OU TOUTES LES SEMAINES	APRÈS CHAQUE PATIENT
Effectuer un test de fonctionnement complet du système de matelas hybride	●	
Inspecter visuellement le panneau de commande	●	
Inspecter visuellement toutes les connexions électriques ainsi que le câble d'alimentation	●	
Inspecter visuellement le connecteur de matelas	●	
Inspecter visuellement le faisceau de raccordement de la pompe et le connecteur	●	
Inspecter visuellement les housses supérieure et inférieure	●	
Nettoyer et désinfecter		●
Inspecter visuellement toutes les étiquettes		●
Inspecter visuellement toutes les fermetures à glissière		●

Obligations du personnel soignant – avant chaque utilisation ou chaque semaine

REMARQUE

Si une pièce est endommagée ou absente, NE PAS utiliser le produit.

Effectuer un test de fonctionnement complet du système de matelas hybride adatable

1. Raccorder le faisceau de raccordement de la pompe au matelas Standard ou Plus. S'assurer que le faisceau de raccordement s'encliquette.
2. Brancher le câble d'alimentation de la pompe à une source d'énergie. La pompe émet une tonalité de démarrage et effectue un autodiagnostic pendant environ 10 secondes.
3. Une fois le contrôle terminé, les témoins Marche/Veille de la pompe et du répéteur du panneau avant s'allument. Le système de matelas hybride commence la thérapie active (à pression alternée) avec un poids par défaut défini à 100 kg (220 lb).
4. Si le test de fonctionnement échoue, contacter un technicien de maintenance qualifié.

Inspecter visuellement le panneau de commande

- Vérifier que le panneau de commande est correctement fixé.
- Vérifier que le panneau de commande n'est pas endommagé.
- Vérifier que le panneau de commande est lisible.

Inspecter visuellement tous les branchements électriques et le câble d'alimentation

- Vérifier toutes les connexions électriques pour détecter tout signe d'usure excessive ou de dommages.
- Vérifier que le câble d'alimentation ne présente pas de signes d'usure excessive ou de dommages.

Inspecter visuellement le connecteur du matelas

- Vérifier que le connecteur ne présente pas de signes d'usure excessive ou de dommages.

Inspecter visuellement le faisceau de raccordement et le connecteur de la pompe

- Vérifier que le faisceau de raccordement ne présente pas de signes d'usure excessive ou de dommages.
- Vérifier que le connecteur ne présente pas de signes d'usure excessive ou de dommages.

Inspecter visuellement les housses supérieure et inférieure

- Retirer la housse supérieure et vérifier qu'elle ne présente pas de signes d'usure, de déchirures ou de perforation (manchon coupe-feu).
- Inspecter la housse inférieure pour détecter tout signe d'usure.

Obligations du personnel soignant – après chaque patient

Nettoyage et désinfection

Le système de matelas hybride doit être nettoyé et désinfecté. Pour plus d'informations, consulter la rubrique Nettoyage et désinfection à la page 32.

Inspecter visuellement toutes les étiquettes

Vérifier que toutes les étiquettes sont apposées sur le système de matelas hybride conformément à la rubrique Étiquettes à la page 43. Si une étiquette est manquante, contacter le service client Arjo.

Inspecter visuellement toutes les fermetures éclair

- Vérifier qu'aucune fermeture à glissière ne présente de dommage et n'est desserrée.
- Vérifier que la fermeture éclair n'est pas manquante.

Diagnostic des pannes et alarmes

Les alertes BASSE PRESSION et DÉFAILLANCE MATÉRIELLE sont des alertes de basse priorité.
Le témoin PANNE DE COURANT est un signal d'information.

LUMIÈRE	CAUSE POSSIBLE	SOLUTION	DÉLAI D'ACTIVATION DE L'ALARME
BASSE PRESSION Répéteur allumé	• Le connecteur reliant le matelas à la pompe n'est pas correctement branché • Le système pneumatique présente une fuite	1. Vérifier que le connecteur du faisceau de raccordement est correctement connecté à la pompe. Il émet un clic lorsqu'il est correctement connecté. 2. Contacter un technicien de maintenance qualifié.	Maximum 25 minutes pour le matelas
PANNE DE COURANT Tous les autres témoins sont éteints	• Source d'alimentation retirée, éteinte ou débranchée • Panne de courant	1. Remettre la source d'alimentation en marche ou la rebrancher. 2. Attendre que l'alimentation soit rétablie. 3. Appuyer longuement sur le bouton Marche/Veille pour désactiver l'alerte.	Immédiate
DÉFAILLANCE MATÉRIELLE Répéteur allumé	• Lors de la mise sous tension initiale • Durant le fonctionnement normal, après un démarrage réussi.	1. Erreur matérielle interne, remplacer la pompe 2. Sélectionner le mode Veille, débrancher la source d'alimentation. Remettre sous tension et, en cas de défaillance de la pompe à l'auto-test, la remplacer.	10 secondes après la mise sous tension À tout moment durant le fonctionnement normal
MODE VERROUILLAGE	La pompe est verrouillée.	Appuyer sur le bouton de verrouillage et le maintenir enfoncé pendant plus de 2 secondes. Le témoin du bouton de verrouillage est éteint et tous les boutons sont déverrouillés	
MISE EN PAUSE DE L'ALERTE SONORE	L'alerte sonore de la pompe est interrompue en cas de BASSE PRESSION OU DE DÉFAILLANCE MATÉRIELLE.	Si le dysfonctionnement est réglé, la mise en pause de l'alerte sonore est réinitialisée et le témoin est éteint. Après 15 minutes, l'alerte sonore se réinitialise et le témoin s'éteint. Si la défaillance persiste, l'alerte sonore retentit à nouveau.	Max. 15 minutes
SON DÉSACTIVÉ	En cas de défaillance, s'il n'y a pas d'alerte sonore et que le témoin SON DÉSACTIVÉ est allumé. L'interrupteur Marche/Arrêt audio est en position OFF.	S'il est nécessaire d'activer les alertes et les notifications audio, un technicien qualifié peut régler l'interrupteur Marche/Arrêt audio sur ON.	
SKIN IQ Skin IQ	Le Skin IQ est connecté, mais le ventilateur n'est pas opérationnel.	Remplacer la housse Skin IQ. Remplacer la carte de circuit imprimé.	

Caractéristiques techniques

GÉNÉRALITÉS – POMPE	
Modèle :	AtmosAir Velaris
Matériau du boîtier :	PC ABS
Référence :	633xxx (le type de câble d'alimentation installé détermine la référence xxx. Consulter l'étiquette arrière pour le numéro de pièce actuel)
Dimensions :	337 x 107 x 200 mm (13,3 x 4,2 x 7,9 po)
Poids :	4,1 kg (9 lb)
Régime nominal du fusible de la prise :	5 A à BS1362 (RU uniquement)
Degré de protection contre les chocs électriques :	Branchement secteur : Classe II, double isolation sans terre fonctionnelle Type BF
Degré de protection contre l'infiltration de liquides :	IP22. Protégé contre le contact avec les doigts et les objets de plus de 12 millimètres. Protégé contre les projections d'eau à moins de 15 degrés de la position verticale.
Mode de fonctionnement :	Continu
Temps de cycle en mode alterné :	10 minutes

CARACTÉRISTIQUES ÉLECTRIQUES	
Tension d'alimentation :	100-230 V
Fréquence d'alimentation :	50-60 Hz
Alimentation électrique :	3-46 VA

CONDITIONS DE FONCTIONNEMENT	
Température (ambiante) :	5 à 40 °C (41 à 104 °F)
Plage d'humidité relative :	15 % à 90 % (sans condensation)
Pression atmosphérique :	700 hPa à 1 060 hPa
Si la pompe est stockée dans des conditions hors plage de fonctionnement, prévoir le temps nécessaire pour que sa température se stabilise à la température ambiante avant utilisation. Attendre 8 heures minimum si la pompe est stockée à -20 °C (-4 °F) ou 60 °C (140 °F).	

TRANSPORT ET RANGEMENT	
Court terme (jusqu'à 30 jours) :	
Température (ambiante)	-20 °C à 60 °C (-4 °F à 140 °F)
Humidité relative	0 % à 95 %

TRANSPORT ET RANGEMENT	
Long terme (> 30 jours) :	
Température (ambiante)	0 °C à 40 °C (de 32 °F à 104 °F)
Humidité relative	0 % à 95 % (sans condensation)

ATTENTION

Pour éviter d'endommager le système de matelas :

- **Ranger le système à l'abri des rayons du soleil.**
- **Ranger la pompe et le matelas dans les sacs de protection fournis.**
- **Nettoyer et désinfecter la pompe et le matelas avant de les ranger.**

DURÉE DE VIE DE L'ÉQUIPEMENT	
Pompe AtmosAir Velaris	7 ans

ÉLIMINATION EN FIN DE VIE	
Conditionnement	Carton ondulé, recyclable.
Informations	• Les tissus utilisés sur les matelas ou tout autre textile, polymère ou matière plastique, etc. doivent être triés en tant que déchets combustibles ultimes. • Les matelas en fin de vie doivent être éliminés conformément aux exigences nationales ou locales en vigueur en tant que déchets ultimes pouvant être enfouis ou incinérés. • Les pompes équipées de composants électriques et électroniques doivent être démontées et recyclées conformément à la directive sur les déchets d'équipements électriques et électroniques (DEEE) ou à la réglementation locale ou nationale en vigueur.

COMBINAISONS AUTORISÉES	
AtmosAir Velaris Standard	• Skin IQ® MCM, housse uniquement • Skin IQ® 365, housse uniquement
AtmosAir Velaris Plus	• Skin IQ® 1000, housse uniquement
AtmosAir Velaris Plus Flex	• Skin IQ® 1000, housse uniquement

MESURES ET COMPATIBILITÉ

Matelas standard

Référence	Dimension en mm (in)	Matériau de la housse supérieure	Poids en kg (lb)	Sommiers Arjo
633048	810 x 2 000 x 180 (32 x 79 x 7)	Reliant	15 (33)	
633049		Premium		
633020	860 x 1 980 x 180 (34 x 78 x 7)	Reliant	15,5 (34)	Contoura 460/480, Minuet 2, Prioma
633026		Premium		

MESURES ET COMPATIBILITÉ				
633021	880 x 2 020 x 180 (35 x 80 x 7)	Reliant	15,5 (34)	Contoura C880, Enterprise 5000, 8000, 9000, Citadel
633027		Premium		
633022	880 x 2 140 x 180 (35 x 84 x 7)	Reliant	16,5 (36)	Enterprise 5000, 8000, 9000 (étendu), Citadel (étendu)
633028		Premium		
633023	900 x 2 000 x 180 (35 x 79 x 7)	Reliant	16,5 (36)	
633029		Premium		
633900	1 060 x 1 980 x 180 (42 x 78 x 7)	Reliant	16,5 (36)	
633901		Premium		
633024	1 070 x 2 000 x 180 (42 x 79 x 7)	Reliant	17,5 (39)	
633030		Premium		
Matelas Plus				
Référence	**Dimension en mm (in)**	**Matériau de la housse supérieure**	**Poids en kg (lb)**	**Sommiers Arjo**
633025	1 220 x 2 140 x 180 (48 x 84 x 7)	Reliant	24 (53)	Citadel Plus
633031		Premium		
Matelas Plus Flex avec extensions				
Référence	**Dimension en mm (in)**	**Matériau de la housse supérieure**	**Poids en kg (lb)**	**Sommiers Arjo**
633902	1 220 x 2 240 x 180 (48 x 88 x 7)	Reliant	28 (62)	Citadel Plus
633903		Premium		
Matelas ST				
Référence	**Dimension en mm (in)**	**Matériau de la housse supérieure**	**Poids en kg (lb)**	**Brancard Arjo**
633042	670 x 1 950 x 130 (26 x 77 x 5)	Reliant	10 (22)	Brancard Lifeguard
633043		Premium		
633044	660 x 1 910 x 130 (26 x 75 x 5)	Reliant	9 (20)	
633045		Premium		
633046	762 x 1 910 x 130 (30 x 75 x 5)	Reliant	10 (22)	
633047		Premium		
Coussin d'assise				
Référence	**Dimension en mm (in)**	**Matériau de la housse supérieure**	**Poids en kg (lb)**	**Sièges Arjo**
633016	432 x 432 x 100 (17 x 17 x 4)	Reliant	1,5 (3)	Taille standard
633018	432 x 432 x 100 (17 x 17 x 4)	Premium	1,5 (3)	Taille standard
633017	457 x 457 x 100 (18 x 18 x 4)	Reliant	1,5 (3)	Grande taille
633019	457 x 457 x 100 (18 x 18 x 4)	Premium	1,5 (3)	Grande taille

SPÉCIFICATIONS DE LA HOUSSE SUPÉRIEURE		
Caractéristiques	**Housse Reliant**	**Housse Premium**
Housse amovible	Oui	Oui
Perméable à la vapeur d'eau Méthode d'indexation BS3424-34	10 %	4 %
Le revêtement en polyuréthane comprend un agent antimicrobien permettant de contrôler la détérioration microbienne du tissu	Oui	Oui
Ignifuge[1]	BS 7175 : 0,1 et 5	BS 7175 : 0,1 et 5
Propriétés d'étirement des matériaux	4 voies	4 voies
Températures de lavage recommandées	80 °C (176 °F) 15 minutes	80 °C (176 °F) 15 minutes
Températures de séchage recommandées	40 °C (104 °F) ou séchage à l'air	40 °C (104 °F) ou séchage à l'air
Températures de séchage maximales	Max. 80 °C (176 °F)	Max 80 °C (176 °F)
Produits chimiques d'essuyage [2]	• Chlore à une concentration ≤ 1 % (10 000 ppm) à un pH de 7-9. • Chlorure d'ammonium quaternaire à 1 920 ppm à un pH de 7-10. • Alcool à une concentration de 70 %. • Les solutions phénoliques NE sont PAS recommandées/ adaptées. Toujours rincer abondamment à l'eau claire après la désinfection et sécher avant le stockage. L'alcool ne nécessite pas de rinçage à l'eau. Les agents désinfectants suivants sont également considérés comme acceptables par le fabricant du matériau TOP COVER • Solution d'ammonium quaternaire 3 à 15 % dans une plage de pH de 7 à 10, voir Désinfectants autorisés à la page 33 pour consulter les recommandations. • Solution de peroxyde d'hydrogène de 3-10 % à un pH de 5-9, voir Désinfectants autorisés à la page 33 pour consulter les recommandations. Toujours laisser le désinfectant agir conformément aux instructions fournies par son fabricant.	
Durée de vie attendue	Standard	Augmentation jusqu'à 2,5 fois supérieure lors d'un essai de vieillissement accéléré (ISO 1419:1995)
Résistance à l'abrasion	130 000 cycles	260 000 cycles (minimum)

[1] Pour consulter les autres normes en matière d'essai d'inflammabilité, consulter le cas échéant les étiquettes de conformité de chaque produit.

[2] Les concentrations de chlore peuvent varier de 250 ppm à 10 000 ppm en fonction des politiques locales et du niveau de contamination. Si un autre désinfectant est sélectionné parmi la vaste gamme de produits disponibles, Arjo conseille de consulter le fournisseur du produit chimique pour être sûr qu'il convient avant utilisation.

Étiquettes

Étiquettes sur la pompe

DESCRIPTION DES ÉTIQUETTES	
Étiquette du produit	Fournit les exigences et performances techniques, par exemple la puissance et la tension d'entrée
Étiquette du numéro de série	Indique l'identification de l'article

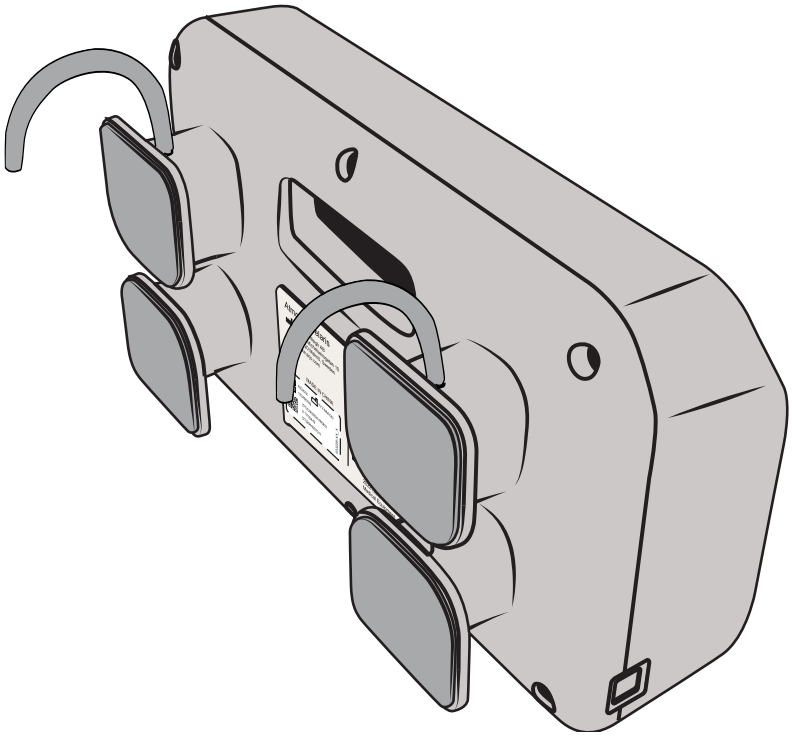

1. Étiquette de produit
2. Étiquette du numéro de série

DESCRIPTION DES SYMBOLES	
	Se reporter au manuel d'instructions/à la brochure – Le mode d'emploi doit être lu
CE 2797	Marquage CE indiquant la conformité avec la législation harmonisée de la Communauté européenne. Les chiffres indiquent la supervision de l'organisme notifié.
MD	Indique que le produit est un dispositif médical conforme au règlement UE 2017/745 sur les dispositifs médicaux.
CLASSIFIED C UL US E348583	En ce qui concerne les risques d'électrocution, d'incendie et risques mécaniques, uniquement selon les normes CAN/CSA-C22.2 N° 60601-1:14 + A2:2022 et ANSI/AAMI ES60601-1:2005 et A1:2012 et A2:2021. ÉQUIPEMENT MÉDICAL
SN	Numéro de série
REF	Référence
	Nom et adresse du fabricant
	Date de fabrication
	Séparer les composants électriques et électroniques pour le recyclage conformément à la Directive européenne 2012/19/UE (DEEE)
	Pièce appliquée de type BF : protection contre les chocs électriques conformément à la norme CEI 60601-1.
	Double isolation
°C °C	Limites de température Indication des limites de température du produit pendant l'utilisation
hPa hPa	Limitation de la pression atmosphérique Indique les limites supérieure et inférieure acceptables de la pression atmosphérique du produit pendant l'utilisation
%	Limitation de l'humidité Indique les limites supérieure et inférieure acceptables de l'humidité relative du produit pendant l'utilisation
UDI	Identifiant unique du dispositif

Étiquettes sur les surfaces

DESCRIPTION DES ÉTIQUETTES	
Étiquette de la housse supérieure	Indique l'identification de la housse supérieure et le poids maximal du patient
Étiquette d'identification de la surface	Indique l'identification et le poids du produit
Mention légale	Indique la certification du test d'inflammabilité

Exemple de matelas

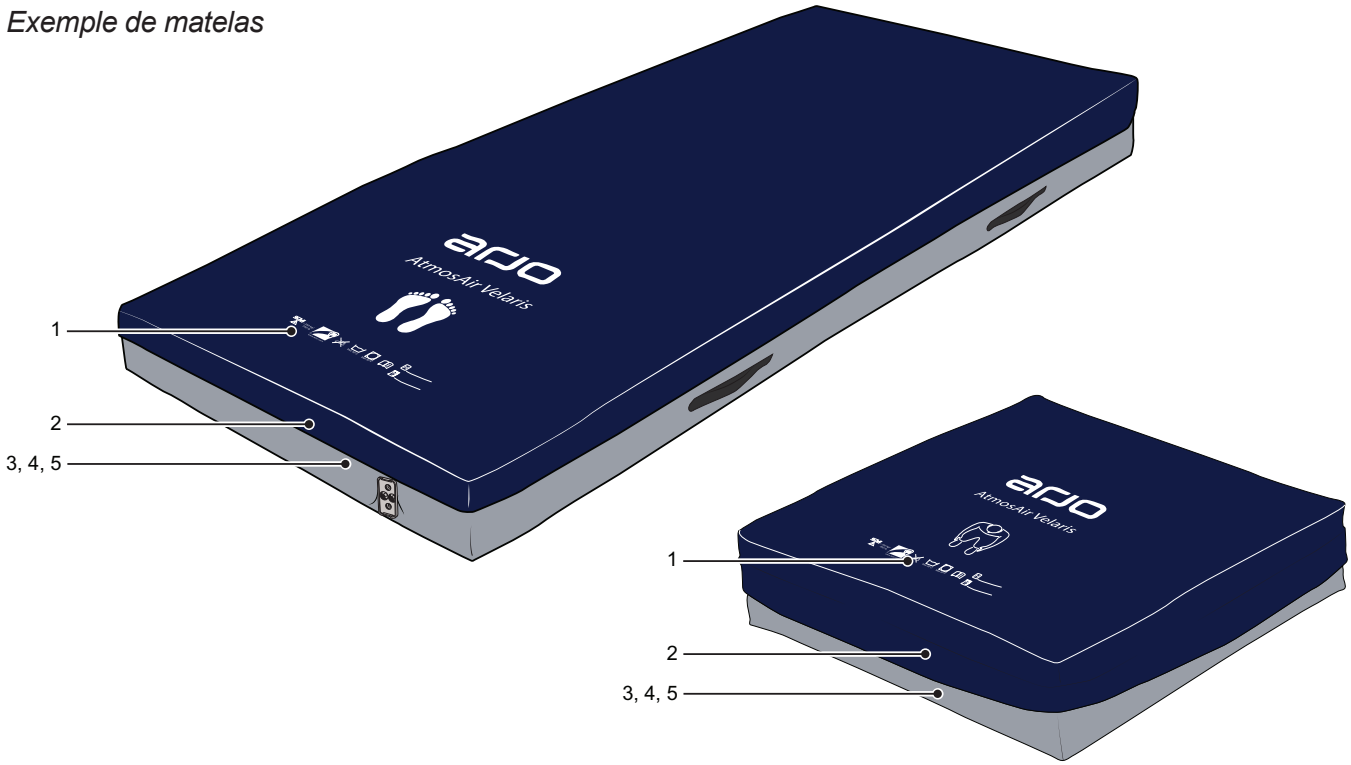

1. Sérigraphie
2. Étiquette de la housse supérieure (à l'intérieur de la housse supérieure)
3. Étiquette d'identification de la surface (à l'intérieur de la housse inférieure)
4. Mention légale US (à l'intérieur de la housse inférieure)
5. Mention légale canadienne (à l'intérieur de la housse inférieure)

DESCRIPTION DES SYMBOLES	
	Mode d’emploi - Consulter le mode d’emploi
	Marquage CE indiquant la conformité avec la législation harmonisée de la Communauté européenne.
MD	Indique que le produit est un dispositif médical conforme au règlement UE 2017/745 sur les dispositifs médicaux.
LOT	Numéro du lot
SN	Numéro de série
REF	Référence
	Nom et adresse du fabricant
	Date de fabrication
= kg (lb)	La capacité maximale admissible indique le poids total maximal du patient en kg (lb) (matelas)
= kg (lb)	La capacité maximale admissible indique le poids total maximal du patient en kg (lb) (coussin d’assise)
= kg (lb)	Poids du produit (surface)
Max 80°C	Température de lavage recommandée : 15 min à 80 °C (176 °F)
80°C Max 80°C	Séchage en machine à 80 °C (176 °F)
	Ne pas repasser
	Nettoyer les surfaces avec une solution nettoyante, rincer avec un chiffon humidifié avec de l’eau et sécher
H	Identifie l’établissement et le service où la surface est utilisée
1	Date à laquelle la surface a été installée sur le sommier ou le siège actuel
UDI	Identifiant unique du dispositif

Compatibilité électromagnétique

Le système de matelas hybride est prévu pour une utilisation dans un environnement électromagnétique tel que spécifié ci-après. Le client ou l'utilisateur du système de matelas hybride doit garantir son utilisation dans un tel environnement.

Compatibilité électromagnétique (CEM)

Ce produit est conforme aux exigences des normes CEM applicables. Les appareils électromédicaux doivent faire l'objet de précautions particulières en ce qui concerne la compatibilité électromagnétique et être installés conformément aux instructions suivantes :

- L'utilisation d'accessoires non spécifiés par le fabricant risque de réduire l'immunité du produit ou d'entraîner des émissions supérieures, au risque d'affecter les performances du produit.
- Les appareils portables et mobiles à radiofréquences (RF), comme les téléphones portables, peuvent avoir un impact sur les dispositifs électromédicaux.
- Si cet équipement doit être utilisé à proximité d'autres appareils électriques, il convient de vérifier qu'il fonctionne normalement avant utilisation.

Pour toute demande de renseignements en matière de CEM, contacter le personnel technique d'Arjo.

AVERTISSEMENT

Il est déconseillé d'empiler ou de placer d'autres équipements électriques à proximité de ce dispositif, car cela risque de perturber le fonctionnement et la sécurité de l'équipement. Les équipements de communications radiofréquences (RF) portables et mobiles risquent de perturber le fonctionnement et la sécurité de ce dispositif.

AVERTISSEMENT

L'équipement peut provoquer des interférences radio ou perturber le fonctionnement d'un dispositif situé à proximité. Certaines mesures peuvent s'imposer, comme la réorientation ou le repositionnement du dispositif ou l'isolation de l'emplacement.

RECOMMANDATIONS ET DÉCLARATIONS DU FABRICANT – ÉMISSION ÉLECTROMAGNÉTIQUE		
La pompe est destinée à être utilisée dans l'environnement électromagnétique indiqué ci-dessous. Le client ou l'utilisateur de la pompe doit s'assurer qu'elle est utilisée dans le type d'environnement indiqué.		
Test d'émissions	Conformité	Environnement électromagnétique – Recommandations
Émissions RF	Groupe 1	La pompe utilise l'énergie RF uniquement pour ses fonctionnalités internes. Ses émissions RF sont donc très faibles et ne sont pas susceptibles de provoquer des interférences avec un équipement électronique à proximité.
Émissions RF	Classe B	Cette pompe convient à une utilisation dans tous les établissements, y compris les établissements domestiques et ceux raccordés directement au réseau public de distribution à basse tension.
Émissions de courant harmonique CEI 61000-3-2	Classe A	
Fluctuations de tension et émissions d'harmoniques CEI 61000-3-3	Conforme	

RECOMMANDATIONS ET DÉCLARATIONS DU FABRICANT - IMMUNITÉ ÉLECTROMAGNÉTIQUE			
La pompe est destinée à être utilisée dans l'environnement électromagnétique indiqué ci-dessous. Le client ou l'utilisateur de la pompe doit s'assurer qu'elle est utilisée dans le type d'environnement indiqué.			
Test d'immunité	Niveau de test CEI 60601	Niveau de conformité	Environnement électromagnétique – Recommandations
RF conduite CEI 61000-4-6	3 Vrms 6 Vrms ISM, 150 kHz~80 MHz 80 % AM 1 KHz	10 Vrms 150 kHz~2 300 MHz	Les équipements de communication RF portables et mobiles ne doivent pas être utilisés à proximité des pièces de la pompe, y compris des câbles. Il convient de respecter la distance de séparation recommandée, calculée à partir de l'équation applicable à la fréquence de l'émetteur. Distance de séparation recommandée $d = 1{,}2\sqrt{P}$ 150 kHz~80 MHz $d = 1{,}2\sqrt{P}$ 80 MHz~800 MHz $d = 2{,}3\sqrt{P}$ 800 MHz~2,7 GHz Où P est la puissance nominale de sortie maximale de l'émetteur en watts (W) selon le fabricant de l'émetteur et d, la distance de séparation recommandée en mètres (m). Les intensités de champ des émetteurs RF, telles que déterminées par une étude électromagnétique du site [a], doivent être inférieures au niveau de conformité dans chaque plage de fréquences.[b] Des interférences peuvent se produire à proximité d'un équipement marqué du symbole suivant :
RF rayonnée CEI 61000-4-3	10 V/m 80 MHz à 2,7 GHz	10 V/m	
Remarque : À 80 MHz et à 800 MHz, la distance de séparation correspondant à la gamme de fréquence la plus haute doit s'appliquer. Remarque : Ces recommandations ne s'appliquent pas nécessairement dans toutes les situations. La propagation électromagnétique est affectée par l'absorption et la réflexion dues aux structures, aux objets et aux individus.			
[a] Les intensités de champ provenant d'émetteurs fixes, tels que les stations de base pour la radio, les téléphones (cellulaires/sans fil) et les radios terrestres mobiles, les radios amateurs, les diffusions de radio AM et FM et la radio-télédiffusion ne peuvent pas être anticipées en théorie avec précision. Pour évaluer l'environnement électromagnétique lié aux émetteurs RF fixes, une étude électromagnétique du site doit être envisagée. Si l'intensité de champ mesurée sur le site où est utilisée la pompe est supérieure au niveau de conformité RF applicable mentionné ci-dessus, il convient de vérifier que la pompe fonctionne normalement. En cas de fonctionnement anormal, il peut s'avérer nécessaire de prendre d'autres mesures, telles que la réorientation ou le repositionnement de la pompe. [b] Au-dessus de la plage de fréquence allant de 150 kHz à 80 MHz, les intensités de champ doivent être inférieures à 3 V/m.			

DISTANCE DE SÉPARATION RECOMMANDÉE ENTRE LES ÉQUIPEMENTS DE COMMUNICATIONS RF PORTABLES ET MOBILES ET LA POMPE			
La pompe est destinée à être utilisée dans un environnement électromagnétique où les perturbations RF rayonnées sont contrôlées. Le client ou l'utilisateur de la pompe peuvent empêcher les interférences électromagnétiques en maintenant une distance minimale entre les équipements de communication RF portables et mobiles (émetteurs) et la pompe, telle que recommandée ci-après, en fonction de la puissance d'émission maximale des équipements de communication.			
Puissance d'émission maximale assignée de l'émetteur (W)	Distance de sécurité selon la fréquence du transmetteur (m)		
	150 kHz à 80 MHz $d = 1{,}2\sqrt{P}$	80 MHz à 800 MHz $d = 1{,}2\sqrt{P}$	800 MHz à 2,7 GHz $d = 2{,}3\sqrt{P}$
0,01	0,12	0,12	0,23
0,1	0,38	0,38	0,73
1	1,2	1,2	2,3
10	2,8	3,8	7,3
100	12	12	23
Pour les émetteurs dont l'alimentation de sortie maximale nominale n'est pas répertoriée ci-dessus, la distance de séparation recommandée d en mètres (m) peut être estimée à l'aide de l'équation applicable à la fréquence de l'émetteur, où P est la puissance nominale de sortie maximale de l'émetteur en watts (W) selon le fabricant de l'émetteur. Remarque : À 80 MHz et à 800 MHz, la distance de séparation correspondant à la gamme de fréquence la plus haute doit s'appliquer. Remarque : Ces recommandations ne s'appliquent pas nécessairement dans toutes les situations. La propagation électromagnétique est affectée par l'absorption et la réflexion dues aux structures, aux objets et aux individus.			

RECOMMANDATIONS ET DÉCLARATIONS DU FABRICANT - IMMUNITÉ ÉLECTROMAGNÉTIQUE			
La pompe est destinée à être utilisée dans l'environnement électromagnétique indiqué ci-dessous. Le client ou l'utilisateur de la pompe doit s'assurer qu'elle est utilisée dans le type d'environnement indiqué.			
Test d'immunité	Niveau de test CEI 60601	Niveau de conformité	Environnement électromagnétique – Recommandations
Décharge électrostatique (DES) CEI 61000-4-2	± 8 kV au contact ± 15 kV dans l'air	± 8 kV au contact ± 15 kV dans l'air	Le sol doit être en bois, en béton ou en carrelage. Si les sols sont recouverts de matériau synthétique, l'humidité relative doit être d'au moins 30 %.
Transitoires/salves électriques rapides CEI 61000-4-4	± 2 kV pour les lignes d'alimentation ± 1 kV pour les lignes d'entrée/de sortie	± 2 kV pour les lignes d'alimentation Lignes d'entrée/sortie : non concernées	La qualité du secteur doit correspondre à celle d'un environnement domestique, commercial ou hospitalier.
Surtension CEI 61000-4-5	±1 kV de ligne(s) à ligne(s)	±1 kV de ligne(s) à ligne(s)	La qualité du secteur doit correspondre à celle d'un environnement domestique, commercial ou hospitalier.
Creux de tension, coupures brèves et variations de tension sur les lignes d'entrée de l'alimentation CEI 61000-4-11	<5 % µT (>95 % de baisse en µT) pendant 0,5 cycle 40 % µT (60 % de baisse en µT) pendant 5 cycles 70 % µT (30 % de baisse en UT) pendant 25 cycles <5 % µT (>95 % de baisse en µT) pendant 5 s	<5 % µT (>95 % de baisse en µT) pendant 0,5 cycle 40 % µT (60 % de baisse en µT) pendant 5 cycles 70 % µT (30 % de baisse en UT) pendant 25 cycles <5 % µT (>95 % de baisse en µT) pendant 5 s	La qualité du secteur doit correspondre à celle d'un environnement domestique, commercial ou hospitalier. Si l'utilisateur de la pompe a besoin de poursuivre le fonctionnement pendant une interruption de l'alimentation secteur, il est recommandé d'alimenter la pompe à partir d'une batterie ou d'une unité d'alimentation permanente.
Fréquence du réseau (50/60 Hz) Champ magnétique CEI 61000-4-8	30 A/m	30 A/m	Les champs magnétiques de la fréquence d'alimentation doivent correspondre au niveau de celle d'un environnement domestique, commercial ou hospitalier type.
Remarque : µT désigne la tension de secteur CA avant l'application du niveau de test.			

AUSTRALIA
Arjo Australia
Building B, Level 3
11 Talavera Road
Macquarie Park, NSW, 2113,
Australia
Phone: 1800 072 040

BELGIQUE / BELGIË
Arjo Belgium
Evenbroekveld 16
9420 Erpe-Mere
Phone: +32 (0) 53 60 73 80
Fax: +32 (0) 53 60 73 81
E-mail: info.belgium@arjo.com

BRASIL
Arjo Brasil Equipamentos Médicos Ltda
Rua Marina Ciufuli Zanfelice, 329 PB02
Galpão - Lapa
São Paulo – SP – Brasil
CEP: 05040-000
Phone: 55-11-3588-5088
E-mail: vendas.latam@arjo.com
E-mail: servicios.latam@arjo.com

CANADA
Arjo Canada Inc.
90 Matheson Boulevard West
Suite 350
CA-MISSISSAUGA, ON, L5R 3R3
Tel/Tél: +1 (905) 238-7880
Free: +1 (800) 665-4831
Fax: +1 (905) 238-7881
E-mail: info.canada@arjo.com

ČESKÁ REPUBLIKA
Arjo Czech Republic s.r.o.
Na Strzi 1702/65
140 00 Praha
Czech Republic
Phone No: +420225092307
E-mail: info.cz@arjo.com

DANMARK
Arjo A/S
Vassingerødvej 52
DK-3540 LYNGE
Tel: +45 49 13 84 86
Fax: +45 49 13 84 87
E-mail: dk_kundeservice@arjo.com

DEUTSCHLAND
Arjo GmbH
Peter-Sander-Strasse 10
DE-55252 MAINZ-KASTEL
Tel: +49 (0) 6134 186 0
Fax: +49 (0) 6134 186 160
E-mail: info-de@arjo.com

ESPAÑA
ARJO IBERIA S.L.
Poligono Can Salvatella
c/ Cabanyes 1-7
08210 Barberà del Valles
Barcelona - Spain
Telefono 1: +34 900 921 850
Telefono 2: +34 931 315 999

FRANCE
Arjo SAS
2 Avenue Alcide de Gasperi
CS 70133
FR-59436 RONCQ CEDEX
Tél: +33 (0) 3 20 28 13 13
Fax: +33 (0) 3 20 28 13 14
E-mail: info.france@arjo.com

HONG KONG
Arjo Hong Kong Limited
Room 411-414, 4/F, Manhattan Centre,
8 Kwai Cheong Road, Kwai Chung, N.T.,
HONG KONG
Tel: +852 2960 7600
Fax: +852 2960 1711

ITALIA
Arjo Italia S.p.A.
Via Giacomo Peroni 400-402
IT-00131 ROMA
Tel: +39 (0) 6 87426211
Fax: +39 (0) 6 87426222
E-mail: Italy.promo@arjo.com

MIDDLE EAST
Arjo Middle East FZ-LLC
Office 908, 9th Floor,
HQ Building,North Tower,
Dubai Science Park,
Al Barsha South
P.O. Box 11488, Dubai,
United Arab Emirates
Direct +971 487 48053
Fax +971 487 48072
Email: Info.ME@arjo.com

NEDERLAND
Arjo Nederland BV
Biezenwei 21
4004 MB TIEL
Postbus 6116
4000 HC TIEL
Tel: +31 (0) 344 64 08 00
Fax: +31 (0) 344 64 08 85
E-mail: info.nl@arjo.com

NEW ZEALAND
Arjo Ltd
34 Vestey Drive
Mount Wellington
NZ-AUCKLAND 1060
Tel: +64 (0) 9 573 5344
Free Call: 0800 000 151
Fax: +64 (0) 9 573 5384
E-mail: nz.info@Arjo.com

NORGE
Arjo Norway AS
Olaf Helsets vei 5
N-0694 OSLO
Tel: +47 22 08 00 50
Faks: +47 22 08 00 51
E-mail: no.kundeservice@arjo.com

ÖSTERREICH
Arjo Austria GmbH
Lemböckgasse 49 / Stiege A / 4.OG
A-1230 Wien
Tel: +43 1 8 66 56
Fax: +43 1 866 56 7000

POLSKA
Arjo Polska Sp. z o.o.
ul. Ks Piotra Wawrzyniaka 2
PL-62-052 KOMORNIKI (Poznań)
Tel: +48 691 119 999
E-mail: arjo@arjo.com

PORTUGAL
Arjo em Portugal
MAQUET Portugal, Lda.
(Distribudor Exclusivo)
Rua Poeta Bocage n.º 2 - 2G
PT-1600-233 Lisboa
Tel: +351 214 189 815
Fax: +351 214 177 413
E-mail: Portugal@arjo.com

SUISSE / SCHWEIZ
Arjo Switzerland AG
Fabrikstrasse 8
Postfach
CH-4614 HÄGENDORF
Tél/Tel: +41 (0) 61 337 97 77
Fax: +41 (0) 61 311 97 42

SUOMI
Arjo Scandinavia AB
Riihitontuntie 7 C
02200 Espoo
Finland
Puh: +358 9 6824 1260
E-mail: Asiakaspalvelu.finland@arjo.com

SVERIGE
Arjo International HQ
Hans Michelsensgatan 10
SE-211 20 MALMÖ
Tel: +46 (0) 10 494 7760
Fax: +46 (0) 10 494 7761
E-mail: kundservice@arjo.com

UNITED KINGDOM
Arjo UK and Ireland
Houghton Hall Park
Houghton Regis
UK-DUNSTABLE LU5 5XF
Tel: +44 (0) 1582 745 700
Fax: +44 (0) 1582 745 745
E-mail: sales.admin@arjo.com

USA
Arjo Inc.
2349 W Lake Street Suite 250
US-Addison, IL 60101
Tel: +1 (630) 307-2756
Free: +1 (800) 323-1245
Fax: +1 (630) 307 6195
E-mail: us.info@arjo.com

JAPAN
Arjo Japan K.K.
東京都港区虎ノ門三丁目7 番8 号
ランディック第2 虎ノ門ビル9 階
Tel: +81 (0)3-6435-6401
Fax: +81 (0)3-6435-6402
E-mail: info.japan@arjo.com

At Arjo, we believe that empowering movement within healthcare environments is essential to quality care. Our products and solutions are designed to promote a safe and dignified experience through patient handling, medical beds, personal hygiene, disinfection, diagnostics, and the prevention of pressure injuries and venous thromboembolism. With over 6500 people worldwide and 65 years caring for patients and healthcare professionals, we are committed to driving healthier outcomes for people facing mobility challenges.

ArjoHuntleigh AB
Hans Michelsensgatan 10
211 20 Malmö, Sweden
www.arjo.com

CE
2797