BEDIENUNGSANLEITUNG

Classic Line 2

04.ACL.00_5DE • 05/2023

arjo
EMPOWERING MOVEMENT

WARNUNG

Zur Vermeidung von Verletzungen lesen Sie stets diese Bedienungsanleitung und die beigefügten Dokumente, bevor Sie das Produkt verwenden.

Design Policy und Copyright
® und ™ sind Marken der Arjo Unternehmensgruppe.
© Arjo 2023.
Da kontinuierliche Verbesserung unser Firmengrundsatz ist, behalten wir uns das Recht vor, Designs ohne vorherige Ankündigung zu verändern. Der Nachdruck dieser Schrift, auch auszugsweise, ist ohne die Genehmigung von Arjo verboten.

Inhalt

Vorwort **5**

Verwendungszweck **7**

Sicherheitsvorschriften **8**

Vorbereitungen **10**

Teilebezeichnung **12**

Produktbeschreibung **14**

Bedienfeld 14

LED-Anzeigen 14

Funktionssperre EIN/AUS 14

Anheben oder Senken der Classic Line 2 Badewanne 15

Thermostatbatterie 15

Badewanne befüllen 15

Dusche EIN/AUS 16

Temperatur-Display 16

Verbrühschutz 16

Luftperlbad (Air Spa) (Sonderausstattung) 17

Desinfektionstaste (Sonderausstattung) 18

Badewanne 18

Desinfektionseinheit (Sonderausstattung) 18

Desinfektionssprühgriff 19

Automatische Spülfunktion 19

Abflussstopfen-Drehknopf 20

Not-Aus-Schalter 20

Griffe 20

Fußstütze 21

Kopfkissen 21

Notabsenkung (Sonderausstattung) 21

Zul. Kombinationen **22**

Vorbereitung vor dem Baden des Patienten **23**

Baden des Patienten mit einem Badesitzlifter **24**

Baden des Patienten mit einem Badeliegelifter **30**

Reinigung und Desinfektion **34**

Austauschen des Desinfektionsmittelbehälters (Badewannen mit Desinfektionseinheit) 36

Reinigung und Desinfektion mit einer Sprühflasche 38

Reinigung und Desinfektion mit Desinfektionseinheit 41

Pflege und vorbeugende Wartung **46**

Fehlerbehebung 50
Alarme und Töne 51
Technische Daten 52
Hinweisschilder 56
Elektromagnetische Verträglichkeit 58
Teile und Zubehör 61

Vorwort

Wir bedanken uns dafür, dass Sie sich für ein Arjo-Gerät entschieden haben

Kontaktinformationen für Kunden

Bei Fragen zu diesem Produkt, zum Zubehör, zur Wartung oder für weitere Informationen zu Produkten und Serviceleistungen von Arjo wenden Sie sich an Arjo oder eine von Arjo autorisierte Vertretung oder besuchen Sie die Website www.arjo.com.

Bitte verwenden Sie die Classic Line 2™ Badewanne erst, wenn Sie diese Bedienungsanleitung vollständig gelesen und verstanden haben

Die in dieser Bedienungsanleitung enthaltenen Informationen sind für den einwandfreien Betrieb und die Wartung dieses Produkts notwendig. Darüber hinaus helfen sie Ihnen beim Erhalt des Produkts und sorgen dafür, dass es zu Ihrer vollen Zufriedenheit funktioniert. Die Informationen in dieser Bedienungsanleitung sind für Ihre Sicherheit wichtig und müssen daher aufmerksam gelesen und verstanden werden, um mögliche Verletzungen zu vermeiden. Unerlaubte Änderungen an Arjo-Produkten können die Sicherheit beeinträchtigen. Bei Nichtbeachtung dieses Hinweises übernehmen wir entsprechend unseren Verkaufsbedingungen keinerlei Haftung – weder für Personenschäden noch für die einwandfreie Funktion der Geräte.

Wartung und Service

Zur Gewährleistung der Sicherheit und Betriebsbereitschaft der Classic Line 2 Badewanne muss diese von einem Kundendiensttechniker regelmäßig gewartet werden. Siehe Kapitel „Pflege und vorbeugende Wartung“ auf Seite 46.

Falls Sie ausführlicher informiert werden möchten, setzen Sie sich mit Arjo in Verbindung. Wir bieten zur Optimierung von langfristiger Sicherheit, Zuverlässigkeit und Produktwert ein umfangreiches Support- und Serviceprogramm an. Ersatzteile erhalten Sie bei Arjo. Die Kontaktinformationen Ihrer zuständigen Vertretung finden Sie auf der letzten Seite dieser Bedienungsanleitung.

Schwerwiegender Vorfall

Tritt im Zusammenhang mit diesem Hilfsmittel ein schwerwiegender Vorfall auf, der den Benutzer oder den Patienten betrifft, sollte der Benutzer oder Patient den schwerwiegenden Vorfall dem Hersteller des Hilfsmittels oder dem Händler melden. In der Europäischen Union sollte der Benutzer den schwerwiegenden Vorfall auch der zuständigen Behörde des Mitgliedstaats melden, in dem er sich befindet.

Erläuterungen in dieser Bedienungsanleitung

⚠ **WARNUNG**	„Warnung“ bedeutet: Sicherheitswarnung. Wenn Sie diese Warnung nicht verstehen oder nicht beachten, können Sie dadurch sich oder andere gefährden.
ACHTUNG	„Achtung“ bedeutet: Die Nichtbeachtung dieses Hinweises kann zu Schäden am System oder an Systembestandteilen führen.
HINWEIS	„Hinweis“ bedeutet: Diese Information ist für den korrekten Gebrauch dieses Systems oder dieser Ausrüstung wichtig.

Absichtlich frei gelassen

Verwendungszweck

Das Classic Line 2-Badesystem ist für betreutes Baden und Duschen erwachsener Patienten und Bewohner in Krankenhäusern und Pflegeeinrichtungen bestimmt.

Das betreute Baden darf nur mit Pflegekräften erfolgen, die ausreichend geschult sind und über genügend Kenntnisse zu den üblichen Abläufen und Vorgängen in der Pflegeumgebung verfügen sowie gemäß den Richtlinien der Bedienungsanleitung arbeiten. Der Transfer in die Badewanne muss mit einer geeigneten Transfervorrichtung erfolgen.

Die Badewanne muss gemäß den Anweisungen in der Bedienungsanleitung desinfiziert werden.

Das Classic Line 2-Badesystem darf nur für die in dieser Bedienungsanleitung angegebenen Zwecke verwendet werden.
Jeglicher anderer Gebrauch ist untersagt.

Beurteilung des Patienten/Bewohners

Wir empfehlen, dass in Pflegeeinrichtungen regelmäßige Beurteilungen durchgeführt werden.

Pflegekräfte sollten vor Verwendung des Produkts jeden Patienten auf folgende Kriterien hin untersuchen:

- Das Körpergewicht des Benutzers darf die sichere Arbeitslast (SAL) der Classic Line 2-Badewanne – 415 kg (882 lb) – nicht überschreiten.
- Das Körpergewicht des Patienten/Bewohners darf 182 kg (401 lb) nicht überschreiten.
- Aktive und halbaktive Patienten/Bewohner (d. h. Personen, die in der Lage sind, ohne Hilfe aufrecht auf der Bettkante oder Toilette zu sitzen), sowie vollständig bettlägerige Patienten/Bewohner können das Bad benutzen. Es muss die richtige Transferausrüstung eingesetzt werden.

Falls ein Patient/Bewohner diese Kriterien nicht erfüllt, muss eine andere Ausrüstung oder ein anderes Badesystem eingesetzt werden.

Verwendungszweck

Das Classic Line 2-Badesystem kann zur Linderung oder Kompensation von Verletzungen oder Behinderungen von auf Hilfe angewiesenen Personen mit eingeschränkter Mobilität verwendet werden.

Installationsvorgaben

Die Anlage muss gemäß den Montage- und Installationsvorschriften aufgebaut werden, die nur durch andere örtliche Vorschriften außer Kraft gesetzt werden können.

Erwartete Lebensdauer

Die erwartete Lebensdauer dieses Produkts beträgt, sofern nicht anderweitig genannt, zehn (10) Jahre, vorausgesetzt, die vorbeugende Wartung wird gemäß dem Abschnitt „Pflege und vorbeugende Wartung“, den Montage- und Installationsvorschriften und der Teileliste vorgenommen.

Sicherheitsvorschriften

WARNUNG

Achten Sie darauf, den Patienten gemäß dieser Bedienungsanleitung zu positionieren, um Stürze zu vermeiden.

WARNUNG

Um eine Explosion oder einen Brand auszuschließen, verwenden Sie das Gerät nie in einer sauerstoffreichen Umgebung, in der Nähe einer Wärmequelle oder bei Vorhandensein von entzündlichen Anästhesiegasen.

WARNUNG

Achten Sie darauf, nie andere elektrische Geräte als in der Bedienungsanleitung angegeben in der Nähe dieses Hilfsmittels zu verwenden, um Stromschläge zu vermeiden.

WARNUNG

Um Einklemmungen der Beine oder Füße der Patienten oder den Pflegekräften zu vermeiden, stellen Sie sicher, dass sie frei von Hindernissen sind.

WARNUNG

Lassen Sie den Patienten zu keiner Zeit unbeaufsichtigt, um Verletzungen oder Strangulation zu vermeiden.

WARNUNG

Um Einklemmungen zu vermeiden, achten Sie darauf, die Haare, Arme und Beine der Patienten nahe am Körper zu halten sowie bei allen Bewegungen die dafür vorgesehenen Griffe zu benutzen.

WARNUNG

Um eine Infektionsübertragung zu verhindern, müssen Sie immer nach den Desinfektionsanweisungen in dieser Bedienungsanleitung vorgehen.

WARNUNG

Verwenden Sie das Gerät nicht auf Böden mit tiefer liegenden Abflussrohren, Löchern oder Gefällen über 1,15° (Gefälle von 1:50), um ein Umkippen des Geräts und/oder einen Sturz des Patienten zu vermeiden.

WARNUNG

Arbeiten Sie während des Reinigungs- und Desinfektionsvorgangs immer mit Schutzbrille und Schutzhandschuhen, um Augen- oder Hautverletzungen zu vermeiden. Bei Berührung mit viel Wasser abspülen. Wenn Augen oder Haut gereizt sind, wenden Sie sich an einen Arzt. Lesen Sie stets das Sicherheitsdatenblatt für das Desinfektionsmittel.

WARNUNG

Um Verbrühungen zu vermeiden, muss die Wassertemperatur stets mit der bloßen Hand (HANDRÜCKEN) überprüft werden, bevor das Wasser auf den Patienten gerichtet wird. Verwenden Sie während des Gebrauchs keine Handschuhe, da diese eine isolierende Wirkung haben können, sodass die Wassertemperatur eventuell falsch eingeschätzt wird. Richten Sie den Wasserstrahl vom Patienten / Bewohner weg.

WARNUNG

Stellen Sie sicher, dass das Gerät wie folgt angeschlossen wird, um elektrische Schläge zu vermeiden:

- **Dauerhafter Netzstromanschluss mit Schutzleiter**
- **Separate Sicherung und FI-Schalter**
- **Stromabschalteinrichtung**

Alle Installationen müssen den regionalen Vorschriften und Bestimmungen entsprechen.

WARNUNG

Um ein Einklemmen zu vermeiden, legen Sie beim Anheben oder Absenken der Badewanne niemals Ihre Hand oder andere Körperteile unter die Badewanne.

HINWEIS

Sämtliche Sanitär- und Elektroarbeiten sind von Fachleuten gemäß den Montage- und Installationsvorschriften der örtlichen und nationalen Vorschriften durchzuführen.

HINWEIS

Um die Eignung des Patienten/Bewohners für die Nutzung dieses Produkts zu ermitteln, muss eine medizinische Beurteilung des Patienten durchgeführt werden.

Vorbereitungen

Standortvorbereitungen

Vor der Installation der Classic Line 2 Badewanne müssen Boden und Wände des dafür vorgesehenen Bereichs fertiggestellt sein, siehe Anweisungen im Dokument „Standortvorbereitungen“.

Schritte vor der ersten Verwendung

(8 Schritte)

1. Stellen Sie sicher, dass die Classic Line 2 Badewanne gemäß der Montage- und Installations-vorschriften installiert wurde.
2. Vergewissern Sie sich, dass alle Produktkomponenten geliefert wurden. Siehe Abschnitt Teilebezeichnung auf Seite 12. Wenn eine Komponente fehlt oder beschädigt ist, darf das Produkt NICHT verwendet werden.
3. Lesen Sie die Bedienungsanleitung.
4. Führen Sie einen Funktionstest gemäß der Anweisungen unter Abschnitt Pflege und vorbeugende Wartung auf Seite 46 durch.
5. Desinfizieren Sie das Produkt in Übereinstimmung mit Abschnitt Reinigung und Desinfektion auf Seite 34.
6. Wählen Sie zur Aufbewahrung der Bedienungsanleitung einen bestimmten Ort aus, der jederzeit bequem zugänglich ist.
7. **WARNUNG**

   Stellen Sie sicher, dass der Thermostat kalibriert wurde, um Verbrühungen zu vermeiden. Bestätigen Sie, dass die zuständige Organisation regelmäßige Nachkalibrierungen eingerichtet hat.

   Stellen Sie sicher, dass der Thermostatmischer von einem Arjo-Techniker oder entsprechend qualifiziertem Personal gemäß den Montage- und Installationsvorschriften kalibriert worden ist.
8. Stellen Sie sicher, dass Sie einen Rettungsplan für einen möglichen Patienten-Notfall haben.

Schritte vor jeder Verwendung

(4 Schritte)

1. Überprüfen Sie, ob alle Teile vorhanden sind. Siehe Abschnitt Teilebezeichnung auf Seite 12.
2. Prüfen Sie die Classic Line 2 Badewanne und das Zubehör auf Beschädigungen.
3. Wenn eine Komponente fehlt oder beschädigt ist, darf das Produkt NICHT verwendet werden.
4.

WARNUNG

Um eine Infektionsübertragung zu verhindern, müssen Sie immer nach den Desinfektionsanweisungen in dieser Bedienungsanleitung vorgehen.

Stellen Sie vor jeder Verwendung sicher, dass die Classic Line 2 Badewanne gemäß Abschnitt Reinigung und Desinfektion auf Seite 34 gereinigt und desinfiziert worden ist.

HINWEIS

Setzen Sie sich bei Fragen zwecks Hilfestellung mit einem lokalen Arjo-Vertreter in Verbindung. Die Kontaktdaten (Adressen von Arjo) sind auf der letzten Seite dieser Bedienungsanleitung aufgeführt.

Teilebezeichnung

Badewanne

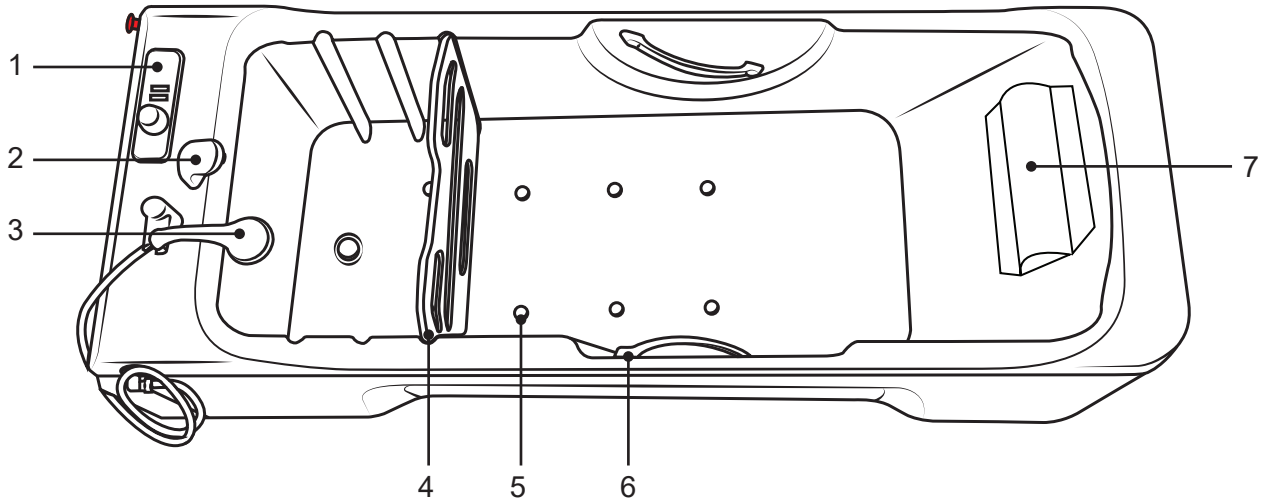

1. Bedienfeld
2. Wanneneinlauf
3. Duschgriff mit Halter
4. Fußstütze
5. Düsen für Luftperlbad (Air Spa) (optional)
6. Griffe
7. Kopfkissen

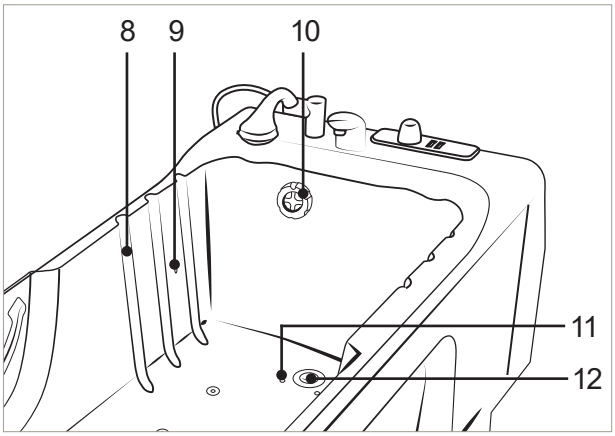

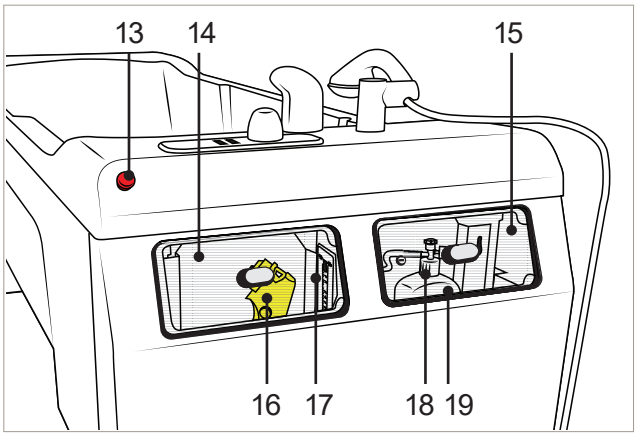

8. Fußstützenausbuchtungen
9. Sensor für Einfüllautomatik
10. Abflussstopfen-Drehknopf (mit Überlauföffnung)
11. Wassertemperatursensor
12. Abflussstopfen

13. Not-Aus-Schalter

Integrierte Desinfektionseinheit (Sonderausstattung)

14. Abdeckung A
15. Abdeckung B mit Schloss (2 Schlüssel inkl.)

(Die Abdeckungen sind nur bei der Desinfektionseinheit enthalten.)

16. Desinfektionssprühgriff
17. Flussmesser
18. Behältersaugverschluss
19. Desinfektionsmittelbehälter

Bedienfeld

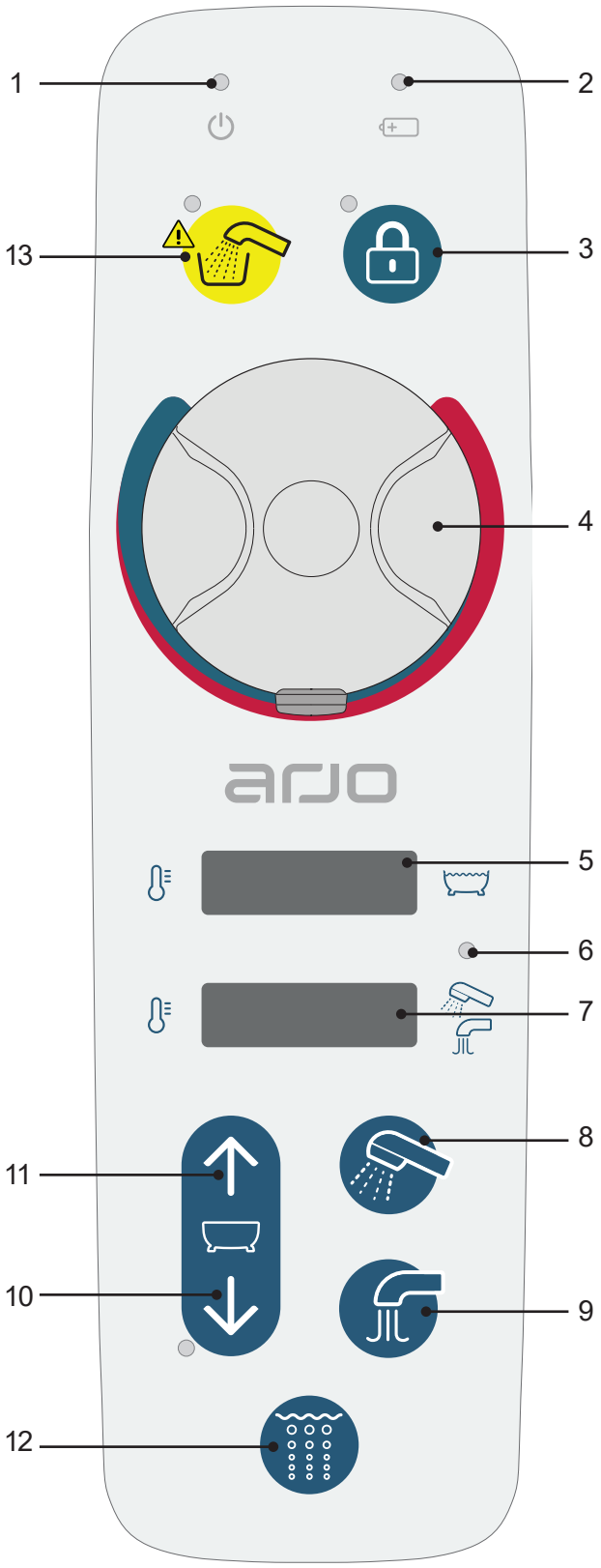

1. LED-Netzstromanzeige
2. LED-Akkuanzeige (Akku optional)
3. Funktionssperre EIN/AUS
4. Thermostatbatterie
5. Temperaturanzeige – Badewasser
6. LED-Warnanzeige vor zu hoher Wassertemperatur
7. Temperaturanzeige – Füllen/Duschen
8. Dusche EIN/AUS
9. Badewannenfüllung EIN/AUS
10. Badewanne absenken
11. Badewanne anheben
12. Luftperlbad (Air Spa) EIN/Intensität/ AUS (optional)
13. Desinfektion EIN/AUS (optional)

Produktbeschreibung

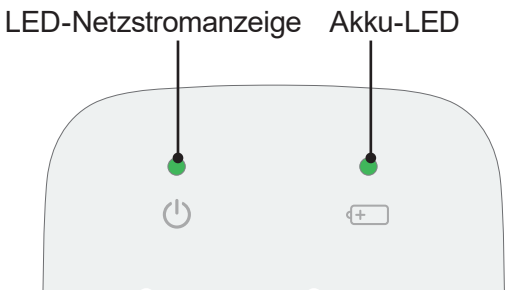

Abbildung 1

Abbildung 2

Bedienfeld

LED-Anzeigen

Siehe Abbildung 1.

LED-Netzstromanzeige

- Keine LED, Strom aus
- Grüne LED, Strom an

Akku-LED

- Grüne LED, Akku OK
- Grüne LED blinkt, Akku lädt
- Gelbe LED, niedriger Akkustand
- Keine LED, Akku muss ersetzt werden oder ist nicht angeschlossen. Kein Betrieb möglich.

Akku optional.

Falls der Akku während eines Stromausfalls (keine LED-Netzstromanzeige) nicht funktionieren sollte, wenden Sie sich bitte an Ihren Arjo-Techniker.

Der Akku muss regelmäßig von autorisiertem Personal geprüft werden, siehe Abschnitt Pflege und vorbeugende Wartung auf Seite 46.

Funktionssperre EIN/AUS

Siehe Abbildung 2.

Wenn Sie die EIN-/AUS-Taste der Funktionssperre drei Sekunden gedrückt halten, werden alle Tasten im Bedienfeld deaktiviert. Dadurch wird eine versehentliche Aktivierung der Funktionen vermieden. Die aktivierte Funktionssperre wird durch eine gelbe LED angezeigt.

Zur erneuten Aktivierung aller Funktionen drücken und halten Sie die Taste wieder mindestens 3 Sekunden lang.

Abbildung 3

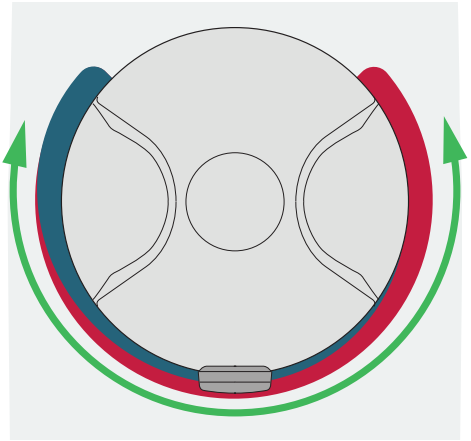

Abbildung 4

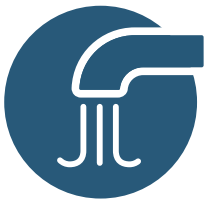

Abbildung 5

Anheben oder Senken der Classic Line 2 Badewanne

Siehe Abbildung 3.

WARNUNG

Um ein Umkippen des Hilfsmittels zu vermeiden, vermeiden Sie das Anheben oder Absenken von anderen Gerätschaften in der unmittelbaren Nähe und achten Sie beim Anheben und Absenken der Badewanne auf ortsfeste Gegenstände im Aktionsradius des Geräts.

Zum Anheben der Classic Line 2 Badewanne die Aufwärts-Taste, Pfeil nach oben, gedrückt halten.

Zum Senken der Classic Line 2 Badewanne die Abwärts-Taste, Pfeil nach unten, gedrückt halten.

Thermostatbatterie

Siehe Abbildung 4.

Zum Regulieren der Wassertemperatur:

- Für kälteres Wasser im Uhrzeigersinn drehen.
- Für wärmeres Wasser gegen den Uhrzeigersinn drehen.

Badewanne befüllen

Siehe Abbildung 5.

Aktivieren Sie die Füllfunktion der Classic Line 2 Badewanne durch Drücken der EIN-/AUS-Taste zum Füllen der Badewanne.

Die Classic Line 2 Badewanne verfügt über eine Einfüllautomatik, die das Wasser bis zum automatischen Füllstandsensor einlässt.

Sobald der Füllstand erreicht ist, hört das Wasser von selbst auf.

Wenn Sie die EIN-/AUS-Taste zum Füllen der Badewanne erneut drücken, wird der Füllvorgang eine weitere Minute lang fortgesetzt.

Durch Drücken der EIN-/AUS-Taste zum Füllen der Badewanne kann der Wasserfluss jederzeit gestoppt werden.

Abbildung 6

Dusche EIN/AUS

Siehe Abbildung 6.

Die EIN-/AUS-Taste für die Dusche drücken, um die Dusche einzuschalten.

Durch erneutes Drücken der EIN-/AUS-Taste für die Dusche wird diese wieder ausgeschaltet.

Die Temperatur des Duschwassers wird durch Drehen der Thermostatbatterie eingestellt.

HINWEIS

Stellen Sie sicher, dass der Duschgriff auf den Boden der Badewanne gerichtet in der Halterung steckt, damit im Auto-Spülmodus kein Wasser außerhalb der Badewanne verspritzt wird.

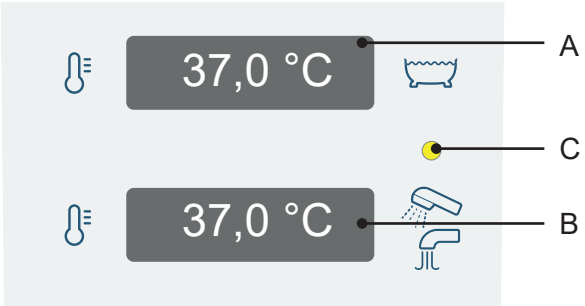

Abbildung 7

Temperatur-Display

Siehe Abbildung 7.

Es gibt zwei Temperaturanzeigen.

- Die obere Anzeige (A) zeigt die Wassertemperatur in der Classic Line 2 Badewanne an.
- Die untere Anzeige (B) zeigt die Wassertemperatur der Badewannenfüllung der Classic Line 2 Badewanne oder der Dusche an.

Verbrühschutz

Siehe Abbildung 7.

Die Classic Line 2 Badewanne ist mit einem elektronischen Verbrühschutz ausgestattet, der das Wasser automatisch abschaltet, wenn eine gefährlich hohe Temperatur von 45 °C oder mehr gemessen wird. Die Wasserversorgung wird früher unterbrochen, wenn eine höhere Einlasswassertemperatur besteht. Beim Auslösen blinkt die LED-Anzeige (C) zwischen den Displays gelb, die Temperaturanzeige blinkt und es ertönt ein Signalton.

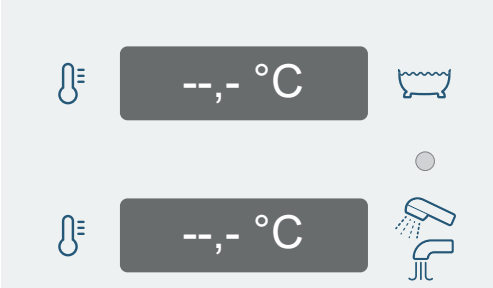

Abbildung 8

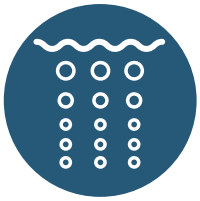

Abbildung 9

Verbrühschutz funktioniert nicht

Siehe Abbildung 8.

Wenn der Verbrühschutz nicht funktioniert, wird keine Temperatur auf dem Display angezeigt. Setzen Sie sich mit einem Arjo-Servicetechniker in Verbindung.

Luftperlbad (Air Spa) (Sonderausstattung)

Siehe Abbildung 9.

Die Classic Line 2 Badewanne mit Luftperlbad (Air Spa) erzeugt eine sanfte Massagewirkung, die die Entspannung fördert und zugleich eine angenehme sensorische Erfahrung bietet.

Die Massage erfolgt durch Luft, die über Luftdüsen in das Wasser der Classic Line 2 Badewanne gelassen wird.

Das Luftperlbad (Air Spa) verfügt über zwei Intensitätseinstellungen.

HINWEIS

Die empfohlene maximale Dauer einer Behandlung mit dem Luftperlbad (Air Spa) beträgt 15 Minuten.

So benutzen Sie das Luftperlbad (Air Spa) (3 Schritte)

Siehe Abbildung 9.

1. Wenn Sie die EIN-/Intensität-/AUS-Taste des Luftperlbads (Air Spa) im Bedienfeld drücken, startet das Gebläse mit der niedrigsten Geschwindigkeit.
2. Drücken Sie die Taste erneut, um bis zur maximalen Intensität zu erhöhen.
3. Wenn Sie die Taste ein weiteres Mal drücken, wird die Funktion des Luftperlbads (Air Spa) beendet.

Das Luftperlbad (Air Spa) schaltet sich nach 30 Minuten automatisch wieder aus.

HINWEIS

Der Betrieb des Luftperlbads (Air Spa) mit Seifenwasser kann zu übermäßiger Schaumbildung führen.

Abbildung 10

Desinfektionstaste (Sonderausstattung)

Siehe Abbildung 10.

Halten Sie die EIN-/AUS-Taste für die Desinfektion 5 Sekunden lang gedrückt, um die Desinfektionseinheit zu aktivieren.

Die LED-Anzeige (A) leuchtet auf, wenn die Desinfektionsfunktion aktiviert ist.

Wenn der Desinfektionsmittelstand niedrig ist, blinkt die LED-Anzeige grün und ein Alarm ertönt 5 Sekunden lang.

Die Desinfektion wird deaktiviert, wenn sich Wasser in der Classic Line 2 Badewanne befindet oder eine andere Funktion aktiviert ist.

HINWEIS

Die Desinfektion startet beim Luftperlbad (Air Spa) automatisch, wenn die EIN-/AUS-Taste zur Desinfektion gedrückt wird.

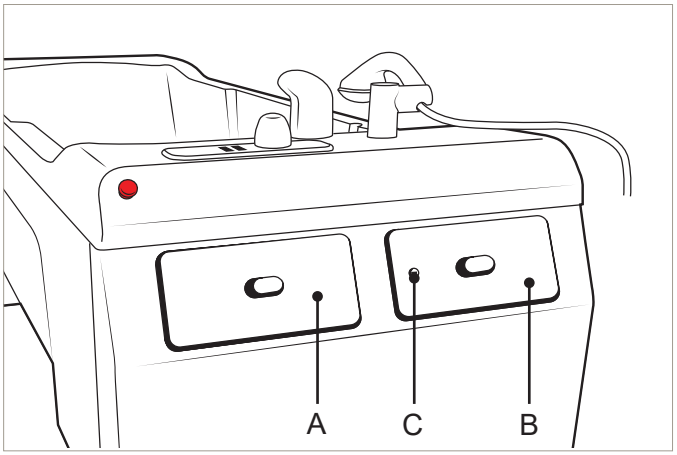

Abbildung 11

Badewanne

Desinfektionseinheit (Sonderausstattung)

Siehe Abbildung 11.

WARNUNG

Um eine Infektionsübertragung zu verhindern, müssen Sie immer nach den Desinfektionsanweisungen in dieser Bedienungsanleitung vorgehen.

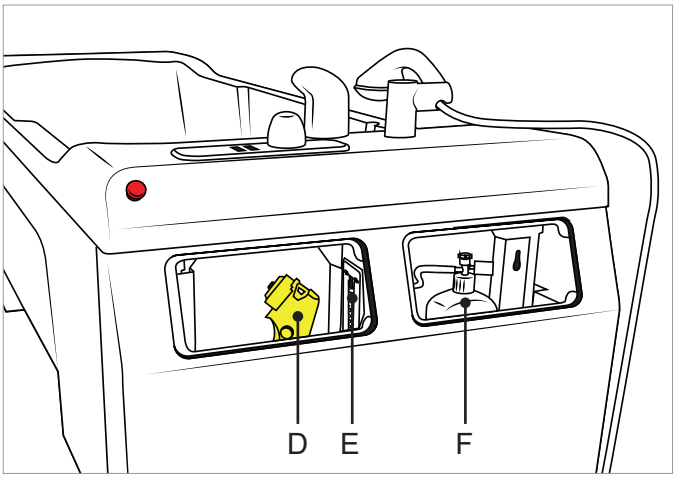

Abbildung 12

Die Desinfektionseinheit befindet sich am Fußende hinter den beiden Abdeckungen A und B.

Siehe Abbildung 12.

Der Desinfektionssprühgriff (D) und der Durchflussmesser (E) befinden sich hinter der Abdeckung (A) neben dem Notschalter. Der Durchflussmesser gibt das Mischverhältnis des Desinfektionsmittels an.

Der Desinfektionsmittelbehälter (F) befindet sich hinter der Abdeckung (B), die über ein Schloss verfügt.

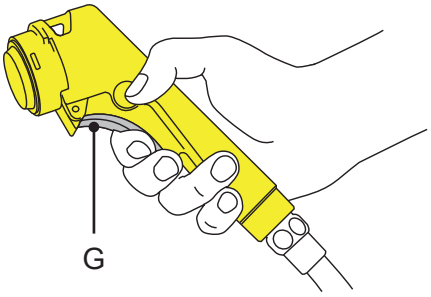

Abbildung 13

Desinfektionssprühgriff

Siehe Abbildung 13.

Der Desinfektionssprühgriff ist mit einem Auslöser (G) ausgestattet, um ein Austreten der Flüssigkeit so weit wie möglich zu verhindern und die Flusskontrolle zu verbessern.

- Den Abzug des Desinfektionssprühgriffs betätigen.
- Halten Sie für einen konstanten Wasserfluss den Abzug gedrückt.

Automatische Spülfunktion

Die Classic Line 2 Badewanne verfügt über eine automatische Spülfunktion, mit der stehendes Wasser im Wassersystem verhindert wird.

Die automatische Spülfunktion startet 30 Stunden nach der letzten Benutzung der Classic Line 2 Badewanne und danach alle 24 Stunden, wenn die Classic Line 2 Badewanne nicht in Benutzung ist.

HINWEIS

Die Auto-Spülfunktion spült das Wasser durch den Wanneneinlauf und den Duschgriff. Stellen Sie sicher, dass der Abfluss offen ist.

HINWEIS

Stellen Sie sicher, dass der Duschgriff auf den Boden der Badewanne gerichtet in der Halterung steckt, damit im Auto-Spülmodus kein Wasser auf den Boden verspritzt wird.

HINWEIS

Lassen Sie den Not-Aus-Schalter der Badewanne nicht in der heruntergedrückten Position, da dadurch die automatische Spülfunktion deaktiviert wird.

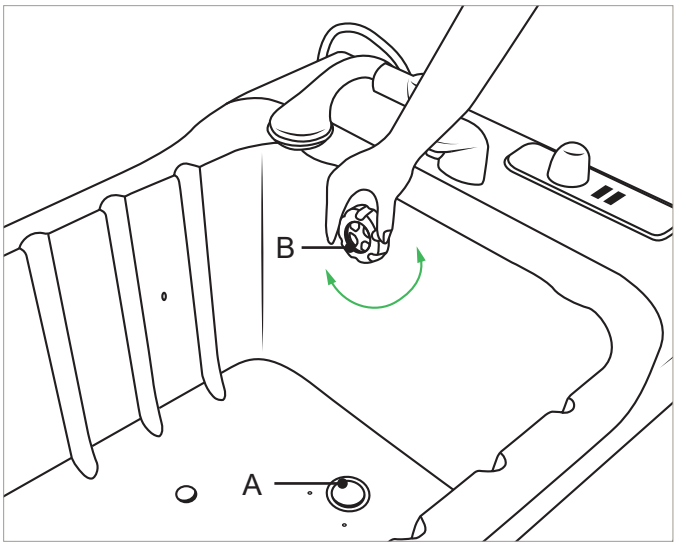

Abbildung 14

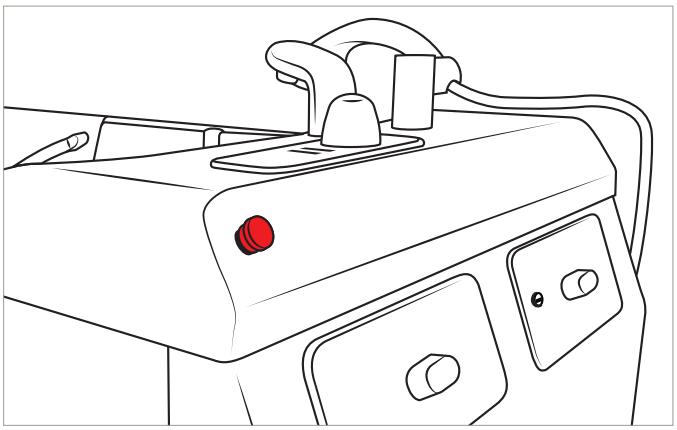

Abbildung 15

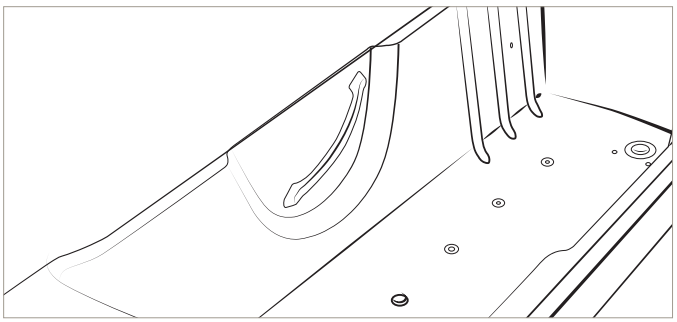

Abbildung 16

Abflussstopfen-Drehknopf

Siehe Abbildung 14.

Zum Öffnen und Schließen des Abflussstopfens (A) den Abflussstopfen-Drehknopf (B) der Classic Line 2 Badewanne betätigen.

Zum Öffnen – im Uhrzeigersinn drehen

Zum Schließen – gegen den Uhrzeigersinn drehen

Der Ablauföffnungsknauf ist außerdem mit einem integrierten Überlauf ausgestattet.

Not-Aus-Schalter

Siehe Abbildung 15.

Bei einem Notfall können alle Funktionen durch Drücken des roten Not-Aus-Schalters gestoppt werden.

Benutzen Sie den Not-Aus-Schalter nicht als EIN/AUS-Taste, da er die automatische Spülfunktion deaktiviert.

Zum Aufheben der Notabschaltung drehen Sie den roten Not-Aus-Schalter im Uhrzeigersinn, bis er wieder hoch springt.

HINWEIS

Lassen Sie den Not-Aus-Schalter der Badewanne nicht in der heruntergedrückten Position, da dadurch die automatische Spülfunktion deaktiviert wird.

Griffe

Siehe Abbildung 16.

Griffe bieten zusätzliche Unterstützung für den Patienten während der Baderoutine.

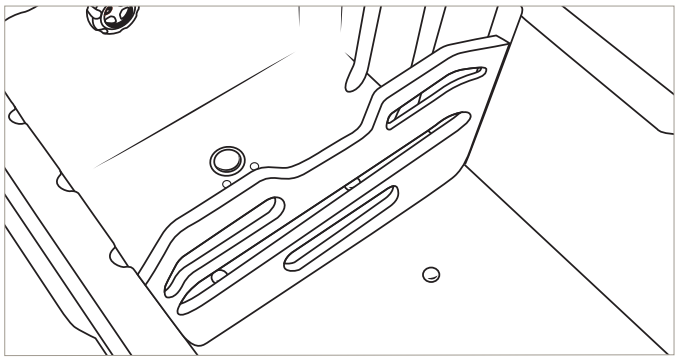

Abbildung 17

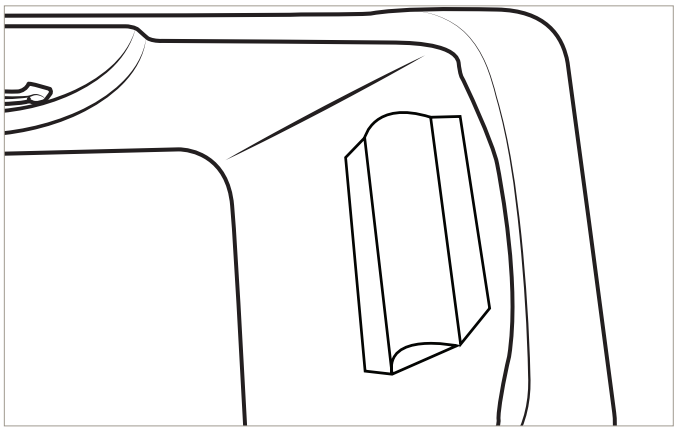

Abbildung 18

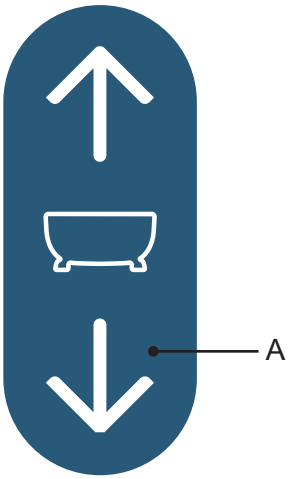

Abbildung 19

Fußstütze

Siehe Abbildung 17.

Es gibt drei Ausbuchtungen in der Classic Line 2 Badewanne zur Einstellung der Position der Fußstütze, wodurch Patienten verschiedener Größe bequem in der Classic Line 2 Badewanne sitzen können und nicht abrutschen.

Zur Positionierung der Fußstütze: Platzieren Sie die Fußstütze von oben in die Ausbuchtung und drücken Sie sie nach unten.

Kopfkissen

Siehe Abbildung 18.

Das verstellbare Kissen wird mit Gummisaugern auf der Kissenrückseite an der Badewanne befestigt.

- Die Gummisauger zur Verbesserung der Haftung befeuchten.
- Das Kissen in der für den Patienten bequemsten Stützposition anbringen.

Notabsenkung (Sonderausstattung)

Siehe Abbildung 19.

Bei einem Stromausfall kann die Classic Line 2 Badewanne mit der Notabsenkung in die niedrigste Position gebracht werden, wodurch Sie dem Patienten bequem aus der Classic Line 2 Badewanne helfen können.

Halten Sie die Taste zum Absenken der Badewanne (A) auf dem Bedienfeld gedrückt, bis die Classic Line 2 Badewanne sich in der niedrigsten Position befindet.

Zul. Kombinationen

Die Classic Line 2 Badewanne lässt sich mit den folgenden Produkten kombinieren.

Andere Kombinationen sind nicht zulässig.

PRODUKTKATEGORIE	PRODUKTNAME
Badesitzlifter	Alenti™
	Calypso™
Badeliegelifter	Miranti™
	Bolero™
Deckenlifter	Maxi Sky 2™ mit Aufhängung für Schlaufengurte 700-19471
	Maxi Sky 2™ mit Aufhängung für Schlaufengurte 600-19430
Bodenlifter	Maxi Move™

Vorbereitung vor dem Baden des Patienten

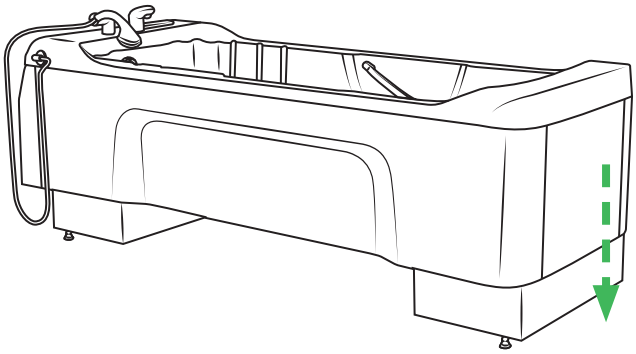

Abbildung 20

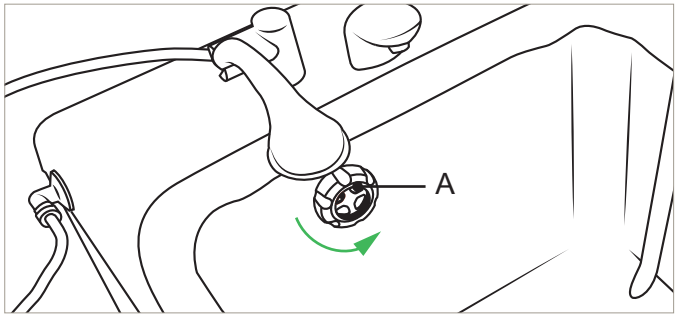

Abbildung 21

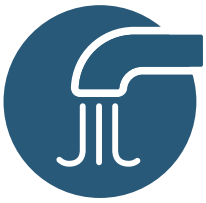

Abbildung 22

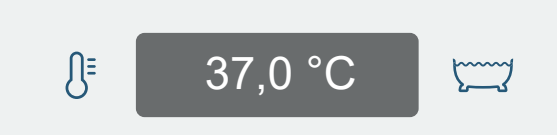

Abbildung 23

Vorbereitungen für das Baden

(8 Schritte)

1. Stellen Sie vor Anwendung der Classic Line 2 Badewanne sicher, dass Sie die Sicherheitsvorschriften auf Seite 8 und Vorbereitungen auf Seite 10 gelesen haben.
2. Senken Sie die Classic Line 2 Badewanne ganz ab. Siehe Abbildung 20.
3. Der Abflussstopfen wird durch Drehen des Abflussstopfen-Drehknopfs (A) gegen den Uhrzeigersinn geschlossen. Siehe Abbildung 21.
4. Stellen Sie die gewünschte Temperatur mit der Thermostatbatterie ein.
5. Drücken Sie die EIN-/AUS-Taste zum Füllen der Classic Line 2 Badewanne. Die Einfüllautomatik schaltet sich aus, wenn das Wasser den automatischen Füllstandsensor erreicht hat. Durch erneutes Drücken der EIN-/AUS-Taste zum Füllen der Badewanne läuft weiteres Wasser ein. Siehe Abbildung 22.
6. **WARNUNG**

   Um Verbrühungen zu vermeiden, muss die Wassertemperatur beim Füllen der Badewanne stets mit der bloßen Hand überprüft werden. Verwenden Sie während des Gebrauchs keine Handschuhe, da diese eine isolierende Wirkung haben können, sodass die Wassertemperatur eventuell falsch eingeschätzt wird. Richten Sie den Wasserstrahl vom Patienten weg.

   Halten Sie Ihre bloße Hand in den Wasserstrom, um zu prüfen, dass die Wassertemperatur nicht zu heiß oder zu kalt ist.
7. Prüfen Sie die Wassertemperatur in der Classic Line 2 Badewanne auf der Temperaturanzeige. Siehe Abbildung 23.
8. Regulieren Sie die Temperatur bei Bedarf mit der Thermostatbatterie.

Baden des Patienten mit einem Badesitzlifter

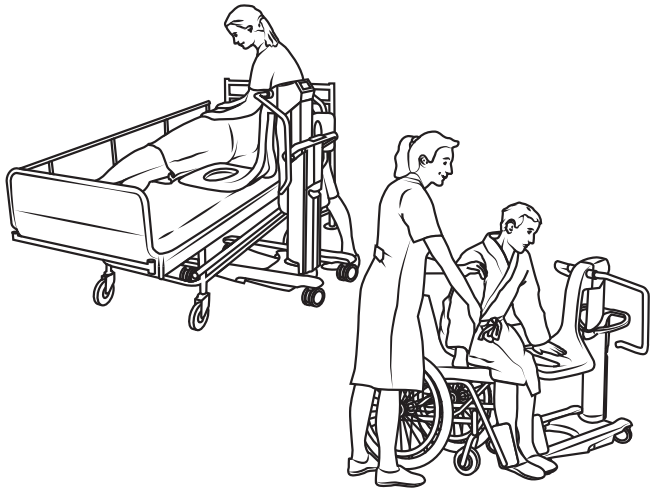

Abbildung 24

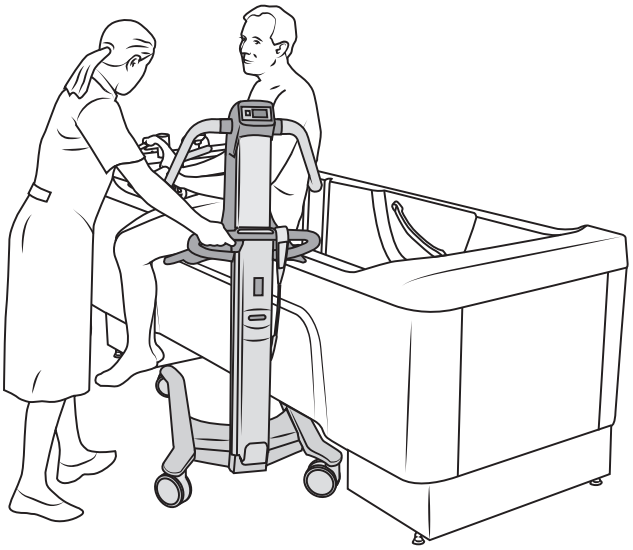

Abbildung 25

Transfer und Baden des Patienten

(14 Schritte)

Der Alenti und der Calypso sind die empfohlenen Badesitzlifter von Arjo, die mit der Classic Line 2 Badewanne für den Patiententransfer verwendet werden können. Lesen Sie sich vor der Benutzung des Alenti oder Calypso bitte die jeweilige Bedienungsanleitung durch.

1. Führen Sie die in Abschnitt Vorbereitungen für das Baden auf Seite 23 beschriebenen Vorbereitungen vor Anwendung der Classic Line 2 Badewanne durch.
2. Den Patienten entkleiden und ihn mit Handtüchern zudecken, um ihn warm zu halten.
3. Ein sitzender Patient kann vom Bett oder Rollstuhl aus mit einem Badesitzlifter in die Classic Line 2 Badewanne transferiert werden. Siehe Abbildung 24.
4. **WARNUNG**

   Um Einklemmungen zu vermeiden, achten Sie darauf, die Haare, Arme und Beine der Patienten nahe am Körper zu halten sowie bei allen Bewegungen die dafür vorgesehenen Griffe zu benutzen.

   Transfer des Patienten in die Classic Line 2 Badewanne.
5. Den Badesitzlifter diagonal an der Seite der Classic Line 2 Badewanne positionieren und seitwärts ausreichend Abstand lassen. Siehe Abbildung 25.
6. **WARNUNG**

   Um ein Einklemmen oder Quetschen der Genitalien zu vermeiden, stellen Sie sicher, dass bei Bewegungen über dem Badewannenrand, WC, Steckbecken oder anderen Möbeln genug Freiraum vorhanden ist.

   Den Badesitzlifter so weit anheben, dass er und der Intimbereich des Patienten einen sicheren Abstand zum Rand der Classic Line 2 Badewanne haben.

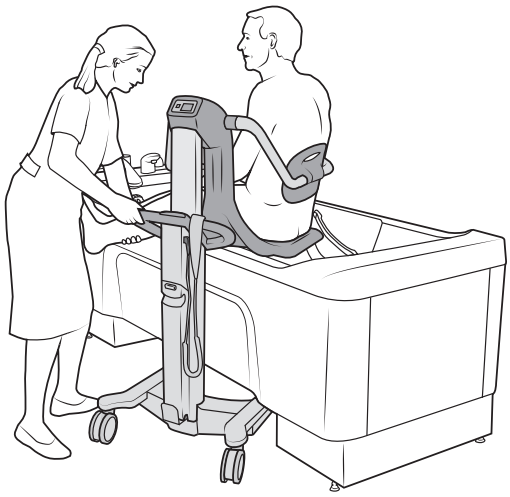

Abbildung 26

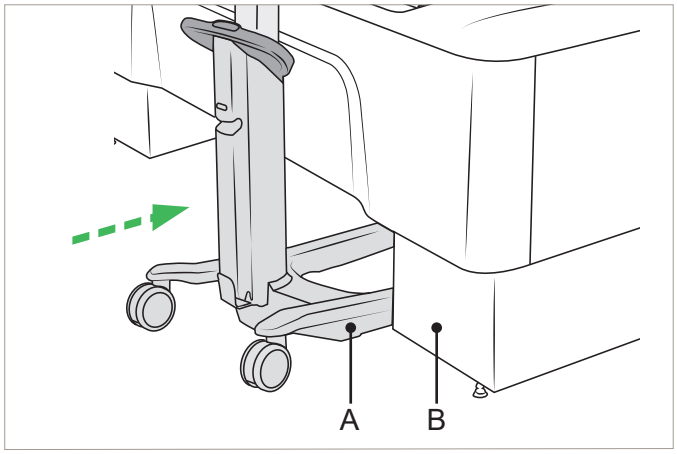

Abbildung 27

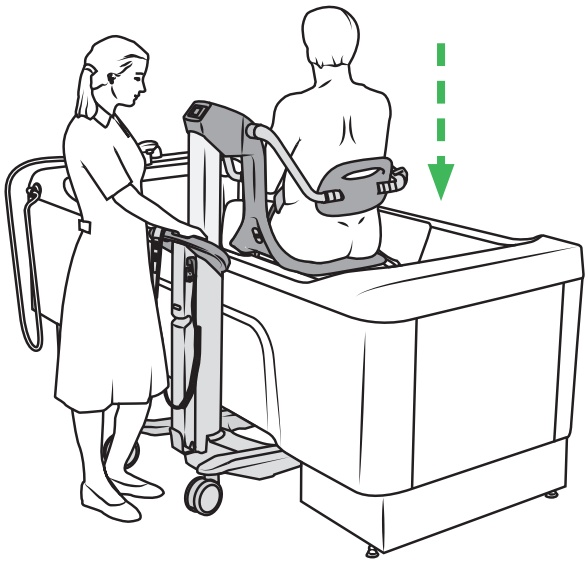

Abbildung 28

7.

> **WARNUNG**
>
> **Um Einklemmungen der Beine oder Füße der Patienten oder den Pflegekräften zu vermeiden, stellen Sie sicher, dass sie frei von Hindernissen sind.**

Den Badesitzlifter in Richtung der Classic Line 2 Badewanne fahren und dem Patienten helfen, seine Beine über den Wannenrand der Classic Line 2 Badewanne zu heben, während der Sitzlifter über die Wanne bewegt wird. Lassen Sie den Patienten das Wasser mit seinem Bein fühlen. Die Temperatur ggf. regulieren. Siehe Abbildung 26.

8. Richten Sie die Radbasis (A) des Badesitzlifters auf die Innenseite der Basis (B) der Classic Line 2 Badewanne aus. Schieben Sie den Badesitzlifter nach vorne, bis er an die Classic Line 2 Badewanne anstößt. Achten Sie darauf, dass der Badesitzlifter fest an der Classic Line 2 Badewanne sitzt. Siehe Abbildung 27.
9. Den Badesitzlifter auf eine ergonomisch korrekte Arbeitshöhe einstellen. Siehe Abbildung 28.

Fahren Sie mit den Schritten auf der nächsten Seite fort

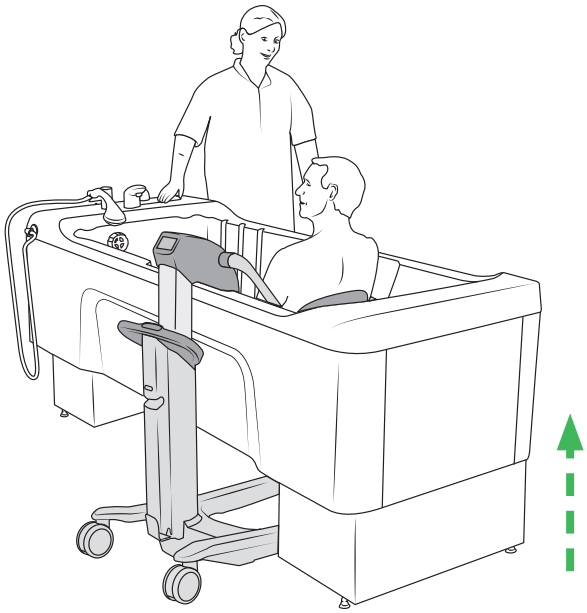

Abbildung 29

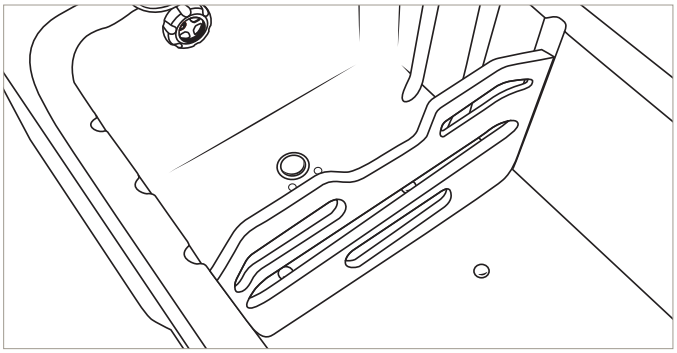

Abbildung 30

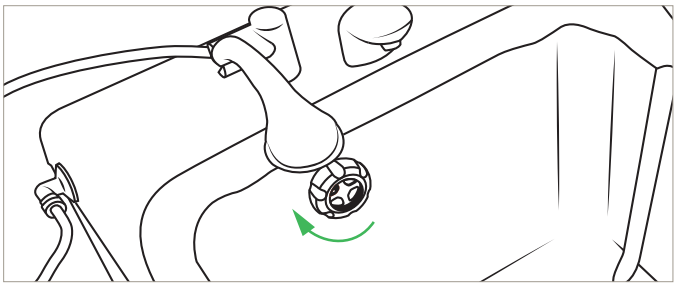

Abbildung 31

10. **WARNUNG**

    Um ein Einklemmen oder Quetschen der Genitalien zu vermeiden, stellen Sie sicher, dass bei Bewegungen über dem Badewannenrand genug Freiraum vorhanden ist.

    Die Classic Line 2 Badewanne anheben, dabei darauf achten, dass zwischen dem Boden der Classic Line 2 Badewanne und dem Sitz genug Raum für die Körperteile vorhanden ist. Siehe Abbildung 29.

11. Wenn der Patient dazu in der Lage ist, besteht die Möglichkeit, die Rückenstütze aus dem Weg zu klappen.
    - Patient nach vorne lehnen und seine Hände auf den Handgriff legen.
    - Die Rückenlehne hochziehen und wegklappen, so dass sich der Patient gegen die Classic Line 2 Badewanne lehnen kann.
12. Fußstütze anbringen, falls nötig.
    Siehe Abbildung 30.
13. Baden Sie den Patienten.
14. Verwenden Sie ggf. das Luftperlbad (Air Spa).
    Siehe Luftperlbad (Air Spa) (Sonderausstattung) auf Seite 17.

Duschen des Patienten

(13 Schritte)

1. Nach dem Baden den Abflussstopfen durch Drehen im Uhrzeigersinn öffnen und das Wasser ablassen. Siehe Abbildung 31.
2. Die Hände des Patienten auf den Griff legen und ihn nach vorne lehnen lassen. Die Rückenstütze wieder anbringen.
3. Sicherstellen, dass der Patient den Handgriff festhält.

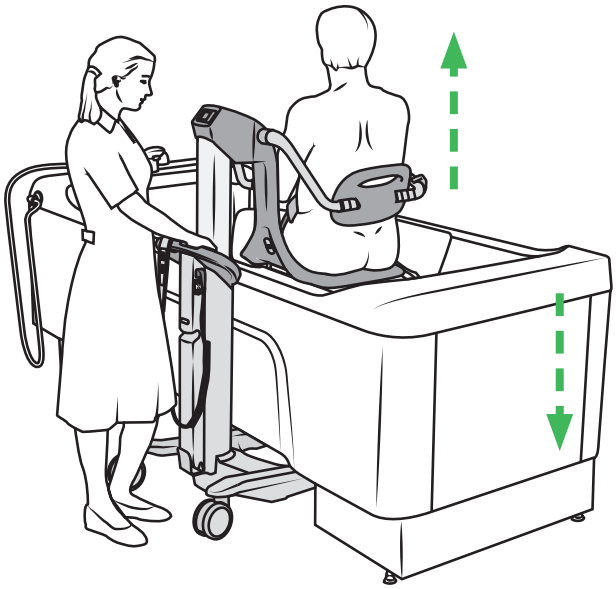

Abbildung 32

Abbildung 33

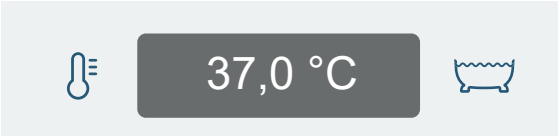

Abbildung 34

4. Um den Badesitzlifter vom Boden der Classic Line 2 Badewanne zu trennen, die Classic Line 2 Badewanne auf die niedrigste Position senken oder den Badesitzlifter anheben. Siehe Abbildung 32.
5. Den Duschgriff in die Hand nehmen und über die Classic Line 2 Badewanne halten.
6. Nehmen Sie den Duschgriff in die Hand und richten Sie ihn vom Patienten weg.
7. Schalten Sie die Dusche mit der EIN-/AUS-Taste an. Siehe Abbildung 33.
8.

WARNUNG

Um Verbrühungen zu vermeiden, muss die Wassertemperatur stets mit der bloßen Hand (HANDRÜCKEN) überprüft werden, bevor das Wasser auf den Patienten gerichtet wird. Verwenden Sie während des Gebrauchs keine Handschuhe, da diese eine isolierende Wirkung haben können, sodass die Wassertemperatur eventuell falsch eingeschätzt wird. Richten Sie den Wasserstrahl vom Patienten weg.

Halten Sie Ihre bloße Hand in das Duschwasser, um zu prüfen, dass die Wassertemperatur nicht zu heiß oder zu kalt ist.

9. Prüfen Sie die Wassertemperatur des Duschwassers auf der Temperaturanzeige. Abbildung 34.
10. Den Patienten das Wasser mit seiner bloßen Hand fühlen lassen, bevor der Wasserstrom auf den Körper des Patienten gerichtet wird. Die Wassertemperatur ggf. regulieren.

Fahren Sie mit den Schritten auf der nächsten Seite fort

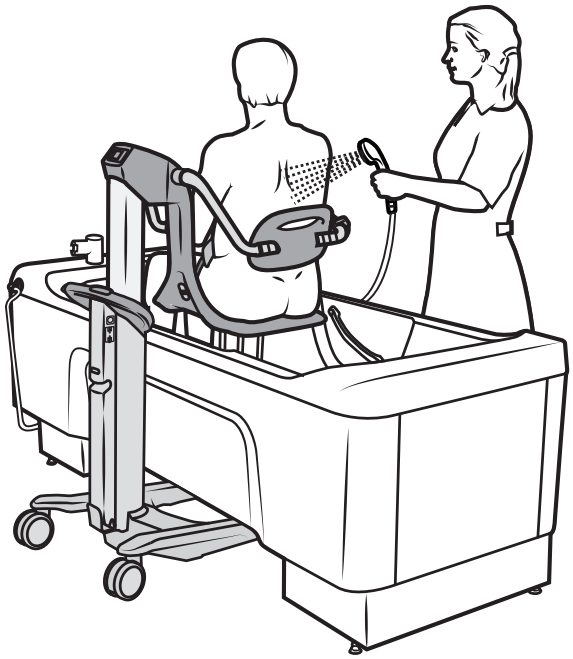

Abbildung 35

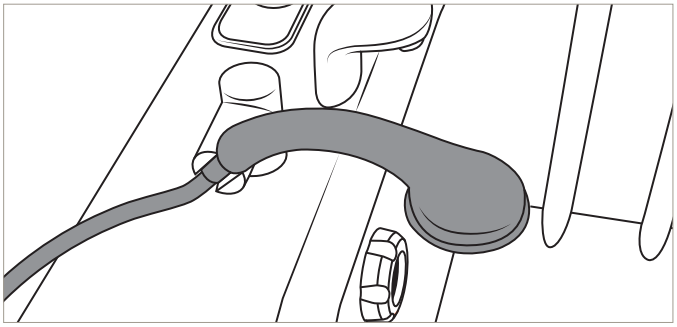

Abbildung 36

11. Duschen Sie den Patienten. Siehe Abbildung 35.
12. Schalten Sie die Dusche mit der EIN-/AUS-Taste aus. Siehe Abbildung 33.
13. Stecken Sie den Duschgriff in den Halter zurück. Siehe Abbildung 36.

HINWEIS

Stellen Sie sicher, dass der Duschgriff auf den Boden der Badewanne gerichtet in der Halterung steckt, damit im Auto-Spülmodus kein Wasser auf den Boden verspritzt wird.

Beenden des Badevorgangs

(9 Schritte)

1. Trocknen Sie den Patienten und die Unterseite des Badesitzlifters ab, damit kein Wasser auf den Boden tropft.
2. Den Patienten mit einem oder zwei Handtüchern zudecken oder ihm einen Bademantel anziehen, um ihn warm zu halten.
3. Senken Sie die Classic Line 2 Badewanne ganz ab.
4.

WARNUNG

Um ein Einklemmen oder Quetschen der Genitalien zu vermeiden, stellen Sie sicher, dass bei Bewegungen über dem Badewannenrand genug Freiraum vorhanden ist.

Den Badesitzlifter so weit anheben, dass er und der Intimbereich des Patienten einen sicheren Abstand zum Rand der Classic Line 2 Badewanne haben.

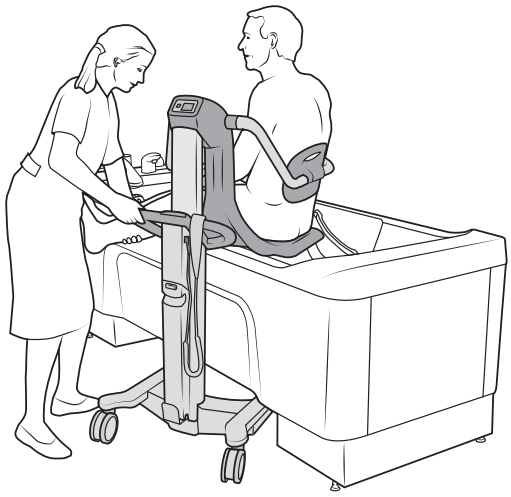

Abbildung 37

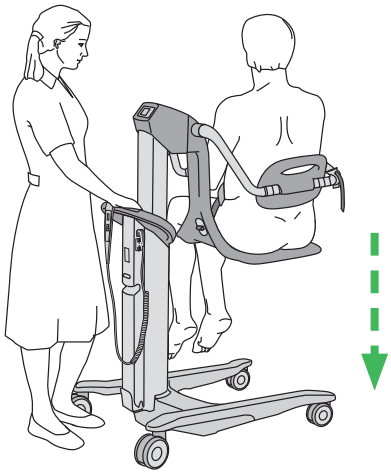

Abbildung 38

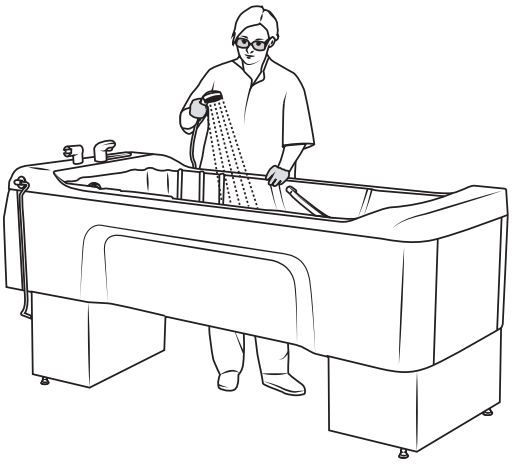

Abbildung 39

5. Dem Patienten helfen, seine Beine über den Wannenrand der Classic Line 2 Badewanne zu bewegen, während der Badesitzlifter von der Classic Line 2 Badewanne weggedreht wird. Sicherstellen, dass zwischen der Classic Line 2 Badewanne und dem Badesitzlifter ausreichend seitlicher Abstand vorhanden ist. Siehe Abbildung 37.
6. Den Badesitzlifter absenken.
7. Die übrigen nassen Körperbereiche des Bewohners abtrocknen.
8. Den Badesitzlifter auf eine ergonomische Transferhöhe für die Pflegekraft einstellen. Siehe Abbildung 38.
9. Falls der Patient direkt von der Classic Line 2 Badewanne zum Bett transferiert wird, ein Badetuch auf das Bett und unter den Sitz des Badesitzlifters legen, damit das Bett nicht nass wird. Den Patienten gründlich abtrocknen, wenn er im Bett liegt.

Nach jedem Patienten desinfizieren

Die Classic Line 2 Badewanne für den nächsten Patienten vorbereiten. Um eine Infektionsübertragung zu vermeiden, müssen die Classic Line 2 Badewanne und der Badesitzlifter nach jedem Gebrauch vollständig desinfiziert werden. Siehe Abbildung 39. Siehe Kapitel Reinigung und Desinfektion auf Seite 34.

Siehe entsprechende Bedienungsanleitung des Badesitzlifters für Reinigungs- und Desinfektionsanweisungen.

Baden des Patienten mit einem Badeliegelifter

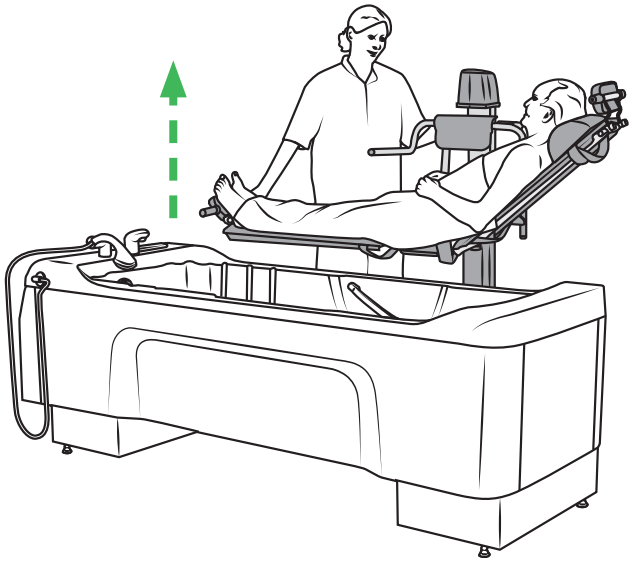

Abbildung 40

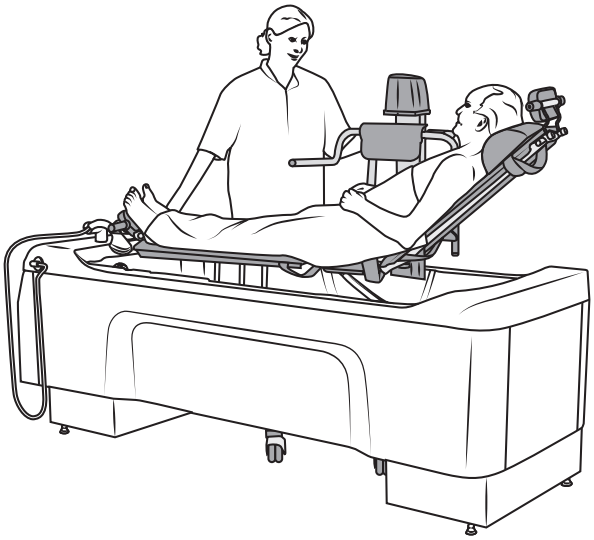

Abbildung 41

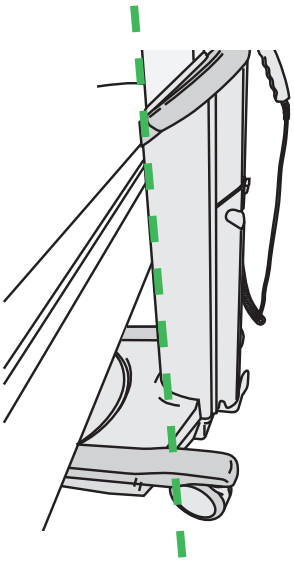

Abbildung 42

Transfer und Baden des Patienten

(14 Schritte)

Miranti und Bolero sind die empfohlenen Badeliegelifter von Arjo, die mit der Classic Line 2 Badewanne verwendet werden können. Lesen Sie die Miranti- oder Bolero-Bedienungsanleitung vor dem Gebrauch.

1. Führen Sie die in Abschnitt Vorbereitungen für das Baden auf Seite 23 beschriebenen Vorbereitungen vor Anwendung der Classic Line 2 Badewanne durch.
2. Entfernen der Fußstütze.
3. Den Patienten entkleiden und ihn mit Handtüchern zudecken, um ihn warm zu halten.
4. Den Badeliegelifter an der Seite der Classic Line 2 Badewanne positionieren.
5. Den Badeliegelifter über den Rand der Classic Line 2 Badewanne heben. Siehe Abbildung 40.
6. Den Badeliegelifter mit dem Patienten über die Classic Line 2 Badewanne bewegen. Siehe Abbildung 41.
7. Den Badeliegelifter über die Classic Line 2 Badewanne bewegen, bis er an die Classic Line 2 Badewanne anstößt. Siehe Abbildung 42.
8. Achten Sie darauf, dass der Badeliegelifter mittig über der Classic Line 2 Badewanne steht.

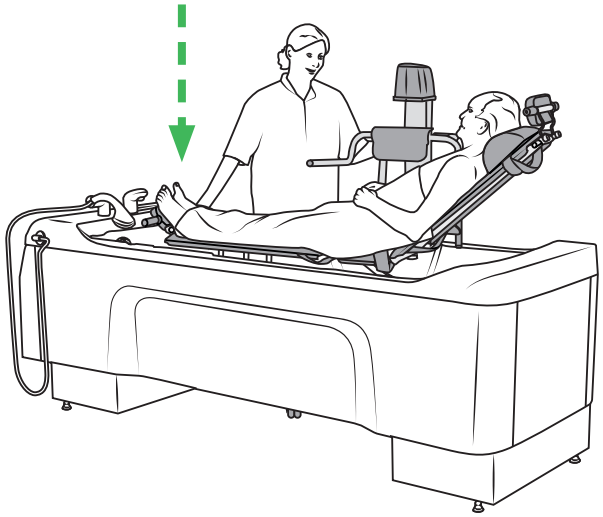

Abbildung 43

9. Den Badeliegelifter auf eine ergonomisch korrekte Arbeitshöhe einstellen. Siehe Abbildung 43.
10. Die Classic Line 2 Badewanne so weit anheben, dass der Badeliegelifter die Unterseite der Classic Line 2 Badewanne berührt. Siehe Abbildung 44.
11. Die Rückenlehne auf eine für den Patienten bequeme Position senken.
12. Fußstütze anbringen, falls nötig.
13. Baden Sie den Patienten.
14. Verwenden Sie ggf. das Luftperlbad (Air Spa). Siehe Luftperlbad (Air Spa) (Sonderausstattung) auf Seite 17.

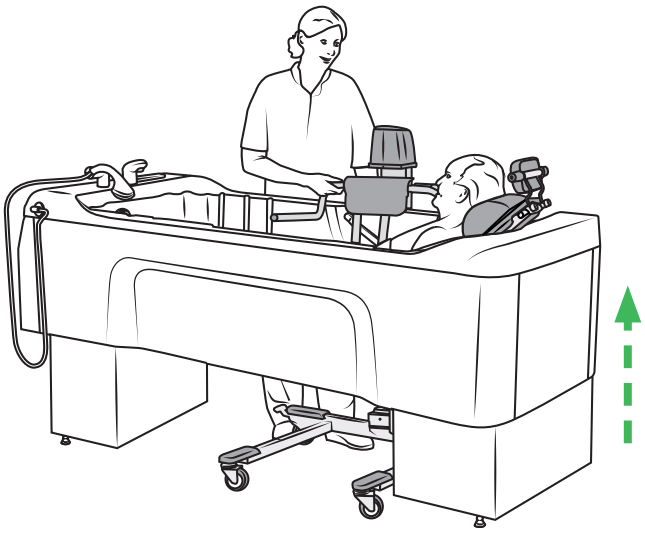

Abbildung 44

Duschen des Patienten

(13 Schritte)

1. Nach dem Baden den Abfluss öffnen und das Wasser ablassen.
2. Die Rückenlehne anheben und den Patienten bitten, seine Hände auf den Sicherheitsgriff zu legen.
3. Fußstütze falls nötig entfernen.
4. Um den Badeliegelifter vom Boden der Classic Line 2 Badewanne zu trennen, die Classic Line 2 Badewanne auf die niedrigste Position senken oder den Badeliegelifter anheben. Siehe Abbildung 45.

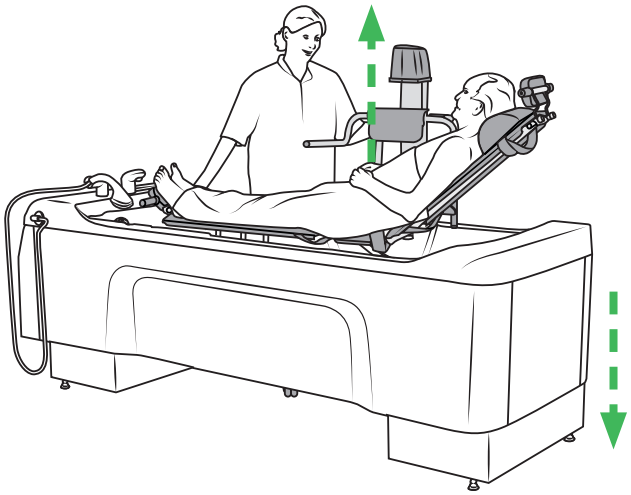

Abbildung 45

Fahren Sie mit den Schritten auf der nächsten Seite fort

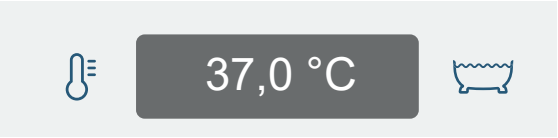

Abbildung 46

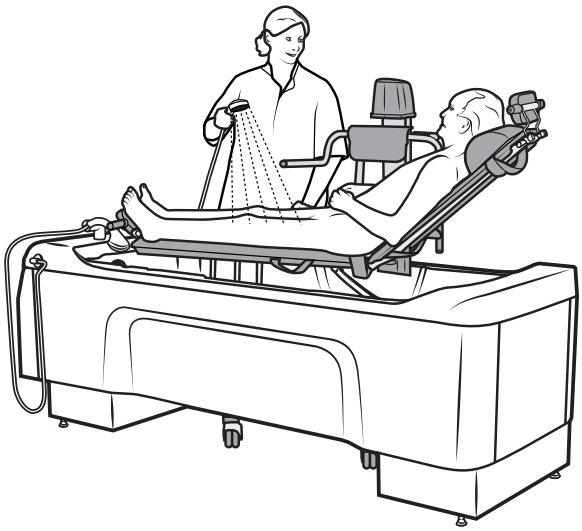

Abbildung 47

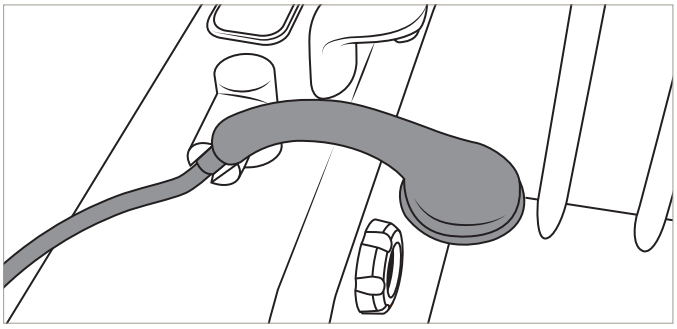

Abbildung 48

5. Den Duschgriff in die Hand nehmen und über die Classic Line 2 Badewanne halten.
6. Nehmen Sie den Duschgriff in die Hand und richten Sie ihn vom Patienten weg.
7. Drehen Sie das Duschwasser an.
8. **WARNUNG**

Um Verbrühungen zu vermeiden, muss die Wassertemperatur stets mit der bloßen Hand (HANDRÜCKEN) überprüft werden, bevor das Wasser auf den Patienten gerichtet wird. Verwenden Sie während des Gebrauchs keine Handschuhe, da diese eine isolierende Wirkung haben können, sodass die Wassertemperatur eventuell falsch eingeschätzt wird. Richten Sie den Wasserstrahl vom Patienten weg.

   Halten Sie Ihre bloße Hand in den Wasserstrom, um zu prüfen, dass die Wassertemperatur nicht zu heiß oder zu kalt ist.
9. Prüfen Sie die Wassertemperatur des Duschwassers auf der Temperaturanzeige. Abbildung 46.
10. Den Patienten das Wasser mit seiner bloßen Hand fühlen lassen, bevor der Wasserstrom auf den Körper des Patienten gerichtet wird. Die Wassertemperatur ggf. regulieren.
11. Duschen Sie den Patienten. Siehe Abbildung 47.
12. Schalten Sie das Duschwasser ab.
13. Stecken Sie den Duschgriff in den Halter zurück. Siehe Abbildung 48.

HINWEIS

Stellen Sie sicher, dass der Duschgriff auf den Boden der Badewanne gerichtet in der Halterung steckt, damit im Auto-Spülmodus kein Wasser auf den Boden verspritzt wird.

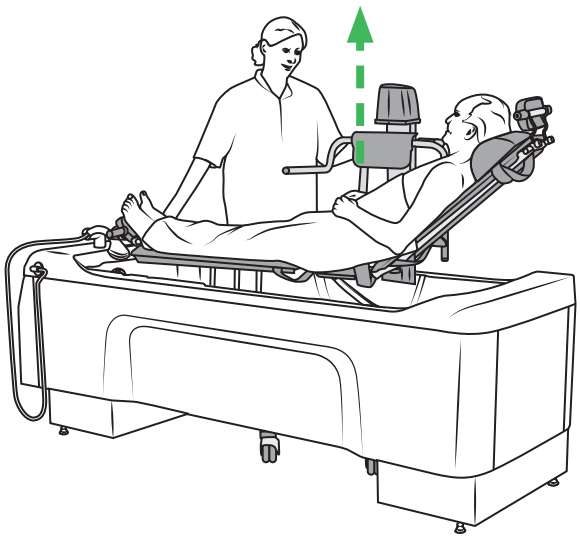

Abbildung 49

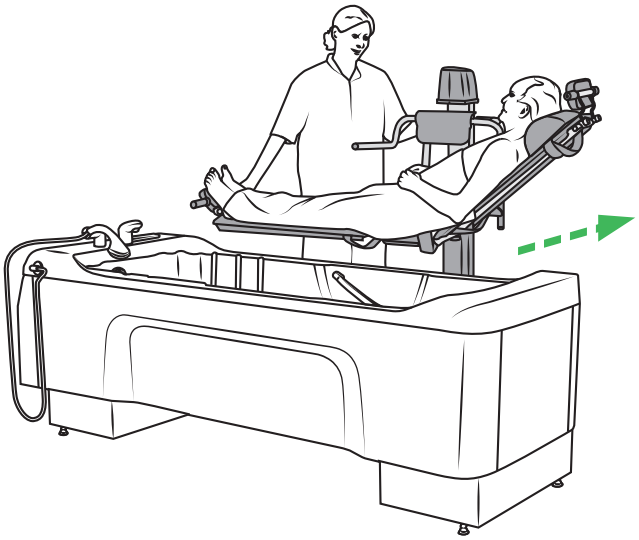

Abbildung 50

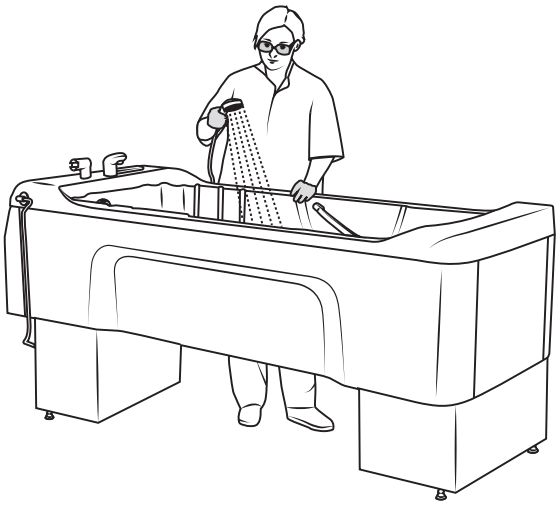

Abbildung 51

Beenden des Badevorgangs

(5 Schritte)

1. Trocknen Sie den Patienten und die Unterseite des Badeliegelifters ab, damit kein Wasser auf den Boden tropft.
2. Den Patienten mit einem oder zwei Handtüchern zudecken, um ihn warm zu halten.
3. Den Badeliegelifter anheben. Siehe Abbildung 49.
4. Den Badeliegelifter manuell über die Seite der Classic Line 2 Badewanne herausziehen. Siehe Abbildung 50.
5. Falls der Patient direkt von der Classic Line 2 Badewanne zum Bett transferiert wird, ein Badetuch auf das Bett und unter den Badeliegelifter legen, damit das Bett nicht nass wird. Den Patienten gründlich abtrocknen, wenn er im Bett liegt.

Nach jedem Patienten desinfizieren

Die Classic Line 2 Badewanne für den nächsten Patienten vorbereiten. Um eine Infektionsübertragung zu vermeiden, müssen die Classic Line 2 Badewanne und der Badeliegelifter nach jedem Gebrauch vollständig desinfiziert werden. Siehe Abbildung 51. Siehe Kapitel Reinigung und Desinfektion auf Seite 34.

Beachten Sie für die Reinigung und Desinfektion des Badeliegelifters die Bedienungsanleitung.

Reinigung und Desinfektion

Eine gründliche Desinfektion ist notwendig, um das Bakterienwachstum auf dem Produkt zu verhindern. Dies ist besonders wichtig, wenn sich die Classic Line 2 Badewanne in einer gemeinsam genutzten Einrichtung befindet. Die effektive Desinfektion, wie sie im Folgenden beschrieben wird, senkt das Risiko einer Infektionsübertragung unter Patienten.

Verwenden Sie ausschließlich Arjo-Desinfektionsmittel. Sollten Sie Fragen zur Desinfektion der Classic Line 2 Badewanne haben oder Desinfektionsmittel bestellen wollen, setzen Sie sich mit dem Arjo-Kundendienst in Verbindung. Siehe Kapitel Teile und Zubehör auf Seite 61.

Vergewissern Sie sich, dass Sie die Sicherheitsdatenblätter (SDB) für das entsprechende Desinfektionsmittel zur Hand haben.

Siehe Bedienungsanleitung des Desinfektionsmittels für Anweisungen zur Kontaktzeit und zum Mischverhältnis (Verdünnung).

WARNUNG

Arbeiten Sie immer mit Schutzbrille und Schutzhandschuhen, um Augen- oder Hautverletzungen zu vermeiden. Bei Berührung mit viel Wasser abspülen. Wenn Augen oder Haut gereizt sind, wenden Sie sich an einen Arzt. Lesen Sie stets das Sicherheitsdatenblatt für das Desinfektionsmittel.

WARNUNG

Um Augen- oder Hautreizungen zu vermeiden, dürfen Sie die Desinfektion nie in Anwesenheit eines Pflegebedürftige durchführen.

WARNUNG

Um eine Infektionsübertragung zu verhindern, müssen Sie immer nach den Desinfektionsanweisungen in dieser Bedienungsanleitung vorgehen.

WARNUNG

Um eine Infektionsübertragung zu vermeiden, muss die Pflegekraft während des gesamten Desinfektionsvorgangs stets anwesend sein, um sicherzustellen, dass dieser korrekt durchgeführt wird.

Für die Desinfektion benötigte Gerätschaften

- Schutzbrille
- Schutzhandschuhe
- Kunststoffschürze
- Sprühflasche mit Desinfektionsmittel
  (nicht nötig für die Classic Line 2 Badewanne mit integrierter Desinfektion)
- Tücher – feucht und trocken
- Einmalhandtücher
- Bürste mit weichen Borsten
- Bürste mit weichen Borsten und langem Griff

Zugelassene Desinfektionsmittel:

- Arjo Clean™

Vorbeugende Kontaminationskontrolle

Da die Reinigungsmaßnahmen vor Ort (Chlor oder Thermoschock, d. h. schnelle, schockartige Veränderung der Temperatur am Material) langfristig eine Kontamination nicht verhindern können, müssen die unten stehenden Anweisungen befolgt werden.

Installationsabhängige Vorsichtsmaßnahmen

Um das Bakterienwachstum einzudämmen, müssen vier Punkte beachtet werden:

- Vermeiden Sie stehendes Wasser und sorgen Sie für eine gute Wasserzirkulation.
- Ergreifen Sie je nach Wasserqualität vorbeugende Maßnahmen gegen Kesselsteinbildung und Korrosion.
- Die Wassertemperatur zwischen Heißwasserausgabe und den verschiedenen Verteilerleitungen muss hoch bleiben.
- Heißes und kaltes Wasser sollten erst so nah wie möglich am Verwendungsort gemischt werden.

Verwendung

- Lassen Sie das Wasser vor dem ersten Bad des Tages ungefähr 5 Minuten laufen.
- Reinigen und desinfizieren Sie die Classic Line 2 Badewanne gemäß der Bedienungsanleitung vor dem ersten Bad des Tages und nach dem Bad jedes Patienten.
- Für geplante Wartung siehe Pflege und vorbeugende Wartung auf Seite 46.

Vergessen Sie nicht, mit Arjo Kontakt aufzunehmen, um einen Termin für die jährliche vorbeugende Wartung zu vereinbaren.

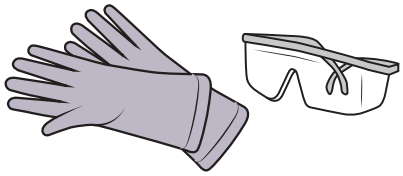

Abbildung 52

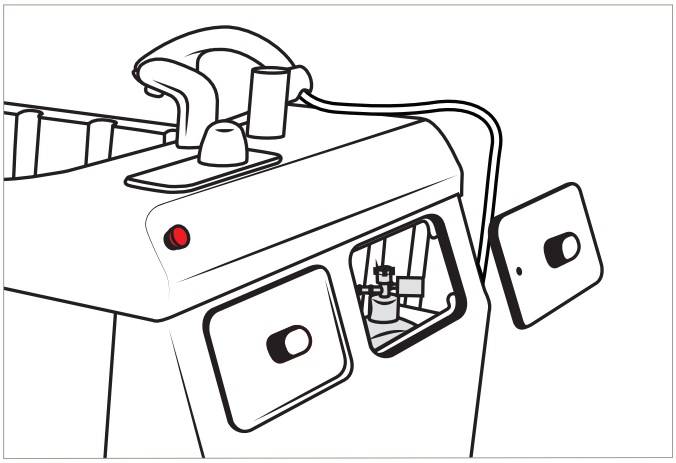

Abbildung 53

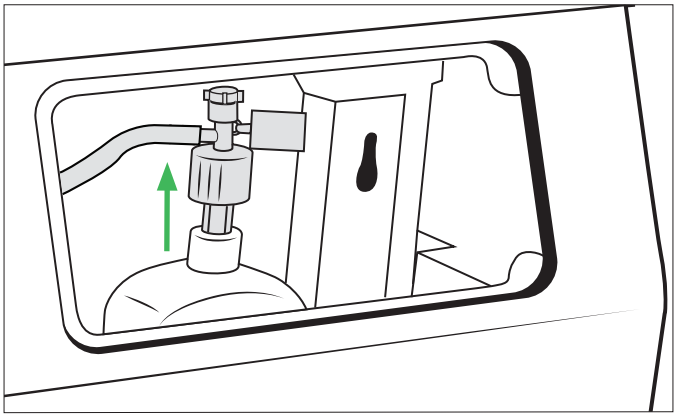

Abbildung 54

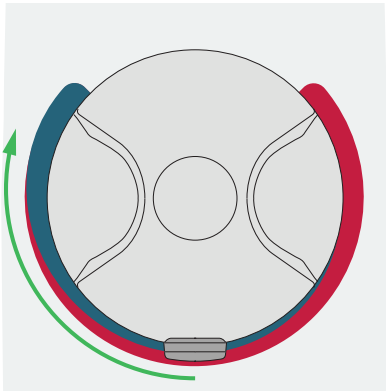

Abbildung 55

Austauschen des Desinfektions-mittelbehälters (Badewannen mit Desinfektionseinheit)

(15 Schritte)

1. Ziehen Sie **Schutzhandschuhe an und setzen Sie die Schutzbrille auf**. Siehe Abbildung 52.
2. Entsperren und entfernen Sie Abdeckung B. Siehe Abbildung 53.
3. Nehmen Sie den Saugkopf vom Desinfektions-mittelbehälter ab. Siehe Abbildung 54.
4. Entfernen und recyceln Sie den alten Behälter.
5. Platzieren Sie den neuen Desinfektions-mittelbehälter im Fach und entfernen Sie den Deckel.
6. Bringen Sie den Saugkopf des Behälters auf dem neuen Desinfektionsmittelbehälter an.
7. Stellen Sie die Wassertemperatur durch Drehen im Uhrzeigersinn so niedrig wie möglich ein. Siehe Abbildung 55.

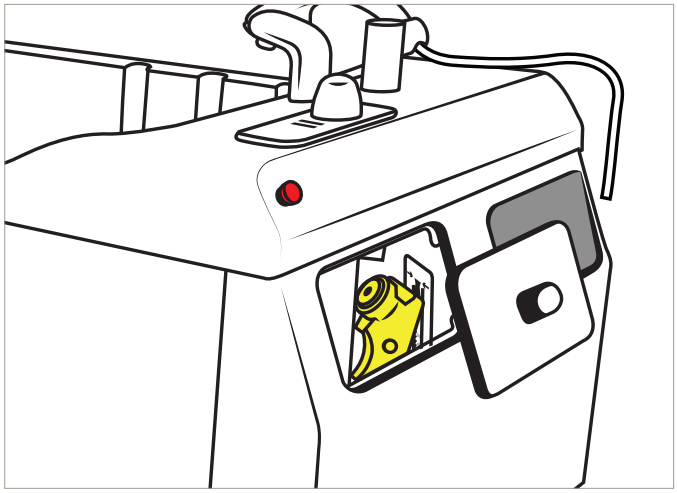

Abbildung 56

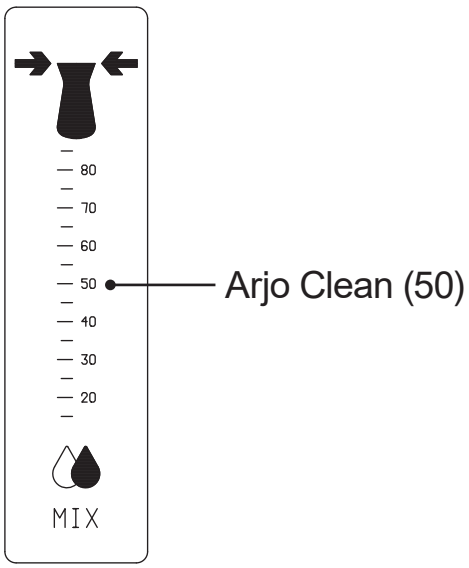

Abbildung 57

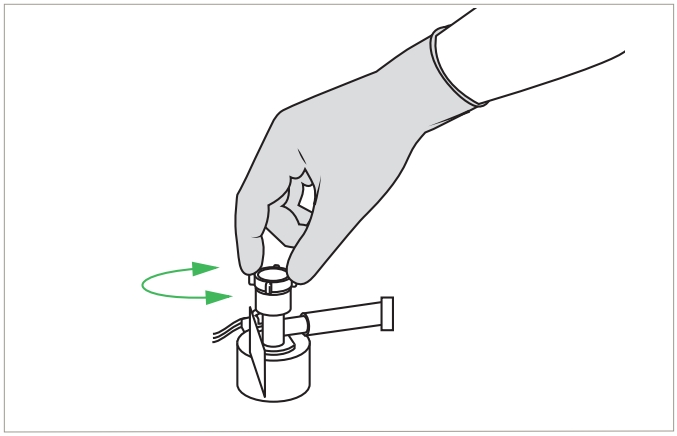

Abbildung 58

8. Entfernen Sie Abdeckung A. Siehe Abbildung 56.
9. Nehmen Sie den Desinfektionssprühgriff aus dem Fach.
10. Richten Sie den Desinfektionssprühgriff in die Classic Line 2 Badewanne.
11. Drücken Sie den Auslöser auf dem Desinfektionssprühgriff. Behalten Sie dabei den Durchflussmesser im Auge.
12. Prüfen Sie, dass das Mischverhältnis auf dem Durchflussmesser dem empfohlenen Einstellungsbereich entspricht. Siehe Abbildung 57.
13. Stellen Sie gegebenenfalls den Saugkopf mit der Hand ein, um das richtige Mischungsverhältnis zu erzielen. Siehe Abbildung 58.
14. Stellen Sie den Desinfektionssprühgriff zurück in das Fach.
15. Bringen Sie die Abdeckungen nach Gebrauch wieder an.

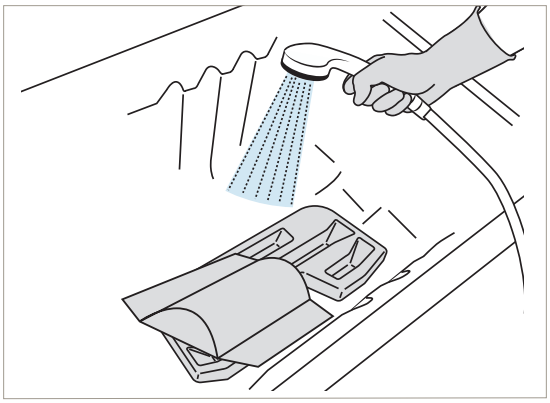

Abbildung 59

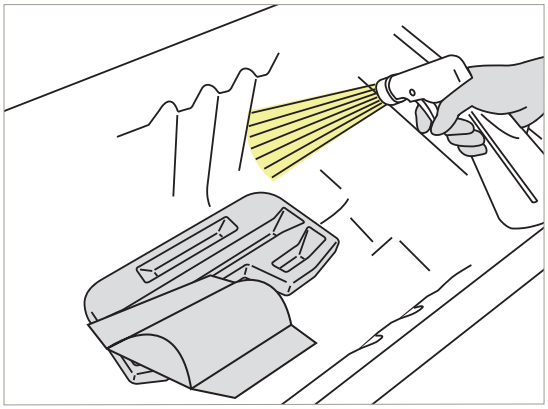

Abbildung 60

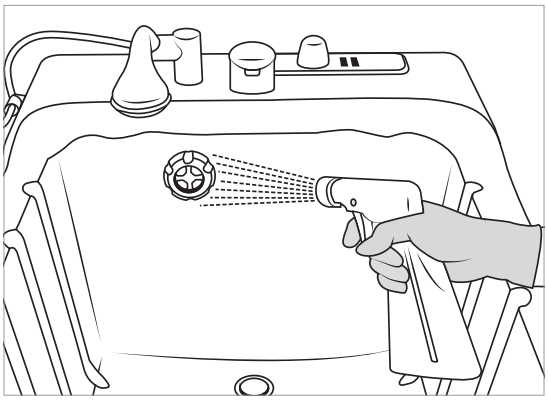

Abbildung 61

Reinigung und Desinfektion mit einer Sprühflasche

(29 Schritte)

Sichtbare Rückstände entfernen (Schritt 1 bis 6 von 29)

1. Heben Sie die Classic Line 2 Badewanne auf eine bequeme Arbeitsposition an.
2. Stellen Sie sicher, dass alle Funktionen ausgeschaltet sind.
3. Öffnen Sie den Abflussstopfen, um alles Restwasser abzulassen.
4. Nehmen Sie das Zubehör ab und legen Sie dieses auf den Boden der Classic Line 2 Badewanne.
5. Spülen Sie die Classic Line 2 Badewanne mit Wasser ab, um sichtbare Rückstände zu entfernen. Führen Sie die Reinigung von oben nach unten durch.
6. Spülen Sie das Zubehör am Boden der Classic Line 2 Badewanne mit Wasser ab, um sichtbare Rückstände zu entfernen. Zubehör auch von der anderen Seite abspülen. Siehe Abbildung 59.

Reinigen (Schritt 7 bis 17 von 29)

7. Ziehen Sie **Schutzhandschuhe und eine Schutzschürze an und setzen Sie die Schutzbrille auf**.
8. Sprühen Sie Desinfektionsmittel in den Ablauf. Verwenden Sie für die Reinigung des Ablaufs eine Bürste mit einem langen Griff.
9. Stecken Sie den Abflussstopfen ein.
10. Besprühen Sie alle Innenflächen der Classic Line 2 Badewanne und das Zubehör auf dem Boden der Classic Line 2 Badewanne mit Desinfektionsmittel. Drehen Sie das Zubehör herum und besprühen Sie es auch auf der anderen Seite. Achten Sie auf Teile, Knäufe und Sensoren, die auf der Wannenoberfläche angebracht sind, z. B. Ablauföffnungsknauf und Griffe. Siehe Abbildung 60.
11. Desinfektionsmittel in die Überlauföffnung sprühen.Siehe Abbildung 61.

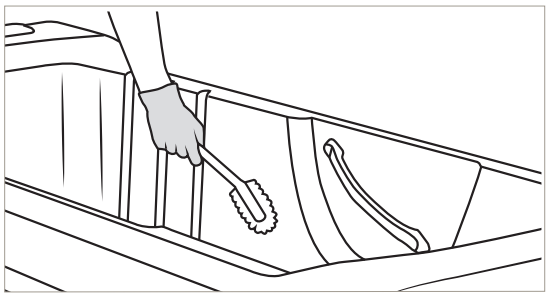

Abbildung 62

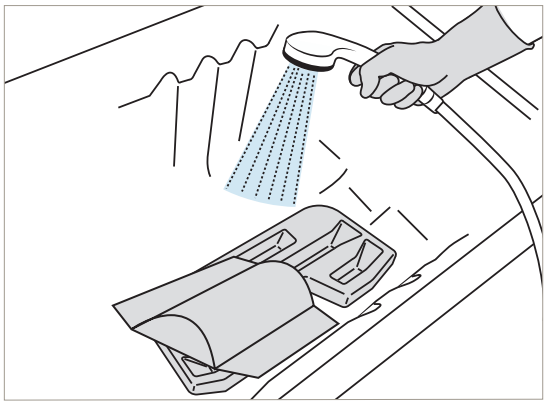

Abbildung 63

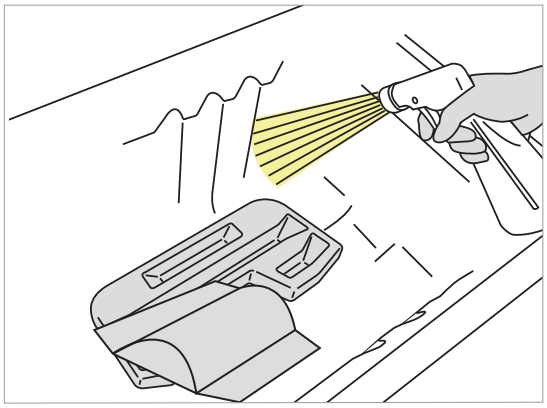

Abbildung 64

12. **ACHTUNG**

    Niemals einen Schmirgelschwamm oder Stahlwolle zur Reinigung der Badewanne verwenden, da diese die Oberfläche zerkratzen.

    Reinigen Sie die Badewannenflächen der ClassicLine 2 Badewanne, die losen Teile und das Zubehör mit einer Bürste mit weichen Borsten oder einem Tuch (um alle Ablagerungen, wie z. B. Hautschuppen, zu entfernen). Schrubben Sie gründlich, insbesondere die Griffe. Siehe Abbildung 62.
13. Tränken Sie ein Tuch mit Desinfektionsmittel.
14. Wischen Sie alle übrigen Kontaktflächen an der Außenseite der Classic Line 2 Badewanne (besonders hinter dem Kopf), den Duschgriff und die Thermostatbatterie mit dem Tuch ab.
15. Ziehen Sie den Abflussstopfen heraus.
16. Spülen Sie alle Teile mit viel Wasser und mit einer Temperatur von ca. 25 °C (77 °F) ab, um alle Desinfektionsmittelrückstände zu entfernen. Siehe Abbildung 63.
17. Tränken Sie ein neues Tuch mit Wasser und entfernen Sie alle Rückstände des Desinfektionsmittels von den Kontaktflächen an der Außenseite der Classic Line 2 Badewanne. Das Tuch sollte während der Entfernung des Desinfektionsmittels regelmäßig unter laufendem Wasser ausgespült werden.

Desinfizieren (Schritt 18 bis 29 von 29)

18. Sprühen Sie Desinfektionsmittel in den Ablauf.
19. Stecken Sie den Abflussstopfen ein.
20. Besprühen Sie alle Innenflächen der Classic Line 2 Badewanne und das Zubehör auf dem Boden der Classic Line 2 Badewanne mit Desinfektionsmittel. Drehen Sie das Zubehör herum und besprühen Sie es auch auf der anderen Seite. Achten Sie auf Teile, Knäufe und Sensoren, die auf der Wannenoberfläche angebracht sind, z. B. Ablauföffnungsknauf und Griffe. Siehe Abbildung 64.
21. Tränken Sie ein Tuch mit der Desinfektionslösung.

Fahren Sie mit den Schritten auf der nächsten Seite fort

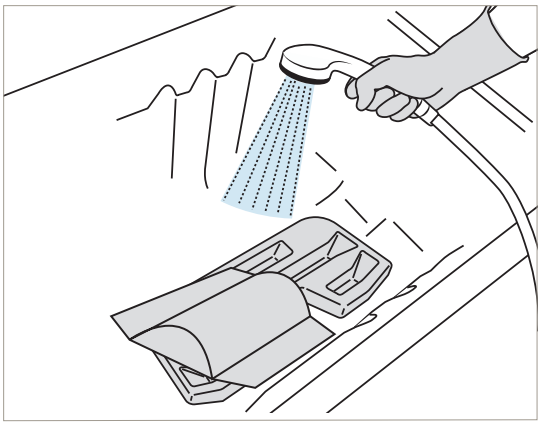

Abbildung 65

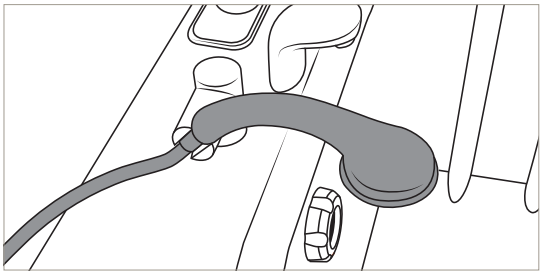

Abbildung 66

22. Wischen Sie alle übrigen Kontaktflächen an der Außenseite der Classic Line 2 Badewanne (besonders hinter dem Kopf) und die Knäufe mit dem Tuch ab.
23. Das Desinfektionsmittel der Bedienungsanleitung der Herstellers des Desinfektionsmittels entsprechend **ausreichend lange einwirken lassen**.
24. Ziehen Sie den Abflussstopfen heraus.
25. Alle Teile mit dem Brausekopf abspülen. Verwenden Sie viel (ungefähr 25 °C (77 °F) warmes) Wasser, um mit dem Duschgriff alle Desinfektionsmittelrückstände zu entfernen. Siehe Abbildung 65.
26. Tränken Sie ein sauberes Tuch mit Wasser und entfernen Sie alle Rückstände des Desinfektionsmittels von den Kontaktflächen an der Außenseite der Classic Line 2 Badewanne, wie Griffe und Knäufe. Das Tuch sollte während der Entfernung des Desinfektionsmittels regelmäßig unter laufendem Wasser ausgespült werden.
27. Stecken Sie den Duschgriff in den Halter zurück. Siehe Abbildung 66.

HINWEIS

Stellen Sie sicher, dass der Duschgriff auf den Boden der Badewanne gerichtet in der Halterung steckt, damit im Auto-Spülmodus kein Wasser auf den Boden verspritzt wird.

28. Lassen Sie es lufttrocknen.
29. Bringen Sie das Zubehör an.

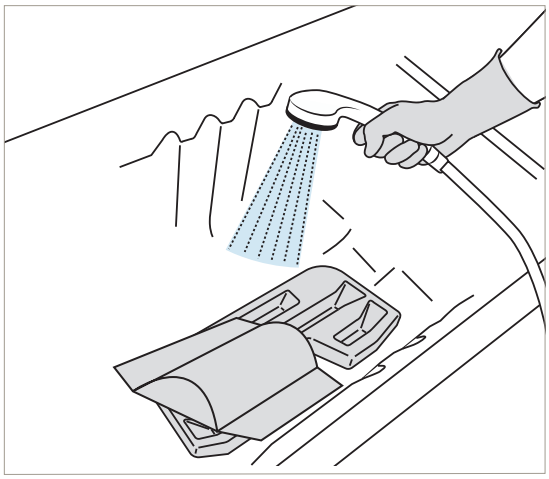

Abbildung 67

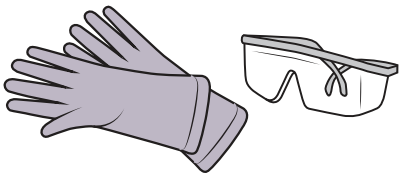

Abbildung 68

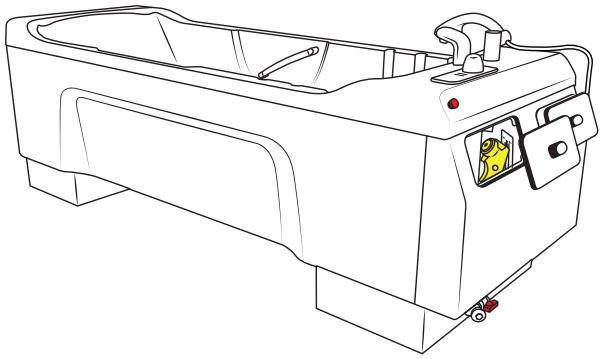

Abbildung 69

Reinigung und Desinfektion mit Desinfektionseinheit

(39 Schritte)

Sichtbare Rückstände entfernen (Schritt 1 bis 6 von 39)

1. Heben Sie die Classic Line 2 Badewanne auf eine bequeme Arbeitsposition an.
2. Stellen Sie sicher, dass alle Funktionen ausgeschaltet sind.
3. Öffnen Sie den Abflussstopfen, um alles Restwasser abzulassen.
4. Nehmen Sie das Zubehör ab und legen Sie dieses auf den Boden der Classic Line 2 Badewanne.
5. Spülen Sie die Classic Line 2 Badewanne mit Wasser ab, um sichtbare Rückstände zu entfernen. Führen Sie die Reinigung von oben nach unten durch.
6. Spülen Sie das Zubehör am Boden der Classic Line 2 Badewanne mit Wasser ab, um sichtbare Rückstände zu entfernen. Zubehör auch von der anderen Seite abspülen. Siehe Abbildung 67.

Reinigen (Schritt 7 bis 24 von 39)

7. Ziehen Sie **Schutzhandschuhe und eine Schutzschürze an und setzen Sie die Schutzbrille auf**. Siehe Abbildung 68.
8. Entfernen Sie die Abdeckungen und nehmen Sie den Desinfektionssprühgriff aus dem Fach. Siehe Abbildung 69.
9. Desinfektionsmittel-Füllstand überprüfen.

Fahren Sie mit den Schritten auf der nächsten Seite fort

Abbildung 70

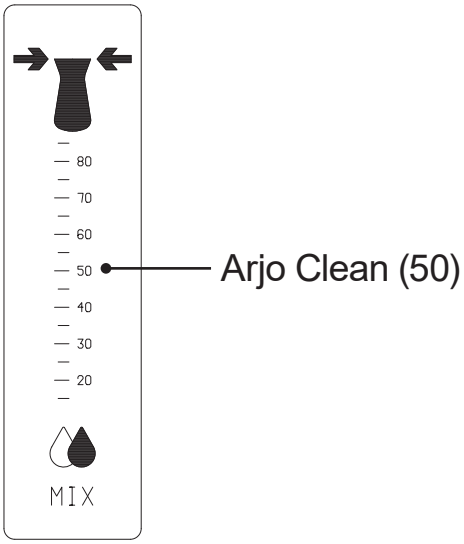

Abbildung 71

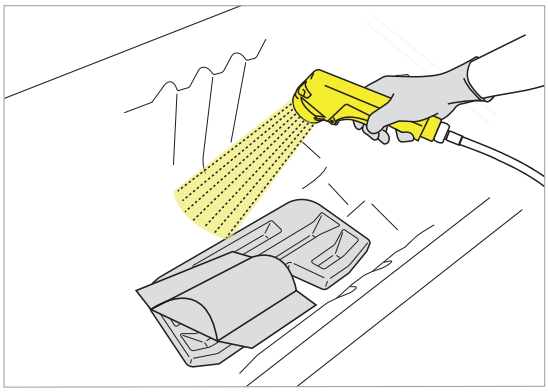

Abbildung 72

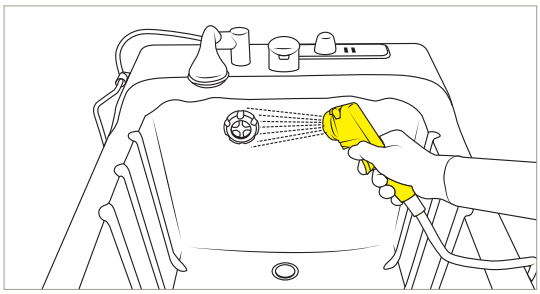

Abbildung 73

10. Halten Sie die EIN-/AUS-Taste für die Desinfektion 5 Sekunden lang gedrückt. Siehe Abbildung 70.

    Für Badewannen <u>mit</u> Luftperlbad (Air Spa): Die automatische Desinfektion dauert ungefähr 3 bis 4 Minuten. Zehn Sekunden nach dem Beginn wird der Desinfektionssprühgriff zwei Minuten aktiviert, bevor er wieder abgeschaltet wird.

11. Richten Sie den Desinfektionssprühgriff auf den Boden der Classic Line 2 Badewanne und drücken Sie die Auslösetaste.

12. Achten Sie darauf, dass der Durchflussmesser das richtige Mischungsverhältnis anzeigt, wie in der Bedienungsanleitung vorgesehen, ggf. ist die Mischung zu ändern. Siehe Abbildung 71. Senken Sie die Wassertemperatur auf ca. 25 °C (77 °F).

13. Sprühen Sie Desinfektionsmittel in den Ablauf. Verwenden Sie für die Reinigung des Ablaufs eine Bürste mit einem langen Griff.

14. Stecken Sie den Abflussstopfen ein.

15. Besprühen Sie alle Innenflächen der Classic Line 2 Badewanne und das Zubehör auf dem Boden der Classic Line 2 Badewanne mit Desinfektionsmittel. Drehen Sie das Zubehör herum und besprühen Sie es auch auf der anderen Seite. Achten Sie auf Teile, Knäufe und Sensoren, die auf der Wannenoberfläche angebracht sind, z. B. Ablauföffnungsknauf und Griffe. Siehe Abbildung 72.

16. Desinfektionsmittel in die Überlauföffnung sprühen. Siehe Abbildung 73.

17. Tränken Sie ein Tuch mit Desinfektionsmittel.

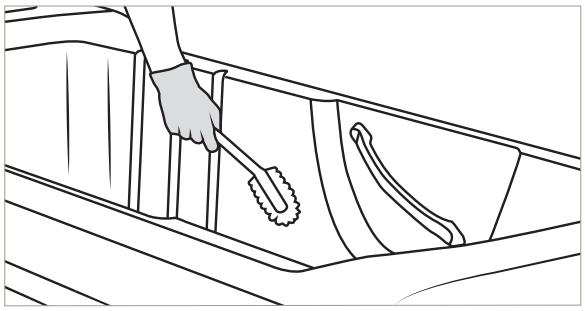

Abbildung 74

18. **ACHTUNG**

    Niemals einen Schmirgelschwamm oder Stahlwolle zur Reinigung der Badewanne verwenden, da diese die Oberfläche zerkratzen.

    Reinigen Sie die Badewannenflächen der Classic Line 2 Badewanne und das Zubehör mit einer Bürste mit weichen Borsten oder einem Tuch (um alle Ablagerungen, wie z. B. Hautschuppen, zu entfernen). Schrubben Sie gründlich, insbesondere die Griffe. Siehe Abbildung 74.

19. Wischen Sie alle übrigen Kontaktflächen an der Außenseite der Classic Line 2 Badewanne (besonders hinter dem Kopf), den Duschgriff und die Thermostatbatterie mit dem Tuch ab.

20. **Für Badewannen <u>mit</u> Luftperlbad (Air Spa):** Der Desinfektionszyklus schaltet sich automatisch ab.
    Für Badewannen <u>ohne</u> Luftperlbad (Air Spa): Drücken Sie auf dem Bedienfeld die EIN-/AUS-Taste für die Desinfektion und beenden Sie so den Reinigungsvorgang.

21. Stellen Sie den Desinfektionssprühgriff zurück.

22. Ziehen Sie den Abflussstopfen heraus.

23. Spülen Sie alle internen Teile mit viel Wasser und mit einer Temperatur von ca. 25 °C (77 °F) ab, um alle Desinfektionsmittelrückstände zu entfernen.

24. Tränken Sie ein sauberes Tuch mit Wasser und entfernen Sie alle Rückstände des Desinfektionsmittels von den Kontaktflächen an der Außenseite der Classic Line 2 Badewanne, wie Griffe und Knäufe. Das Tuch sollte während der Entfernung des Desinfektionsmittels zwischendurch unter laufendem Wasser ausgespült werden.

Fahren Sie mit den Schritten auf der nächsten Seite fort

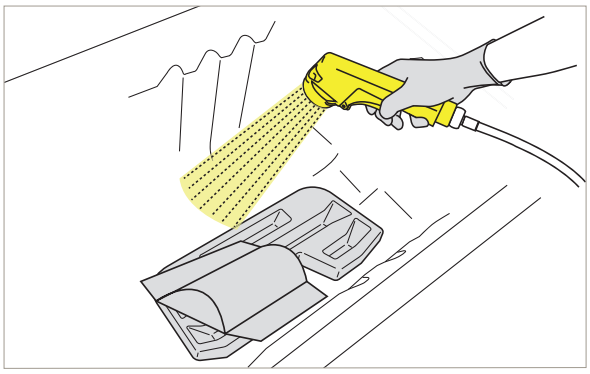

Abbildung 75

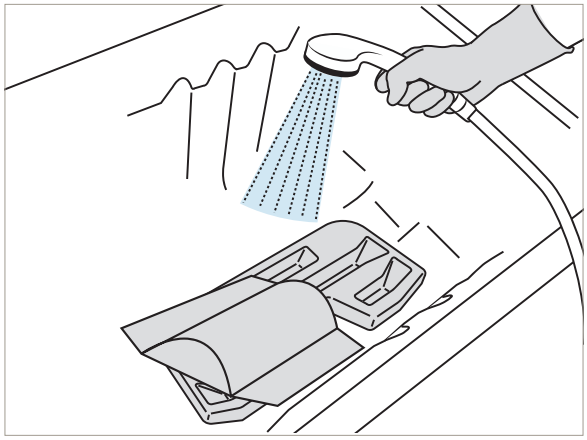

Abbildung 76

Desinfizieren (Schritt 25 bis 39 von 39)

25. Halten Sie die EIN-/AUS-Taste für die Desinfektion 5 Sekunden lang gedrückt.
    Für Badewannen <u>mit</u> Luftperlbad (Air Spa): Die automatische Desinfektion dauert ungefähr 3 bis 4 Minuten. Zehn Sekunden nach dem Beginn wird der Desinfektionssprühgriff zwei Minuten aktiviert, bevor er wieder abgeschaltet wird.
26. Sprühen Sie Desinfektionsmittel in den Ablauf.
27. Stecken Sie den Abflussstopfen ein.
28. Besprühen Sie alle Innenflächen der Badewanne und das Zubehör auf dem Boden der Wanne mit Desinfektionsmittel. Drehen Sie das Zubehör herum und besprühen Sie es auch auf der anderen Seite. Achten Sie auf Teile, Knäufe und Sensoren, die auf der Wannenoberfläche angebracht sind, z. B. Ablauföffnungsknauf und Griffe. Siehe Abbildung 75.
29. Tränken Sie ein Tuch mit Desinfektionsmittel.
30. Wischen Sie alle übrigen Kontaktflächen an der Außenseite der Badewanne (besonders hinter dem Kopf), den Duschgriff und die Thermostatbatterie mit dem Tuch ab.
31. Das Desinfektionsmittel der Bedienungsanleitung des Desinfektionsmittels entsprechend **ausreichend lange einwirken lassen**.
32. **Für Badewannen <u>mit</u> Luftperlbad (Air Spa):** Der Desinfektionszyklus schaltet sich automatisch ab.
    Für Badewannen <u>ohne</u> Luftperlbad (Air Spa): Drücken Sie auf dem Bedienfeld die Taste für die Desinfektion und beenden Sie so den Desinfektionsvorgang.
33. Stellen Sie den Desinfektionssprühgriff zurück und bringen Sie die Abdeckungen wieder an.
34. Ziehen Sie den Abflussstopfen heraus.
35. Spülen Sie alle internen Teile mit viel (ungefähr 25 °C (77 °F) warmen) Wasser ab, wobei Sie mit dem Duschgriff alle Desinfektionsmittelrückstände entfernen. Siehe Abbildung 76.

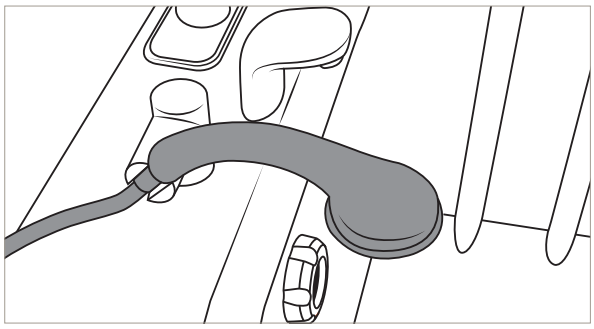

Abbildung 77

36. Tränken Sie ein sauberes Tuch mit Wasser und entfernen Sie alle Rückstände des Desinfektionsmittels von den Kontaktflächen an der Außenseite der Classic Line 2 Badewanne, wie Griffe und Knäufe. Das Tuch sollte während der Entfernung des Desinfektionsmittels zwischendurch unter laufendem Wasser ausgespült werden.
37. Stecken Sie den Duschgriff in den Halter zurück. Siehe Abbildung 77.

> **HINWEIS**
>
> **Stellen Sie sicher, dass der Duschgriff auf den Boden der Badewanne gerichtet in der Halterung steckt, damit im Auto-Spülmodus kein Wasser auf den Boden verspritzt wird.**

38. Lassen Sie es lufttrocknen.
39. Bringen Sie das Zubehör an.

Pflege und vorbeugende Wartung

Da die Classic Line 2 Badewanne einem normalen Verschleiß unterliegt, sind die nachfolgenden Wartungstätigkeiten zum angegebenen Zeitpunkt auszuführen, damit die ursprüngliche Werksspezifikation der Ausrüstung erhalten bleibt.

WARNUNG

Zur Vermeidung von Fehlfunktionen, die zu Verletzungen führen können, vergewissern Sie sich, dass regelmäßige Kontrollen durchgeführt werden und der empfohlene Wartungszeitplan eingehalten wird. Je nach Belastung und Umgebungsbedingungen müssen häufigere Kontrollen durchgeführt werden. Lokal gültige Vorschriften und Normen können über den empfohlenen Wartungsplan hinausgehen.

WARNUNG

Um Verletzungen von Patienten und Pflegekräften zu vermeiden, darf das Gerät nicht verändert oder mit nicht kompatiblen Komponenten verwendet werden.

Zeitplan für die vorbeugende Wartung

Detaillierte Anweisungen finden Sie auf den nächsten Seiten.

VERPFLICHTUNGEN DER PFLEGEKRAFT	ZWISCHEN DEN EINZELNEN PATIENTEN	JEDE WOCHE	MONATLICH	JÄHRLICH
Reinigung und Desinfektion	X			
Alle freiliegenden Komponenten visuell überprüfen		X		
Alle mechanischen Komponenten visuell überprüfen		X		
Schläuche, Leitungen und Anschlüsse visuell überprüfen		X		
Funktionstest durchführen		X		
Anwendung des Thermostats			X	
Filter für Wasserzulauf überprüfen/reinigen			X	
Jährliche Prüfungen ausschließlich durch qualifiziertes Fachpersonal				X
Die elektrische Installation prüfen (von einem zugelassenen Elektriker durchzuführen) Intervalle nach lokalen Bestimmungen				

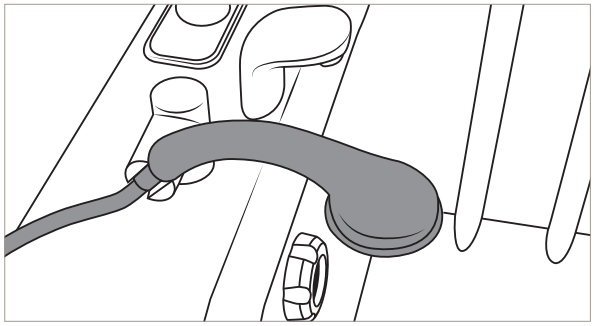

Abbildung 78

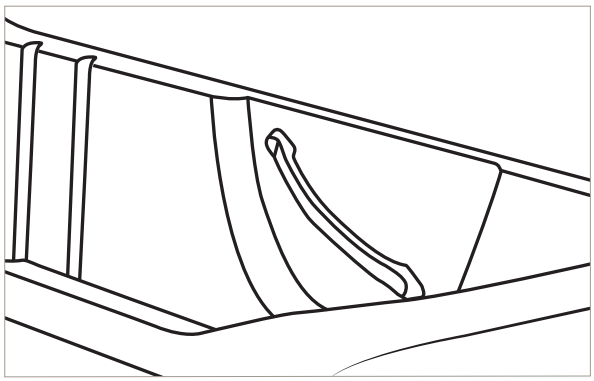

Abbildung 79

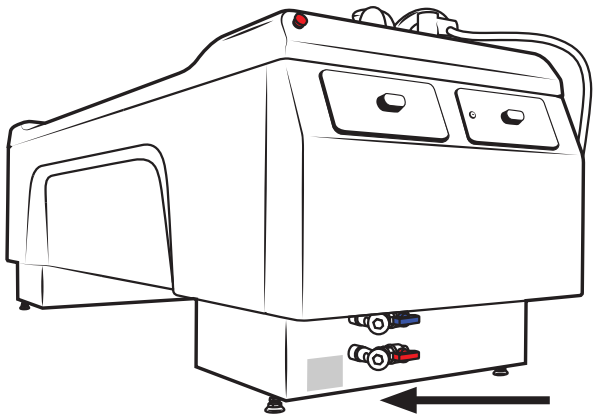

Abbildung 80

Verpflichtungen der Pflegekraft – zwischen Patienten

Die von der Pflegekraft auszuführenden Pflege- und Wartungsaufgaben dürfen nur in Übereinstimmung mit den Anweisungen in dieser Bedienungsanleitung und von Personen ausgeführt werden, die in die korrekte Handhabung der Classic Line 2 Badewanne eingewiesen worden sind.

Reinigung und Desinfektion

Stellen Sie vor jeder Verwendung sicher, dass die Classic Line 2 Badewanne gemäß Abschnitt Reinigung und Desinfektion auf Seite 34 gereinigt und desinfiziert worden ist.

Verpflichtungen der Pflegekraft – jede Woche

Alle freiliegenden Komponenten visuell überprüfen

1. Achten Sie dabei besonders auf die Stellen, an denen ein Kontakt zum Patienten oder zur Pflegekraft besteht.
2. Dabei müssen Sie darauf achten, dass sich weder Risse noch scharfe Kanten gebildet haben, die Verletzungen verursachen könnten. Alle Teile müssen sich in einem hygienisch einwandfreien Zustand befinden.

Alle mechanischen Komponenten visuell überprüfen

1. Prüfen des Duschgriffhalters, siehe Abbildung 78. Griffe, Abbildung 79 und andere Teile, die angebracht sind und nicht lose.
2. Überprüfen Sie die Komponenten auf Korrosion.

Schläuche, Leitungen und Anschlüsse visuell überprüfen

Alle möglichen undichten Stellen an der Unterseite der Classic Line 2 Badewanne visuell prüfen. Siehe Abbildung 80.

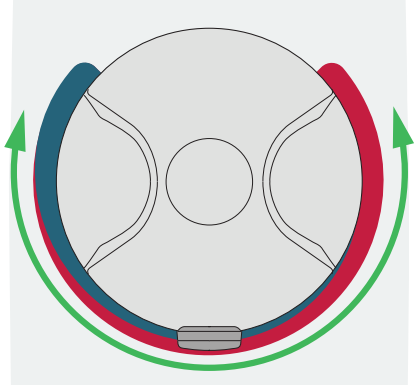

Abbildung 81

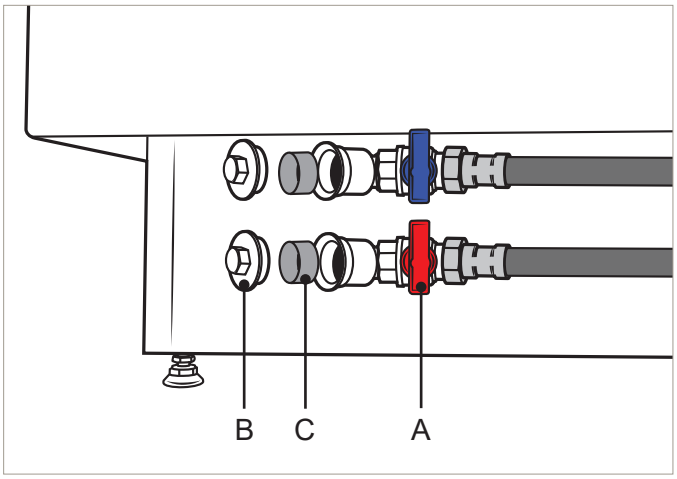

Abbildung 82

Funktionstest durchführen

1. Die Funktionen des Bedienfelds, der Desinfektion und des Luftperlbads (Air Spa) testen (falls vorhanden).
2. Lassen Sie das Wasser laufen und prüfen Sie den Duschschlauch, den Duschkopf und die Halterung auf Beschädigungen.
3. Kontrollieren Sie die Funktionen aller Steuerungen und Instrumente; prüfen Sie insbesondere den ordnungsgemäßen Betrieb des Verbrühschutzes und der Temperatureinstellung. Falls eine Neukalibrierung des Mischers nötig ist, siehe Montage- und Installationsvorschriften.

Verpflichtungen der Pflegekraft – monatlich

Testen des Thermostatmischers

Die Thermostatbatterie bei geöffnetem Regelventil über den gesamten Temperaturbereich hin- und herbewegen. Dies ist besonders wichtig in Regionen mit hartem Wasser. Vergewissern Sie sich, dass sich die Temperatur ändert. Siehe Abbildung 81.

Filter für Wasserzulauf überprüfen/reinigen

Siehe Abbildung 82.

An jedem der zwei Wasserzulaufschläuche unter der vorderen Abdeckung ist ein Spülventil mit einem Filter eingebaut.

Die Filter in beiden Ventilen wie folgt spülen:

1. Schließen Sie die Ventile (A). Die Griffe (rot für Warmwasser und blau für Kaltwasser) müssen in Kreuzposition stehen.
2. Entfernen Sie die Kappen (B) mit einem Schraubenschlüssel.
3. Ziehen Sie die Filter (C) heraus und reinigen Sie sie gründlich mit Wasser.
4. (B) und (C) wieder zusammenbauen.
5. Öffnen Sie die Ventile (A).

Jährliche Prüfungen ausschließlich durch qualifiziertes Fachpersonal

WARNUNG

Um Verletzungen und/oder Sicherheitsmängel zu vermeiden, muss die Wartung in der erforderlichen Häufigkeit durch qualifiziertes Fachpersonal durchgeführt werden, das über die richtigen Werkzeuge und Ersatzteile verfügt und mit den Verfahren vertraut ist. Das qualifizierte Fachpersonal muss nachweislich in der Wartung dieses Hilfsmittels geschult sein.

HINWEIS

Zum Service durch qualifiziertes Fachpersonal gehört auch die Überprüfung der von Pflegekräften durchgeführten Kontrollen. Weitere Informationen finden Sie in den gesonderten Wartungsanweisungen.

Die Classic Line 2 Badewanne muss einmal pro Jahr gemäß dem Wartungs- und Reparaturhandbuch gewartet werden.

Setzen Sie sich zwecks Unterzeichnung eines Service-Vertrags mit unserem Kundendienst in Verbindung.

Fehlerbehebung

HINWEIS

Vor dem Beginn der Fehlersuche: Stromanschluss, Wasserzufuhr und LED-Anzeigen auf dem Bedienfeld prüfen. Wenn das Problem nicht durch eine der unten angegebenen Problembehebungsmaßnahmen behoben werden kann, bitte einen autorisierten Arjo-Kundendiensttechniker kontaktieren.

PROBLEMBESCHREIBUNG	MASSNAHME
Beim Drücken einer Taste passiert nichts.	Prüfen Sie, dass der Not-Aus-Schalter nicht nach unten gedrückt ist. Drehen Sie den Not-Aus-Schalter im Uhrzeigersinn, bis er wieder hoch springt, um ihn zurückzusetzen.
Die LED für den Akkuladezustand ist an, aber die Netzstrom-LED ist aus.	Stromausfall. Kontaktieren Sie einen Techniker.
Beim Auffüllen der Classic Line 2 Badewanne und beim Duschen fließt kein Wasser bzw. der Wasserfluss ist sehr niedrig.	1. Prüfen Sie den Wasserzulauf. 2. Prüfen und reinigen Sie die Filter.
Nur beim Duschen fließt kein Wasser bzw. schlechtes Wassersprühmuster.	Kein Wasserfluss: • Drehen Sie das Duschwasser ab, wenn innerhalb von 30 Sekunden kein Wasser aus dem Duschgriff kommt, und wenden Sie sich an qualifiziertes Personal. Schlechtes Wassersprühmuster: • Prüfung des Duschgriffs. Bei Bedarf ersetzen.
Die Wassertemperatur kann nicht eingestellt werden.	Prüfen Sie die Temperatur des zulaufenden Wassers. Kontrollieren Sie, ob der Knopf zur Einstellung der Wassertemperatur ordnungsgemäß funktioniert.
Der Verbrühschutz funktioniert nicht, wenn die Temperaturanzeige anstatt der Temperatur drei Linien anzeigt: 	Wenden Sie sich an qualifiziertes Fachpersonal.

Alarme und Töne

ALARME UND TÖNE	BESCHREIBUNG
Die Desinfektionsmittel-LED blinkt auf dem Bedienfeld grün und ein Signalton ertönt einige Sekunden, wenn die Taste gedrückt wird.	Der Desinfektionsmittelstand ist niedrig.
Die Anzeige für den Akkuladezustand auf dem Bedienfeld ist gelb.	Akku schwach
Die LED-Anzeige für den Verbrühschutz blinkt gelb, das Display blinkt und ein Signalton ertönt. Der Verbrühschutz schaltet das Wasser aus.	Die Wassertemperatur beträgt 45 °C oder höher.

Technische Daten

ALLGEMEINES	
Max. Patientengewicht	182 kg (400 lb)
Sichere Arbeitslast (Patient + Wasser)	415 kg (915 lb)
Badewannenbreite	780 mm (31 in)
Badewannenlänge	2185 mm (86 in)
Badewannengewicht (ohne Verpackung)	141 kg (310,9 lb)
Verpackungsgewicht	40 kg (88,2 lb)
Max. Höhe vom Boden bis zum Wannenrand	1030 ± 10 mm (40,5 in)
Min. Höhe vom Boden bis zum Wannenrand	730 ± 10 mm (29 in)

STROMVERSORGUNG	
Spannung	230 V
Frequenz	50 Hz
Sicherung	10 A
Anzahl Phasen	Einphasig, AC
Schutzleiter	Ja
Potenzialausgleich	Nein
FI-Schalter	Nein
Stromverbrauch	1000 VA

SICHERUNGSKASTEN	
Sicherung	6,3 A

WASSER	
Wasservolumen bis Überlaufniveau	300 l
Wasservolumen bis automatischem Füllstand	180 l
Mindesttemperaturbereich zum Einfüllen	36 bis 42 °C
Mindesttemperaturbereich für Dusche und Desinfektionssprühgriff	25 bis 40 °C

WASSER	
Thermometeranzeigebereich	10 bis 50 °C
Genauigkeit des Thermometers	± 1 °C
Füllzeit bis Überlauflevel, bei 3 bar dynamischem Druck, 80 °C HW/8 °C KW/38 °C bei gefüllter Wanne	7 min 40 s
Füllzeit bis Überlauflevel, bei 1 bar dynamischem Druck, 80 °C HW/8 °C KW/38 °C bei gefüllter Wanne	18 min 30 s
Füllzeit bis Einfüllautomatikstand, bei 3 bar dynamischem Druck, 80 °C HW/8 °C KW/38 °C bei gefüllter Wanne	4 min 40 s
Füllzeit bis Einfüllautomatikstand, bei 1 bar dynamischem Druck, 80 °C HW/8 °C KW/38 °C bei gefüllter Wanne	11 min
Zeit zur Entleerung vom Überlauflevel	6–8 Min.

WASSERVERSORGUNG	
Wasserversorgung	
Position	Boden/Wand
Physikalische und chemische Vorgaben	
pH-Bereich	pH 7,5 bis pH 9
Leitfähigkeit (min.)	Mehr als 80 µS/m
Chlorid (max.)	Unter 250 mg/l
Härte	Unter 20° dH

	Kaltwasser	**Warmwasser**
Anschluss	¾” B.S.P-Buchse	¾” B.S.P-Buchse
Höchstgrenze statischer Druck	6 bar	6 bar
Empfohlener dynamischer Druck	3 bar	3 bar
Untergrenze dynamischer Druck	1 bar	1 bar
Untere Temperaturgrenze	2 °C	60 °C
Obere Temperaturgrenze	20 °C	80 °C

BODEN	
Bodenbelastung	446 kg/m^2
Bodendruck	2,15 N/mm^2
Bodenrutschfestigkeit nach DIN 51097	Gruppe B (>18 Grad)
Max. Bodenneigung	1,15°

HUBGESCHWINDIGKEIT UND -DAUER	
Hubgeschwindigkeit Badewanne – ohne Last	11 mm/s
Hubgeschwindigkeit Badewanne – max. Last	7,5 mm/s
Senkgeschwindigkeit Badewanne – ohne Last	10 mm/s
Senkgeschwindigkeit Badewanne – max. Last	11 mm/s
Hubdauer Badewanne – ohne Last	28 ± 2 s
Hubdauer Badewanne – max. Last	40 ± 2 s
Senkdauer Badewanne – ohne Last	30 ± 2 s
Senkdauer Badewanne – max. Last	28 ± 2 s

BETÄTIGUNGSKRAFT	
Drucktasten (Bedienfeld)	3 ± 1 N
Not-Aus-Schalter	10 ± 1 Nw

EINSCHALTDAUER	
Max. Einschaltdauer, Lifterantrieb für Badewanne	10 % (2 Min. EIN, 18 Min. AUS)
Max. Einschaltdauer, Luftperlbad (Air Spa)	50 % (15 Min. EIN, 15 Min. AUS)

IP-SCHUTZKLASSE	
Schutzklasse nach IEC 60529: Lifter (Hi-Lo)	IPX4

BETRIEBSBEDINGUNGEN	
Rel. Luftfeuchtigkeit	30 bis 95 %
Betriebstemperaturbereich (Umgebung)	+5 °C (41 °F) bis +35 °C (95 °F)
Atmosphärischer Druck	800 bis 1060 hPa

TRANSPORT- UND AUFBEWAHRUNGSBEDINGUNGEN	
Rel. Luftfeuchtigkeit	10 % bis 80 % bei 20 °C (68 °F)
Temperatur (Umgebung)	–20 °C (–4 °F) bis +70 °C (158 °F)
Atmosphärischer Druck	500 bis 1100 hPa

ENTSORGUNG NACH ENDE DER LEBENSDAUER	
Badewanne	Geräte mit elektrischen oder elektronischen Komponenten sollten auseinandergebaut und gemäß der Richtlinie über Elektro- und Elektronik-Altgeräte (WEEE-Richtlinie) oder gemäß lokalen oder nationalen Richtlinien recycelt werden.
Akku	Alle Batterien in dem Produkt müssen separat recycelt werden. Die Batterien müssen gemäß nationalen oder lokalen Richtlinien entsorgt werden.
Desinfektions-flüssigkeiten	Überschüssige Flüssigkeit kann unter fließendem Wasser sicher in den Abfluss gegossen werden. Diese Produkte sind wasserlöslich und werden normalerweise mit Wasser gemischt, wenn sie zur Reinigung verwendet werden. Ihre Gemeinde behandelt diese Reinigungsmittel genauso, als wären sie zur Reinigung eingesetzt worden.
Verpackung	Holz und Wellpappe Die Verpackungsbehälter sind gemäß den nationalen oder lokalen Bestimmungen zu recyceln.

Hinweisschilder

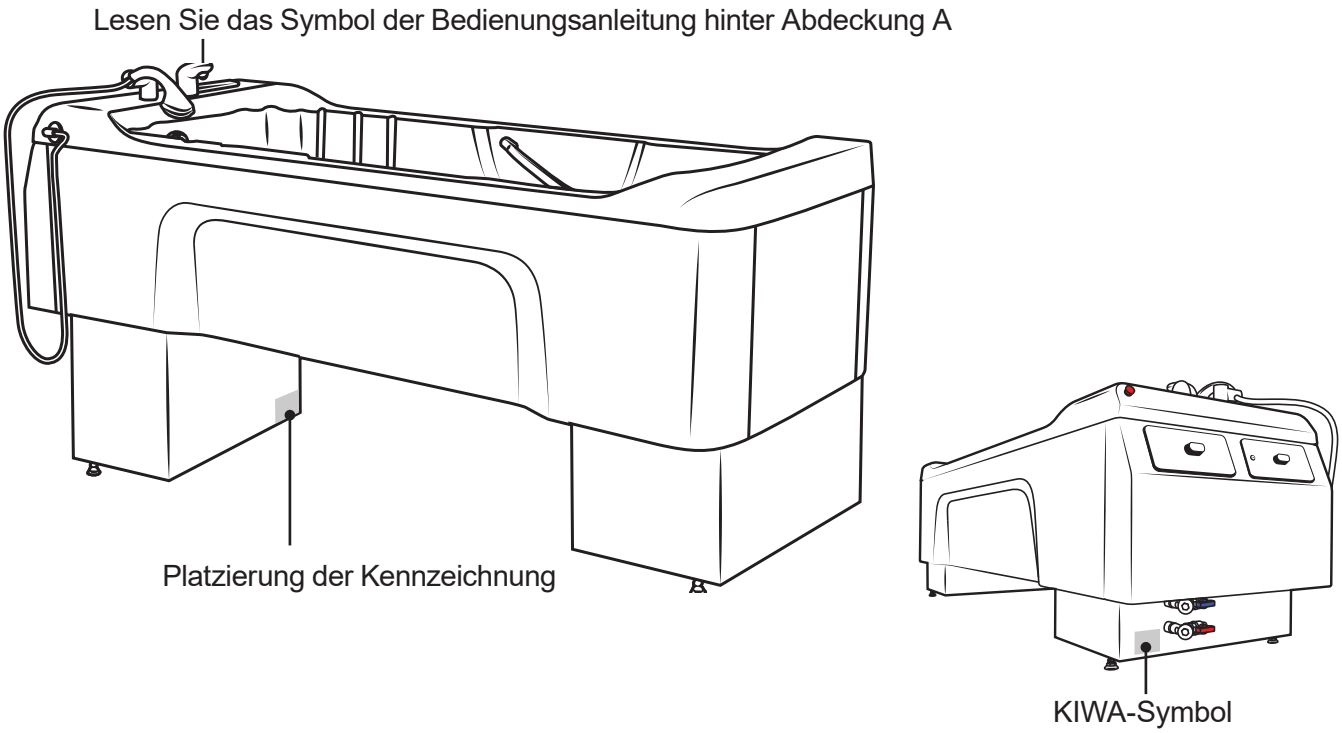

ERKLÄRUNG DES SCHILDES	
	Typ B: Schutz gegen elektrischen Schlag gemäß IEC 60601.
Hinweisschild	Wichtige Informationen für den vorschriftsmäßigen Gebrauch.
Zulassungsschild	Enthält die Zulassung des derzeitigen Produktsortiments.
Batterieschild	Enthält Sicherheits- und Umweltinformationen für den Akku.
Datenschild	Enthält Angaben zur technischen Leistung und zu den technischen Anforderungen, z. B. Eingangsstrom, Eingangsspannung, maximales Gewicht des Pflegebedürftigen etc.
Typenschild	Enthält Produktidentifikation, Seriennummer sowie Monat und Jahr der Herstellung.

ERKLÄRUNG DER SYMBOLE	
	Hubbereich
	Sicherung
Supply voltage	Versorgungsspannung Spannungszufuhr
1000 VA	Maximale Leistung

ERKLÄRUNG DER SYMBOLE	
IPX4	Schutzart (d. h. das Produkt ist gegen Spritzwasser geschützt)
Class I	Anschluss an Schutzleiter.
	Gebrauchsanweisung/Broschüre beachten – Bedienungsanleitung muss gelesen werden.
REF	Seriennummer
SN	Seriennummer
UDI	Eindeutige Produktkennung
MD	Weist darauf hin, dass das Produkt ein medizinisches Hilfsmittel gemäß der Verordnung (EU) 2017/745 über Medizinprodukte ist.
CE 2797	Die CE-Kennzeichnung weist auf die Übereinstimmung mit den harmonisierten Rechtsvorschriften der Europäischen Gemeinschaft hin. Die Zahlen weisen auf eine Überwachung durch die benannte Stelle hin.
	Name und Adresse des Herstellers.
	Herstellungsdatum
	Elektro- und Elektronikkomponenten müssen gemäß der Europäischen Richtlinie 2012/19/EG (WEEE) getrennt recycelt werden.
Max Patient Weight	Maximales Gewicht des Patienten.
Max total load	Maximales Gewicht von Patient + Wasser
Mode of operation	Zeitspanne des Classic Line 2 Badewannenlifters und des Luftperlbads (Air Spa) zwischen Ein- und Ausschalten
UL CERTIFIED SAFETY US-CA E347873	MEDIZINISCH – ALLGEMEINE MEDIZINISCHE GERÄTE GEGEN ELEKTRISCHE SCHLÄGE, FEUER UND MECHANISCHE RISIKEN GEMÄSS ITH ANSI/AAMI ES60601-1: A1:2012, C1:2009/(R)2012 und A2:2010/(R)2012, CSA CAN/CSA-C22.2 Nr. 60601-1:14, IEC 60601-1 Fassung 3.1 (2012)
kiwa certified BRL-K14011	Holländische Sicherheitszertifikation für Wassersicherheit gemäß den Normen NEN-EN 1717, NEN 1006, KIWA Anleitung zur Bewertung von Rückflussverhinderern, Wasser-Arbeitsblätter 3.8.

Elektromagnetische Verträglichkeit

Das Produkt wurde auf Regelkonformität mit den aktuellen regulatorischen Standards in Bezug auf die Kapazität, elektromagnetische Störungen (EME) von externen Quellen zu blockieren, geprüft.

Bestimmte Maßnahmen können dazu beitragen, elektromagnetische Störungen zu verringern:

- Stellen Sie sicher, dass andere Hilfsmittel zur Patientenüberwachung und/oder auf Intensivstationen eingesetzte Hilfsmittel die anerkannten Emissionsstandards erfüllen.

WARNUNG

Das Gerät sollte nicht neben, auf oder unter anderen Geräten verwendet werden, da dies zu Funktionsbeeinträchtigungen führen kann. Ist ein Betrieb neben, unter oder auf anderen Geräten erforderlich, sollten dieses und sämtliche übrige Geräte beobachtet werden, um ihren ordnungsgemäßen Betrieb sicherzustellen.

WARNUNG

Tragbare HF-Kommunikationsgeräte (einschließlich Peripheriegeräte wie Antennenkabel und externe Antennen) dürfen in keinem geringeren Abstand als 30 cm (12 Zoll) zu Komponenten der Classic Line 2, einschließlich vom Hersteller spezifizierter Kabel, verwendet werden. Andernfalls kann es an diesem Gerät zu Funktionsbeeinträchtigungen kommen.

WARNUNG

Die Verwendung von Zubehör, Messwandlern und Kabeln, die nicht vom Hersteller dieses Gerätes spezifiziert oder bereitgestellt wurden, kann zu erhöhten elektromagnetischen Emissionen bzw. zu einer verminderten elektromagnetischen Störfestigkeit dieses Gerätes und unsachgemäßem Betrieb führen.

Vorgesehene Umgebung: Umgebung von Pflegeeinrichtungen

Ausnahmen: HF-Chirurgiegeräte und die HF-abgeschirmte Kabine eines ME-SYSTEMS zur Magnetresonanztomografie.

LEITFADEN UND HERSTELLERERKLÄRUNG – ELEKTROMAGNETISCHE EMISSIONEN (EME)		
Emissionstest	**Einhaltung der Vorgaben**	**Elektromagnetische Umgebung – Leitfaden**
HF-Emissionen CISPR 11	Gruppe 1	Dieses Gerät verwendet HF-Strahlung ausschließlich für interne Funktionen. Daher sind die HF-Emissionen sehr gering und werden wahrscheinlich keine Interferenzen mit benachbarten Elektrogeräten auslösen. Das Gerät ist für den Gebrauch in allen Einrichtungen geeignet, einschließlich in Wohnhäusern und in solchen Einrichtungen, die unmittelbar an ein öffentliches Versorgungsnetz angeschlossen sind, das auch Wohngebäude versorgt.
HF-Emissionen CISPR 11	Klasse B	
Harmonische Emissionen IEC 61000-3-2	Klasse A	
Spannungs-schwankungen/ Flickeremissionen IEC 61000-3-3	Entspricht	

LEITFADEN UND HERSTELLERERKLÄRUNG – ELEKTROMAGNETISCHE STÖRFESTIGKEIT		
Störfestigkeitstest	**IEC 60601-1-2 Prüfstufe**	**Konformitätsstufe**
Elektrostatische Entladung (ESE) EN 61000-4-2	±2 kV, ±4 kV, ±8 kV, ±15 kV Luft ±8 kV Kontakt	±2 kV, ±4 kV, ±8 kV, ±15 kV Luft ±8 kV Kontakt
Leitungsgeführte Störgrößen, induziert durch HF-Felder EN 61000-4-6	3 V bei 0,15 MHz bis 80 MHz 6 V innerhalb von ISM- und Amateurfunk-Bändern zwischen 0,15 MHz und 80 MHz 80 % AM bei 1 kHz	3 V bei 0,15 MHz bis 80 MHz 6 V innerhalb von ISM- und Amateurfunk-Bändern zwischen 0,15 MHz und 80 MHz 80 % AM bei 1 kHz
Hochfrequente elektromagnetische Felder EN 61000-4-3	Umgebung von Pflegeeinrichtungen 3 V/m 80 MHz bis 2,7 GHz 80 % AM bei 1 kHz	Umgebung von Pflegeeinrichtungen 3 V/m 80 MHz bis 2,7 GHz 80 % AM bei 1 kHz
Umgebungsfelder mobiler HF-Kommunikationsgeräte EN 61000-4-3	385 MHz – 27 V/m 450 MHz – 28 V/m 710, 745, 780 MHz – 9 V/m 810, 870, 930 MHz – 28 V/m 1720, 1845, 1970, 2450 MHz – 28 V/m 5240,5500, 5785 MHz – 9 V/m	385 MHz – 27 V/m 450 MHz – 28 V/m 710, 745, 780 MHz – 9 V/m 810, 870, 930 MHz – 28 V/m 1720, 1845, 1970, 2450 MHz – 28 V/m 5240,5500, 5785 MHz – 9 V/m
Elektrische transiente Störgrößen/ Burst EN 61000-4-4	±2 kV Wechselstromanschluss 100 kHz Wiederholfrequenz	±2 kV Wechselstromanschluss 100 kHz Wiederholfrequenz
Netzfrequenz Magnetisches Feld EN 61000-4-8	30 A/m 50 Hz oder 60 Hz	30 A/m 50 Hz
Überspannung EN 61000-4-5	±0,5 kV ±1 kV; ±2 kV, Wechselstromnetz, Leitung zu Erde ±0,5 kV ±1 kV, Wechselstromnetz, Leitung zu Leitung	±0,5 kV ±1 kV; ±2 kV, Wechselstromnetz, Leitung zu Erde ±0,5 kV ±1 kV, Wechselstromnetz, Leitung zu Leitung

LEITFADEN UND HERSTELLERERKLÄRUNG – ELEKTROMAGNETISCHE STÖRFESTIGKEIT		
Störfestigkeitstest	**IEC 60601-1-2 Prüfstufe**	**Konformitätsstufe**
Spannungseinbrüche, Kurzzeitunterbrechungen und Spannungsschwankungen in Stromversorgungs- und Einspeiseleitungen gemäß EN 61000-4-11	0 % UT; 0,5 Zyklus Bei 0°, 45°, 90°, 135°, 180°, 225°, 270° und 315° 0 % UT; 1 Zyklus und 70 % UT; 25/30 Zyklen Einphasig: bei 0° 0 % UT; 250/300 Zyklen	0 % UT; 0,5 Zyklus Bei 0°, 45°, 90°, 135°, 180°, 225°, 270° und 315° 0 % UT; 1 Zyklus und 70 % UT; 25/30 Zyklen Einphasig: bei 0° 0 % UT; 250/300 Zyklen
Nähe zu magnetischen Feldern EN 61000-4-39	134,2 kHz – 65 A/m 13,56 MHz – 7,5 A/m	134,2 kHz – 65 A/m 13,56 MHz – 7,5 A/m
Hinweis: UT ist die Wechselstromspannung vor der Anwendung der Teststufe.		

Teile und Zubehör

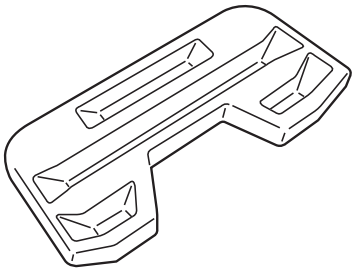	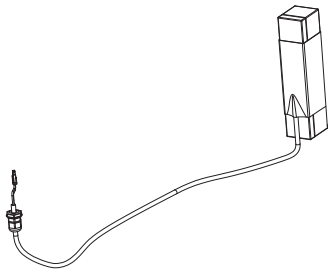
Fußstütze 18100-003	Akku-Set AH1036022
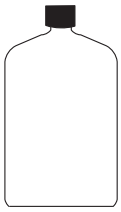	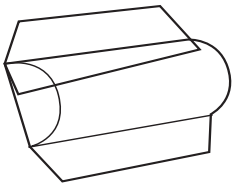
Desinfektionsmittel erhalten Sie von Ihrer Arjo-Vertretung vor Ort	Kissen 8331457-03

Absichtlich frei gelassen

AUSTRALIA
Arjo Australia
Building B, Level 3
11 Talavera Road
Macquarie Park, NSW, 2113,
Australia
Phone: 1800 072 040

BELGIQUE / BELGIË
Arjo Belgium
Evenbroekveld 16
9420 Erpe-Mere
Phone: +32 (0) 53 60 73 80
Fax: +32 (0) 53 60 73 81
E-mail: info.belgium@arjo.com

BRASIL
Arjo Brasil Equipamentos Médicos Ltda
Rua Marina Ciufuli Zanfelice, 329 PB02
Galpão - Lapa
São Paulo – SP – Brasil
CEP: 05040-000
Phone: 55-11-3588-5088
E-mail: vendas.latam@arjo.com
E-mail: servicios.latam@arjo.com

CANADA
Arjo Canada Inc.
90 Matheson Boulevard West
Suite 350
CA-MISSISSAUGA, ON, L5R 3R3
Tel/Tél: +1 (905) 238-7880
Free: +1 (800) 665-4831
Fax: +1 (905) 238-7881
E-mail: info.canada@arjo.com

ČESKÁ REPUBLIKA
Arjo Czech Republic s.r.o.
Na Strzi 1702/65
140 00 Praha
Czech Republic
Phone No: +420225092307
E-mail: info.cz@arjo.com

DANMARK
Arjo A/S
Vassingerødvej 52
DK-3540 LYNGE
Tel: +45 49 13 84 86
Fax: +45 49 13 84 87
E-mail: dk_kundeservice@arjo.com

DEUTSCHLAND
Arjo GmbH
Peter-Sander-Strasse 10
DE-55252 MAINZ-KASTEL
Tel: +49 (0) 6134 186 0
Fax: +49 (0) 6134 186 160
E-mail: info-de@arjo.com

ESPAÑA
ARJO IBERIA S.L.
Poligono Can Salvatella
c/ Cabanyes 1-7
08210 Barberà del Valles
Barcelona - Spain
Telefono 1: +34 900 921 850
Telefono 2: +34 931 315 999

FRANCE
Arjo SAS
2 Avenue Alcide de Gasperi
CS 70133
FR-59436 RONCQ CEDEX
Tél: +33 (0) 3 20 28 13 13
Fax: +33 (0) 3 20 28 13 14
E-mail: info.france@arjo.com

HONG KONG
Arjo Hong Kong Limited
Room 411-414, 4/F, Manhattan Centre,
8 Kwai Cheong Road, Kwai Chung, N.T.,
HONG KONG
Tel: +852 2960 7600
Fax: +852 2960 1711

ITALIA
Arjo Italia S.p.A.
Via Giacomo Peroni 400-402
IT-00131 ROMA
Tel: +39 (0) 6 87426211
Fax: +39 (0) 6 87426222
E-mail: Italy.promo@arjo.com

MIDDLE EAST
Arjo Middle East FZ-LLC
Office 908, 9th Floor,
HQ Building,North Tower,
Dubai Science Park,
Al Barsha South
P.O. Box 11488, Dubai,
United Arab Emirates
Direct +971 487 48053
Fax +971 487 48072
Email: Info.ME@arjo.com

NEDERLAND
Arjo Nederland BV
Biezenwei 21
4004 MB TIEL
Postbus 6116
4000 HC TIEL
Tel: +31 (0) 344 64 08 00
Fax: +31 (0) 344 64 08 85
E-mail: info.nl@arjo.com

NEW ZEALAND
Arjo Ltd
34 Vestey Drive
Mount Wellington
NZ-AUCKLAND 1060
Tel: +64 (0) 9 573 5344
Free Call: 0800 000 151
Fax: +64 (0) 9 573 5384
E-mail: nz.info@Arjo.com

NORGE
Arjo Norway AS
Olaf Helsets vei 5
N-0694 OSLO
Tel: +47 22 08 00 50
Faks: +47 22 08 00 51
E-mail: no.kundeservice@arjo.com

ÖSTERREICH
Arjo Austria GmbH
Lemböckgasse 49 / Stiege A / 4.OG
A-1230 Wien
Tel: +43 1 8 66 56
Fax: +43 1 866 56 7000

POLSKA
Arjo Polska Sp. z o.o.
ul. Ks Piotra Wawrzyniaka 2
PL-62-052 KOMORNIKI (Poznań)
Tel: +48 691 119 999
E-mail: arjo@arjo.com

PORTUGAL
Arjo em Portugal
MAQUET Portugal, Lda.
(Distribudor Exclusivo)
Rua Poeta Bocage n.º 2 - 2G
PT-1600-233 Lisboa
Tel: +351 214 189 815
Fax: +351 214 177 413
E-mail: Portugal@arjo.com

SUISSE / SCHWEIZ
Arjo Switzerland AG
Fabrikstrasse 8
Postfach
CH-4614 HÄGENDORF
Tél/Tel: +41 (0) 61 337 97 77
Fax: +41 (0) 61 311 97 42

SUOMI
Arjo Scandinavia AB
Riihitontuntie 7 C
02200 Espoo
Finland
Puh: +358 9 6824 1260
E-mail: Asiakaspalvelu.finland@arjo.com

SVERIGE
Arjo International HQ
Hans Michelsensgatan 10
SE-211 20 MALMÖ
Tel: +46 (0) 10 494 7760
Fax: +46 (0) 10 494 7761
E-mail: kundservice@arjo.com

UNITED KINGDOM
Arjo UK and Ireland
Houghton Hall Park
Houghton Regis
UK-DUNSTABLE LU5 5XF
Tel: +44 (0) 1582 745 700
Fax: +44 (0) 1582 745 745
E-mail: sales.admin@arjo.com

USA
Arjo Inc.
2349 W Lake Street Suite 250
US-Addison, IL 60101
Tel: +1 (630) 307-2756
Free: +1 (800) 323-1245
Fax: +1 (630) 307 6195
E-mail: us.info@arjo.com

JAPAN
Arjo Japan K.K.
東京都港区虎ノ門三丁目7 番8 号
ランディック第2 虎ノ門ビル9 階
Tel: +81 (0)3-6435-6401
Fax: +81 (0)3-6435-6402
E-mail: info.japan@arjo.com

At Arjo, we believe that empowering movement within healthcare environments is essential to quality care. Our products and solutions are designed to promote a safe and dignified experience through patient handling, medical beds, personal hygiene, disinfection, diagnostics, and the prevention of pressure injuries and venous thromboembolism. With over 6500 people worldwide and 65 years caring for patients and healthcare professionals, we are committed to driving healthier outcomes for people facing mobility challenges.

ArjoHuntleigh AB
Hans Michelsensgatan 10
211 20 Malmö, Sweden
www.arjo.com

CE
2797