GEBRUIKSAANWIJZING

Classic Line 2

04.ACL.00_5NL • 05/2023

arjo
EMPOWERING MOVEMENT

WAARSCHUWING

Lees altijd de gebruiksaanwijzing en bijbehorende documenten voordat u het product gaat gebruiken, om letsel te voorkomen.

Ontwerpbeleid en copyright
® en ™ zijn handelsmerken van de Arjo-bedrijvengroep.
© Arjo 2023.
Omdat ons beleid voortdurend in ontwikkeling is, behouden wij ons het recht voor om ontwerpen zonder voorafgaande kennisgeving te wijzigen. Het is zonder de toestemming van Arjo niet toegestaan de inhoud van deze publicatie geheel of gedeeltelijk te kopiëren.

Inhoud

Voorwoord 5

Beoogd gebruik 7

Veiligheidsinstructies 8

Voorbereiding 10

Onderdelen 12

Productbeschrijving 14

Bedieningspaneel 14

LED-indicaties 14

Functievergrendeling AAN/UIT 14

De Classic Line 2 badkuip omhoog- of omlaagbrengen 15

Bedieningsknop watertemperatuur 15

Badkuip vullen 15

Douche AAN/UIT 16

Temperatuurdisplay 16

Heetwaterbescherming 16

Air Spa-systeem (optioneel) 17

Desinfectieknop (optioneel) 18

Badkuip 18

Desinfectie-eenheid (optioneel) 18

Desinfectiesproeier 19

Automatische spoelfunctie 19

Afvoerregelaar 20

Noodstopfunctie 20

Handgrepen 20

Voetensteun 21

Kussen 21

Noodstopdaling (optioneel) 21

Toegestane combinaties 22

Voorbereidingen voor het baden van een zorgvrager 23

Zorgvrager baden met badliftstoel 24

Zorgvrager baden met badliftwagen 30

Reiniging en desinfectie 34

Flacon met desinfectiemiddel vervangen (badkuip met desinfectie-eenheid) 36

Reinigen en desinfecteren met een spuitflacon 38

Reinigen en desinfecteren met desinfectie-eenheid 41

Verzorging en preventief onderhoud 46

Problemen oplossen 50
Alarmen en geluidsignalen 51
Technische specificaties 52
Etiketten 56
Elektromagnetische compatibiliteit 58
Onderdelen en accessoires 61

Voorwoord

Hartelijk dank voor de aanschaf van dit Arjo hulpmiddel

Contactinformatie

Voor vragen over dit product, leveringen, onderhoud of extra informatie over Arjo-producten en service, kunt u contact opnemen met Arjo of onze website bezoeken op www.arjo.com/nl-nl.

Zorg dat u de gebruiksaanwijzing hebt gelezen en volledig hebt begrepen voordat u de Classic Line 2™ badkuip gaat gebruiken

De informatie in deze gebruiksaanwijzing is nodig voor correct gebruik en onderhoud van dit hulpmiddel. Deze helpt u om het hulpmiddel optimaal te laten werken. De informatie in deze gebruiksaanwijzing is van belang voor uw eigen veiligheid. Zorg daarom dat u deze hebt gelezen en begrepen, om mogelijk letsel te voorkomen. Niet-geautoriseerde wijzigingen aan Arjo hulpmiddelen kunnen de veiligheid aantasten. Arjo is niet verantwoordelijk voor ongelukken, incidenten of onvoldoende prestaties van apparatuur ten gevolge van ongeoorloofde aanpassingen aan haar producten.

Service en ondersteuning

Laat regelmatig een onderhoudsbeurt aan uw Classic Line 2 badkuip uitvoeren om de veiligheid en juiste werking van uw hulpmiddel te waarborgen. Zie hoofdstuk “Verzorging en preventief onderhoud” op pagina 46.

Neem voor meer informatie contact op met Arjo. Wij bieden uitgebreide ondersteunings- en service-programma's. Hiermee worden de veiligheid, betrouwbaarheid en waarde van uw hulpmiddel op de lange termijn gewaarborgd. Neem contact op met Arjo voor reserveonderdelen. Contactgegevens vindt u op de laatste pagina van deze gebruiksaanwijzing.

Ernstig incident

Als er een ernstig incident optreedt, gerelateerd aan dit medische hulpmiddel, dat invloed heeft op de zorgverlener of de zorgvrager, dan moet de zorgverlener of de zorgvrager het incident melden aan Arjo. In de Europese Unie moet de zorgverlener het incident bovendien melden aan de bevoegde autoriteit in de lidstaat waarin hij of zij zich bevindt.

Definities in deze gebruiksaanwijzing

⚠ **WAARSCHUWING**	Waarschuwing betekent: Veiligheidswaarschuwing. Als u deze waarschuwing niet begrijpt of niet opvolgt, kan dat leiden tot lichamelijk letsel bij uzelf of anderen.
LET OP	Let op betekent: Het niet opvolgen van deze voorschriften kan leiden tot schade aan het hulpmiddel of aan delen hiervan.
OPMERKING	Opmerking betekent: Dit is belangrijke informatie voor een correct gebruik van dit product.

Opzettelijk leeg gelaten

Beoogd gebruik

De Classic Line 2 is bedoeld voor geassisteerd baden en douchen van afhankelijke zorgvragers in ziekenhuizen en andere zorginstellingen.

Het baden moet worden begeleid door getrainde zorgverleners met adequate kennis van de zorgomgeving en de daar gangbare praktijk en procedures en volgens de richtlijnen in de gebruiksaanwijzing. De transfer naar de badkuip moet worden uitgevoerd met een geschikt transferhulpmiddel.

De badkuip moet worden gedesinfecteerd volgens de instructies in de gebruiksaanwijzing.

Gebruik het Classic Line 2-bad uitsluitend voor de doeleinden die worden gespecificeerd in deze gebruiksaanwijzing.
Elk ander gebruik is verboden.

Beoordeling van de zorgvrager

Wij adviseren zorginstellingen standaardbeoordelingsprocedures op te stellen.

Vóór gebruik moet de zorgverlener iedere zorgvrager beoordelen op basis van onderstaande criteria:

- Het gewicht van de zorgvrager en het gewicht van het water mogen samen niet meer bedragen dan de veilige tilbelasting (SWL) van de badkuip – 415 kg (882 lb).
- Het gewicht van de zorgvrager mag niet hoger zijn dan 182 kg (401 lb).
- Alle zorgvragers, van actief en beperkt actief (die bijvoorbeeld nog wel zelfstandig op de rand van een bed of toilet kunnen zitten en zichzelf kunnen ondersteunen) tot volledig passief (bedlegerig) kunnen het bad gebruiken. Er dient een geschikt transferhulpmiddel te worden gebruikt.

Als een zorgvrager niet aan deze criteria voldoet, moet een alternatief hulpmiddel of systeem worden gebruikt.

Indicatie voor gebruik

Het Classic Line 2-bad kan worden gebruikt ter verlichting van of compensatie voor letsel of beperkingen die in verband worden gebracht met afhankelijke zorgvragers met verminderde mobiliteit.

Installatievereisten

De apparatuur mag uitsluitend worden gebruikt voor de bovenstaande doeleinden en moet worden geïnstalleerd volgens de Montage- en installatie-instructies. Hiervan mag alleen worden afgeweken als de plaatselijke wetgeving dat voorschrijft.

Verwachte levensduur

Tenzij anders vermeld bedraagt de verwachte levensduur van dit product tien (10) jaar, op voorwaarde dat het vereiste preventieve onderhoud plaatsvindt zoals aangegeven in het hoofdstuk Verzorging en preventief onderhoud, de montage- en installatie-instructies en de onderdelenlijst.

Veiligheidsinstructies

WAARSCHUWING

Om vallen van zorgvragers te voorkomen, moet u ervoor zorgen dat de zorgvrager is gepositioneerd zoals aangegeven in deze gebruiksaanwijzing.

WAARSCHUWING

Gebruik het hulpmiddel nooit in een zuurstofrijke omgeving, in de nabijheid van een warmtebron of ontvlambare anesthesiegassen om explosie of brand te voorkomen.

WAARSCHUWING

Om elektrische schokken te vermijden, mag u nooit andere elektrische apparatuur in de buurt van dit hulpmiddel gebruiken, afgezien van de in de gebruiksaanwijzing vermelde hulpmiddelen.

WAARSCHUWING

Verwijder alle mogelijke obstakels, zodat de benen of voeten van de zorgvrager of zorgverlener niet bekneld raken.

WAARSCHUWING

Laat de zorgvrager nooit alleen achter, om letsel of verdrinking te voorkomen.

WAARSCHUWING

Zorg ervoor dat het haar, de armen en voeten van de zorgvrager dicht bij zijn lichaam blijven en gebruik bij elke beweging de speciale handgrepen, zodat er geen lichaamsdelen van de zorgvrager bekneld kunnen raken.

WAARSCHUWING

Desinfecteer altijd volgens de instructies voor desinfectie in deze gebruiksaanwijzing, om kruisbesmetting te voorkomen.

WAARSCHUWING

Voorkom dat het hulpmiddel kantelt en de zorgvrager valt, door het hulpmiddel niet te gebruiken op vloeren met afvoergoten, gaten of een hellingsgraad van meer dan 1:50 (1,15°).

WAARSCHUWING

Draag tijdens het reinigings- en desinfectieproces altijd een veiligheidsbril en beschermende handschoenen, om beschadiging van ogen of huid te voorkomen. Bij contact spoelen met veel water. Als ogen of huid geïrriteerd raken, contact opnemen met een arts. Raadpleeg altijd het veiligheidsinformatieblad voor het betreffende desinfectiemiddel.

WAARSCHUWING

Controleer altijd de watertemperatuur met de blote hand voordat u de waterstraal op de zorgvrager richt, om verbranding te voorkomen. Gebruik geen handschoenen want deze kunnen zodanig isoleren dat u de watertemperatuur onjuist beoordeelt. Richt de waterstraal van de zorgvrager af.

WAARSCHUWING

Om elektrische schokken te vermijden moet u zorgen dat het hulpmiddel wordt aangesloten op:

- **Continu ingeschakelde netvoeding met aardaansluiting**
- **Afzonderlijke zekering en aardlekschakelaar**
- **Een hoofdschakelaar voor onderbreking van de netvoeding**

Alle installaties moeten worden uitgevoerd overeenkomstig de plaatselijke wet- en regelgeving.

WAARSCHUWING

Plaats uw handen of andere lichaamsdelen nooit onder de badkuip wanneer u die hoger of lager zet, om beknelling te voorkomen.

OPMERKING

Alle installatiewerkzaamheden voor afvoer, waterleidingen en elektriciteit moeten worden uitgevoerd door gekwalificeerd personeel, in overeenstemming met de montage- en installatie-instructies en de plaatselijke en nationale voorschriften.

OPMERKING

Er moet een medische beoordeling van de zorgvrager worden uitgevoerd om te bepalen of de zorgvrager dit hulpmiddel kan gebruiken.

Voorbereiding

Voorbereiding van de locatie

De vloer en wanden van de beoogde locatie moeten worden afgewerkt voordat de Classic Line 2 badkuip wordt geïnstalleerd. Zie de instructies in het document ter voorbereiding van de installatie in een ruimte.

Stappen voor het eerste gebruik

(8 stappen)

1. Controleer of de Classic Line 2 badkuip is geïnstalleerd volgens de montage- en installatie-instructies.
2. Controleer of alle onderdelen van het hulpmiddel zijn meegeleverd. Zie hiervoor hoofdstuk Onderdelen op pagina 12. Gebruik het hulpmiddel NIET als er een onderdeel ontbreekt of is beschadigd.
3. Lees de gebruiksaanwijzing.
4. Voer een functietest uit volgens het hoofdstuk Verzorging en preventief onderhoud op pagina 46.
5. Desinfecteer het product zoals aangegeven in het hoofdstuk Reiniging en desinfectie op pagina 34.
6. Wijs een plek aan waar de gebruiksaanwijzing moet worden bewaard, zodat ze altijd eenvoudig beschikbaar is.
7. **WAARSCHUWING**

   Om verbranding te voorkomen, moet u ervoor zorgen dat de mengkraan gekalibreerd is. Ga na of de verantwoordelijke organisatie een kalibratieschema heeft geïmplementeerd.

   Verzeker u ervan dat de thermostatische mengkraan door een technicus van Arjo of ander bevoegd personeel is gekalibreerd volgens de montage- en installatie-instructies.
8. Zorg dat u een reddingsplan hebt opgesteld voor noodgevallen die de zorgvrager betreffen.

Stappen voor elk gebruik

(4 stappen)

1. Controleer of alle onderdelen op hun plek zitten Zie hiervoor hoofdstuk Onderdelen op pagina 12.
2. Controleer de Classic Line 2 badkuip en de accessoires op schade.
3. Gebruik het hulpmiddel NIET als er een onderdeel ontbreekt of is beschadigd.
4.

WAARSCHUWING

Desinfecteer altijd volgens de instructies voor desinfectie in deze gebruiksaanwijzing, om kruisbesmetting te voorkomen.

Verzeker u er voor elk gebruik voor dat de Classic Line 2 badkuip is gereinigd en gedesinfecteerd volgens de instructies in het hoofdstuk Reiniging en desinfectie op pagina 34.

OPMERKING

Neem bij vragen contact op met Arjo voor ondersteuning en service. De contactgegevens (Arjo-adressen) vindt u op de laatste pagina van deze gebruiksaanwijzing.

Onderdelen

Badkuip

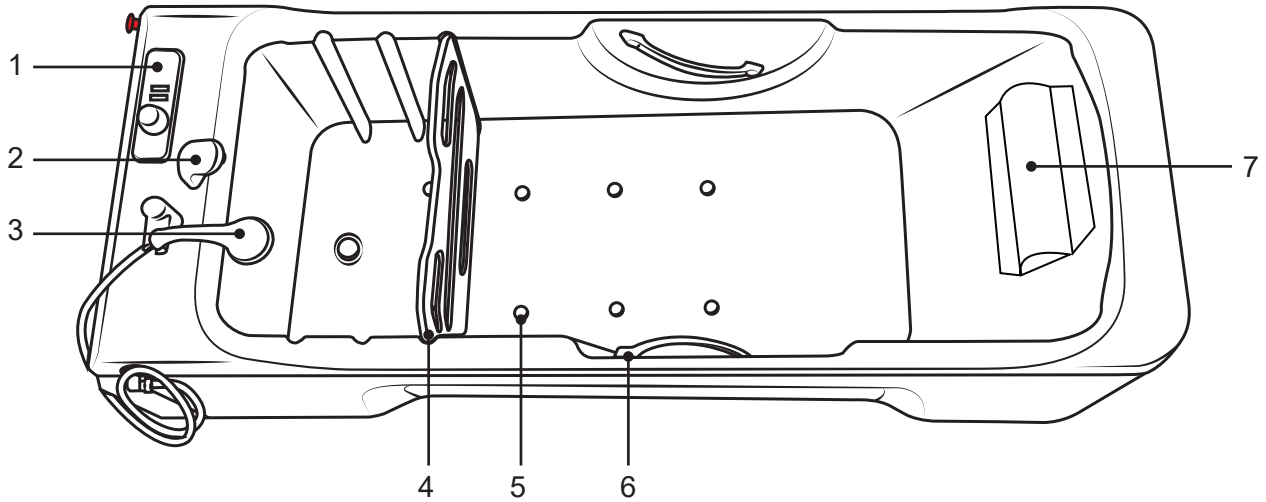

1. Bedieningspaneel
2. Vulopening
3. Douchehandgreep met houder
4. Voetensteun
5. Sproeiers Air Spa-systeem (optioneel)
6. Handgrepen
7. Kussen

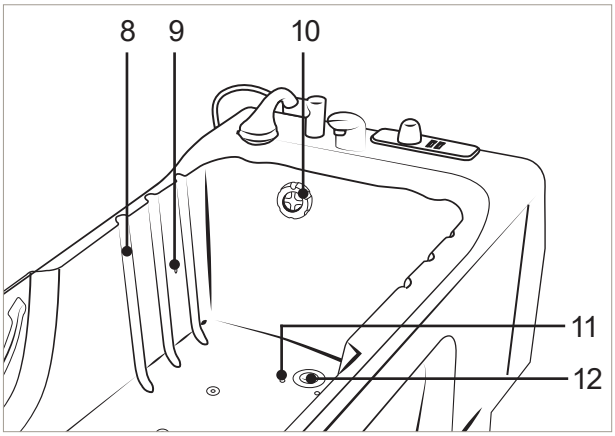

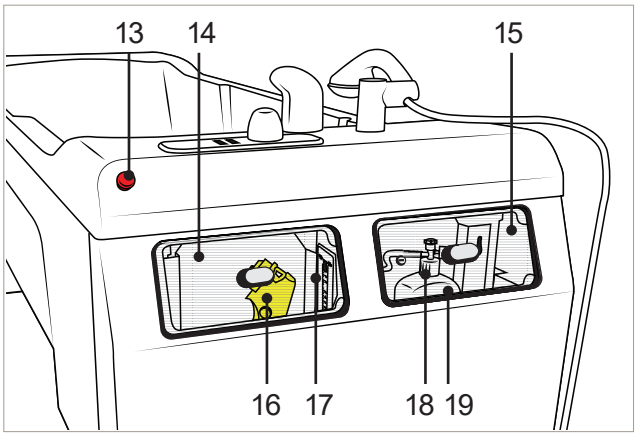

8. Voetensteungleuven
9. Sensor voor automatisch vullen
10. Afvoerregelaar (met overloop)
11. Watertemperatuursensor
12. Afvoerstop

13. Noodstopknop

Geïntegreerde desinfectie-eenheid (optioneel)

14. Klep A
15. Klep B met slot (inclusief 2 sleutels)

(Kleppen alleen inbegrepen in combinatie met disinfectie-eenheid.)

16. Desinfectiesproeier
17. Flowmeter
18. Zuigdop flacon
19. Flacon met desinfectiemiddel

Bedieningspaneel

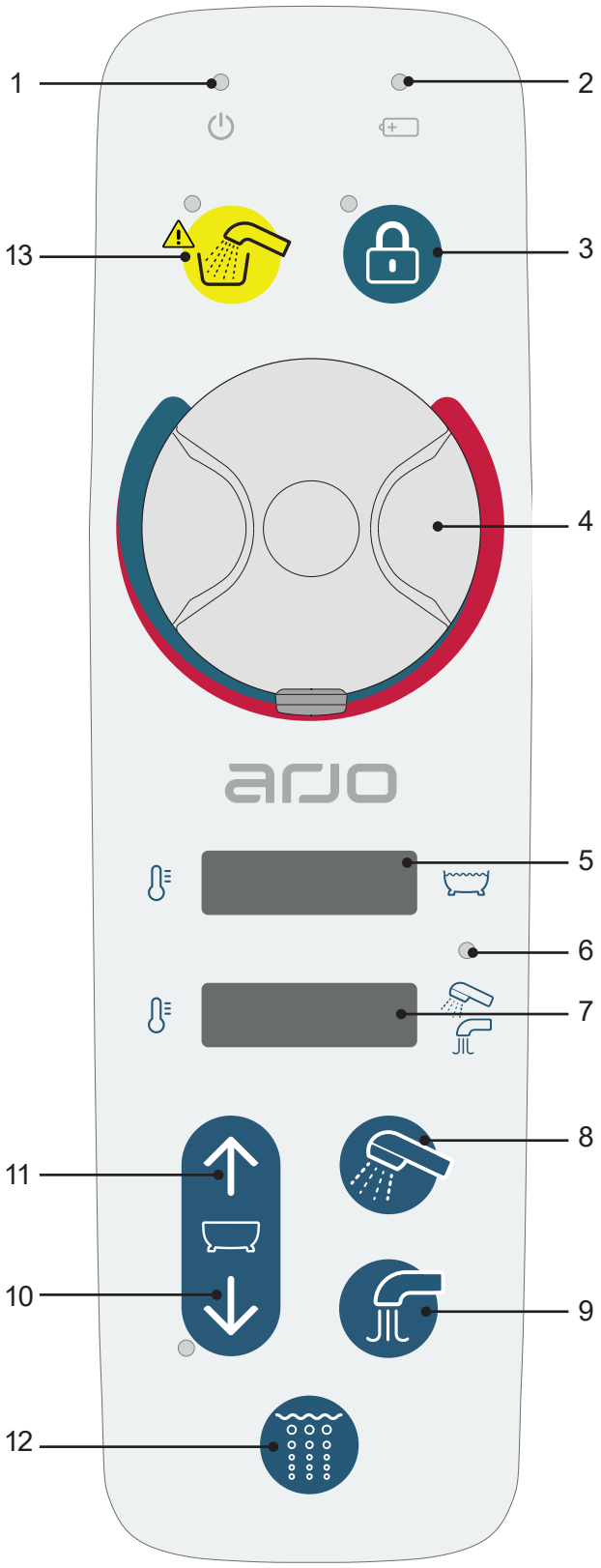

1. LED-indicator netvoeding
2. LED-indicator accu (accu optioneel)
3. Functievergrendeling AAN/UIT
4. Bedieningsknop watertemperatuur
5. Temperatuurdisplay – badwater
6. LED-indicator heetwaterbescherming
7. Temperatuurdisplay – vullen/douche
8. Douche AAN/UIT
9. Badkuip vullen AAN/UIT
10. Badkuip omlaag
11. Badkuip omhoog
12. Air Spa-systeem AAN/intensiteit/UIT (optioneel)
13. Desinfectie AAN/UIT (optioneel)

Productbeschrijving

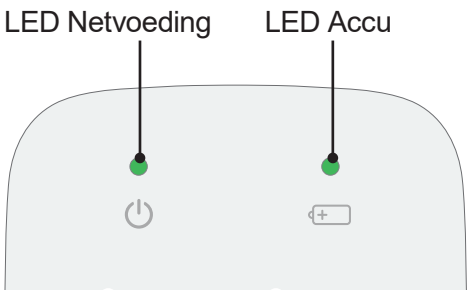

Afbeelding 1

Bedieningspaneel

LED-indicaties

Zie Afbeelding 1.

LED Netvoeding

- Geen LED, netvoeding uit
- Groene LED, netvoeding aan

LED Accu

- Groene LED, accu OK
- Groene LED knippert, accu wordt geladen
- Gele LED, accu bijna leeg
- Geen LED, accu moet worden vervangen of is losgekoppeld. Er is geen bediening mogelijk.

Accu optioneel.

Als de accu tijdens een stroomstoring niet werkt (geen LED-indicatie netvoeding), neem dan contact op met Arjo.

De accu moet regelmatig door bevoegd personeel worden gecontroleerd; zie het hoofdstuk Verzorging en preventief onderhoud op pagina 46.

Afbeelding 2

Functievergrendeling AAN/UIT

Zie Afbeelding 2.

Houd de knop Functievergrendeling AAN/UIT 3 seconden ingedrukt om alle knoppen op het bedieningspaneel uit te schakelen, om onbedoelde activering van de functies te voorkomen. Een geactiveerde Functievergrendeling AAN wordt aangegeven met een gele LED.

Druk de knop Functievergrendeling in en houd die opnieuw 3 seconden ingedrukt om alle functies weer in te schakelen.

Afbeelding 3

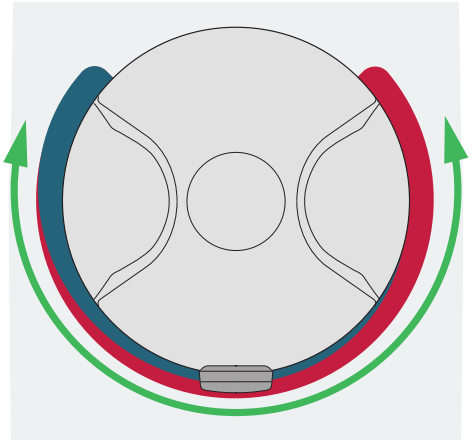

Afbeelding 4

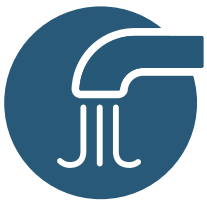

Afbeelding 5

De Classic Line 2 badkuip omhoog- of omlaagbrengen

Zie Afbeelding 3.

WAARSCHUWING

Voorkom dat het apparaat tijdens gebruik kantelt, door andere hulpmiddelen in de buurt niet omhoog of omlaag te brengen en rekening te houden met vaste voorwerpen wanneer u de badkuip omhoog- of omlaagbrengt.

Houd de knop Badkuip omhoog ingedrukt om de Classic Line 2 badkuip omhoog te brengen.

Houd de knop Badkuip omlaag ingedrukt om de Classic Line 2 badkuip omlaag te brengen.

Bedieningsknop watertemperatuur

Zie Afbeelding 4.

De watertemperatuur aanpassen:

- draai rechtsom voor kouder water;
- draai linksom voor warmer water.

Badkuip vullen

Zie Afbeelding 5.

Activeer het vullen van de Classic Line 2 badkuip door op de knop Badkuip vullen AAN/UIT te drukken.

De Classic Line 2 badkuip is uitgerust met een functie voor automatisch vullen, waarbij de badkuip wordt gevuld tot het niveau van de sensor voor automatisch vullen.

Zodra het vulniveau is bereikt, wordt het vullen automatisch gestopt.

Druk opnieuw op de knop Badkuip vullen AAN/UIT om nog eens 1 minuut bij te vullen.

Druk op eender welke moment op de knop Badkuip vullen AAN/UIT om de watertoevoer te stoppen.

Afbeelding 6

Douche AAN/UIT

Zie Afbeelding 6.

Druk op de knop Douche AAN/UIT om de douche te activeren.

Schakel uit door opnieuw op de knop Douche AAN/UIT te drukken.

U kunt de temperatuur van het douchewater aanpassen via de Bedieningsknop watertemperatuur.

OPMERKING

Plaats de douchehandgreep altijd in de houder met de kop naar de bodem van de badkuip gericht, om te voorkomen dat er tijdens de automatische spoelfunctie water buiten de badkuip wordt gesproeid.

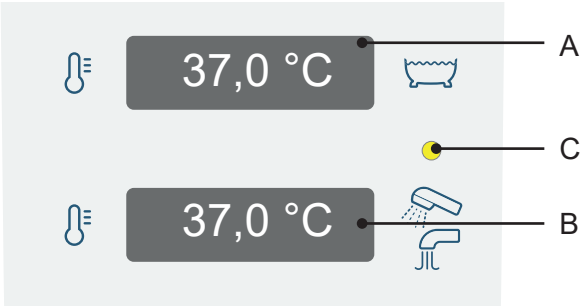

Afbeelding 7

Temperatuurdisplay

Zie Afbeelding 7.

Er zijn twee temperatuurdisplays.

- Het bovenste display (A) geeft de watertemperatuur in de Classic Line 2 badkuip aan.
- Het onderste display (B) geeft de watertemperatuur aan voor het vullen van de Classic Line 2 badkuip of voor de douche.

Heetwaterbescherming

Zie Afbeelding 7.

De Classic Line 2 badkuip is uitgerust met een heetwaterbescherming die de watertoevoer automatisch afsluit als er een gevaarlijk temperatuurniveau wordt gedetecteerd van 45 °C of hoger. De watertoevoer wordt eerder afgesloten als de temperatuur van het inkomende water hoger is. Wanneer de bescherming wordt geactiveerd, gaat de LED-indicator (C) tussen de displays geel knipperen, de temperatuurdisplay gaat knipperen en er klinkt een pieptoon.

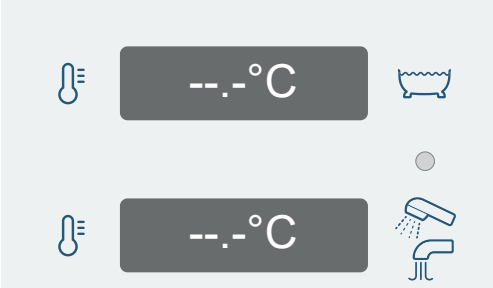

Afbeelding 8

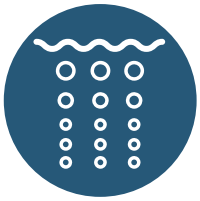

Afbeelding 9

Heetwaterbescherming werkt niet

Zie Afbeelding 8.

Als Heetwaterbescherming niet werkt, wordt er geen temperatuur op het display getoond. Neem contact op met een onderhoudstechnicus van Arjo.

Air Spa-systeem (optioneel)

Zie Afbeelding 9.

De Classic Line 2 badkuip met Air Spa-systeem geeft een mild masserend gevoel dat bedoeld is om ontspanning te bevorderen en een aangename, zintuiglijke ervaring te bieden.

Het massage-effect wordt bereikt doordat er belletjes in het water van de Classic Line 2 badkuip worden geblazen.

Het Air Spa-systeem heeft twee intensiteitsniveaus.

OPMERKING

De aanbevolen maximale behandelingsduur met het Air Spa-systeem is 15 minuten.

Het Air Spa-systeem gebruiken (3 stappen)

Zie Afbeelding 9.

1. Druk op de knop Air Spa systeem AAN/intensiteit/UIT op het bedieningspaneel, waarna de lucht met de laagste intensiteit wordt ingeblazen.
2. Druk opnieuw op de knop om de intensiteit te verhogen naar het maximumniveau.
3. Duw opnieuw op de knop om uit te schakelen.

Het Air Spa-systeem schakelt na 30 minuten automatisch uit.

OPMERKING

Het Air Spa-systeem gebruiken met zeep kan buitensporige schuimvorming veroorzaken.

Afbeelding 10

Desinfectieknop (optioneel)

Zie Afbeelding 10.

Houd de knop Desinfectie AAN/UIT 5 seconden ingedrukt om de desinfectie-eenheid te activeren.

De LED-indicator (A) gaat branden wanneer de desinfectiefunctie is geactiveerd.

Wanneer het niveau van het desinfectiemiddel laag is, knippert de LED-indicator groen en klinkt er gedurende 5 seconden een alarm.

De desinfectiefunctie wordt uitgeschakeld als er water in de Classic Line 2 badkuip staat of als er een andere functie wordt geactiveerd.

OPMERKING

De desinfectie van het Air Spa-systeem start automatisch wanneer de knop Desinfectie AAN/UIT wordt ingedrukt.

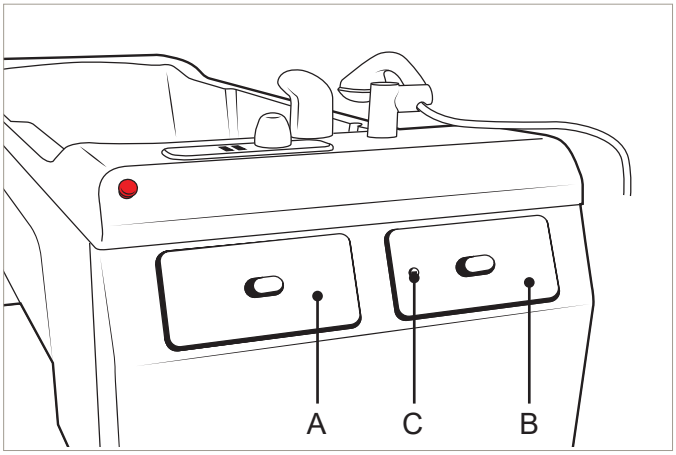

Afbeelding 11

Badkuip

Desinfectie-eenheid (optioneel)

Zie Afbeelding 11.

WAARSCHUWING

Desinfecteer altijd volgens de instructies voor desinfectie in deze gebruiksaanwijzing, om kruisbesmetting te voorkomen.

De desinfectie-eenheid bevindt zich aan het voeteneinde, achter de twee kleppen (A en B).

Zie Afbeelding 12.

De desinfectiesproeier (D) en de flowmeter (E) bevinden zich achter de klep (A) die zich het dichtst bij de noodstopknop bevindt. De flowmeter geeft de mengverhouding van het desinfectiemiddel aan.

De flacon met desinfectiemiddel (F) bevindt zich achter de klep (B) die voorzien is van een slot (C).

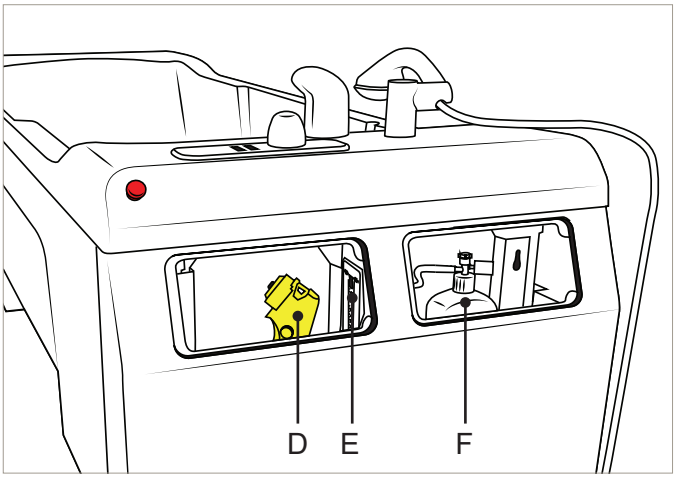

Afbeelding 12

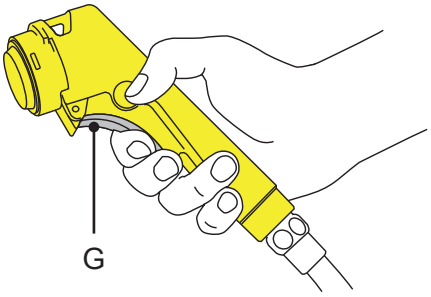

Afbeelding 13

Desinfectiesproeier

Zie Afbeelding 13.

De desinfectiesproeier is voorzien van een handbediening (G) om lekkage te beperken en de toevoer te optimaliseren.

- Druk de handbediening op de sproeier in om te sproeien.
- Houd de handbediening ingedrukt voor een constante toevoer.

Automatische spoelfunctie

De Classic Line 2 badkuip is uitgerust met een automatische spoelfunctie die stilstaand water in het watersysteem voorkomt.

De automatische spoelfunctie start 30 uur na het laatste gebruik van de Classic Line 2 badkuip en vervolgens elke 24 uur als de Classic Line 2 badkuip niet wordt gebruikt.

OPMERKING

De automatische spoelfunctie spoelt zowel de vulopening als de douchehandgreep door. Zorg dat de afvoer open is.

OPMERKING

Plaats de douchehandgreep altijd in de houder met de kop naar de bodem van de badkuip gericht, om te voorkomen dat er tijdens de automatische spoelfunctie water op de vloer wordt gesproeid.

OPMERKING

Laat de badkuip niet met de noodstop ingedrukt achter. Daardoor schakelt u namelijk de automatische spoelfunctie uit.

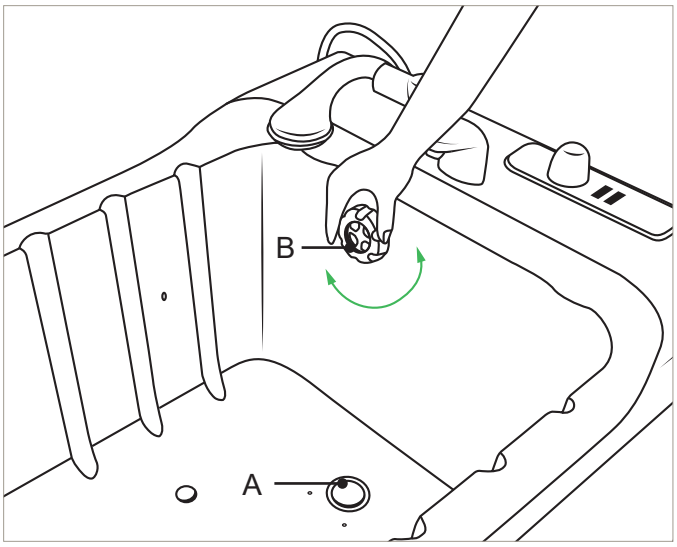

Afbeelding 14

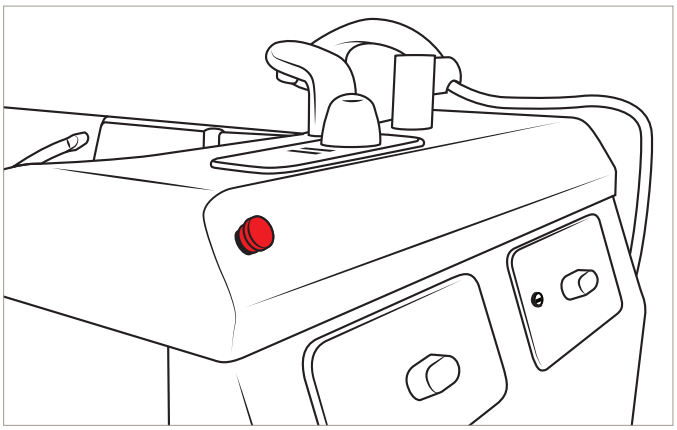

Afbeelding 15

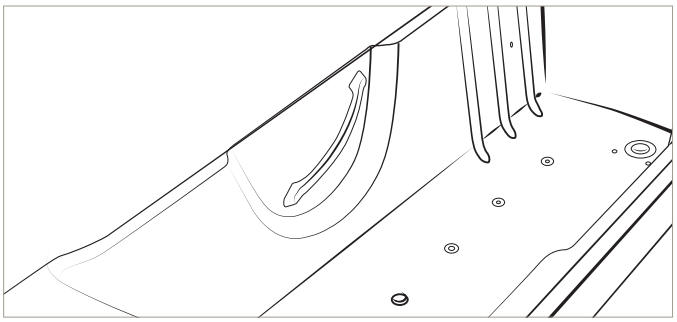

Afbeelding 16

Afvoerregelaar

Zie Afbeelding 14.

Open en sluit de afvoerstop (A) door aan de afvoerregelaar (B) in de Classic Line 2 badkuip te draaien.

Openen – rechtsom

Sluiten – linksom

De afvoerregelaar is voorzien van een ingebouwde overloop.

Noodstopfunctie

Zie Afbeelding 15.

In noodgevallen kunnen alle functies worden gestopt door de rode noodstopknop in te drukken.

Gebruik de noodstopknop niet als AAN/UIT-knop, omdat de automatische spoelfunctie daardoor wordt uitgeschakeld.

Om de noodstopfunctie te resetten, draait u de rode noodstopknop rechtsom totdat die naar buiten springt.

OPMERKING

Laat de badkuip niet met de noodstop ingedrukt achter. Daardoor schakelt u namelijk de automatische spoelfunctie uit.

Handgrepen

Zie Afbeelding 16.

Handgrepen bieden de zorgvrager extra ondersteuning tijdens de badroutine.

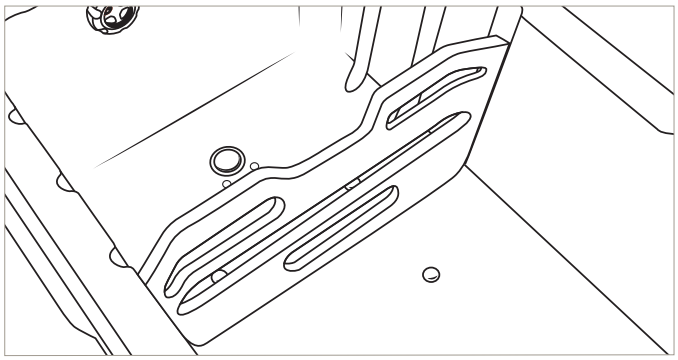

Afbeelding 17

Voetensteun

Zie Afbeelding 17.

Er zijn drie gleuven in de Classic Line 2 badkuip om de positie van de voetensteun aan te passen, zodat zorgvragers van elke lengte comfortabel in de Classic Line 2 badkuip kunnen zitten en niet makkelijk kunnen wegglijden.

De voetensteun gebruiken: plaats de voetensteun van bovenaf in de gleuf en druk hem omlaag.

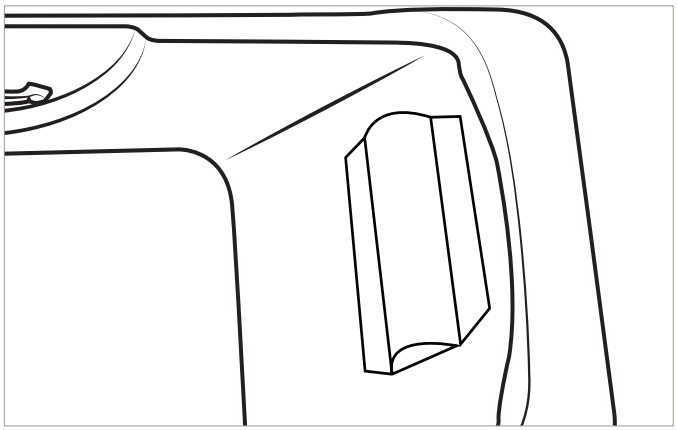

Afbeelding 18

Kussen

Zie Afbeelding 18.

Het kussen is verstelbaar en is bevestigd aan de badkuip met de zuignappen aan de achterzijde van het kussen.

- Natte zuignappen zorgen voor een betere grip.
- Plaats het kussen in een zo aangenaam en ondersteund mogelijke positie voor de zorgvrager.

Noodstopdaling (optioneel)

Zie Afbeelding 19.

De noodstopdalingfunctie maakt het mogelijk om de Classic Line 2 badkuip bij een stroomstoring naar de laagste positie omlaag te brengen, zodat u de zorgvrager veilig uit de Classic Line 2 badkuip kunt helpen.

Houd de knop Badkuip omlaag (A) op het bedieningspaneel ingedrukt totdat de Classic Line 2 badkuip zich in de laagste positie bevindt.

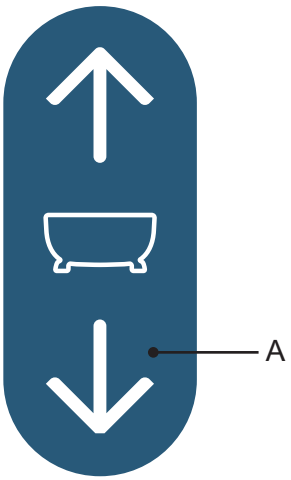

Afbeelding 19

Toegestane combinaties

De Classic Line 2 badkuip kan met de volgende producten worden gebruikt.

Andere combinaties zijn niet toegestaan.

PRODUCTCATEGORIE	PRODUCTNAAM
Badliftstoel	Alenti™
	Calypso™
Badliftwagen	Miranti™
	Bolero™
Plafondlift	Maxi Sky 2™ met tiljuk voor tilbanden met lusbevestiging 700-19471
	Maxi Sky 2™ met tiljuk voor tilbanden met lusbevestiging 600-19430
Verrijdbare tillift	Maxi Move™

Voorbereidingen voor het baden van een zorgvrager

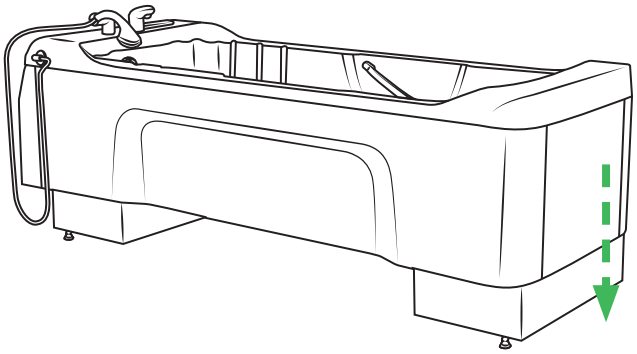

Afbeelding 20

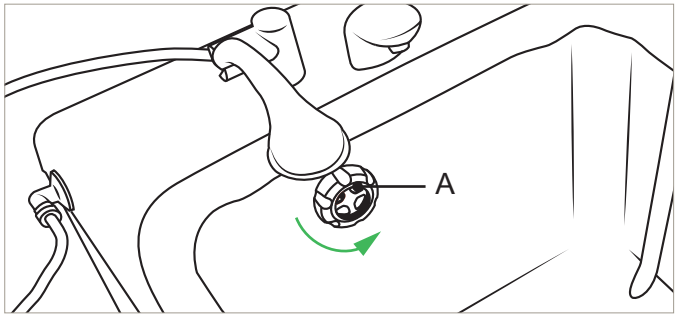

Afbeelding 21

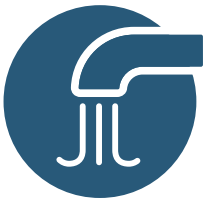

Afbeelding 22

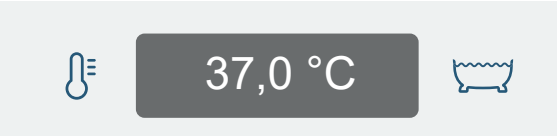

Afbeelding 23

Voorbereidingen voor het baden

(8 stappen)

1. Zorg dat u de Veiligheidsinstructies op pagina 8 en Voorbereiding op pagina 10 hebt gelezen voordat u de Classic Line 2 badkuip gaat gebruiken.
2. Zet de Classic Line 2 badkuip in de laagste positie. Zie Afbeelding 20.
3. Sluit de afvoerstop door de afvoerregelaar (A) linksom te draaien. Zie Afbeelding 21.
4. Stel de gewenste temperatuur in via de Bedieningsknop watertemperatuur.
5. Druk op de knop Badkuip vullenAAN/UIT om de Classic Line 2 badkuip te vullen. De functie Automatisch vullen stopt het vullen wanneer het water het niveau van de sensor voor automatisch vullen heeft bereikt. Bijvullen is mogelijk door de knop Badkuip vullen AAN/UIT opnieuw in te drukken. Zie Afbeelding 22.
6. **WAARSCHUWING**

Controleer altijd de watertemperatuur met de blote hand wanneer u de badkuip vult, om verbranding te voorkomen. Gebruik geen handschoenen want deze kunnen zodanig isoleren dat u de watertemperatuur onjuist beoordeelt. Richt de waterstraal van de zorgvrager af.

   Houd uw blote hand in de waterstroom en controleer of de watertemperatuur niet te hoog of te laag is.
7. Controleer de temperatuur van het water in de Classic Line 2 badkuip op het temperatuurdisplay. Zie Afbeelding 23.
8. Pas de temperatuur zo nodig aan met de Bedieningsknop watertemperatuur.

Zorgvrager baden met badliftstoel

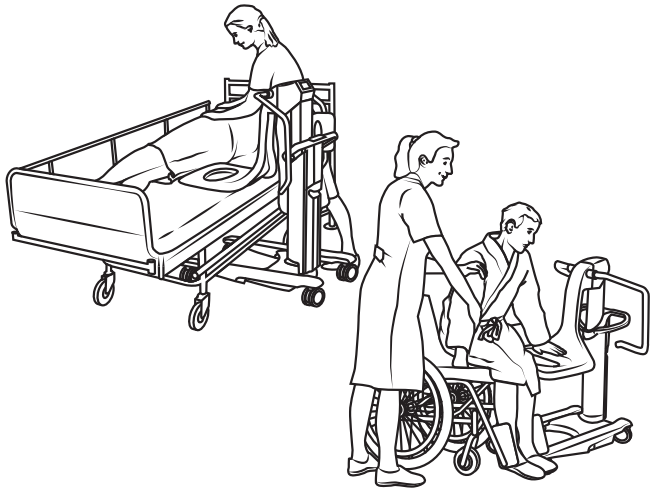

Afbeelding 24

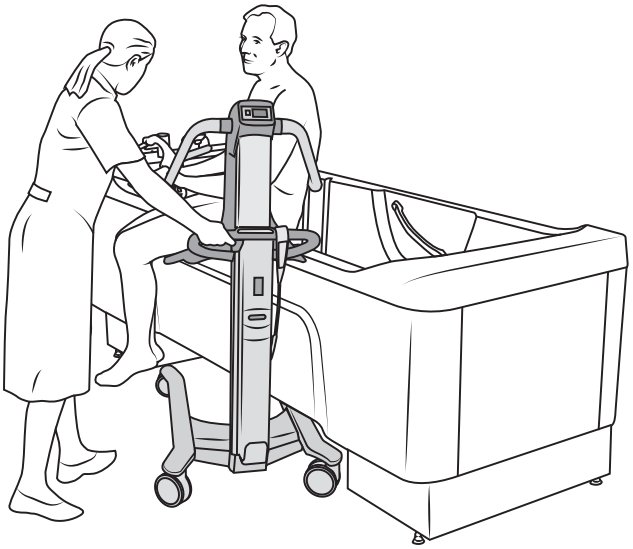

Afbeelding 25

Transfer en zorgvrager baden

(14 stappen)

Alenti en Calypso zijn de aanbevolen badliftstoelen van Arjo die met de Classic Line 2 badkuip kunnen worden gebruikt voor transfers van zorgvragers. Raadpleeg de gebruiksaanwijzing van Alenti of Calypso voor gebruik.

1. Voer de in het hoofdstuk Voorbereidingen voor het baden op pagina 23 vermelde voorbereidingen uit voordat u de Classic Line 2 badkuip gaat gebruiken.
2. Kleed de zorgvrager uit en bedek hem of haar met handdoeken om hem/haar warm te houden.
3. Een zittende zorgvrager kan vanuit bed of rolstoel met behulp van een badliftstoel in de Classic Line 2 badkuip worden geplaatst. Zie Afbeelding 24.
4. **WAARSCHUWING**

   Zorg ervoor dat het haar, de armen en voeten van de zorgvrager dicht bij zijn lichaam blijven en gebruik bij elke beweging de speciale handgrepen, zodat er geen lichaamsdelen van de zorgvrager bekneld kunnen raken.

   Verplaats de zorgvrager naar de Classic Line 2 badkuip.
5. Plaats de badliftstoel diagonaal tegen de zijkant van Classic Line 2 badkuip met voldoende ruimte aan weerszijden. Zie Afbeelding 25.
6. **WAARSCHUWING**

   Zorg voor voldoende vrije ruimte tijdens het bewegen over de badrand, het toilet, de ondersteek of ander meubilair om te voorkomen dat de genitaliën van de zorgvrager vast komen te zitten of bekneld raken.

   Breng de badliftstoel omhoog tot een positie waarbij de stoel en eventuele genitaliën zich boven de rand van de Classic Line 2 badkuip bevinden.

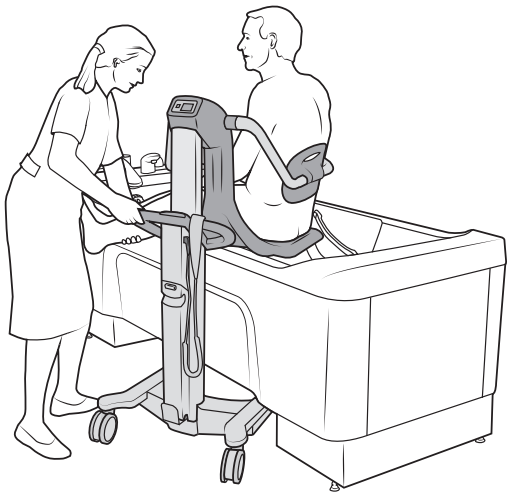

Afbeelding 26

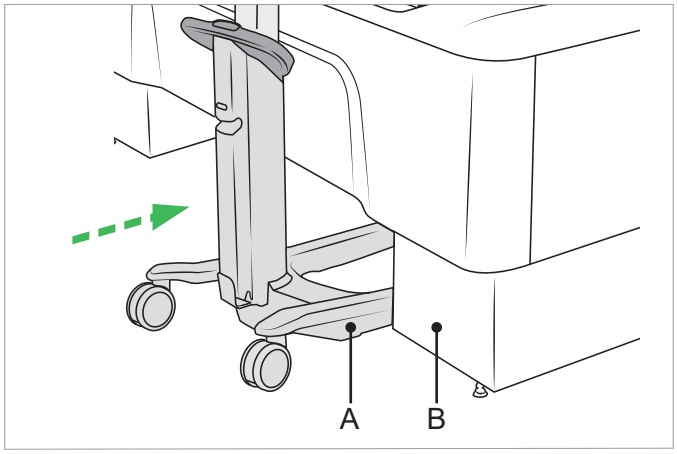

Afbeelding 27

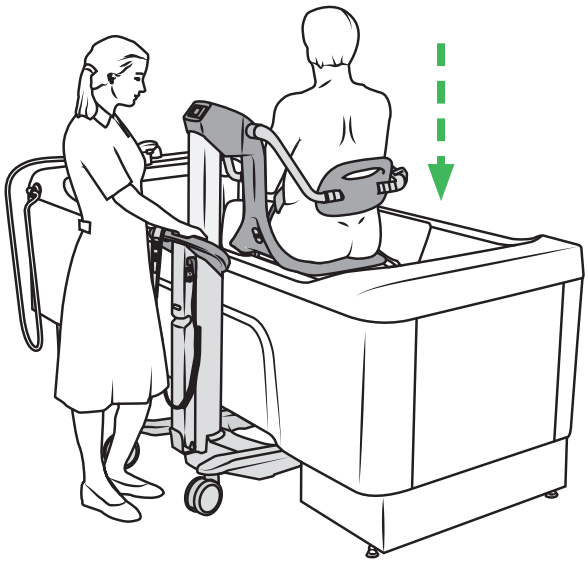

Afbeelding 28

7.

> ⚠ **WAARSCHUWING**
>
> **Verwijder alle mogelijke obstakels, zodat de benen of voeten van de zorgvrager of zorgverlener niet bekneld raken.**

Duw de badliftstoel naar de Classic Line 2 badkuip en help de onderbenen van de zorgvrager over de rand van de Classic Line 2 badkuip te plaatsen, terwijl u de stoel in positie draait. Laat de zorgvrager het water met zijn of haar voeten/onderbenen voelen. Pas de temperatuur indien nodig aan. Zie Afbeelding 26.

8. Lijn het verrijdbare onderstel (A) van de badliftstoel uit met de binnenzijde van het onderstel (B) van de Classic Line 2 badkuip. Duw de badliftstoel naar voren totdat die tegen de Classic Line 2 badkuip tot staan komt. Zorg dat de badliftstoel tegen de Classic Line 2 badkuip rust. Zie Afbeelding 27.
9. Stel de badliftstoel af op een ergonomisch verantwoorde werkhoogte. Zie Afbeelding 28.

Ga door met de stappen op de volgende pagina

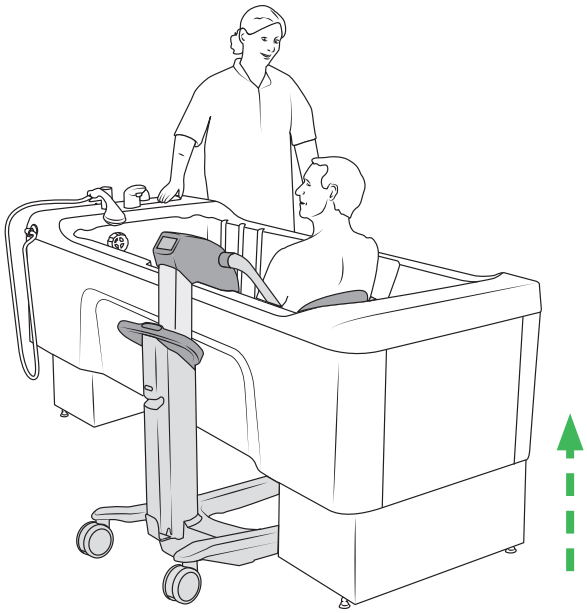

Afbeelding 29

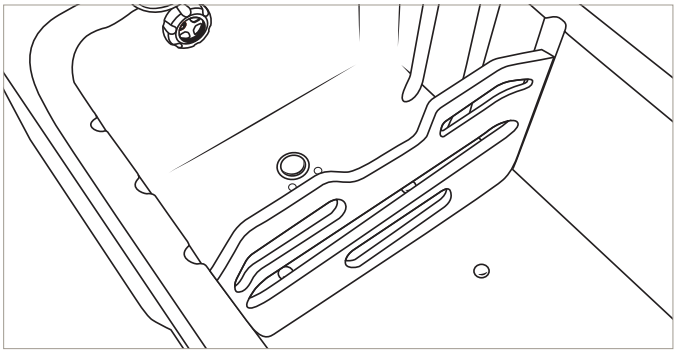

Afbeelding 30

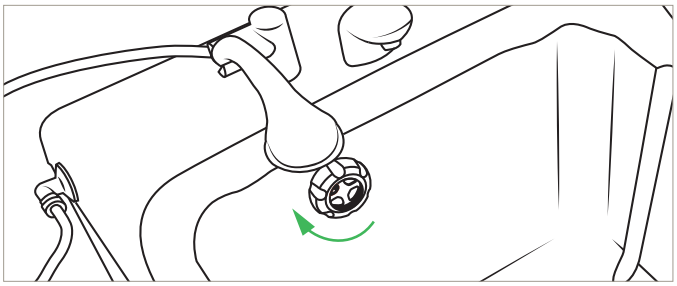

Afbeelding 31

10. **WAARSCHUWING**

    Zorg bij het bewegen over de badrand voor voldoende vrije ruimte, om te voorkomen dat de genitaliën van de zorgvrager bekneld raken.

    Breng de Classic Line 2 badkuip omhoog, maar zorg ervoor dat er tussen de onderzijde van de Classic Line 2 badkuip en de stoel genoeg ruimte voor lichaamsdelen is. Zie Afbeelding 29.

11. Indien de zorgvrager dit wil en hiertoe in staat is, kan de rugsteun worden weggedraaid.
    - Laat de zorgvrager naar voor leunen en plaats zijn of haar handen op de rijhandgreep.
    - Draai de rugsteun naar boven en uit de weg zodat de zorgvrager tegen de achterzijde van de Classic Line 2 badkuip kan leunen.
12. Bevestig zo nodig de voetensteun. Zie Afbeelding 30.
13. Baden.
14. Gebruik het Air Spa-systeem, waar van toepassing. Zie Air Spa-systeem (optioneel) op pagina 17.

Zorgvrager douchen

(13 stappen)

1. Open na het baden de afvoerstop door die rechtsom te draaien en laat het water weglopen. Zie Afbeelding 31.
2. Laat de zorgvrager de handen op de rijhandgreep plaatsen en naar voor leunen. Plaats de rugsteun opnieuw in zijn oorspronkelijke positie.
3. Zorg ervoor dat de zorgvrager de rijhandgreep blijft vasthouden.

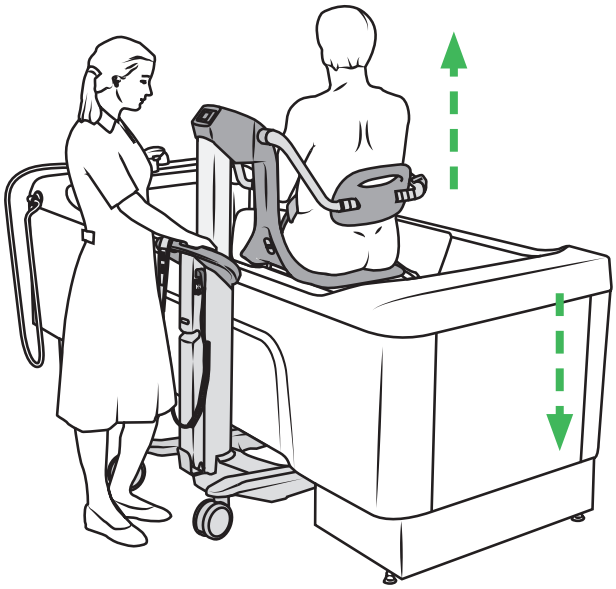

Afbeelding 32

Afbeelding 33

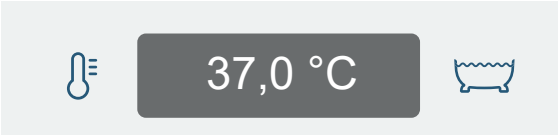

Afbeelding 34

4. Om de badliftstoel van de bodem van de Classic Line 2 badkuip te scheiden, brengt u de Classic Line 2 badkuip omlaag naar de laagste positie of brengt u de badliftstoel omhoog. Zie Afbeelding 32.
5. Pak de douchehandgreep en houd die boven de Classic Line 2 badkuip.
6. Richt de douchehandgreep van de zorgvrager af.
7. Zet de douche aan door de knop Douche AAN/UITin te drukken. Zie Afbeelding 33.
8. **WAARSCHUWING**

Controleer altijd de watertemperatuur met de blote hand voordat u de waterstraal op de zorgvrager richt, om verbranding te voorkomen. Gebruik geen handschoenen want deze kunnen zodanig isoleren dat u de watertemperatuur onjuist beoordeelt. Richt de waterstraal van de zorgvrager af.

   Houd uw blote hand in het douchewater en controleer of de watertemperatuur niet te hoog of te laag is.
9. Controleer de temperatuur van het douchewater op het temperatuurdisplay. Afbeelding 34.
10. Vraag de zorgvrager om het water met de blote hand te voelen voordat u de waterstraal op het lichaam van de zorgvrager richt. Pas de watertemperatuur zo nodig aan.

Ga door met de stappen op de volgende pagina

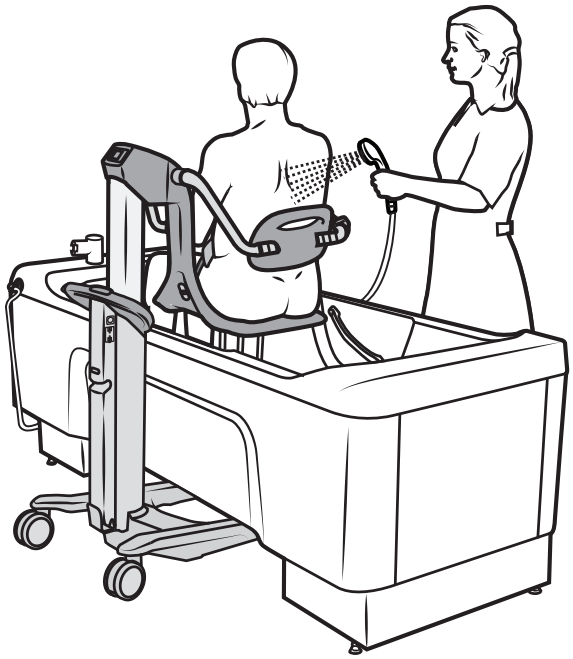

Afbeelding 35

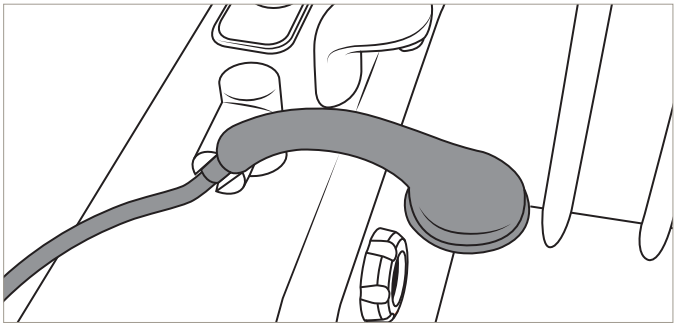

Afbeelding 36

11. Douch de zorgvrager Zie Afbeelding 35.
12. Zet de douche uit door de knop Douche AAN/UITin te drukken. Zie Afbeelding 33.
13. Plaats de douchehandgreep terug in de houder. Zie Afbeelding 36.

OPMERKING

Plaats de douchehandgreep altijd in de houder met de kop naar de bodem van de badkuip gericht, om te voorkomen dat er tijdens de automatische spoelfunctie water op de vloer wordt gesproeid.

Baden beëindigen

(9 stappen)

1. Droog zowel de zorgvrager als de onderzijde van de badliftstoel af, om te voorkomen dat er water op de vloer drupt.
2. Plaats één of twee handdoeken om de zorgvrager of geef de zorgvrager, waar mogelijk, een badjas om hem of haar warm te houden.
3. Zet de Classic Line 2 badkuip in de laagste positie.
4.

WAARSCHUWING

Zorg bij het bewegen over de badrand voor voldoende vrije ruimte, om te voorkomen dat de genitaliën van de zorgvrager bekneld raken.

Breng de badliftstoel omhoog tot een positie waarbij de stoel en eventuele genitaliën zich boven de rand van de Classic Line 2 badkuip bevinden.

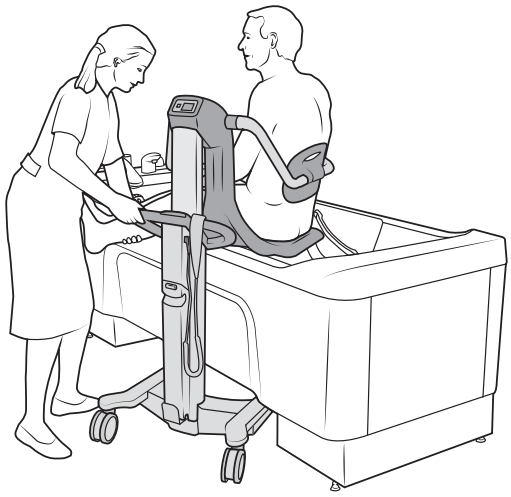

Afbeelding 37

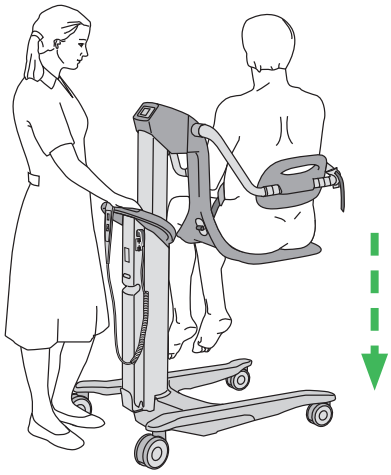

Afbeelding 38

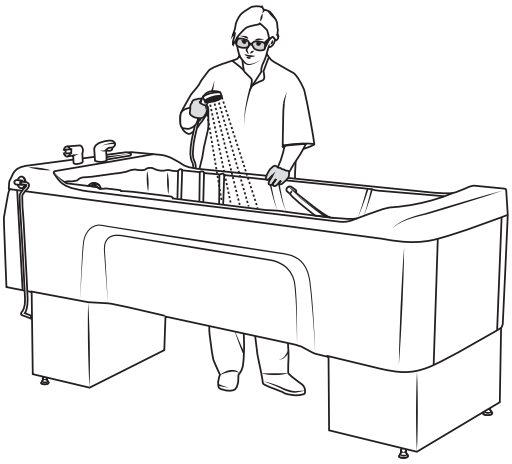

Afbeelding 39

5. Help de zorgvrager om de benen over de rand van de Classic Line 2 badkuip te plaatsen, terwijl u de badliftstoel van de Classic Line 2 badkuip wegdraait. Zorg dat er aan de zijkant tussen de Classic Line 2 badkuip en de badliftstoel voldoende ruimte is. Zie Afbeelding 37.
6. Breng de badliftstoel omlaag.
7. Droog de overige natte lichaamsdelen af.
8. Stel de badliftstoel af op een voor de zorgverlener ergonomische transferhoogte. Zie Afbeelding 38.
9. Leg, als de zorgvrager rechtstreeks vanuit de Classic Line 2 badkuip naar het bed wordt verplaatst, een handdoek op het bed ter hoogte van de zitting van de badliftstoel om te voorkomen dat het bed nat wordt. Droog de zorgvrager goed af als hij/zij in bed ligt.

Desinfecteren na elke zorgvrager

Maak de Classic Line 2 badkuip gereed voor de volgende zorgvrager. De Classic Line 2 badkuip en de badliftstoel moeten na elk gebruik volledig worden gedesinfecteerd, om kruisbesmetting te voorkomen. Zie Afbeelding 39. Zie hoofdstuk Reiniging en desinfectie op pagina 34.

Raadpleeg de instructies voor reiniging en desinfectie in de gebruiksaanwijzing van de betreffende badliftstoel.

Zorgvrager baden met badliftwagen

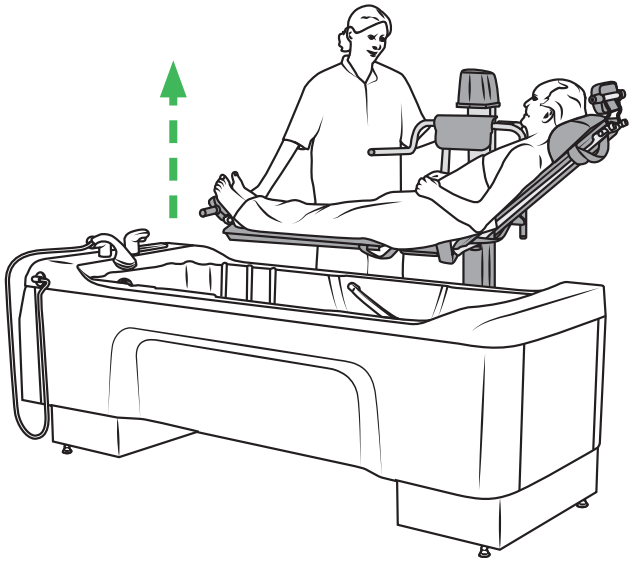

Afbeelding 40

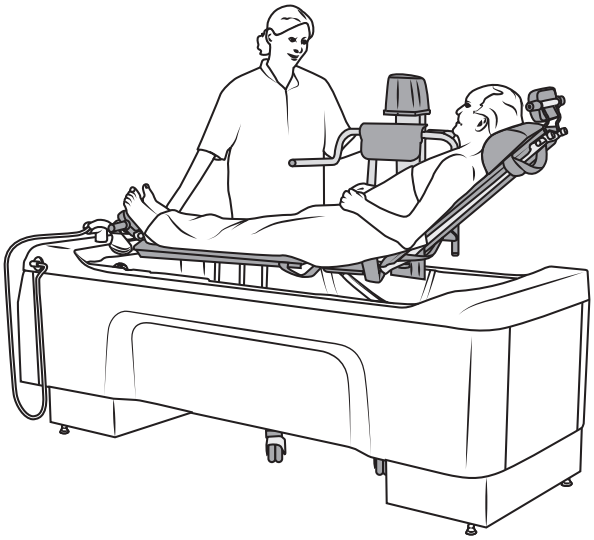

Afbeelding 41

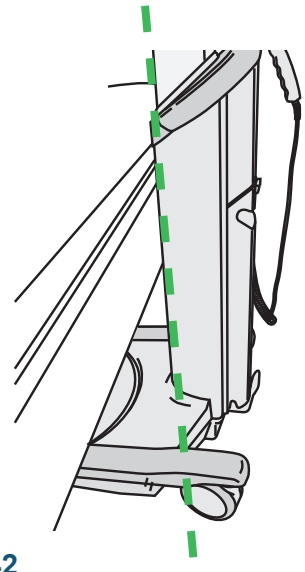

Afbeelding 42

Transfer en zorgvrager baden

(14 stappen)

Miranti en Bolero zijn de aanbevolen badliftwagens van Arjo die kunnen worden gebruikt met de Classic Line 2 badkuip. Raadpleeg de gebruiksaanwijzing van Miranti of Bolero voor gebruik.

1. Voer de in het hoofdstuk Voorbereidingen voor het baden op pagina 23 vermelde voorbereidingen uit voordat u de Classic Line 2 badkuip gaat gebruiken.
2. Verwijder de voetensteun.
3. Kleed de zorgvrager uit en bedek hem of haar met handdoeken om hem/haar warm te houden.
4. Plaats de badliftwagen tegen de zijkant van Classic Line 2 badkuip.
5. Breng de badliftwagen omhoog om de rand van de Classic Line 2 badkuip vrij te maken Zie Afbeelding 40.
6. Verplaats de badliftwagen met de zorgvrager tot boven de Classic Line 2 badkuip. Zie Afbeelding 41.
7. Verplaats de badliftwagen over de Classic Line 2 badkuip totdat hij tegen de Classic Line 2 badkuip tot staan komt. Zie Afbeelding 42.
8. Zorg dat de badliftwagen midden boven de Classic Line 2 badkuip wordt geplaatst.

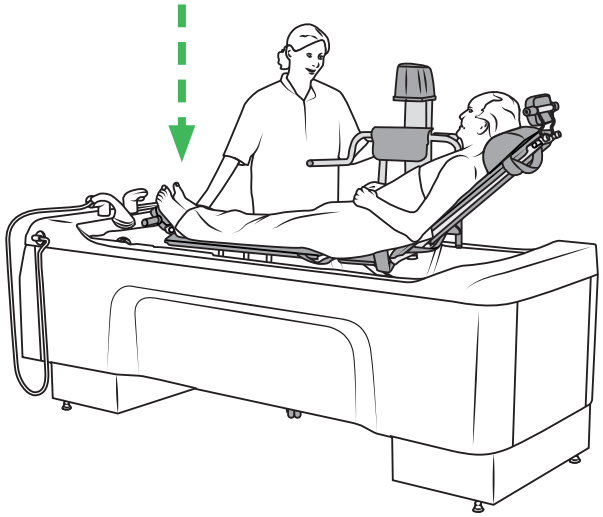

Afbeelding 43

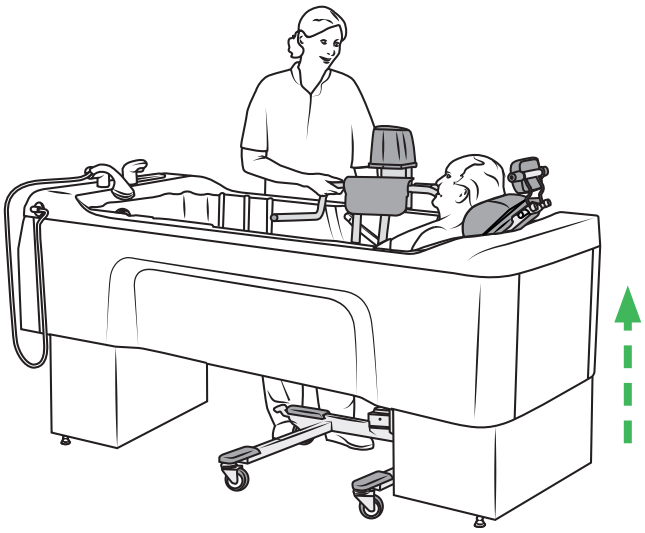

Afbeelding 44

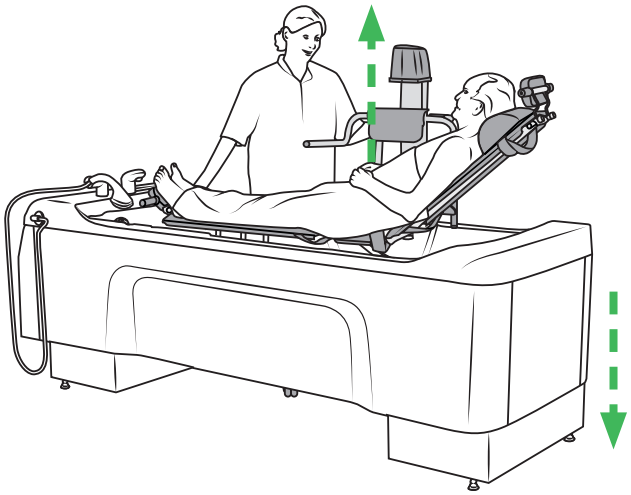

Afbeelding 45

9. Stel de badliftwagen af op een ergonomisch verantwoorde werkhoogte. Zie Afbeelding 43.
10. Breng de Classic Line 2 badkuip omhoog zodat de badliftwagen de bodem van de Classic Line 2 badkuip raakt. Zie Afbeelding 44.
11. Breng de rugleuning omlaag in een voor de zorgvrager comfortabele stand.
12. Bevestig zo nodig de voetensteun.
13. Baden.
14. Gebruik het Air Spa-systeem, waar van toepassing. Zie Air Spa-systeem (optioneel) op pagina 17.

Zorgvrager douchen

(13 stappen)

1. Open na het baden de afvoerstop en laat het water weglopen.
2. Beweeg de rugsteun omhoog en vraag de zorgvrager om de handen op de veiligheidshandgreep te plaatsen.
3. Verwijder zo nodig de voetensteun.
4. Om de badliftwagen van de bodem van de Classic Line 2 badkuip te halen, brengt u de Classic Line 2 badkuip omlaag naar de laagste positie of beweegt u de badliftwagen omhoog. Zie Afbeelding 45.

Ga door met de stappen op de volgende pagina

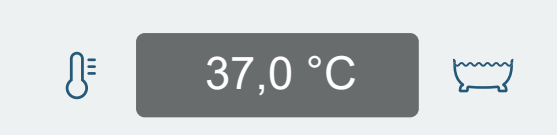

Afbeelding 46

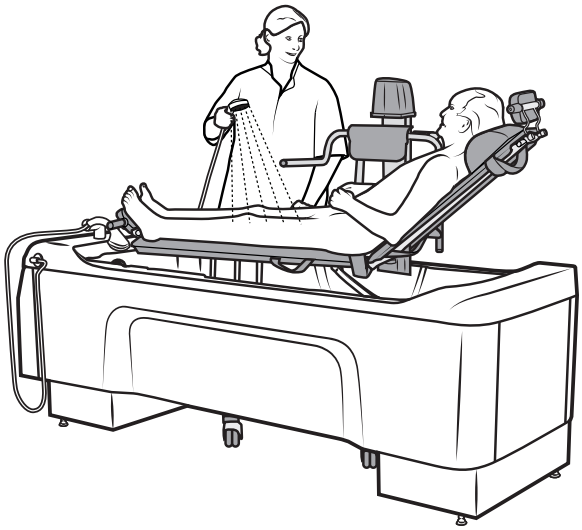

Afbeelding 47

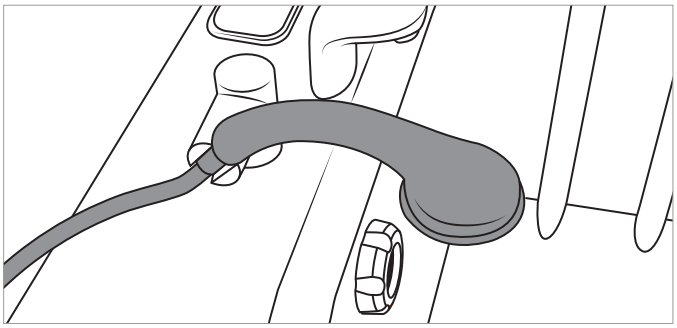

Afbeelding 48

5. Pak de douchehandgreep en houd die boven de Classic Line 2 badkuip.
6. Richt de douchehandgreep van de zorgvrager af.
7. Zet de douche aan.
8. **WAARSCHUWING**

Controleer altijd de watertemperatuur met de blote hand voordat u de waterstraal op de zorgvrager richt, om verbranding te voorkomen. Gebruik geen handschoenen want deze kunnen zodanig isoleren dat u de watertemperatuur onjuist beoordeelt. Richt de waterstraal van de zorgvrager af.

   Houd uw blote hand in de waterstroom en controleer of de watertemperatuur niet te hoog of te laag is.
9. Controleer de temperatuur van het douchewater op het temperatuurdisplay. Afbeelding 46.
10. Vraag de zorgvrager om het water met de blote hand te voelen voordat u de waterstraal op het lichaam van de zorgvrager richt. Pas de watertemperatuur zo nodig aan.
11. Douch de zorgvrager Zie Afbeelding 47.
12. Zet de douche uit.
13. Plaats de douchehandgreep terug in de houder. Zie Afbeelding 48.

OPMERKING

Plaats de douchehandgreep altijd in de houder met de kop naar de bodem van de badkuip gericht, om te voorkomen dat er tijdens de automatische spoelfunctie water op de vloer wordt gesproeid.

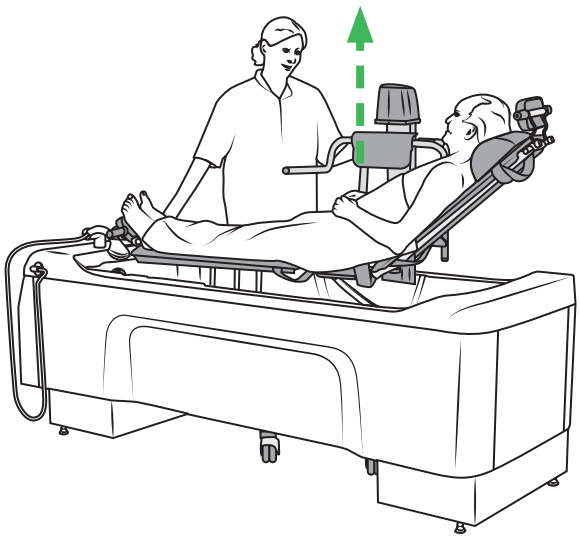

Afbeelding 49

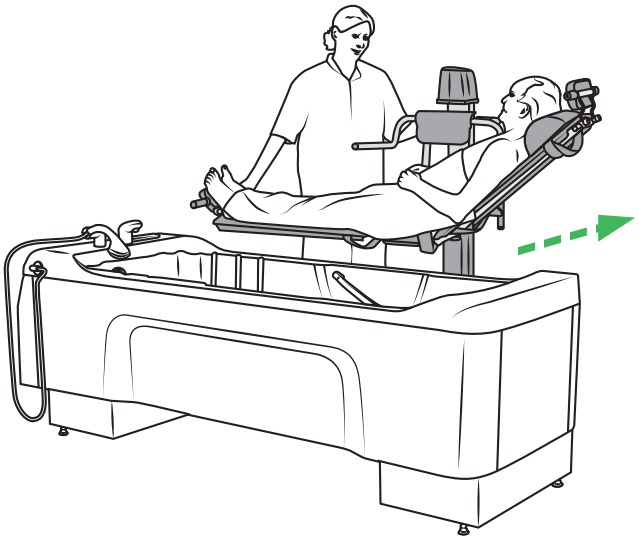

Afbeelding 50

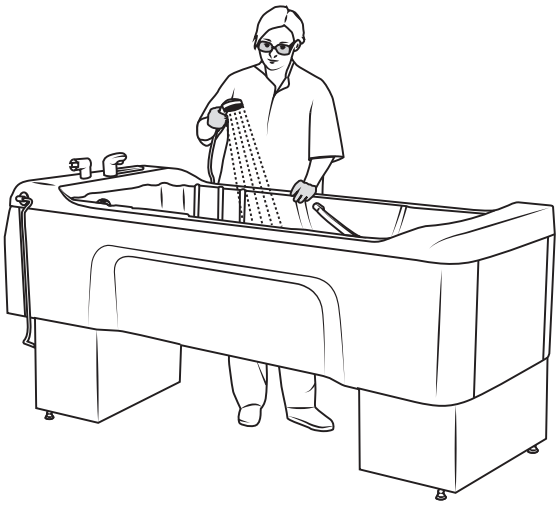

Afbeelding 51

Het baden beëindigen

(5 stappen)

1. Droog zowel de zorgvrager als de onderzijde van de badliftwagen af, om te voorkomen dat er water op de vloer drupt.
2. Plaats één of twee handdoeken om de zorgvrager om hem of haar warm te houden.
3. Breng de badliftwagen omhoog. Zie Afbeelding 49.
4. Trek de badliftwagen weg van de zijkant van de Classic Line 2 badkuip. Zie Afbeelding 50.
5. Leg, als de zorgvrager rechtstreeks vanuit de Classic Line 2 badkuip naar het bed wordt verplaatst, een handdoek op het bed ter hoogte van de badliftwagen om te voorkomen dat het bed nat wordt. Droog de zorgvrager goed af als hij/zij in bed ligt.

Desinfecteren na elke zorgvrager

Maak de Classic Line 2 badkuip gereed voor de volgende zorgvrager. De Classic Line 2 badkuip en de badliftwagen moeten na elk gebruik volledig worden gedesinfecteerd, om kruisbesmetting te voorkomen. Zie Afbeelding 51. Zie hoofdstuk Reiniging en desinfectie op pagina 34.

Raadpleeg de instructies voor reiniging en desinfectie in de gebruiksaanwijzing van de betreffende badliftwagen.

Reiniging en desinfectie

Om de groei van bacteriën op de apparatuur tegen te gaan, zijn grondige desinfectieprocedures nodig. Dat geldt met name wanneer de Classic Line 2 badkuip door meerdere zorgvragers wordt gebruikt. Effectieve desinfectie zoals hierna beschreven beperkt het risico op kruisbesmetting tussen zorgvragers.

Gebruik uitsluitend de desinfectiemiddelen van Arjo Hebt u vragen over de desinfectie van de Classic Line 2 badkuip of wilt u desinfectiemiddelen bestellen? Neem dan contact op met Arjo. Zie hoofdstuk Onderdelen en accessoires op pagina 61.

Zorg dat u het veiligheidsinformatieblad voor het betreffende desinfectiemiddel bij de hand hebt.

Raadpleeg de gebruiksaanwijzing van het betreffende desinfectiemiddel voor informatie over de inwerktijd en mengverhouding (verdunning).

WAARSCHUWING

Draag altijd een veiligheidsbril en beschermende handschoenen om beschadiging van ogen of huid te voorkomen. Bij contact spoelen met veel water. Als ogen of huid geïrriteerd raken, contact opnemen met een arts. Raadpleeg altijd het veiligheidsinformatieblad voor het betreffende desinfectiemiddel.

WAARSCHUWING

Voer de desinfectie nooit uit in het bijzijn van de zorgvrager, om irritatie van ogen en huid te voorkomen.

WAARSCHUWING

Desinfecteer altijd volgens de instructies voor desinfectie in deze gebruiksaanwijzing, om kruisbesmetting te voorkomen.

WAARSCHUWING

Om kruisbesmetting te voorkomen, moet de zorgverlener tijdens de volledige desinfectieprocedure altijd aanwezig zijn om ervoor te zorgen dat de procedure correct wordt uitgevoerd.

Benodigde accessoires voor desinfectie

- Veiligheidsbril
- Beschermende handschoenen
- Schort van kunststof
- Spuitflacon met desinfectiemiddel
  (niet nodig voor een Classic Line 2 badkuip met geïntegreerde desinfectie)
- Doeken – nat en droog
- Wegwerphanddoeken
- Zachte borstel
- Zachte borstel met lange steel

Toegestane desinfectiemiddelen

- Arjo Clean™

Preventie van microbiologische groei

Volg om curatieve handelingen ter plaatse te verbeteren (chloor of thermische schok), wat besmetting op lange termijn niet noodzakelijk vermindert, de hieronder beschreven instructies.

Installatievoorschriften

Om de groei van bacteriële flora te beperken, is het noodzakelijk op vier niveaus acties uit te voeren:

- vermijd stilstaand water en zorg voor een juiste watercirculatie;
- neem maatregelen tegen de kalkaanslag en corrosie als gevolg van de waterkwaliteit;
- zorg dat de hoge temperatuur van het water tussen het waterverwarmingstoestel en de verschillende distributieleidingen wordt gehandhaafd;
- meng warm en koud water zo dicht mogelijk bij de plaats van gebruik.

Gebruik

- Laat het water 's morgens ongeveer 5 minuten doorstromen, voordat het bad die dag voor het eerst wordt gebruikt.
- Reinig en desinfecteer de Classic Line 2 badkuip volgens deze gebruiksaanwijzing voordat het bad op een bepaalde dag voor het eerst wordt gebruikt, en na het baden van elke zorgvrager.
- Zie Verzorging en preventief onderhoud op pagina 46 voor het onderhoudsschema.

Vergeet niet contact op te nemen met Arjo voor het jaarlijkse preventieve onderhoud.

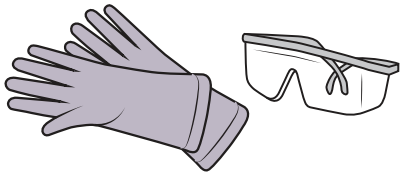

Afbeelding 52

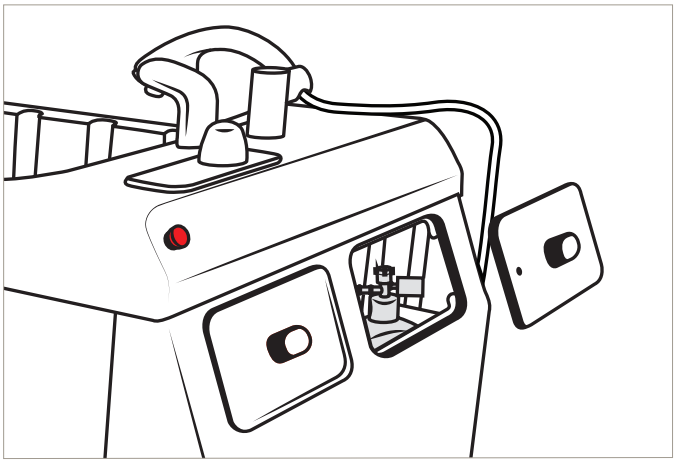

Afbeelding 53

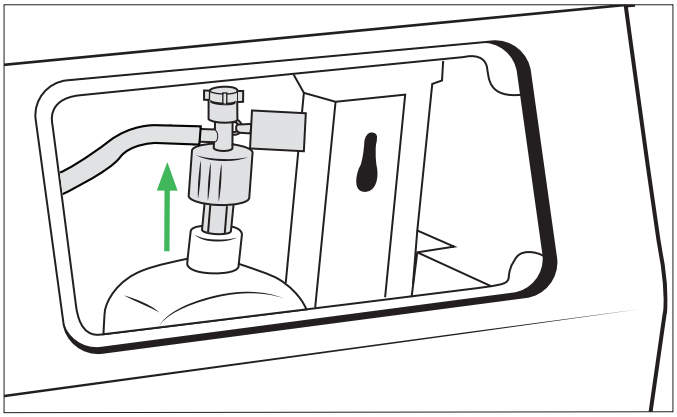

Afbeelding 54

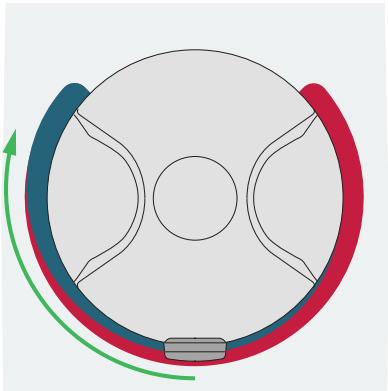

Afbeelding 55

Flacon met desinfectiemiddel vervangen (badkuip met desinfectie-eenheid)

(15 stappen)

1. Draag **beschermende handschoenen en een veiligheidsbril**. Zie Afbeelding 52.
2. Ontgrendel en verwijder klep B. Zie Afbeelding 53.
3. Maak de zuigdop los van de flacon met desinfectiemiddel. Zie Afbeelding 54.
4. Verwijder de oude flacon en voer die af om te worden gerecycled.
5. Plaats de nieuwe flacon met desinfectiemiddel in het compartiment en verwijder de dop van de flacon.
6. Bevestig de zuigdop op de nieuwe flacon met desinfectiemiddel.
7. Stel de watertemperatuur zo laag mogelijk in, door de knop linksom te draaien. Zie Afbeelding 55.

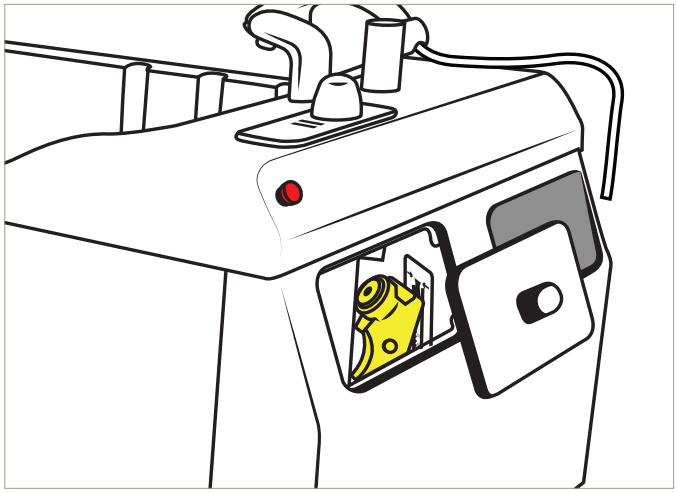

Afbeelding 56

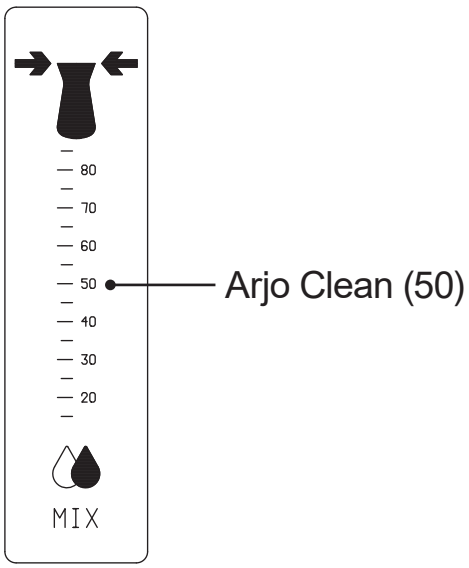

Afbeelding 57

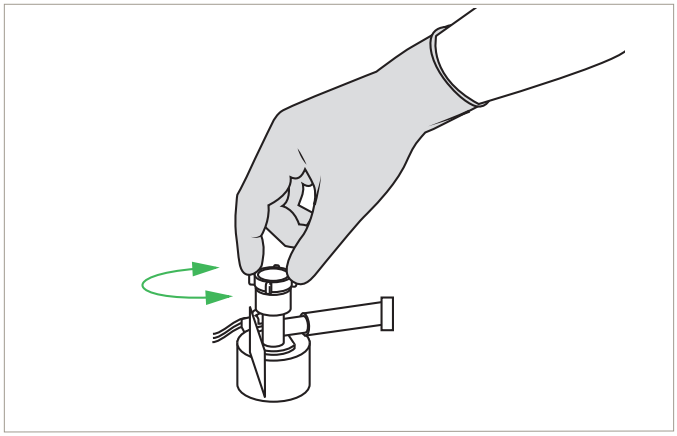

Afbeelding 58

8. Verwijder klep A. Zie Afbeelding 56.
9. Haal de desinfectiesproeier uit het compartiment.
10. Richt de desinfectiesproeier op de binnenzijde van de Classic Line 2 badkuip.
11. Druk de handbediening op de desinfectiesproeier in en houd intussen de flowmeter in de gaten.
12. Controleer of de mengverhouding op de flowmeter overeenkomt met de aanbevolen mengverhouding. Zie Afbeelding 57.
13. Stel de zuigdop op de flacon zo nodig met de hand af om de juiste mengverhouding te krijgen. Zie Afbeelding 58.
14. Plaats de desinfectiesproeier weer in het compartiment.
15. Plaats de kleppen na gebruik terug.

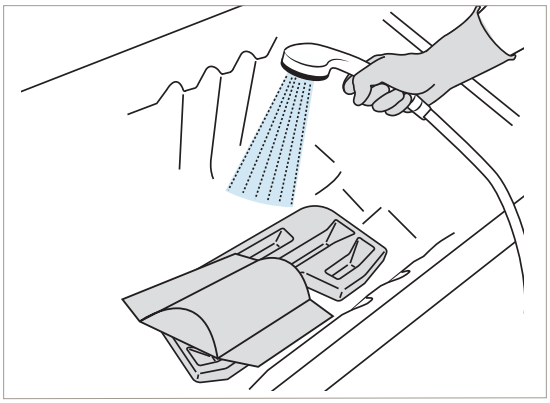

Afbeelding 59

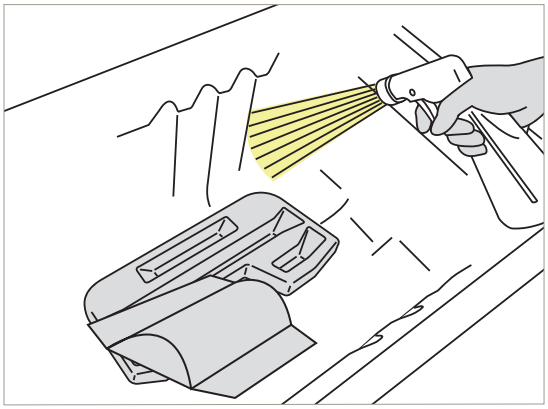

Afbeelding 60

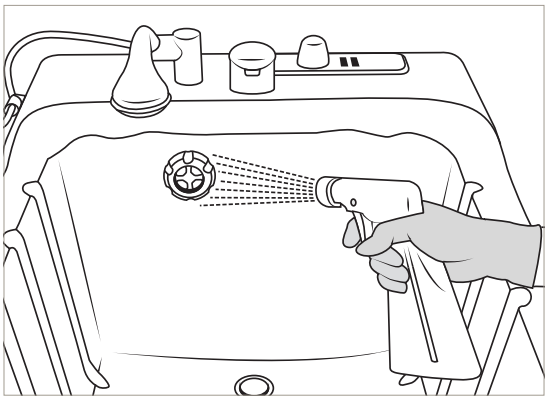

Afbeelding 61

Reinigen en desinfecteren met een spuitflacon

(29 stappen)

Zichtbare resten verwijderen (stap 1-6 van 29)

1. Breng de Classic Line 2 badkuip omhoog tot een ergonomisch verantwoorde werkhoogte.
2. Controleer of alle functies zijn uitgeschakeld.
3. Open de afvoerstop om eventueel resterend water weg te laten lopen.
4. Verwijder de accessoires en plaats ze op de bodem van de Classic Line 2 badkuip.
5. Spoel de Classic Line 2 badkuip en de accessoires af met water om zichtbare resten te verwijderen. Werk van boven naar beneden.
6. Spoel de accessoires op de bodem van de Classic Line 2 badkuip af met water om zichtbare resten te verwijderen. Keer de accessoires om en spoel opnieuw. Zie Afbeelding 59.

Reinigen (stap 7-17 van 29)

7. Draag **beschermende handschoenen, een veiligheidsbril en een beschermend schort**.
8. Sproei desinfectiemiddel in de afvoer. Schrob de afvoer met een borstel met een lange steel.
9. Sluit de afvoerstop.
10. Sproei desinfectiemiddel op alle interne oppervlakken van de Classic Line 2 badkuip en op de accessoires op de bodem van de Classic Line 2 badkuip. Keer de accessoires om en besproei de andere kant. Let op onderdelen, knoppen en sensoren die aan het oppervlak van het bad zijn bevestigd, zoals de afvoerregelaar en de handgrepen. Zie Afbeelding 60.
11. Sproei desinfectiemiddel in de overloop. Zie Afbeelding 61.

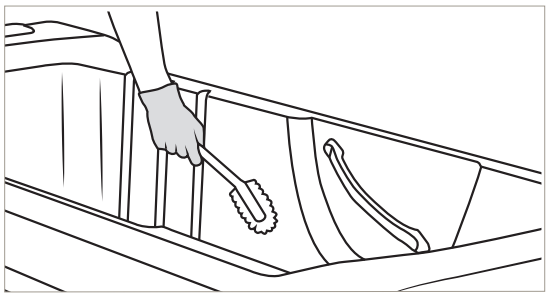

Afbeelding 62

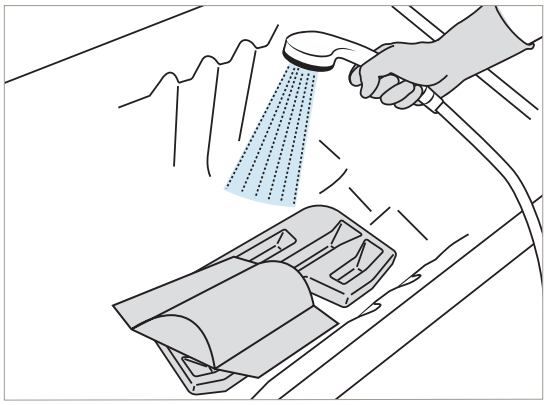

Afbeelding 63

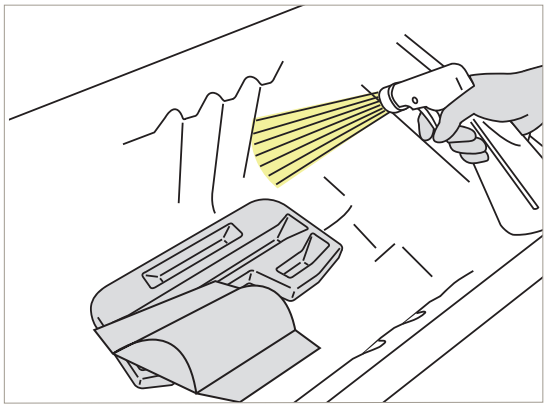

Afbeelding 64

12. **LET OP**

    Gebruik nooit een schuurspons of staalwol op de badkuip, omdat dat krassen op het oppervlak kan veroorzaken.

    Schrob de oppervlakken van de Classic Line 2 badkuip, losse onderdelen en accessoires met een zachte borstel of doek (om alle afzettingen zoals huidschilfers te verwijderen). Schrob grondig, met name de handgrepen. Zie Afbeelding 62.

13. Drenk een doek in desinfectiemiddel.
14. Neem alle andere contactoppervlakken aan de buitenzijde van de Classic Line 2 badkuip (met name achter het hoofdeinde), de douchehandgreep en de Bedieningsknop watertemperatuur af met de doek.
15. Open de afvoerstop.
16. Spoel alle onderdelen schoon met een ruime hoeveelheid water met een temperatuur van ongeveer 25 °C (77 °F) om het desinfectiemiddel af te spoelen. Zie Afbeelding 63.
17. Maak een nieuwe doek nat met water en verwijder alle sporen van het desinfectiemiddel van de contactoppervlakken aan de buitenzijde van de Classic Line 2 badkuip. Spoel de doek tijdens het verwijderen van desinfectiemiddel regelmatig uit onder stromend water.

Desinfecteren (stap 18-29 van 29)

18. Sproei desinfectiemiddel in de afvoer.
19. Sluit de afvoerstop.
20. Sproei desinfectiemiddel op alle interne oppervlakken van de Classic Line 2 badkuip en op de accessoires op de bodem van de Classic Line 2 badkuip. Keer de accessoires om en besproei de andere kant. Let op onderdelen, knoppen en sensoren die aan het oppervlak van het bad zijn bevestigd, zoals de afvoerregelaar en de handgrepen. Zie Afbeelding 64.
21. Drenk een doek in het desinfectiemiddel.

Ga naar de volgende pagina voor het vervolg

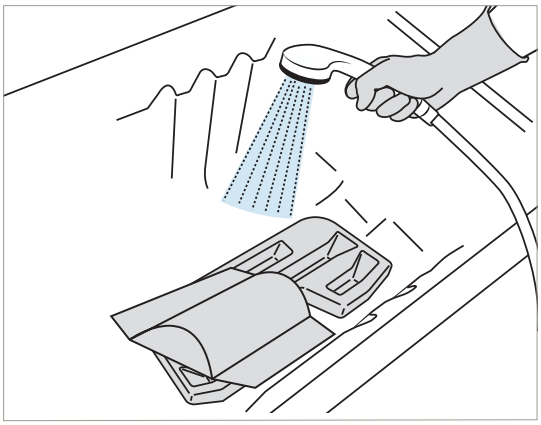

Afbeelding 65

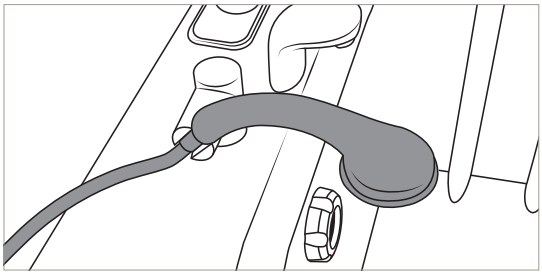

Afbeelding 66

22. Neem alle andere contactoppervlakken aan de buitenzijde van de Classic Line 2 badkuip (met name achter het hoofdeinde) en op de knoppen af met de doek.
23. Laat het desinfectiemiddel **voldoende lang inwerken** volgens de gebruiksaanwijzing van de fabrikant van het desinfectiemiddel.
24. Open de afvoerstop.
25. Gebruik de douche om alle onderdelen schoon te spoelen. Spoel het desinfectiemiddel af met de douchehandgreep en een ruime hoeveelheid water met een temperatuur van ongeveer 25 °C (77 °F). Zie Afbeelding 65.
26. Maak een schone doek nat met water en verwijder alle sporen van het desinfectiemiddel van de contactoppervlakken aan de buitenzijde van de Classic Line 2 badkuip, zoals de handgreep en de knoppen. Spoel de doek tijdens het verwijderen van desinfectiemiddel regelmatig uit onder stromend water.
27. Plaats de douchehandgreep terug in de houder. Zie Afbeelding 66.

OPMERKING

Plaats de douchehandgreep altijd in de houder met de kop naar de bodem van de badkuip gericht, om te voorkomen dat er tijdens de automatische spoelfunctie water op de vloer wordt gesproeid.

28. Laat aan de lucht drogen.
29. Bevestig alle accessoires.

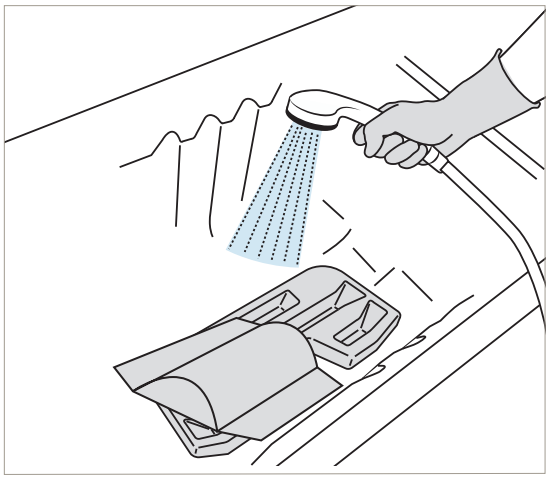

Afbeelding 67

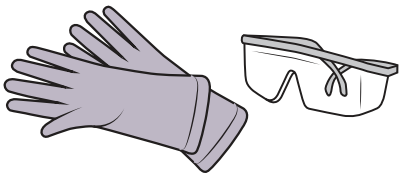

Afbeelding 68

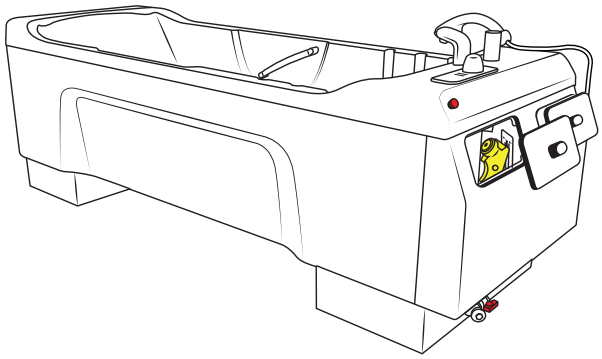

Afbeelding 69

Reinigen en desinfecteren met desinfectie-eenheid

(39 stappen)

Zichtbare resten verwijderen (stap 1-6 van 39)

1. Breng de Classic Line 2 badkuip omhoog tot een ergonomisch verantwoorde werkhoogte.
2. Controleer of alle functies zijn uitgeschakeld.
3. Open de afvoerstop om eventueel resterend water weg te laten lopen.
4. Verwijder de accessoires en plaats ze op de bodem van de Classic Line 2 badkuip.
5. Spoel de Classic Line 2 badkuip en de accessoires af met water om zichtbare resten te verwijderen. Werk van boven naar beneden.
6. Spoel de accessoires op de bodem van de Classic Line 2 badkuip af met water om zichtbare resten te verwijderen. Keer de accessoires om en spoel opnieuw. Zie Afbeelding 67.

Reinigen (stap 7-24 van 39)

7. Draag **beschermende handschoenen, een veiligheidsbril en een beschermend schort**. Zie Afbeelding 68.
8. Verwijder de kleppen en haal de desinfectie-sproeier uit het compartiment. Zie Afbeelding 69.
9. Controleer het desinfectiemiddelniveau.

Ga naar de volgende pagina voor het vervolg

Afbeelding 70

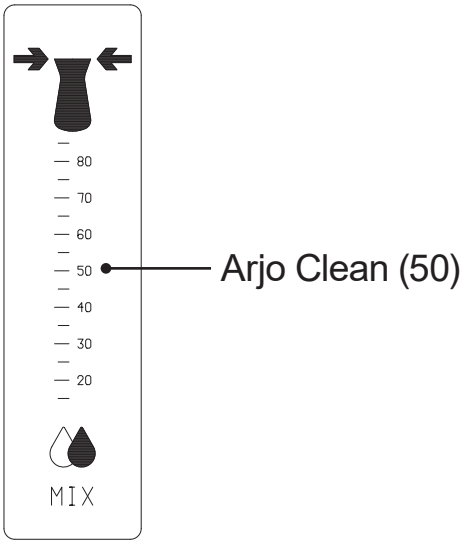

Afbeelding 71

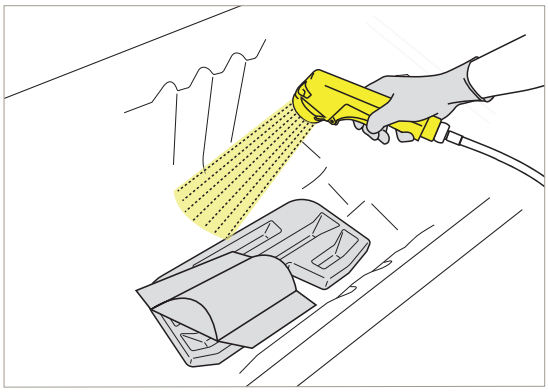

Afbeelding 72

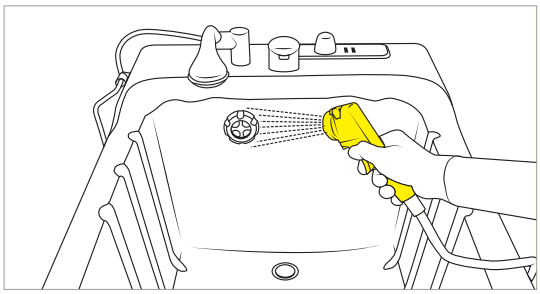

Afbeelding 73

10. Houd de knop Desinfectie AAN/UIT 5 seconden ingedrukt. Zie Afbeelding 70.

    Voor badkuipen met Air Spa-systeem: Het automatische desinfectieproces duurt ongeveer 3-4 minuten. 10 seconden na de start is de desinfectiesproeier gedurende 2 minuten actief en schakelt dan weer uit.

11. Richt de desinfectiesproeier op de binnenzijde van de Classic Line 2 badkuip en druk de handbediening in.
12. Verzeker u ervan dat de flowmeter de juiste mengverhouding aangeeft, zoals vermeld in de gebruiksaanwijzing, en pas de mengverhouding zo nodig aan. Zie Afbeelding 71. Verlaag de watertemperatuur tot ongeveer 25 °C (77 °F).
13. Sproei desinfectiemiddel in de afvoer. Schrob de afvoer met een borstel met een lange steel.
14. Sluit de afvoerstop.
15. Sproei desinfectiemiddel op alle interne oppervlakken van de Classic Line 2 badkuip en op de accessoires op de bodem van de Classic Line 2 badkuip. Keer de accessoires om en besproei de andere kant. Let op onderdelen, knoppen en sensoren die aan het oppervlak van het bad zijn bevestigd, zoals de afvoerregelaar en de handgrepen. Zie Afbeelding 72.
16. Sproei desinfectiemiddel in de overloop. Zie Afbeelding 73.
17. Drenk een doek in desinfectiemiddel.

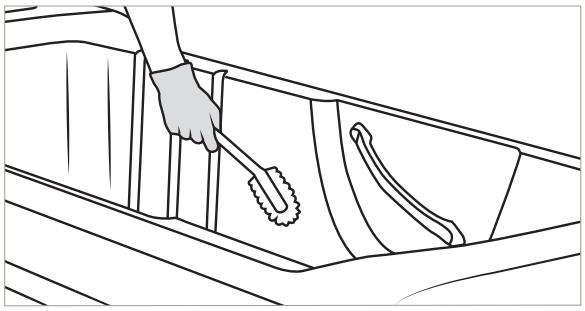

Afbeelding 74

18. **LET OP**

    Gebruik nooit een schuurspons of staalwol op de badkuip, omdat dat krassen op het oppervlak kan veroorzaken.

    Schrob de oppervlakken van de Classic Line 2 badkuip en de accessoires met een zachte borstel of doek (om alle afzettingen zoals huidschilfers te verwijderen). Schrob grondig, met name de handgrepen. Zie Afbeelding 74.

19. Neem alle andere contactoppervlakken aan de buitenzijde van de Classic Line 2 badkuip (met name achter het hoofdeinde), de douchehandgreep en de Bedieningsknop watertemperatuur af met de doek.

20. **Voor badkuipen met Air Spa-systeem:**
    De desinfectiecyclus wordt automatisch uitgeschakeld.
    Voor badkuipen zonder Air Spa-systeem:
    Druk op de knop Desinfectie AAN/UIT op het bedieningspaneel om het desinfectieproces te beëindigen.

21. Plaats de desinfectiesproeier terug.

22. Open de afvoerstop.

23. Spoel alle interne onderdelen schoon met een ruime hoeveelheid water met een temperatuur van ongeveer 25 °C (77 °F) om het desinfectiemiddel af te spoelen.

24. Maak een schone doek nat met water en verwijder alle sporen van het desinfectiemiddel van de contactoppervlakken aan de buitenzijde van de Classic Line 2 badkuip, zoals de handgreep en de knoppen. Spoel de doek tijdens het verwijderen van desinfectiemiddel regelmatig uit onder stromend water.

Ga naar de volgende pagina voor het vervolg

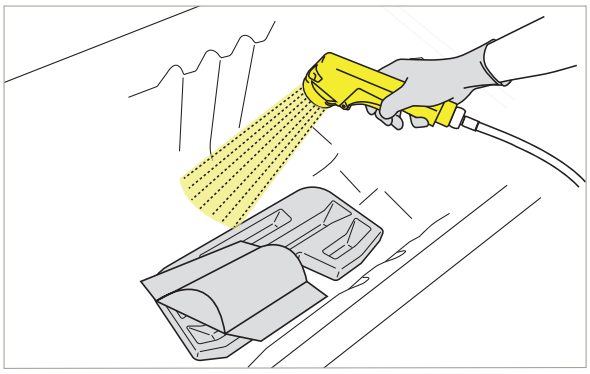

Afbeelding 75

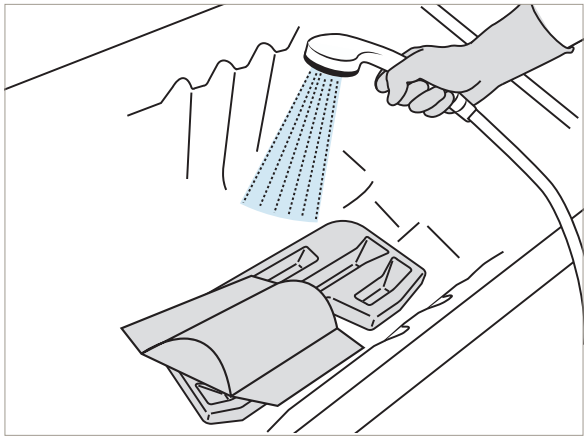

Afbeelding 76

Desinfecteren (stap 25-39 van 39)

25. Houd de knop Desinfectie AAN/UIT 5 seconden ingedrukt.
    Voor badkuipen met Air Spa-systeem:
    Het automatische desinfectieproces duurt ongeveer 3-4 minuten. 10 seconden na de start is de desinfectiesproeier gedurende 2 minuten actief en schakelt dan weer uit.
26. Sproei desinfectiemiddel in de afvoer.
27. Sluit de afvoerstop.
28. Sproei desinfectiemiddel op alle interne oppervlakken van de badkuip en op de accessoires op de bodem van de badkuip. Keer de accessoires om en besproei de andere kant. Let op onderdelen, knoppen en sensoren die aan het oppervlak van het bad zijn bevestigd, zoals de afvoerregelaar en de handgrepen. Zie Afbeelding 75.
29. Drenk een doek in desinfectiemiddel.
30. Neem alle contactoppervlakken aan de buitenzijde van het bad (met name achter het hoofdeinde), de douchehandgreep en de Bedieningsknop watertemperatuur af met de doek.
31. Laat het desinfectiemiddel **voldoende lang inwerken** volgens de gebruiksaanwijzing van het desinfectiemiddel.
32. **Voor badkuipen met Air Spa-systeem:**
    De desinfectiecyclus wordt automatisch uitgeschakeld.
    Voor badkuipen zonder Air Spa-systeem:
    Druk op de knop Desinfectie AAN/UIT op het bedieningspaneel om het desinfectieproces te beëindigen.
33. Plaats de desinfectiesproeier terug en plaats de kleppen terug.
34. Open de afvoerstop.
35. Spoel alle interne onderdelen schoon met de douchehandgreep en een ruime hoeveelheid water met een temperatuur van ongeveer 25 °C (77 °F) om het desinfectiemiddel af te spoelen. Zie Afbeelding 76.

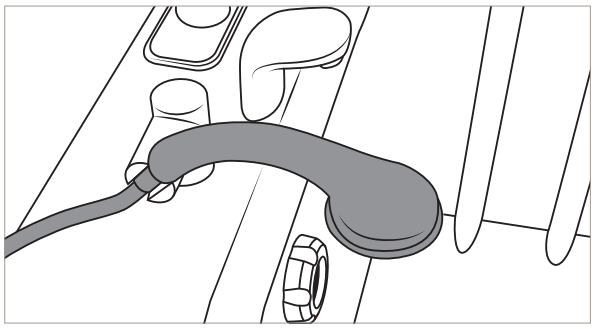

Afbeelding 77

36. Maak een schone doek nat met water en verwijder alle sporen van het desinfectiemiddel van de contactoppervlakken aan de buitenzijde van de Classic Line 2 badkuip, zoals de handgreep en de knoppen. Spoel de doek tijdens het verwijderen van desinfectiemiddel regelmatig uit onder stromend water.
37. Plaats de douchehandgreep terug in de houder. Zie Afbeelding 77.

OPMERKING

Plaats de douchehandgreep altijd in de houder met de kop naar de bodem van de badkuip gericht, om te voorkomen dat er tijdens de automatische spoelfunctie water op de vloer wordt gesproeid.

38. Laat aan de lucht drogen.
39. Bevestig alle accessoires.

Verzorging en preventief onderhoud

De Classic Line 2 badkuip is onderhevig aan slijtage. De volgende maatregelen moeten op de aangegeven momenten worden uitgevoerd om ervoor te zorgen dat het hulpmiddel aan de oorspronkelijke ontwerpspecificaties blijft voldoen.

WAARSCHUWING

Om storingen met letsel tot gevolg te vermijden moeten op regelmatige tijdstippen inspecties worden uitgevoerd en moet het aanbevolen onderhoudsschema worden gevolgd. Soms moeten er regelmatiger inspecties plaatsvinden, bijvoorbeeld als het hulpmiddel intensief wordt gebruikt of wordt blootgesteld aan een veeleisende omgeving. Lokale regelgeving en normen kunnen strenger zijn dan het aanbevolen onderhoudsschema.

WAARSCHUWING

Om letsel bij zorgvrager én zorgverlener te voorkomen, mag u nooit wijzigingen aan het hulpmiddel aanbrengen of incompatibele onderdelen gebruiken.

Schema voor verzorging en preventief onderhoud

Zie de volgende pagina's voor gedetailleerde instructies.

VERANTWOORDELIJKHEID ZORGVERLENER	VÓÓR ELKE NIEUWE ZORGVRAGER	ELKE WEEK	ELKE MAAND	ELK JAAR
Reinigen en desinfecteren	X			
Alle zichtbare onderdelen visueel controleren		X		
Mechanische bevestigingen visueel controleren		X		
Visuele controle van slangen, pijpen en aansluitingen		X		
Voer de functietest uit		X		
Thermostatische mengkraan controleren			X	
Controle/reiniging van filters voor inkomend water			X	
Jaarlijkse controle uitsluitend door een gekwalificeerde technicus				X
Elektrische installatie controleren (door erkende elektricien) Intervallen volgens plaatselijke voorschriften				

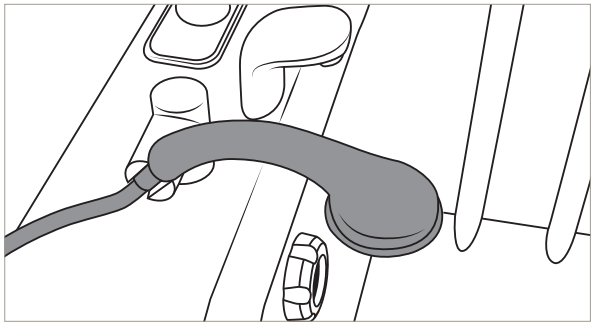

Afbeelding 78

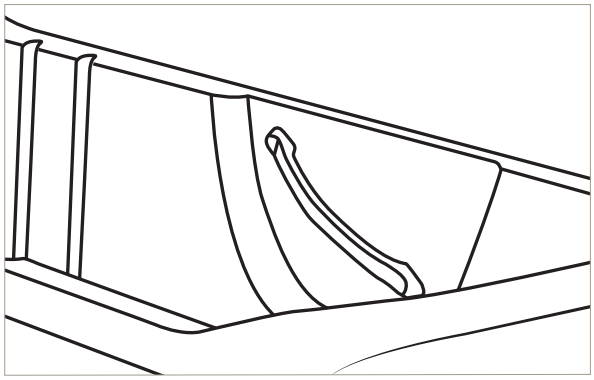

Afbeelding 79

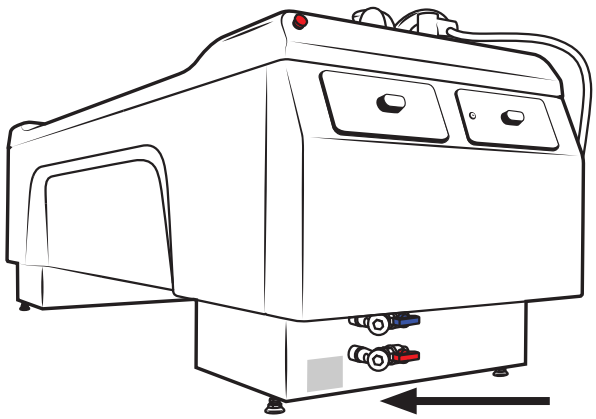

Afbeelding 80

Verantwoordelijkheden zorgverlener – vóór elke nieuwe zorgvrager

De verantwoordelijkheden van de zorgverlener moeten door medewerkers met voldoende kennis van de Classic Line 2 badkuip worden uitgevoerd volgens de instructies in deze gebruiksaanwijzing.

Reinigen en desinfecteren

Zorg er voor elk gebruik voor dat de Classic Line 2 badkuip wordt gereinigd en gedesinfecteerd volgens de instructies in het hoofdstuk Reiniging en desinfectie op pagina 34.

Verantwoordelijkheden zorgverlener – elke week

Alle zichtbare onderdelen visueel controleren

1. Controleer met name de onderdelen die in contact komen met de zorgvrager of zorgverlener.
2. Zorg ervoor dat er geen barsten of scherpe randen zijn die verwondingen kunnen veroorzaken of slecht kunnen zijn voor de hygiëne.

Mechanische bevestigingen visueel controleren

1. Controleer de houder van de douchehandgreep; zie Afbeelding 78. Controleer dat handgrepen (Afbeelding 79) en andere bevestigingen stevig zijn bevestigd en niet loszitten.
2. Controleer op roestvorming.

Visuele controle van slangen, pijpen en aansluitingen

Visuele controle op lekkage van welke aard dan ook onder de Classic Line 2 badkuip. Zie Afbeelding 80.

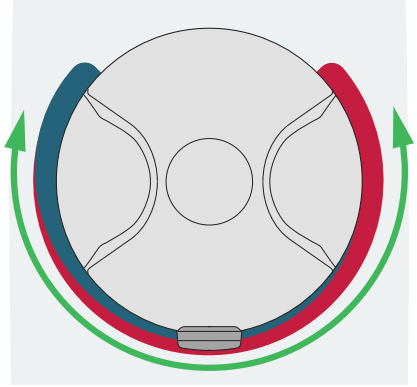

Afbeelding 81

Voer de functietest uit

1. Test de werking van het bedieningspaneel, de desinfectiefunctie en het Air Spa-systeem (waar van toepassing).
2. Laat water lopen en controleer de doucheslang, douchekop en houder op schade.
3. Controleer de werking van alle bedieningselementen en instrumenten. Controleer met name de juiste werking van de heetwaterbescherming en de temperatuurregeling. Raadpleeg de montage- en installatie-instructies als herkalibratie van de mengkraan vereist is.

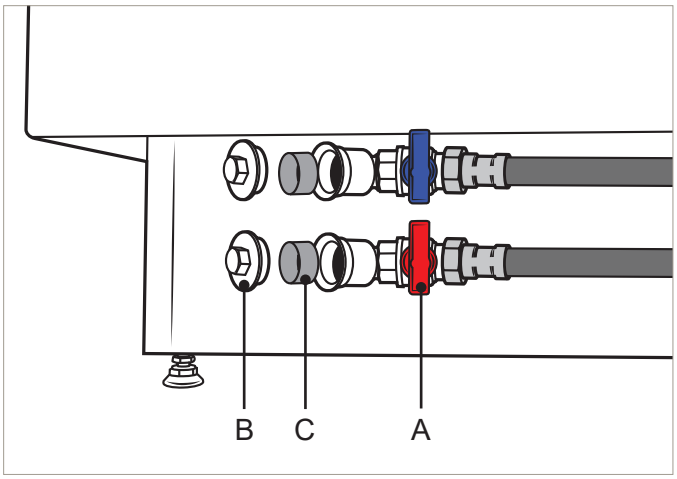

Afbeelding 82

Verantwoordelijkheden zorgverlener – elke maand

Uitproberen van thermostatische mengkraan

Laat het water lopen en draai de Bedieningsknop watertemperatuur heen en weer over het volledige temperatuurbereik. Dit is vooral van belang bij hard kraanwater. Verzeker u ervan dat de temperatuur wijzigt. Zie Afbeelding 81.

Controleer/reinig de filters voor inkomend water

Zie Afbeelding 82.

Beide watertoevoerslangen onder het bad zijn voorzien van een spoelklep met filter.

Spoel de filters in beide kleppen als volgt:

1. Kleppen (A) sluiten. De hendels (rood voor warm en blauw voor koud water) moeten dwars op de leiding staan.
2. Verwijder de kappen (B) met een sleutel.
3. Trek de filters (C) eruit en reinig deze zorgvuldig in water.
4. Monteer (B) en (C) terug.
5. Open de kleppen (A).

Jaarlijkse controle uitsluitend door een gekwalificeerde technicus

WAARSCHUWING

Om letsel en/of een onveilig hulpmiddel te voorkomen, moet het onderhoud met de juiste regelmaat worden uitgevoerd door gekwalificeerde servicetechnici die de hiervoor bestemde gereedschappen en onderdelen gebruiken en over kennis van de geldende onderhoudsprocedures beschikken. Gekwalificeerde servicetechnici moeten kunnen bewijzen dat ze een opleiding in het onderhoud van dit apparaat hebben gevolgd.

OPMERKING

Alle werkzaamheden die tot de verantwoordelijkheid van de zorgverlener behoren, moeten tijdens de onderhoudsbeurt door een gekwalificeerde servicetechnicus worden gecontroleerd. Raadpleeg de afzonderlijke service-instructies voor meer informatie.

De Classic Line 2 badkuip moet jaarlijks worden onderhouden volgens de onderhouds- en reparatiehandleiding.

Neem voor het afsluiten van een onderhoudscontract contact op met Arjo.

Problemen oplossen

OPMERKING

Controleer de stroomvoorziening, watertoevoer en de ledindicatoren op het bedieningspaneel voordat u met de probleemoplossing start. Neem contact op met een servicetechnicus van Arjo als het probleem niet kan worden verholpen aan de hand van de onderstaande maatregelen,

PROBLEEMOMSCHRIJVING	ACTIE
Er gebeurt niets wanneer men op een knop drukt.	Verzeker u ervan dat de noodstopknop niet is ingedrukt. Reset de noodstopknop door die linksom te draaien totdat hij naar buiten springt.
De LED voor accuniveau is ingeschakeld maar de hoofd-LED is uit.	Stroomstoring. Neem contact op met een servicetechnicus.
Geen watertoevoer of slechte watertoevoer tijdens het vullen van de Classic Line 2 badkuip en tijden het douchen.	1. Controleer de inkomende watertoevoer. 2. Controleer/reinig filters.
Geen watertoevoer of slecht sproeipatroon, alleen tijdens het douchen.	Geen watertoevoer: • Schakel de douche uit als er niet binnen 30 seconden water uit de douchekop komt en neem contact op met een gekwalificeerde servicetechnicus. Slecht sproeipatroon: • Controleer de douchehandgreep. Vervang wanneer nodig.
De watertemperatuur kan niet worden geregeld.	Controleer de temperatuur van het instromende water. Controleer of de bedieningsknop voor de watertemperatuur naar behoren werkt.
De heetwaterbescherming werkt niet wanneer het temperatuurdisplay 3 streepjes weergeeft in plaats van de temperatuur: --.-°C	Neem contact op met een gekwalificeerde servicetechnicus.

Alarmen en geluidsignalen

ALARMEN EN GELUIDSIGNALEN	BESCHRIJVING
Wanneer de knop wordt ingedrukt, knippert de LED-indicator voor het desinfectiemiddel op het bedieningspaneel groen en klinkt er enkele seconden een zoemer.	Het niveau van het desinfectiemiddel is laag.
De accuniveau-indicator op het bedieningspaneel is geel.	Accu bijna leeg
De LED-indicator voor de heetwaterbescherming knippert geel, het display knippert en er klinkt een pieptoon. De heetwaterbescherming sluit de watertoevoer af.	De watertemperatuur is 45 °C of hoger.

Technische specificaties

ALGEMEEN	
Maximumgewicht zorgvrager	182 kg (400 lb)
Max. totale veilige tilbelasting (zorgvrager + water)	415 kg (915 lb)
Breedte badkuip	780 mm (31 in)
Lengte badkuip	2185 mm (86 in)
Gewicht badkuip (zonder verpakking)	141 kg (310,9 lb)
Gewicht verpakking	40 kg (88,2 lb)
Max. hoogte van vloer tot rand	1030 ± 10 mm (40½ in)
Min. hoogte van vloer tot rand	730 ± 10 mm (29 in)

NETVOEDING	
Spanning	230 V
Frequentie	50 Hz
Zekering	10 A
Aantal fasen	Eenfasige wisselstroom
Aarding	Ja
Potentiaalvereffening	Nee
Aardlekschakelaar	Nee
Energieverbruik	1000 VA

ZEKERINGKAST	
Zekering	6,3 A

WATER	
Watervolume tot overloopniveau	300 l
Watervolume tot automatisch vulniveau	180 l
Min. temperatuurbereik voor vullen	36 tot 42 °C
Min. temperatuurbereik voor douche en desinfectiesproeier	25 tot 40 °C

WATER	
Displaybereik thermometer	10 tot 50 °C
Nauwkeurigheid thermometer	+/- 1 °C
Vultijd tot overloopniveau, bij een dynamische druk van 3 bar, 80 °C WW / 8 °C KW / 38 °C bij vullen	7 min 40 s
Vultijd tot overloopniveau, bij een dynamische druk van 1 bar, 80 °C WW / 8 °C KW / 38 °C bij vullen	18 min 30 s
Vultijd tot niveau voor automatisch vullen, bij een dynamische druk van 3 bar, 80 °C WW / 8 °C KW / 38 °C bij vullen	4 min 40 s
Vultijd tot niveau voor automatisch vullen, bij een dynamische druk van 1 bar, 80 °C WW / 8 °C KW / 38 °C bij vullen	11 min
Leeglooptijd vanaf overloopniveau	6–8 min

WATERTOEVOER	
Watertoevoer	
Positioneren	Vloer/wand
Fysisch-chemische eisen	
pH-bereik	pH 7,5 tot pH 9
Conductiviteit (min.)	Meer dan 80 µS/m
Chloride (max.)	Minder dan 250 mg/l
Hardheid	Lager dan 20 dH

	Koud water	**Warm water**
Aansluiting	¾" BSP vrouwelijk	¾" BSP vrouwelijk
Bovengrens statische druk	6 bar	6 bar
Aanbevolen dynamische druk	3 bar	3 bar
Ondergrens dynamische druk	1 bar	1 bar
Ondergrens temperatuur	2 °C	60 °C
Bovengrens temperatuur	20 °C	80 °C

VLOER	
Vloerbelasting	446 kg/m²
Vloerdruk	2,15 N/mm²
Slipweerstand vloeroppervlak volgens DIN 51097	Groep B (> 18 graden)
Max. vloerhelling	1,15°

HEFSNELHEID EN -TIJD	
Hefsnelheid badkuip – onbelast	11 mm/s
Hefsnelheid badkuip – maximale belasting	7,5 mm/s
Daalsnelheid badkuip – onbelast	10 mm/s
Daalsnelheid badkuip – maximale belasting	11 mm/s
Heftijd badkuip – onbelast	28 ± 2 s
Heftijd badkuip – maximale belasting	40 ± 2 s
Daaltijd badkuip – onbelast	30 ± 2 s
Daaltijd badkuip – maximale belasting	28 ± 2 s

BEDIENINGSKRACHT	
Drukknoppen (bedieningspaneel)	3 ± 1 N
Noodstop	10 ± 1 Nw

BEDRIJFSCYCLUS	
Max. bedrijfscyclus, liftactuator badkuip	10% (2 min AAN, 18 min UIT)
Max. bedrijfscyclus, Air Spa	50% (15 min AAN, 15 min UIT)

IP-CLASSIFICATIE	
Beschermingsklasse volgens IEC 60529: lift (Hi-Lo)	IPX4

BEDRIJFSCONDITIES	
Luchtvochtigheid	30 tot 95%
Gebruikstemperatuur (omgeving)	+5 °C (41 °F) tot +35 °C (95 °F)
Luchtdruk	800 hPa tot 1060 hPa

TRANSPORT- EN OPSLAGVOORWAARDEN	
Luchtvochtigheid	10% tot 80% bij 20 °C (68 °F)
Temperatuur (omgeving)	-20 °C (-4 °F) tot +70 °C (158 °F)
Luchtdruk	500 hPa tot 1100 hPa

VERWIJDERING NA EINDE LEVENSDUUR	
Badkuip	Apparatuur met elektrische en elektronische componenten moet uit elkaar worden gehaald en conform Afgedankte Elektrische en Elektronische Apparatuur (AEEA = WEEE) of in overeenstemming met lokale of nationale voorschriften worden gerecycled.
Accu	Alle accu's in het product moeten afzonderlijk worden gerecycled. Accu's moeten tevens worden verwijderd in overeenstemming met nationale of lokale voorschriften.
Desinfectiemiddelen	Als u te veel desinfectiemiddel hebt, kunt u die veilig via de afvoer wegspoelen met stromend water. Deze producten worden in water opgelost en worden meestal met water gemengd bij gebruik voor reiniging. Uw gemeente zal deze reinigingsmiddelen op dezelfde manier behandelen als wanneer u ze voor reiniging zou gebruiken.
Verpakking	Hout en golfkarton De verpakkingsflessen moet worden gerecycled volgens de nationale of plaatselijke regelgeving.

Etiketten

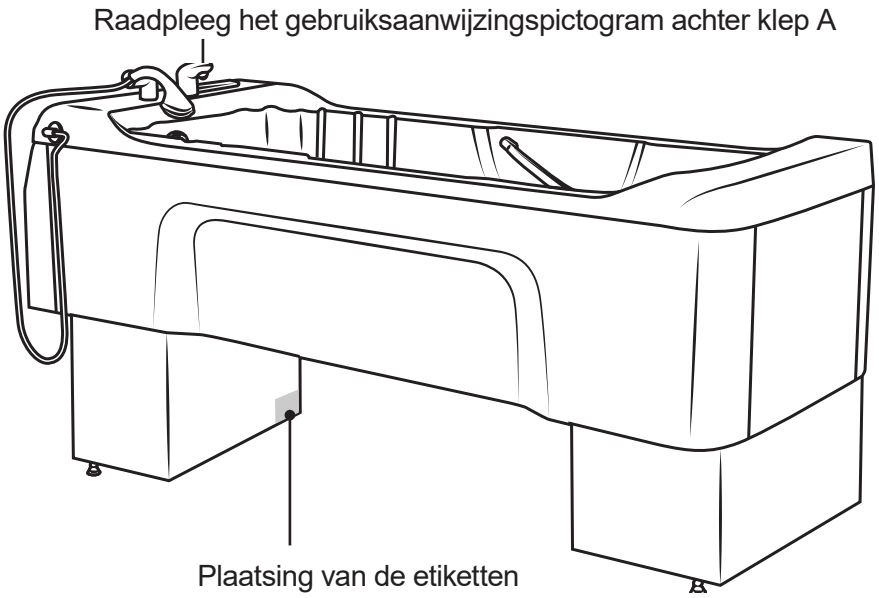

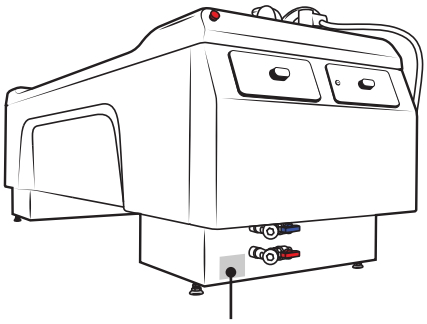

TOELICHTING ETIKETTEN	
	Type B-apparaat: beveiligd tegen elektrische schokken conform IEC 60601.
Waarschuwingsetiket	Belangrijke gebruikersinformatie voor een correct gebruik.
Goedkeuringsetiket	Vermeldt goedkeuringen voor het huidige product.
Etiket op de accu	Vermeldt veiligheids- en milieu-informatie voor de accu.
Gegevensetiket	Vermeldt de technische prestaties en vereisten, zoals ingangsvermogen, ingangsspanning, het maximale gewicht van de zorgvrager enz.
Identificatie-etiket	Vermeldt de productidentificatie, het serienummer, en het jaar en de maand van productie.

TOELICHTING SYMBOLEN	
	Bereik bij tillen
	Zekering
Supply voltage	Voeding Spanningsvoeding
1000 VA	Maximaal vermogen

TOELICHTING SYMBOLEN	
IPX4	Beschermingsklasse (d.w.z. dat het product is beschermd tegen spatwater)
Class I	Beschermende aarding.
	Raadpleeg de gebruiksaanwijzing – Deze moet worden gelezen.
REF	Referentienummer
SN	Serienummer
UDI	Unieke hulpmiddelenidentificatie
MD	Duidt aan dat het product een apparaat is in overeenstemming met EU-verordening betreffende medische hulpmiddelen 2017/745.
CE 2797	CE-markering die conformiteit aanduidt met de geharmoniseerde wetgeving van de Europese Unie. Afbeeldingen duiden toezicht van een aangemelde instantie (Notified Body) aan.
	Naam en adres van de fabrikant.
	Productiedatum
	Scheid te recyclen elektrische en elektronische componenten volgens de Europese Richtlijn 2012/19/EU (AEEA).
Max Patient Weight	Maximumgewicht van zorgvrager.
Max total load	Maximumgewicht van zorgvrager + water
Mode of operation	Tijdsduur omhoogbrengen van Classic Line 2 badkuip en IN- en UITschakelen van de Air Spa
UL CERTIFIED SAFETY US-CA E347873	MEDISCH – ALGEMEEN MEDISCH HULPMIDDEL TEN AANZIEN VAN ELEKTRISCHE SCHOKKEN, BRANDGEVAAR EN MECHANISCHE GEVAREN UITSLUITEND VOLGENS ITH ANSI/AAMI ES60601-1: A1:2012, C1:2009/(R)2012 en A2:2010/(R)2012, CSA CAN/CSA-C22.2 NR. 60601-1:14, IEC 60601-1 editie 3.1 (2012)
kiwa certified BRL-K14011	Nederlandse veiligheidscertificering voor waterveiligheid volgens de standaarden NEN-EN 1717, NEN 1006, KIWA evaluatiebegeleiding voor terugloopbescherming Water worksheets 3.8.

Elektromagnetische compatibiliteit

Het product is getest op naleving van de huidige wettelijke normen betreffende het vermogen om EMI (elektromagnetische interferentie) uit externe bronnen te blokkeren.

Bepaalde procedures kunnen helpen elektromagnetische interferentie te verlagen:

- Zorg dat andere apparaten op afdelingen voor bewaking en/of life-support van zorgvragers voldoen aan de aanvaarde emissienormen.

WAARSCHUWING

Gebruik van deze apparatuur naast of gestapeld met andere apparatuur moet worden vermeden, aangezien het kan leiden tot een onjuiste werking. Als dergelijk gebruik nodig is, moet deze apparatuur en de andere apparatuur worden geobserveerd om te controleren of ze normaal werken.

WAARSCHUWING

Draagbare RF-communicatieapparatuur (met inbegrip van randapparatuur als antennekabels en externe antennes) mag niet worden gebruikt op een afstand van minder dan 30 cm (12 inch) tot een onderdeel van de Classic Line 2, met inbegrip van door de fabrikant voorgeschreven kabels. Anders kan het gebeuren dat dit apparaat minder goed gaat functioneren.

WAARSCHUWING

Als u andere accessoires, transducers en kabels gebruikt dan die door de fabrikant van deze apparatuur worden gespecificeerd of geleverd, kan dat leiden tot hogere elektromagnetische emissies of lagere elektromagnetische immuniteit van deze apparatuur met een onjuiste werking als gevolg.

Bedoelde omgeving: Professionele gezondheidszorgomgeving

Uitzonderingen: Hoogfrequente chirurgische toestellen en RF-afgeschermde ruimte van een ME-SYSTEEM voor magnetic resonance imaging (MRI).

RICHTLIJNEN EN VERKLARING VAN DE FABRIKANT – ELEKTROMAGNETISCHE INTERFERENTIE (EMI)		
Emissietest	**Conformiteit**	**Elektromagnetische omgeving – richtsnoer**
RF-emissies CISPR 11	Groep 1	Dit hulpmiddel gebruikt RF-energie uitsluitend voor de interne werking. Daarom zijn de RF-emissies erg laag en zullen deze waarschijnlijk geen storingen veroorzaken in elektronische apparatuur in de omgeving. Dit hulpmiddel is geschikt voor gebruik in alle instellingen, met inbegrip van gewone huishoudens en instellingen die rechtstreeks zijn aangesloten op het openbare laagspanningsnetwerk dat gebouwen met een woonfunctie van stroom voorziet.
RF-emissies CISPR 11	Klasse B	
Harmonische emissies IEC 61000-3-2	Klasse A	
Spanningsschommelingen/ flikkeremissies IEC 61000-3-3	Voldoet aan de norm	

RICHTLIJNEN EN VERKLARING VAN DE FABRIKANT – ELEKTROMAGNETISCHE IMMUNITEIT		
Immuniteitstest	**IEC 60601-1-2 testniveau**	**Conformiteitsniveau**
Elektrostatische ontlading (ESD) EN 61000-4-2	±2 kV, ±4 kV, ±8 kV, ±15 kV in lucht ± 8 kV contact	±2 kV, ±4 kV, ±8 kV, ±15 kV in lucht ± 8 kV contact
Geleide storingen veroorzaakt door RF-velden EN 61000-4-6	3 V in 0,15 MHz tot 80 MHz 6 V in ISM-banden en amateurradiobanden tussen 0,15 MHz en 80 MHz 80% AM bij 1 kHz	3 V in 0,15 MHz tot 80 MHz 6 V in ISM-banden en amateurradiobanden tussen 0,15 MHz en 80 MHz 80% AM bij 1 kHz
Uitgestraald radiofrequent elektromagnetisch veld EN 61000-4-3	Professionele gezondheidszorgomgeving 3 V/m 80 MHz tot 2,7 GHz 80% AM bij 1 kHz	Professionele gezondheidszorgomgeving 3 V/m 80 MHz tot 2,7 GHz 80% AM bij 1 kHz
Nabijheidsvelden vanaf draadloze RF-communicatieapparatuur EN 61000-4-3	385 MHz – 27 V/m 450 MHz – 28 V/m 710, 745, 780 MHz – 9 V/m 810, 870, 930 MHz – 28 V/m 1.720, 1.845, 1.970, 2.450 MHz – 28 V/m 5.240, 5.500, 5.785 MHz – 9 V/m	385 MHz – 27 V/m 450 MHz – 28 V/m 710, 745, 780 MHz – 9 V/m 810, 870, 930 MHz – 28 V/m 1.720, 1.845, 1.970, 2.450 MHz – 28 V/m 5.240, 5.500, 5.785 MHz – 9 V/m
Elektrische snelle transiënten/ stootspanning EN 61000-4-4	±2 kV AC-poort 100 kHz herhalingsfrequentie	±2 kV AC-poort 100 kHz herhalingsfrequentie
Stroomfrequentie magnetisch veld EN 61000-4-8	30 A/m 50 Hz of 60 Hz	30 A/m 50 Hz
Stootspanningen EN 61000-4-5	±0,5 kV ±1 kV; ±2 kV, netvoeding, fase naar aarde ±0,5 kV ±1 kV, netvoeding, tussen twee fasen	±0,5 kV ±1 kV; ±2 kV, netvoeding, fase naar aarde ±0,5 kV ±1 kV, netvoeding, tussen twee fasen

RICHTLIJNEN EN VERKLARING VAN DE FABRIKANT – ELEKTROMAGNETISCHE IMMUNITEIT		
Immuniteitstest	**IEC 60601-1-2 testniveau**	**Conformiteitsniveau**
Spanningsdips, korte onderbrekingen en spanningsvariaties op voedingsingangslijnen EN 61000-4-11	0% UT; 0,5 cyclus Bij 0°, 45°, 90°, 135°, 180°, 225°, 270° en 315° 0% UT; 1 cyclus en 70% UT; 25/30 cycli Eenfasig: bij 0° 0% UT; 250/300 cyclus	0% UT; 0,5 cyclus Bij 0°, 45°, 90°, 135°, 180°, 225°, 270° en 315° 0% UT; 1 cyclus en 70% UT; 25/30 cycli Eenfasig: bij 0° 0% UT; 250/300 cyclus
Magnetische nabijheidsvelden EN 61000-4-39	134,2 kHz – 65 A/m 13,56 MHz – 7,5 A/m	134,2 kHz – 65 A/m 13,56 MHz – 7,5 A/m
Opmerking: UT is de wisselstroom netspanning vóór toepassing van het testniveau.		

Onderdelen en accessoires

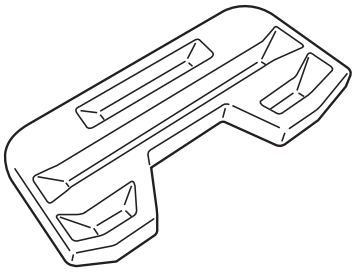	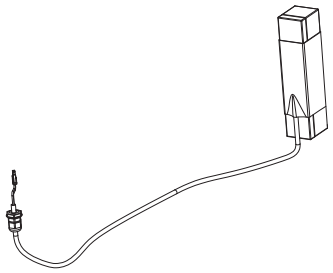
Voetensteun 18100-003	Accukit AH1036022
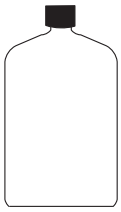	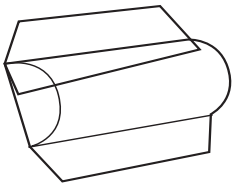
Neem contact op met Arjo voor informatie over desinfectiemiddelen	Kussen 8331457-03

Opzettelijk leeg gelaten

AUSTRALIA
Arjo Australia
Building B, Level 3
11 Talavera Road
Macquarie Park, NSW, 2113,
Australia
Phone: 1800 072 040

BELGIQUE / BELGIË
Arjo Belgium
Evenbroekveld 16
9420 Erpe-Mere
Phone: +32 (0) 53 60 73 80
Fax: +32 (0) 53 60 73 81
E-mail: info.belgium@arjo.com

BRASIL
Arjo Brasil Equipamentos Médicos Ltda
Rua Marina Ciufuli Zanfelice, 329 PB02
Galpão - Lapa
São Paulo – SP – Brasil
CEP: 05040-000
Phone: 55-11-3588-5088
E-mail: vendas.latam@arjo.com
E-mail: servicios.latam@arjo.com

CANADA
Arjo Canada Inc.
90 Matheson Boulevard West
Suite 350
CA-MISSISSAUGA, ON, L5R 3R3
Tel/Tél: +1 (905) 238-7880
Free: +1 (800) 665-4831
Fax: +1 (905) 238-7881
E-mail: info.canada@arjo.com

ČESKÁ REPUBLIKA
Arjo Czech Republic s.r.o.
Na Strzi 1702/65
140 00 Praha
Czech Republic
Phone No: +420225092307
E-mail: info.cz@arjo.com

DANMARK
Arjo A/S
Vassingerødvej 52
DK-3540 LYNGE
Tel: +45 49 13 84 86
Fax: +45 49 13 84 87
E-mail: dk_kundeservice@arjo.com

DEUTSCHLAND
Arjo GmbH
Peter-Sander-Strasse 10
DE-55252 MAINZ-KASTEL
Tel: +49 (0) 6134 186 0
Fax: +49 (0) 6134 186 160
E-mail: info-de@arjo.com

ESPAÑA
ARJO IBERIA S.L.
Poligono Can Salvatella
c/ Cabanyes 1-7
08210 Barberà del Valles
Barcelona - Spain
Telefono 1: +34 900 921 850
Telefono 2: +34 931 315 999

FRANCE
Arjo SAS
2 Avenue Alcide de Gasperi
CS 70133
FR-59436 RONCQ CEDEX
Tél: +33 (0) 3 20 28 13 13
Fax: +33 (0) 3 20 28 13 14
E-mail: info.france@arjo.com

HONG KONG
Arjo Hong Kong Limited
Room 411-414, 4/F, Manhattan Centre,
8 Kwai Cheong Road, Kwai Chung, N.T.,
HONG KONG
Tel: +852 2960 7600
Fax: +852 2960 1711

ITALIA
Arjo Italia S.p.A.
Via Giacomo Peroni 400-402
IT-00131 ROMA
Tel: +39 (0) 6 87426211
Fax: +39 (0) 6 87426222
E-mail: Italy.promo@arjo.com

MIDDLE EAST
Arjo Middle East FZ-LLC
Office 908, 9th Floor,
HQ Building,North Tower,
Dubai Science Park,
Al Barsha South
P.O. Box 11488, Dubai,
United Arab Emirates
Direct +971 487 48053
Fax +971 487 48072
Email: Info.ME@arjo.com

NEDERLAND
Arjo Nederland BV
Biezenwei 21
4004 MB TIEL
Postbus 6116
4000 HC TIEL
Tel: +31 (0) 344 64 08 00
Fax: +31 (0) 344 64 08 85
E-mail: info.nl@arjo.com

NEW ZEALAND
Arjo Ltd
34 Vestey Drive
Mount Wellington
NZ-AUCKLAND 1060
Tel: +64 (0) 9 573 5344
Free Call: 0800 000 151
Fax: +64 (0) 9 573 5384
E-mail: nz.info@Arjo.com

NORGE
Arjo Norway AS
Olaf Helsets vei 5
N-0694 OSLO
Tel: +47 22 08 00 50
Faks: +47 22 08 00 51
E-mail: no.kundeservice@arjo.com

ÖSTERREICH
Arjo Austria GmbH
Lemböckgasse 49 / Stiege A / 4.OG
A-1230 Wien
Tel: +43 1 8 66 56
Fax: +43 1 866 56 7000

POLSKA
Arjo Polska Sp. z o.o.
ul. Ks Piotra Wawrzyniaka 2
PL-62-052 KOMORNIKI (Poznań)
Tel: +48 691 119 999
E-mail: arjo@arjo.com

PORTUGAL
Arjo em Portugal
MAQUET Portugal, Lda.
(Distribudor Exclusivo)
Rua Poeta Bocage n.º 2 - 2G
PT-1600-233 Lisboa
Tel: +351 214 189 815
Fax: +351 214 177 413
E-mail: Portugal@arjo.com

SUISSE / SCHWEIZ
Arjo Switzerland AG
Fabrikstrasse 8
Postfach
CH-4614 HÄGENDORF
Tél/Tel: +41 (0) 61 337 97 77
Fax: +41 (0) 61 311 97 42

SUOMI
Arjo Scandinavia AB
Riihitontuntie 7 C
02200 Espoo
Finland
Puh: +358 9 6824 1260
E-mail: Asiakaspalvelu.finland@arjo.com

SVERIGE
Arjo International HQ
Hans Michelsensgatan 10
SE-211 20 MALMÖ
Tel: +46 (0) 10 494 7760
Fax: +46 (0) 10 494 7761
E-mail: kundservice@arjo.com

UNITED KINGDOM
Arjo UK and Ireland
Houghton Hall Park
Houghton Regis
UK-DUNSTABLE LU5 5XF
Tel: +44 (0) 1582 745 700
Fax: +44 (0) 1582 745 745
E-mail: sales.admin@arjo.com

USA
Arjo Inc.
2349 W Lake Street Suite 250
US-Addison, IL 60101
Tel: +1 (630) 307-2756
Free: +1 (800) 323-1245
Fax: +1 (630) 307 6195
E-mail: us.info@arjo.com

JAPAN
Arjo Japan K.K.
東京都港区虎ノ門三丁目7 番8 号
ランディック第2 虎ノ門ビル9 階
Tel: +81 (0)3-6435-6401
Fax: +81 (0)3-6435-6402
E-mail: info.japan@arjo.com

At Arjo, we believe that empowering movement within healthcare environments is essential to quality care. Our products and solutions are designed to promote a safe and dignified experience through patient handling, medical beds, personal hygiene, disinfection, diagnostics, and the prevention of pressure injuries and venous thromboembolism. With over 6500 people worldwide and 65 years caring for patients and healthcare professionals, we are committed to driving healthier outcomes for people facing mobility challenges.

ArjoHuntleigh AB
Hans Michelsensgatan 10
211 20 Malmö, Sweden
www.arjo.com

CE
2797