NÁVOD K POUŽITÍ

Auralis

Systém střídavého tlaku

04.AI.00CS_05 • 2023-08

arjo
EMPOWERING MOVEMENT

⚠ VAROVÁNÍ

Z důvodu ochrany před zraněním si před používáním produktu vždy přečtěte tento návod k použití a doprovodné dokumenty.

Zásady vnější úpravy a copyright
® a ™ jsou ochranné známky náležející skupině společností Arjo.
© Arjo 2023.
Jelikož je naší zásadou trvalé zlepšování, vyhrazujeme si právo měnit vnější úpravu bez předchozího upozornění. Obsah této publikace nesmí být kopírován zcela ani částečně bez souhlasu společnosti Arjo.

Obsah

Předmluva 5

Určené použití pro Auralis 6

Bezpečnostní pokyny 7

Domácí péče 9
Použití systému Auralis 9

Příprava 10
Po každém pacientovi/klientovi 11

Označení dílů – pumpa Auralis 12

Označení dílů – vrchní matrace Auralis 110 13

Označení dílů – náhradní matrace Auralis 175 a 200 14

Označení dílů – náhradní matrace Auralis Plus 15

Označení dílů – sedák Auralis 16

Popis výrobku – pumpa Auralis 17
Ovládací panel 17
Indikátory alarmu 20
Závěsné držáky 20
Napájecí kabel 20
Port Skin IQ 20

Popis výrobku – matrace Auralis 21
Jednotka rychlého vyfouknutí CPR 21
Snímatelný potah 21
Cely 21
Smyčkové popruhy 21
Cely Heelguard™ 21
Háky cely 21
Sada trubic 21
Konektor 21
Vedení a uložení kabelů 22
Systém Micro Air Loss 22
Vrchní matrace Auralis 110 22
Upínací popruhy (vrchní matrace Auralis 110) 22
Náhradní matrace Auralis 175, 200 a Plus 22
Upevňovací popruhy 23
Vrchní matrace a zip vrchní matrace 23
Boční polštáře (pouze matrace Auralis Plus) 23
Prodloužení nožní části (pouze matrace Auralis Plus) 23
Nástavce matrace (pouze matrace Auralis Plus) 23

Popis výrobku – sedák Auralis 24
Snímatelný potah 24
Alternující cely 24
Upevňovací popruhy 24
Neklouzavá základna 24

Ventily pro vyfukování . . . 24
Sada trubic . . . 24
Konektor . . . 24

Jednotka rychlého vyfouknutí CPR . . . 25
Aktivace jednotky rychlého vyfouknutí CPR . . . 25
Deaktivace jednotky rychlého vyfouknutí CPR . . . 25

Sestavení systému Auralis . . . 26
Vrchní matrace Auralis 110 . . . 26
Náhradní matrace Auralis 175, 200 a Plus . . . 27
Pumpa Auralis . . . 28
Nástavce matrace Auralis Plus (pouze příslušenství) . . . 29
Sedák Auralis . . . 30

Spuštění systému Auralis . . . 32
Spuštění systému Auralis . . . 32

Vyberte režim . . . 34
Režim AutoFirm . . . 34
Alternující režim, výchozí nastavení . . . 34
Reaktivní režim CLP . . . 35
Režim blokování . . . 35
Přepravní režim . . . 36

Vypnutí a uskladnění systému Auralis . . . 38
Vypnutí pumpy Auralis . . . 38
Vypuštění a uskladnění matrace Auralis . . . 38
Vyfouknutí a uskladnění sedáku Auralis . . . 39
Uskladnění pumpy Auralis . . . 39

Pokyny k čištění a dezinfekci . . . 40
Čistění a dezinfekce . . . 41

Péče a preventivní údržba . . . 44
Předpokládaná životnost . . . 44
Čištění a dezinfekce . . . 46
Vizuální kontrola všech štítků . . . 47

Odstraňování problémů a alarmy . . . 48

Technické údaje . . . 51

Štítky . . . 54

Elektromagnetická kompatibilita (EMC) . . . 59

Díly a příslušenství . . . 64

Předmluva

Děkujeme vám, že jste si zakoupili zařízení společnosti Arjo

Kontaktní informace pro zákazníky

S dotazy týkajícími se tohoto produktu, spotřebního materiálu, údržby nebo informací o dalších produktech a službách společnosti Arjo se obraťte na společnost Arjo nebo na jejího autorizovaného zástupce, případně navštivte web www.arjo.com.

Než začnete systém Auralis™ používat, důkladně si přečtěte tento návod k použití

Informace obsažené v tomto návodu jsou nezbytné pro správné používání a údržbu zařízení. Pomohou váš produkt ochránit a zajistí, aby zařízení sloužilo k vaší plné spokojenosti. Informace obsažené v tomto návodu jsou důležité pro vaši bezpečnost, a proto je nutné si návod přečíst a porozumět mu, aby nedocházelo k případným úrazům. Nedovolené modifikace zařízení Arjo mohou mít dopad na bezpečnost. Společnost Arjo neponese odpovědnost za žádné nehody, události nebo nedostatečný výkon, k nimž může dojít v důsledku nedovolené modifikace jejích produktů.

Podpora

U systému Auralis je před každým použitím nebo každý týden (pokud se používá dlouhodobě) nutné provádět pravidelnou údržbu, aby byla zajištěna bezpečnost a spolehlivost zařízení. Další informace naleznete v části Péče a preventivní údržba. Pokud potřebujete další informace, kontaktujte společnost Arjo, která vám může nabídnout komplexní podporu i servis k maximalizaci dlouhodobé bezpečnosti, spolehlivosti a hodnoty tohoto produktu. V případě, že požadujete náhradní díly, kontaktujte místního zástupce společnosti Arjo. Telefonní čísla naleznete na poslední stránce tohoto Návodu k použití.

Pokud se v souvislosti s tímto zdravotnickým prostředkem vyskytne závažná nežádoucí příhoda ovlivňující uživatele nebo pacienta, pak by ji uživatel nebo pacient měli ohlásit výrobci či distributorovi zdravotnického prostředku. V Evropské unii by uživatel měl závažnou nežádoucí příhodu rovněž ohlásit příslušnému orgánu v členském státě, v němž je usazen.

Definice použité v tomto návodu

⚠ **VAROVÁNÍ**	Varování znamená: bezpečnostní varování. Nepochopení nebo nedodržení tohoto varování může vést k poranění vás nebo jiných osob.
UPOZORNĚNÍ	Upozornění znamená: Případné neuposlechnutí těchto instrukcí může vést k poškození jednotlivých dílů nebo celého zařízení.
POZNÁMKA	Poznámka znamená: Toto je důležitá informace týkající se správného způsobu používání systému nebo zařízení.

Určené použití pro Auralis

Systém Auralis je určen k použití pečujícími osobami[1] v zařízeních poskytujících akutní a následnou péči, včetně zařízení dlouhodobé péče, v prostředí domácí péče a soukromých obydlí.

Systém je určen k prevenci nebo léčbě všech kategorií dekubitů v kombinaci s individuálním a komplexním programem léčby dekubitů, jako např. polohováním, nutriční podporou, péčí o kůži.

Tento systém představuje jeden aspekt strategie léčby dekubitů a ošetřující lékař by měl zvážit všechny ostatní aspekty péče. Pokud se stávající rány nezlepší nebo se stav pacienta/klienta změní, ošetřující lékař by měl přehodnotit celkový režim terapie.

Výše uvedené informace jsou pouze orientační a neměly by nahradit lékařský úsudek. Systém nabízí dva terapeutické režimy: reaktivní redistribuci tlaku a aktivní (alternující) redistribuci tlaku.

Systém by měl být používán pouze pro účely vymezené v tomto návodu k použití.

Jakékoli jiné použití je zakázáno.

Posouzení pacienta/klienta

- Doporučujeme, aby pečovatelská zařízení zavedla do praxe pravidelné posuzování. Pečující osoby by měly nejprve jednotlivé pacienty/klienty posoudit podle následujících kritérií:
- U matrace Auralis ve standardním nebo úzkém provedení nesmí hmotnost pacienta/klienta přesáhnout 250 kg (550 lb).
- U sedáku Auralis nesmí hmotnost pacienta/klienta přesáhnout 200 kg (440 lb).
- U matrace Auralis Plus se hmotnost pacienta/klienta může pohybovat v rozmezí od 100 kg (220 lb) do 454 kg (1 000 lb).
- U matrace Auralis Plus je index tělesné hmotnosti (BMI) pacienta/klienta > 30.

Kontraindikace

Nepoužívejte pro pacienty/klienty s nestabilní krční, hrudní a/nebo bederní frakturou, cervikální trakcí a skeletální trakcí.

Upozornění

Pokud mají pacienti/klienti jiné nestabilní zlomeniny nebo stavy, které by se mohly zkomplikovat použitím měkkých nebo pohyblivých povrchů, poraďte se před jejich použitím s lékařem. I když byl systém matrace Auralis ve standardním a úzkém provedení navržen pro pacienty/klienty do výše uvedené maximální hmotnosti, ti, jejichž hmotnost se blíží tomuto hornímu limitu, budou nejspíše potřebovat dodatečnou péči a pomoc s mobilitou a možná by bylo vhodné zvážit použití systému s vyšším váhovým limitem, jako např. matraci Auralis Plus.

Předpokládaná životnost

Předpokládaná životnost pumpy Auralis je sedm (7) let za předpokladu, že je pravidelně prováděna její preventivní údržba v souladu s pokyny pro péči a údržbu uvedenými v tomto návodu k použití.

1. Pečující osobou může být zdravotnický pracovník nebo laická osoba obsluhující zdravotnický prostředek.

Bezpečnostní pokyny

VAROVÁNÍ
Aby nedošlo ke zranění nebo úmrtí, jednotka rychlého vyfouknutí CPR musí být po celou dobu viditelná a přístupná.

VAROVÁNÍ
Aby nedošlo k uškrcení, vždy zajistěte řádné uložení napájecího kabelu.

VAROVÁNÍ
Aby nedošlo ke zranění, síťová zásuvka a zástrčka musí být přístupné po celou dobu. Pro úplné odpojení pumpy Auralis od zdroje elektřiny vytáhněte zástrčku ze zásuvky.

VAROVÁNÍ
Aby se zabránilo nebezpečí zamotání, nikdy nenechávejte děti či zranitelné osoby se systémem Auralis bez dozoru.

VAROVÁNÍ
Aby se zabránilo vzniku dekubitů, zajistěte, aby montáž systému Auralis byla provedena řádně.

VAROVÁNÍ
Aby nedošlo k tělesnému zranění, nikdy nepoužívejte matraci Auralis jako zařízení k přesunu.

VAROVÁNÍ
Aby se zabránilo udušení, při používání potah matrace Auralis a sedák *Auralis* vždy upevněte.

VAROVÁNÍ
Aby se zabránilo vážnému popálení, pumpu Auralis nepoužívejte v přítomnosti nezajištěných hořlavých kapalin nebo plynů.

VAROVÁNÍ
Aby se zabránilo pádu a zranění, ujistěte se, že kabely a sada trubic jsou řádně umístěné mimo pohyblivý mechanizmus lůžka a jiných případných oblastí uvíznutí.

VAROVÁNÍ
V zájmu prevence vzniku dekubitů pacient/klient nesmí nosit oblečení, které by mohlo vytvořit lokalizovaná místa s vysokým tlakem, způsobená např. záhyby, švy atd. Ze stejných důvodů je nutné se vyvarovat ukládání předmětů do kapes.

VAROVÁNÍ
Aby nedošlo k omezení výhod matrace Auralis, nevkládejte mezi pacienta/klienta a matraci Auralis žádné další vrstvy.

VAROVÁNÍ
Aby nedošlo ke zranění pacienta/klienta, udržujte zařízení mimo dosah dětí a domácích zvířat.

VAROVÁNÍ
Aby nedošlo k udušení, uchovávejte obaly dodávané s tímto zařízením mimo dosah batolat a malých dětí.

⚠ VAROVÁNÍ
V případě špatného zacházení může být elektrické zařízení nebezpečné. Nepoužívejte neschválené příslušenství ani se nepokoušejte systém Auralis upravovat, rozebírat nebo jinak nesprávně užívat.

⚠ VAROVÁNÍ
Aby nedošlo k udušení, nikdy nenechávejte děti v blízkosti zařízení bez dozoru. Zařízení obsahuje malé části, které v případě vdechnutí nebo spolknutí mohou pro malé děti, zranitelné osoby a domácí zvířata představovat riziko udušení.

⚠ VAROVÁNÍ
Nepokoušejte se provádět servis nebo údržbu pumpy Auralis, je-li v chodu.

⚠ VAROVÁNÍ
Abyste předešli nepohodlí nebo poranění pacienta/klienta, úroveň pohodlí VŽDY nastavte na maximální u pacientů/klientů s hmotností překračující 360 kg (793 lb).

UPOZORNĚNÍ
Aby nedošlo k poškození zařízení, domácí zvířata a děti musí být v blízkosti systému Auralis pod dozorem.

UPOZORNĚNÍ
Aby nedošlo k poškození zařízení, pumpu Auralis nikdy nepoužívejte v blízkosti zdrojů tepla.

UPOZORNĚNÍ
Aby nedošlo k poškození zařízení, nikdy nepoužívejte ostré předměty nebo elektricky vytápěné přikrývky na systému Auralis nebo pod ním.

UPOZORNĚNÍ
Aby nedošlo k poškození zařízení, systém Auralis, zejména matraci, nevystavujte otevřenému ohni, např. cigaretám apod. Únik vzduchu z matrace Auralis nebo sedáku Auralis by mohl vést k rozšíření ohně.

Domácí péče

Použití systému Auralis

Než začnete systém Auralis používat v domácím prostředí, zajistěte, aby si všechny pečující osoby, včetně příbuzných, přečetly tento návod k použití a porozuměly mu.

Při používání systému Auralis zajistěte aby:

- Systém Auralis byl udržován mimo zdroje tepla a vlhkosti a chráněn před prachem a nečistotami.
- Systém Auralis nebyl zakrytý.
- Provozní prostředí splňovalo požadavky stanovené v části „Provozní podmínky“ na straně 51.

Pokud systém Auralis není používán, zajistěte aby:

- K systému Auralis neměly přístup žádné děti.
- Se systémem Auralis nemohla přijít do kontaktu žádná domácí zvířata.
- Prostředí pro skladování splňovalo požadavky stanovené v části „Přepravní a skladovací podmínky“ na straně 52.

⚠ VAROVÁNÍ

V zájmu prevence poranění pacienta/klienta při provozování systému hybridní matrace pečující osobou a laickou osobou:

- **Ujistěte se, že je systém provozován v souladu s částmi „Popis výrobku – pumpa Auralis“ na straně 17, „Popis výrobku – matrace Auralis“ na straně 21 a „Popis výrobku – sedák Auralis“ na straně 24.**
- **Jestliže systém nepracuje správně, nahlédněte do části „Odstraňování problémů a alarmy“ na straně 48.**
- **Pokud systém stále nepracuje správně anebo máte jakékoli obavy, obraťte se o radu na ošetřujícího lékaře nebo ošetřující personál.**

Příprava

Doporučený rám lůžka

Matrace Auralis Plus je navržena pro použití s rámem lůžka Citadel Plus společnosti Arjo.

Řadu matrací Auralis (v úzkém, standardním provedení a model Plus) lze rovněž použít s jinými rámy lůžek (společnosti Arjo i jiných výrobců). Lékař nebo pečující osoba by měli na základě posouzení určit vhodnou kombinaci matrace a rámu lůžka. V návodu k použití příslušného rámu lůžka naleznete rozměry kompatibilních matrací a v strana 52 (v tomto návodu) jsou uvedeny rozměry všech matrací Auralis.

Úkony před prvním použitím

(5 kroků)

1. Zkontrolujte, zda není poškozen obal. Vypadá-li to tak, že při přepravě došlo k poškození výrobku, kontaktujte příslušného přepravce.
   Výrobek NEPOUŽÍVEJTE.
2. Zkontrolujte, zda jsou položky kompletní:
   - Pumpa Auralis s napájecím kabelem a závěsnými držáky,
   - Vrchní matrace Auralis 110, náhradní matrace Auralis 175, 200 nebo Plus, případně sedák Auralis, vše s integrovanými sadami trubic, štítky a potahy.
3. Obal recyklujte podle místních předpisů.
4. Přečtěte si tento návod k použití.
5. Návod k použití uložte na určeném místě, kde bude vždy snadno přístupný.

Úkony před každým použitím

(2 kroky)

1. Zkontrolujte systém Auralis podle pokynů v části „Péče a plán preventivní údržby“ na straně 45.
2. Pokud je některá položka poškozena, výrobek NEPOUŽÍVEJTE.

Po každém pacientovi/klientovi

Výrobek vyčistěte a vydezinfikujte po každém pacientovi/klientovi podle pokynů v části „Pokyny k čištění a dezinfekci“ na straně 40.

Pozice pečující osoby

Pečující osoba by při provozu měla stát před pumpou. Viz obrázek 1

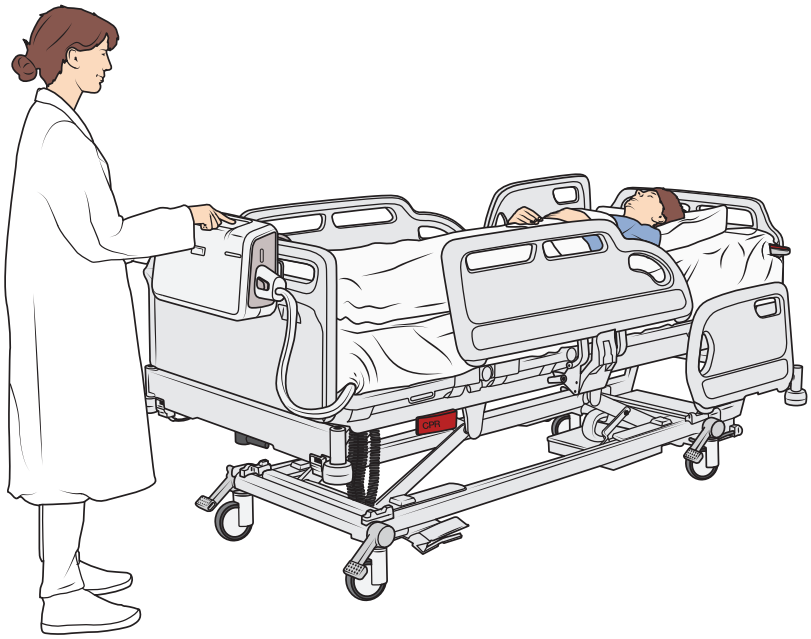

Obrázek 1

Označení dílů – pumpa Auralis

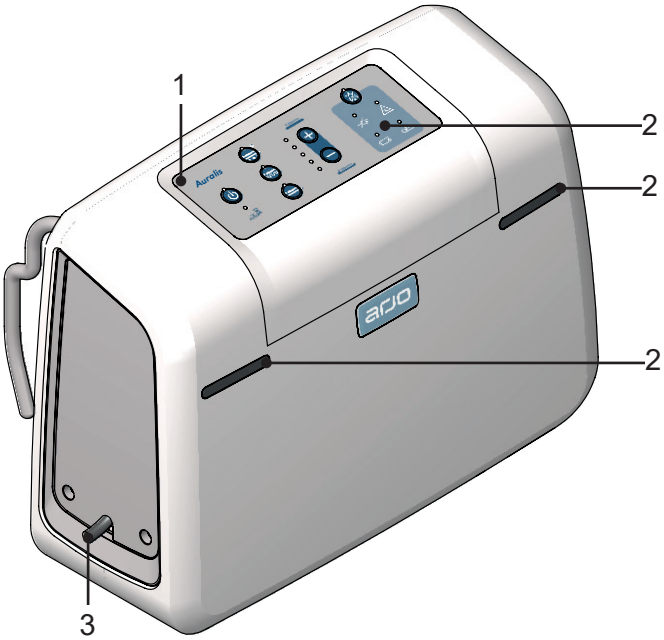

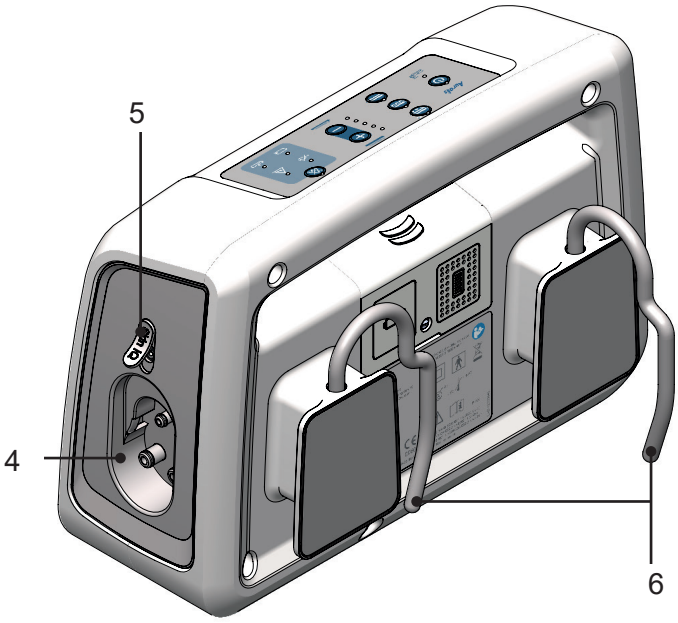

1. Ovládací panel (s indikátory)
2. Indikátory alarmu
3. Napájecí kabel
4. Zásuvka na konektor
5. Port Skin IQ
6. Závěsné držáky

Ovládací panel – tlačítka a indikátory

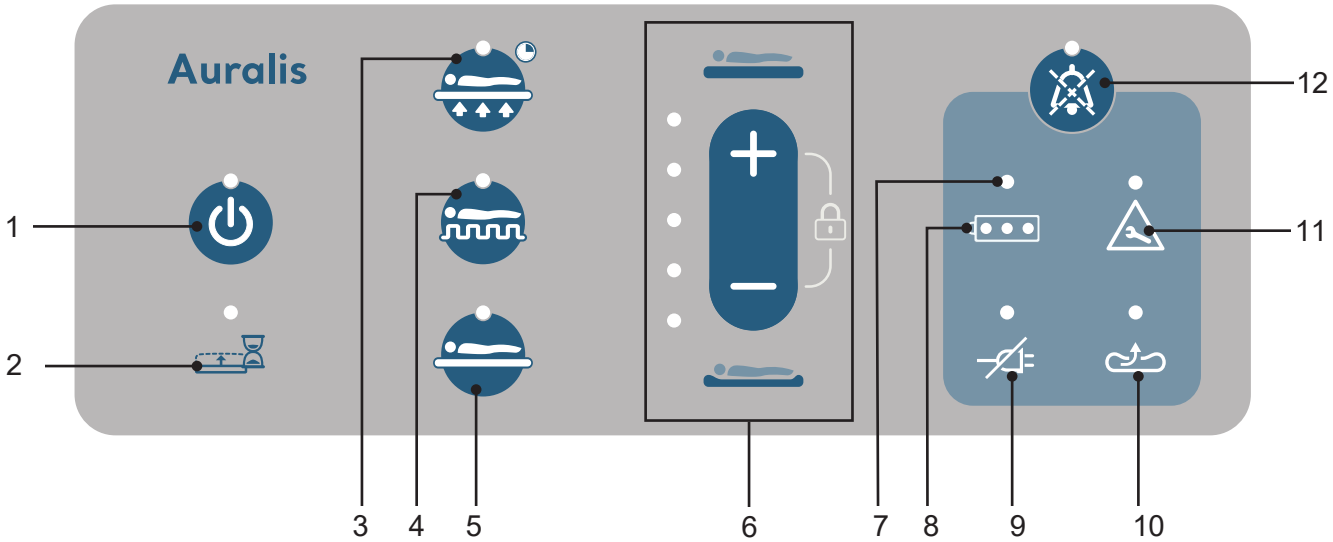

1. Tlačítko a indikátor spuštění/pohotovostního režimu
2. Indikátor čekání
3. Tlačítko režimu AutoFirm
4. Tlačítko alternujícího režimu
5. Tlačítko reaktivního režimu (CLP)
6. Tlačítka/indikátory ovládání pohodlí
   Tlačítka indikátorů zablokování
7. Indikátor téměř vybité baterie
8. Indikátory nabití baterie
9. Indikátor výpadku napájení
10. Indikátor nízkého tlaku
11. Indikátor servisu
12. Tlačítko a indikátor vypnutí alarmu

Označení dílů – vrchní matrace Auralis 110

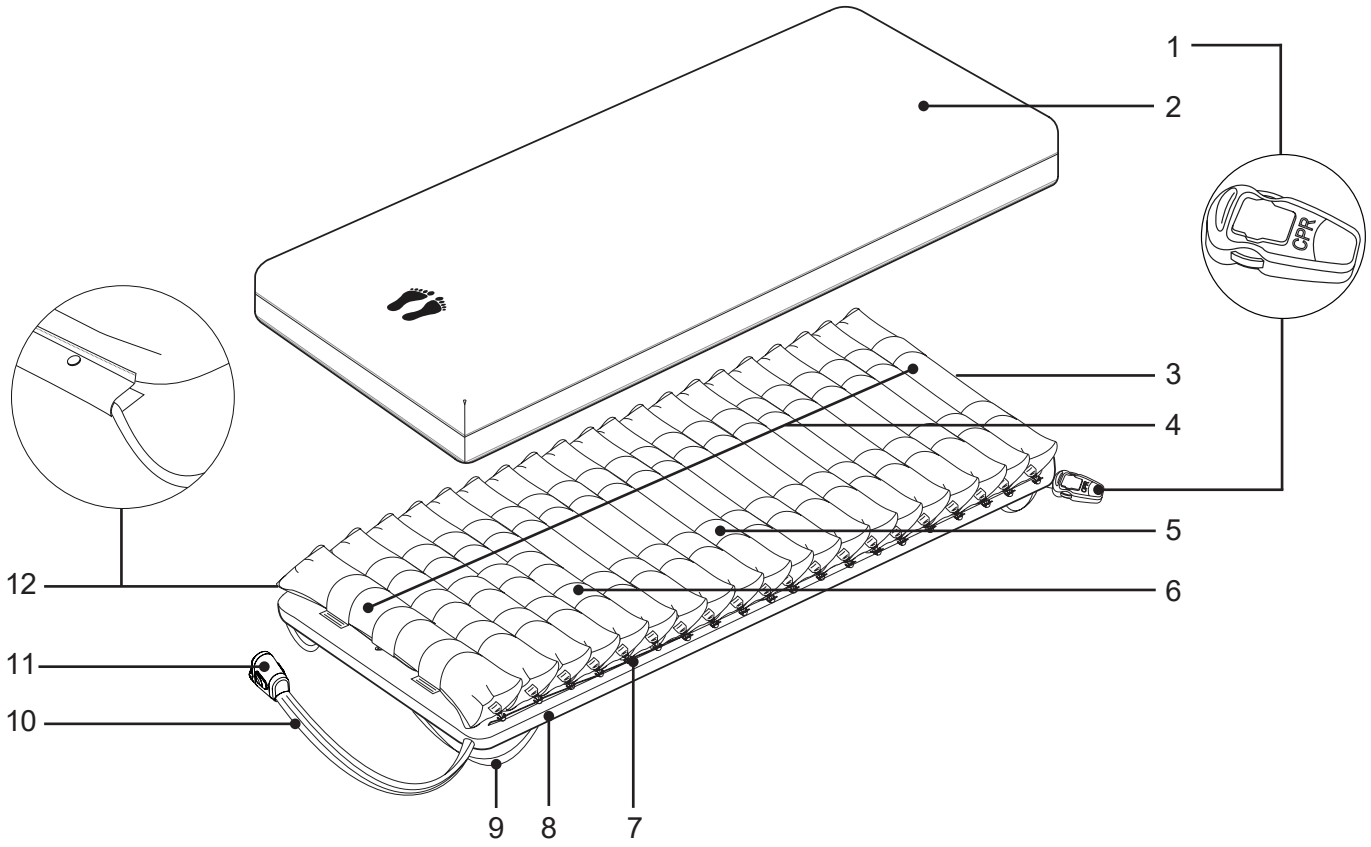

1. Jednotka rychlého vyfouknutí CPR
2. Snímatelný potah
3. Zip pro připnutí potahu
4. Cely (počet)
   - Cely v hlavové části (3)
   - Cely v trupové části (12)
   - Cely Heelguard™ (5)
5. Smyčkové popruhy
6. Popruhy cely Heelguard™
7. Háky cely
8. Spodní potah vrchní matrace (včetně systému Micro Air Loss)
9. Upevňovací popruhy
10. Konektor
11. sady trubic
12. Vedení a uložení kabelů

Označení dílů – náhradní matrace Auralis 175 a 200

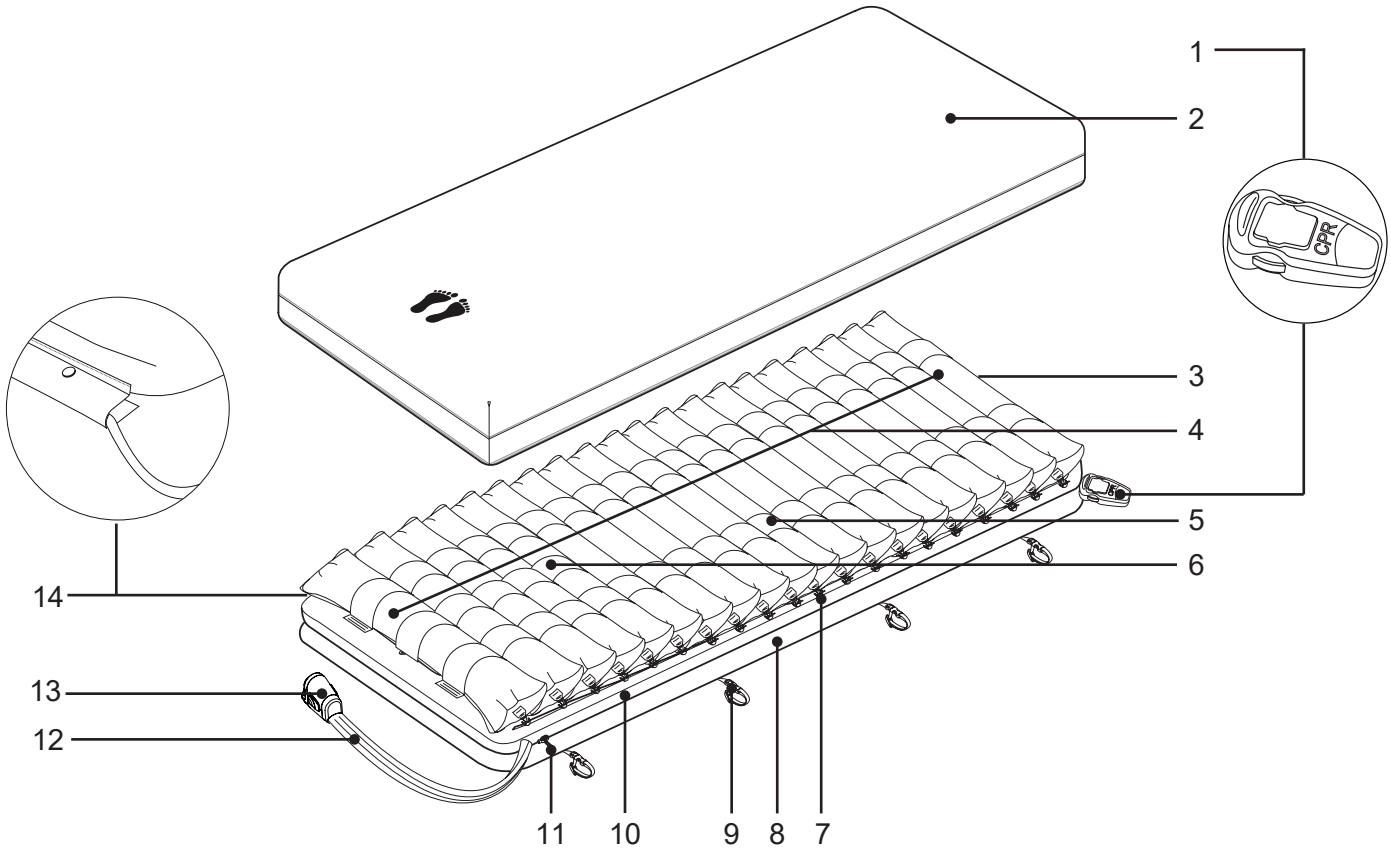

1. Jednotka rychlého vyfouknutí CPR
2. Snímatelný potah
3. Zip pro připnutí potahu
4. Cely (počet)
   - Cely v hlavové části (3)
   - Cely v trupové části (12)
   - Cely Heelguard™ (5)
5. Smyčkové popruhy
6. Popruhy cely Heelguard™
7. Háky cely
8. Neklouzavá základna s:
   pěnovou podložkou (matrace 175)
   zónovou podložkou naplněnou vzduchem (matrace 200)
9. Upevňovací popruhy (čtyři na každé straně)
10. Základna vrchní matrace (včetně systému Micro Air Loss)
11. Zip vrchní matrace
12. Konektor
13. sady trubic
14. Vedení a uložení kabelů

Označení dílů – náhradní matrace Auralis Plus

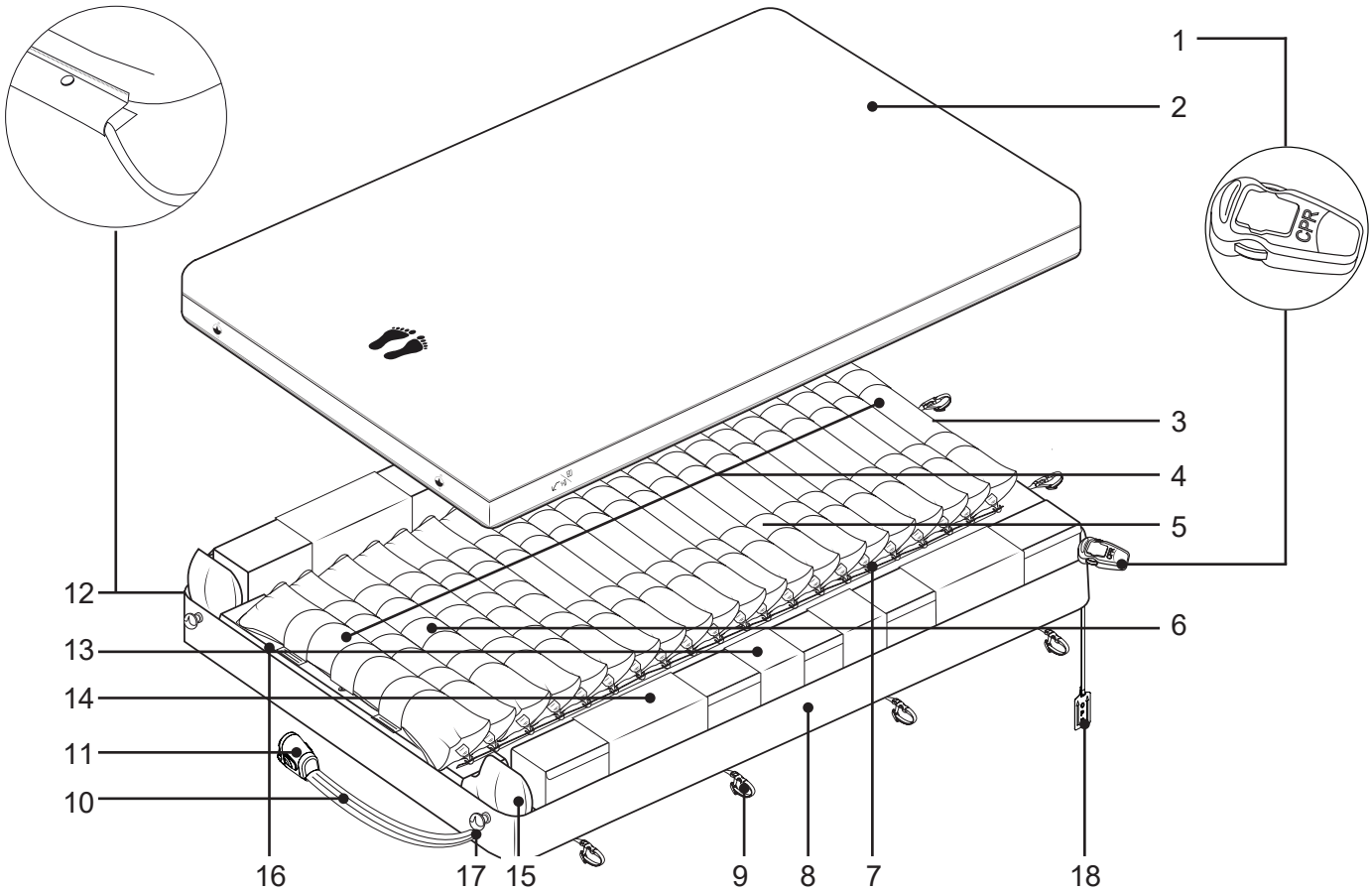

1. Jednotka rychlého vyfouknutí CPR
2. Snímatelný potah
3. Zip pro připnutí potahu
4. Cely (počet)
   - Cely v hlavové části (3)
   - Cely v trupové části (12)
   - Cely Heelguard™ (6)
5. Smyčkové popruhy
6. Popruhy cely Heelguard™
7. Háky cely
8. Neklouzavá základna se zónovou podložkou naplněnou vzduchem
9. Upevňovací popruhy (čtyři na každé straně a tři v hlavové části)
10. Konektor
11. sady trubic
12. Vedení a uložení kabelů
13. Boční polštář (2×)
14. Rukáv bočního polštáře (2×)
15. Vzduchový kanál
16. Rukáv pro prodloužení nožní části
17. Ventil bočního polštáře (pod symbolem ventilu 2×)
18. Pásek CPR

Označení dílů – sedák Auralis

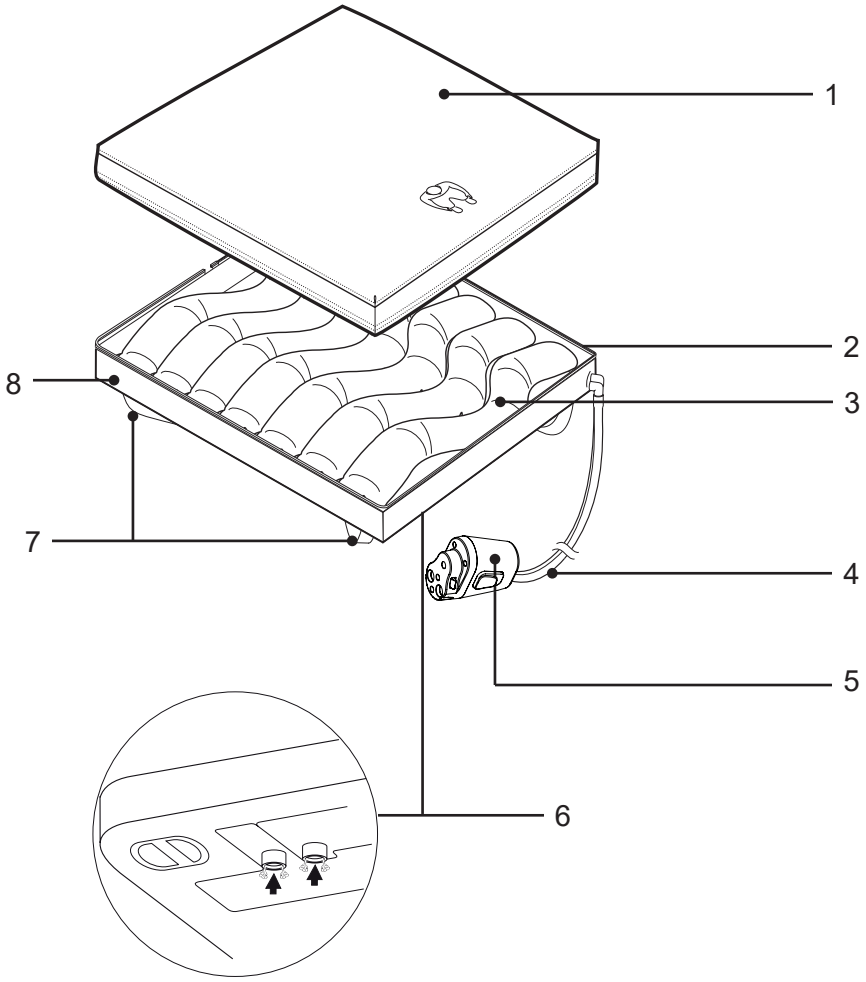

1. Snímatelný potah
2. Zip pro připnutí potahu
3. Alternující cely
4. Konektor
5. sady trubic
6. Ventily pro vyfukování
7. Upevňovací popruhy
8. Neklouzavá základna

Popis výrobku – pumpa Auralis

POZNÁMKA
Indikátory mají tři různé barvy:

- Zelené indikátory – funkce
- Žluté indikátory jsou informační signály nebo alarmy
- Modré indikátory – nabíjení baterie

Ovládací panel

Obrázek 2

Tlačítko spuštění/pohotovostního režimu

Tlačítko spuštění/pohotovostního režimu (viz obr. 2) přepíná pumpu Auralis mezi režimem spuštění a pohotovostním režimem.
Režim spuštění – jednou stiskněte tlačítko. Indikátor přestane blikat a svítí trvale.
Pohotovostní režim – stiskněte tlačítko po dobu dvou sekund. Indikátor přestane svítit trvale a začne blikat.

POZNÁMKA
Pro vypnutí pumpy Auralis během výpadku napájení nebo provozu na baterii stiskněte tlačítko spuštění/pohotovostního režimu po dobu čtyř sekund.

Obrázek 3

Indikátor čekání

Indikátor čekání (viz obr. 3) se rozsvítí při nafukování matrace nebo sedáku Auralis. Indikátor zůstane rozsvícený po dobu cca 15 minut, dokud matrace Auralis nebo sedák Auralis nebudou plně nafouknuté a připravené k použití. Plné nafouknutí matrace Auralis Plus trvá přibližně 17 minut.

Obrázek 4

Tlačítko režimu AutoFirm

Režim AutoFirm (viz obr. 4) nafoukne matraci Auralis pro dočasné zpevnění ložné plochy, aby bylo možné provádět běžné ošetřovatelské činnosti. Standardní doba trvání režimu AutoFirm je 15 minut a může být prodloužena v pětiminutových přírůstcích až na 30 minut. V případě aktivace se rozsvítí indikátor. Sedák Auralis není vybaven režimem AutoFirm.

Obrázek 5

Tlačítko alternujícího režimu

Alternující režim (viz obr. 5) je přednastavený. Alternující režim nafukuje/vyfukuje jednotlivé cely pro zajištění proměnlivého povrchu. V případě aktivace se rozsvítí indikátor.

Obrázek 6

Tlačítko reaktivního režimu CLP (konstantní nízký tlak)

Reaktivní režim CLP (viz obr. 6) udržuje konstantní nízký tlak ve všech celách. V případě aktivace se rozsvítí indikátor. Sedák Auralis není vybaven Reaktivním režimem CLP.

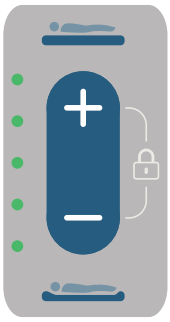

Obrázek 7

Tlačítka a indikátory ovládání pohodlí

Tlačítka ovládání pohodlí (viz obr. 7) nastavují úroveň pohodlí úpravou tlaku podpůrného povrchu. Indikátory ovládání pohodlí udávají nastavení pohodlí. Při prvním zapnutí systému je implicitně nastavena střední úroveň pohodlí.

- Stiskněte tlačítko + pro zvýšení tlaku v celách a zpevnění matrace.
- Stiskněte tlačítko - pro snížení tlaku v celách a změkčení matrace.

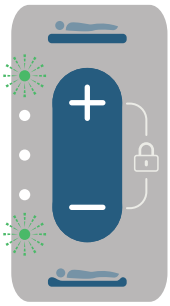

Obrázek 8

Režim blokování

Režim blokování přepne pumpu do zablokovaného stavu, aby se zabránilo neúmyslné změně jejího nastavení.

Jakmile je pumpa přepnuta do režimu blokování, po stlačení libovolného tlačítka se ozve negativní tón a horní a spodní indikátory ovládání pohodlí začnou současně blikat, čímž signalizují, že je pumpa v režimu blokování. Viz obrázek 8.

Obrázek 9

Tlačítko ztišení alarmu

Pokud je tlačítko ztišení alarmu aktivováno (viz obr. 9), rozsvítí se indikátor a zvukový alarm se ztiší na dobu 15 minut.

Alarm se zruší, pokud bude odstraněn alarmový stav.

Obrázek 10

Indikátor výpadku napájení

Indikátor výpadku napájení (viz obr. 10) se aktivuje, jakmile je zjištěn výpadek napájení. Indikátor se rozsvítí pouze pro informační účely. Pumpa nadále normálně pracuje a je napájena z baterie. Nezní žádný zvukový alarm.

Pokračujte na následující straně.

Obrázek 11

Indikátor servisu

Indikátor servisu (viz obr. 11) indikuje dva stavy:

- Je-li požadován servis pumpy Auralis, indikátor servisu svítí žlutě a indikátory alarmu na předním panelu svítí zeleně. Jedná se pouze o informační signál a nikoli o alarmový stav.
- Jestliže u pumpy Auralis dojde k vnitřní chybě, indikátor servisu svítí žlutě, indikátory alarmu na předním panelu svítí žlutě a zazní zvukový alarm. Může trvat až 22 minut, než se indikátor servisu rozsvítí. Alarm je možné ztišit (viz tlačítko ztišení alarmu).

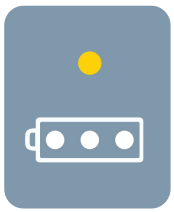

Obrázek 12

Indikátor téměř vybité baterie

Jeden (horní) indikátor (viz obr. 12) se rozsvítí a zazní zvukový alarm, pokud zbývá méně než 1 hodina kapacity baterie. Alarm je možné ztišit (viz tlačítko ztišení alarmu). Zbývá-li méně než 15 minut kapacity baterie, pumpa Auralis se přepne do reaktivního režimu CLP. V této chvíli již u alarmu není možno vypnout zvuk.

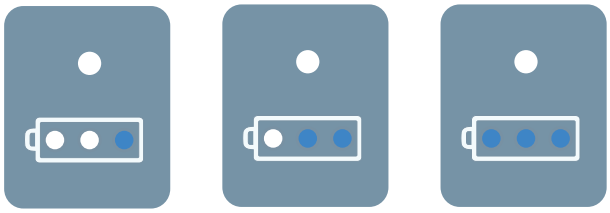

Obrázek 13

Indikátory nabití baterie

Tři indikátory (modré) (viz obr. 13) udávají stav nabití baterie. Pokud indikátor bliká, znamená to, že probíhá nabíjení. Po nabití indikátor nepřetržitě svítí. Každý indikátor představuje ⅓ plného nabití baterie.

Obrázek 14

Indikátor nízkého tlaku

Indikátor nízkého tlaku (viz obr. 14) se rozsvítí po 30 minutách, pokud pumpa Auralis detekuje nízký tlak v matraci Auralis nebo sedáku Auralis. Matrace je vybavena opakovaným zvukovým alarmem, který lze ztišit (viz Tlačítko ztišení alarmu), vizuální indikátor alarmu však zůstane aktivován, dokud nebude problém s nízkým tlakem odstraněn. Pokud zařízení vyžaduje neopakovaný zvukový alarm, kvalifikovaný personál může změnit konfiguraci pouze pro zvukový alarm (nikoli pro vizuální indikátor). U sedáku se nespustí žádný opakovaný zvukový alarm, zazní jen jeden varovný tón.

Pokud jsou matrace nebo sedák během používání odpojeny, po 30 sekundách se rozsvítí indikátor nízkého tlaku. Jakmile se zobrazí indikátor, zazní opakovaný zvukový alarm.Alarm je možné ztišit (viz tlačítko ztišení alarmu).

Pokračujte na následující straně.

V případě, že pumpa při spuštění detekuje nepřipojenou matraci, rozsvítí se indikátor nízkého tlaku a zazní jeden výstražný tón.

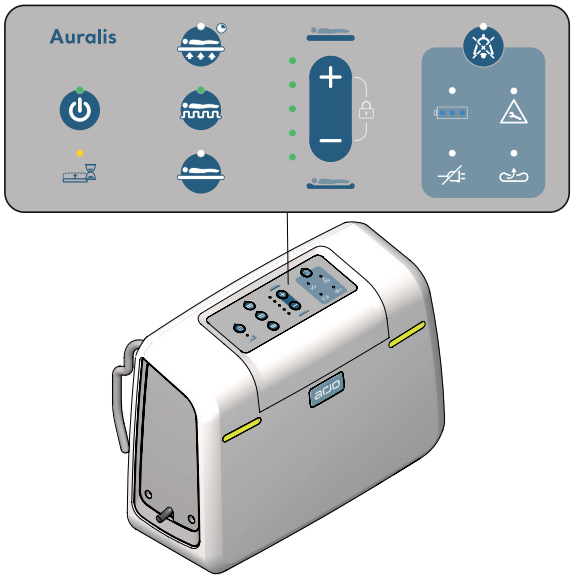

Obrázek 15

Indikátory alarmu

Ukazatele napájení a alarmu jsou umístěny v horní části (ovládací panel) a přední části pumpy Auralis. Při normální funkci pumpy indikátory alarmu na přední straně pumpy svítí zeleně a žlutě při alarmovém stavu. Viz obrázek 15.

Závěsné držáky

Závěsné držáky se používají na zavěšení pumpy Auralis v nohách lůžka. Viz obrázek 16

Napájecí kabel

Napájecí kabel musí být umístěn v prostoru vedení kabelů po levé straně matrace Auralis. Viz část „Vedení a uložení kabelů“ na straně 22.

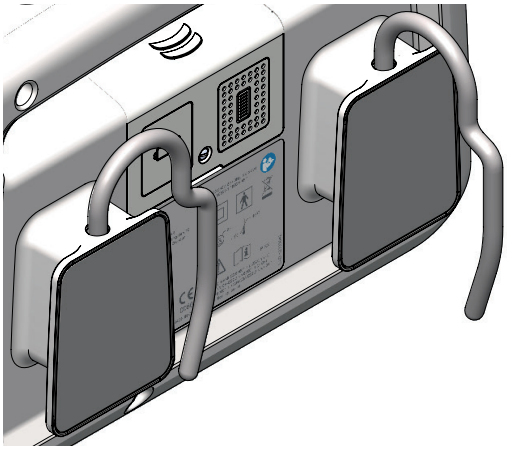

Obrázek 16

Port Skin IQ

Tento port je určen k použití pouze se zařízením Skin IQ. Viz obrázek 17
Pro napájení zařízení *Skin IQ* přímo z pumpy je vyžadován svinutý napájecí kabel *Skin IQ*.
Viz „Díly a příslušenství“ na straně 64
Pro pokyny týkající se používání zařízení Skin IQ viz příslušný návod na použití *Skin IQ*.

Obrázek 17

Popis výrobku – matrace Auralis

Jednotka rychlého vyfouknutí CPR

Při srdeční zástavě použijte jednotku rychlého vyfouknutí (CPR) umístěnou v hlavové části na pravé straně matrace. Pokyny týkající se používání jednotky rychlého vyfouknutí CPR naleznete v části „Jednotka rychlého vyfouknutí CPR“ na straně 25.
Jednotka rychlého vyfouknutí CPR se rovněž používá k vyfouknutí matrace Auralis před uskladněním.

Snímatelný potah

Snímatelný potah je upevněn zipem.

Cely

Cely matrace Auralis zajišťují střídavou nebo statickou oporu pro pacienta/klienta podle zvoleného režimu terapie.

- 3 hlavové cely, pouze statický režim
- 12 trupových cel, střídavý režim/CLP
- 5 nožních cel s Heelguard™, alternující režim/CLP (Auralis)
- 6 nožních cel s Heelguard™, alternující režim/CLP (Auralis Plus)

Smyčkové popruhy

Smyčkové popruhy udržují cely v rovině a na správném místě.

Cely Heelguard™

Cely Heelguard™ pomáhají dlouhodobě udržovat nízký tlak v oblasti pat.

Háky cely

Háky cel uchycují cely k základně matrace Auralis.

Sada trubic

Sada trubic je odolná proti překroucení a není možno ji z matrace Auralis vyjmout.

Konektor

Konektor se zaklapne do zásuvky na konektor.
Viz obrázek 18

Konektor se odpojuje stisknutím dvou postranních tlačítek současně. Viz obrázek 19

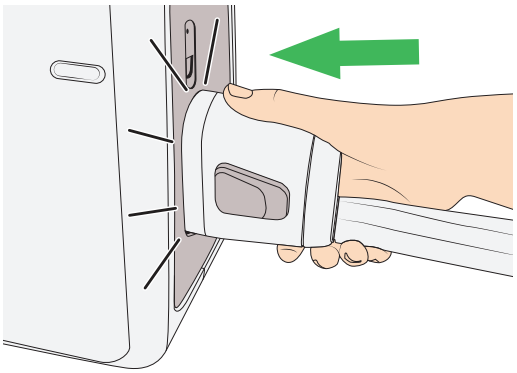

Obrázek 18

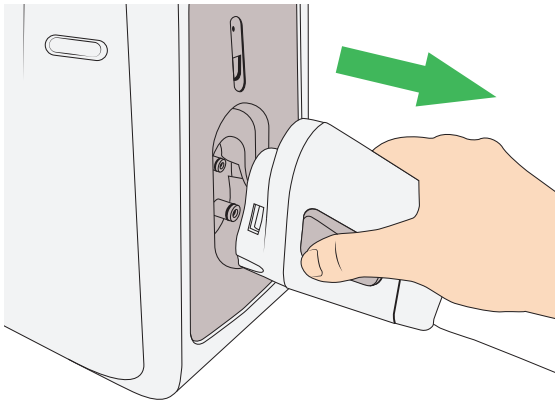

Obrázek 19

Pokračujte na následující straně.

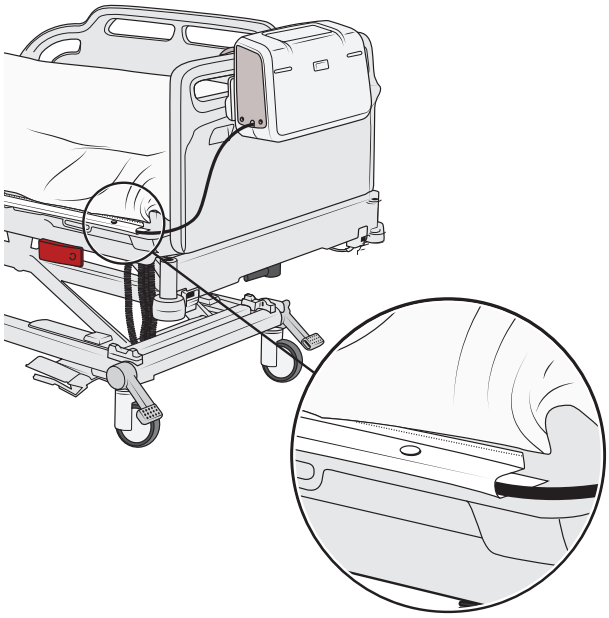

Obrázek 20

Vedení a uložení kabelů

Umístění kabelu (3 kroky)

1. Otevřete prostor vedení kabelů na opačné straně od sady trubic a jednotky rychlého vyfouknutí CPR.
2. Uložte kabel do prostoru vedení kabelu.
3. Zajistěte klopu kolem kabelu pomocí druků. Viz obrázek 20.

Systém Micro Air Loss

Spodní potah je vybaven systémem Micro Air Loss, který zbavuje vzduch v okolí cel vlhkosti, čímž omezuje akumulaci tepla uvnitř matrace a zajišťuje větší pohodlí pacienta/klienta. Díky nezávislosti na okruhu pro nafukování cel, může být matrace vybavena jak systémem Micro Air Loss, tak i režimy pro přepravu pacienta/klienta.

Vrchní matrace Auralis 110

Matrace Auralis 110 je vrchní matrace a umísťuje se na současnou matraci lůžka.

Upínací popruhy (vrchní matrace Auralis 110)

Čtyři upínací popruhy je třeba umístit pod čtyři rohy stávající matrace lůžka, čímž se zabrání sklouzávání vrchní matrace Auralis 110.

Náhradní matrace Auralis 175, 200 a Plus

Matrace Auralis 175, 200 a Plus jsou určeny jako náhrada stávající matrace lůžka. Všechny jsou vybaveny neklouzavou základnou.

- Matrace Auralis 175 je vybavena pěnovou podložkou.
- Matrace Auralis 200 a Plus jsou vybaveny zónovou podložkou naplněnou vzduchem.

Pokračujte na následující straně.

Upevňovací popruhy

Náhradní matrace Auralis 175, 200 a Plus jsou vybaveny osmi upevňovacími popruhy, které lze posunout do kterýchkoli z deseti upevňovacích bodů umístěných na spodní straně matrace. Umožňují připevnění náhradní matrace k různým typům rámů lůžek. Auralis Plus je navíc vybavena třemi fixními upevňovacími popruhy v hlavové části, které brání pohybu matrace zatížené pacientem/klientem s vyšší hmotností.

Vrchní matrace a zip vrchní matrace

Náhradní matrace Auralis 175 a 200 je možno použít jako vrchní matraci. Pro sejmutí základny použijte zip vrchní matrace. Viz obrázek 21.
Vrchní matraci je možno umístit na stávající matraci lůžka.

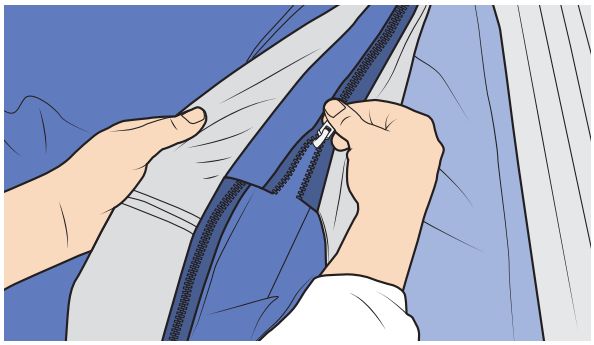

Obrázek 21

Boční polštáře (pouze matrace Auralis Plus)

Boční polštáře jsou umístěny po obou stranách jádra matrace, aby je bylo možné použít u lůžka s různě nastavenou šířkou. Lze je nafouknout/vyfouknout pomocí ventilů v nožní části, a docílit tak následujících konfigurací:

- Jeden boční polštář nafouknutý (vlevo nebo vpravo)
- Oba boční polštáře nafouknuté (vlevo a vpravo)
- Oba boční polštáře vyfouknuté (vlevo a vpravo)

Prodloužení nožní části (pouze matrace Auralis Plus)

Sestává z dodatečné cely Heelguard™ a vzduchového kanálu v rukávu. Vzduchový kanál přivádí vzduch do každého z bočních polštářů.

Nástavce matrace (pouze matrace Auralis Plus)

Jako příslušenství jsou k dispozici nástavce matrace ve dvou velikostech, viz část „Díly a příslušenství“ na straně 64. Je možné je umístit do nožní části lůžka. Viz část „Nástavce matrace Auralis Plus (pouze příslušenství)“ na straně 29.

Popis výrobku – sedák Auralis

Snímatelný potah

Snímatelný potah je upevněn zipem.

Alternující cely

Cely sedáku poskytují pacientovi/klientovi střídavou oporu. Sedák Auralis je možné použít pouze v alternujícím režimu.

Upevňovací popruhy

Čtyři upevňovací popruhy brání sklouznutí sedáku Auralis ze židle s otevřenou konstrukcí nebo ze snímatelného sedáku.

Neklouzavá základna

Neklouzavá základna brání sklouznutí sedáku Auralis, pokud není možno použít upevňovací popruhy.

Ventily pro vyfukování

2 vyfukovací ventily jsou umístěny na spodní straně sedáku Auralis. Viz obrázek 22

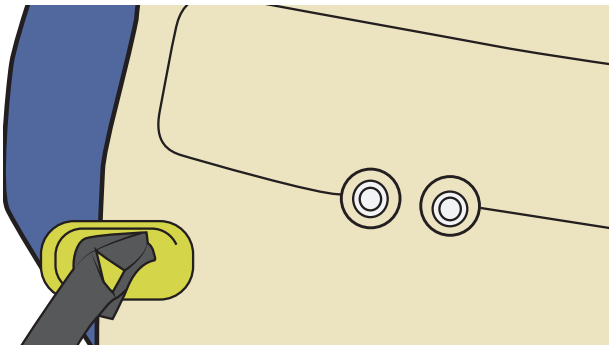

Obrázek 22

Sada trubic

Sada trubic je odolná proti překroucení a není možno ji ze sedáku vyjmout.

Konektor

Konektor se zaklapne do zásuvky na konektor. Viz obrázek 23

Konektor se odpojuje stisknutím dvou postranních tlačítek současně. Viz obrázek 24

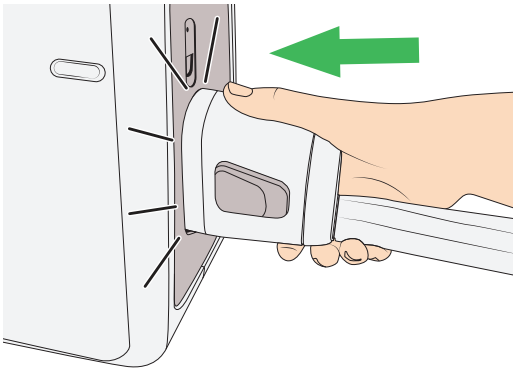

Obrázek 23

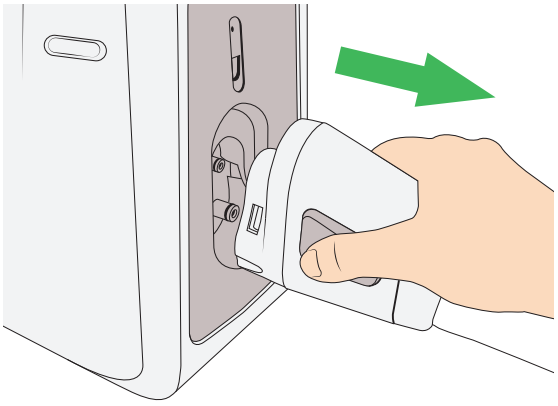

Obrázek 24

Jednotka rychlého vyfouknutí CPR

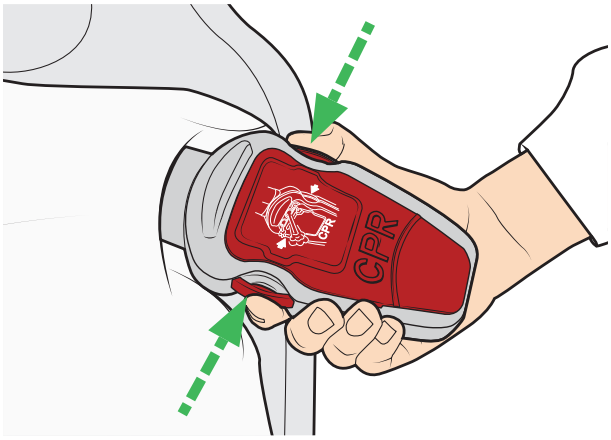

Obrázek 25

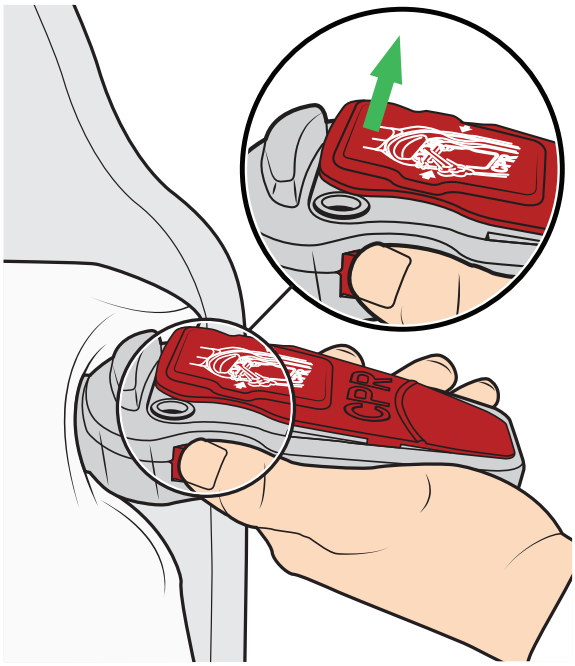

Obrázek 26

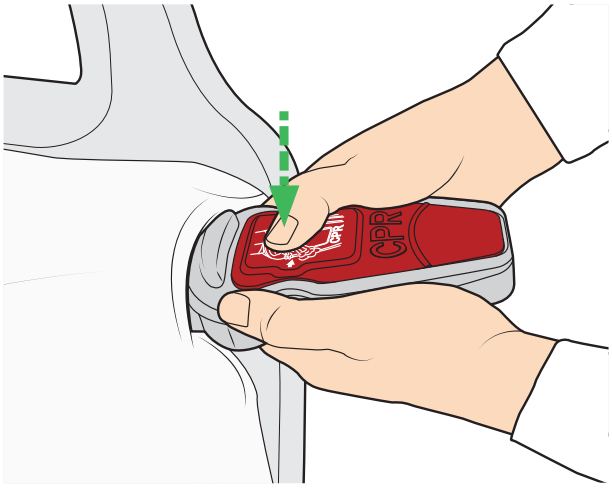

Obrázek 27

V případě, že dojde k zástavě srdce pacienta/klienta, je možno aktivovat jednotku rychlého vyfouknutí CPR:

Aktivace jednotky rychlého vyfouknutí CPR

Vyfouknutí matrace Auralis pro aktivace jednotky rychlého vyfouknutí CPR (2 kroky)

1. Současně stiskněte obě uvolňovací tlačítka jednotky rychlého vyfouknutí CPR. Viz obrázek 25
2. Zkontrolujte, zda je přední část jednotky rychlého vyfouknutí CPR otevřená. Viz obrázek 26

Jednotka rychlého vyfouknutí CPR vypustí rychle vzduch z těla matrace.

Deaktivace jednotky rychlého vyfouknutí CPR

Zatlačte na otevřenou část jednotky rychlého vyfouknutí CPR, dokud nezaklapne na své místo. Viz obrázek 27

Sestavení systému Auralis

Vrchní matrace Auralis 110

(6 kroků)

1. **VAROVÁNÍ**
   Aby nedošlo k úmrtí nebo vážnému zranění v důsledku zachycení, vždy vybírejte správnou velikost matrace Auralis pro příslušné lůžko.

   Vyberte správnou velikost vrchní matrace Auralis pro příslušné lůžko. Zkontrolujte, zda nevznikají mezery, kde by mohla uvíznout hlava nebo tělo pacienta/klienta. Velikosti matrace Auralis viz část „Rozměry matrací a sedáku Auralis“ na straně 52.

2. **VAROVÁNÍ**
   Aby nedocházelo ke vzniku dekubitů, vrchní matraci Auralis nepoužívejte přímo na rám lůžka.

   Vrchní matraci Auralis umístěte na stávající matraci. Ujistěte se, zda:
   - je jednotka rychlého vyfouknutí CPR umístěna v hlavové části
   - je sada trubic umístěna v nožní části
   - cely matrace směřují nahoru.
     Viz obrázek 28

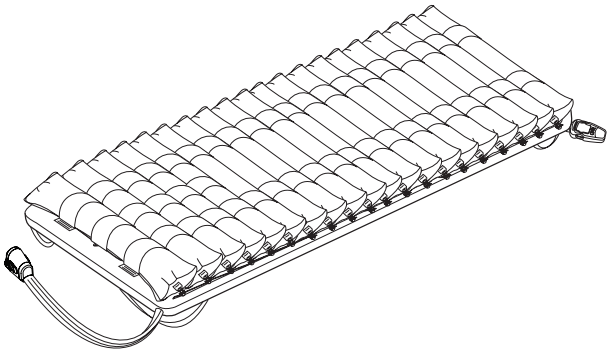

Obrázek 28

3. **VAROVÁNÍ**
   Aby nedošlo k pádu, zkontrolujte, zda je vrchní matrace *Auralis* upevněna k lůžku.

   Vrchní matraci Auralis zajistěte tak, že čtyři upevňovací popruhy protáhnete pod rohy stávající matrace a utáhnete. Viz obrázek 29

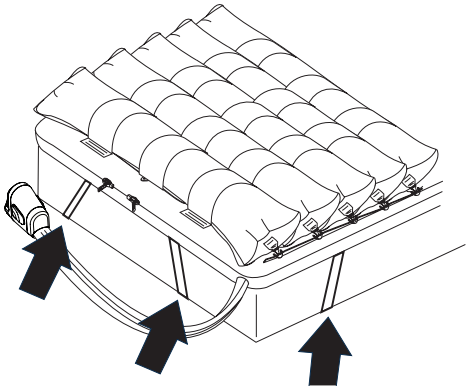

Obrázek 29

4. **UPOZORNĚNÍ**
   Aby nedošlo k poškození cel, matraci Auralis vždy používejte s ochranným potahem.

   Položte snímatelný potah přes vrchní matraci Auralis tak, aby logo Arjo bylo viditelné a nacházelo s v nožní části matrace Auralis.

Pokračujte kroky, které jsou uvedené na následující straně.

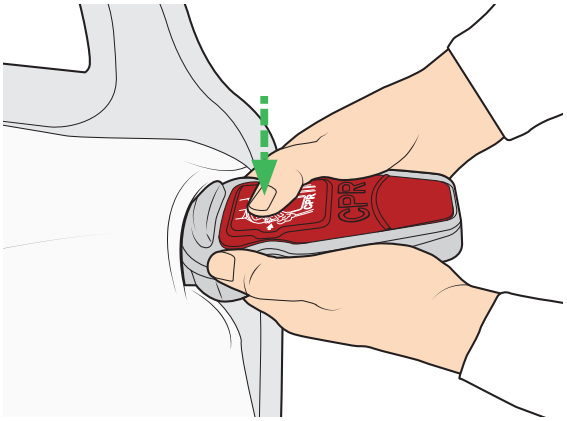

Obrázek 30

5. Připněte potah zipem na vrchní matraci Auralis, přičemž začněte od hlavové části. Nezapněte do zipu žádný materiál. Zkontrolujte, zda je zip zcela zapnutý.
6. Zkontrolujte, zda je jednotka rychlého vyfouknutí CPR v zavřené poloze. (Viz obrázek 30.) Jednotka rychlého vyfouknutí CPR musí být neustále přístupná.

Náhradní matrace Auralis 175, 200 a Plus

(9 kroků + 2 kroky pouze pro Auralis Plus)

1. Sundejte z rámu lůžka současnou matraci.
2. Zkontrolujte, zda z rámu lůžka nevyčnívají nějaké ostré předměty.
3. **VAROVÁNÍ**
   Aby nedošlo k úmrtí nebo vážnému zranění v důsledku zachycení, vždy vybírejte správnou velikost matrace Auralis pro příslušné lůžko.

   Vyberte správnou velikost náhradní matrace Auralis pro příslušné lůžko. Zkontrolujte, zda nevznikají mezery, kde by mohla uvíznout hlava nebo tělo pacienta/klienta. Velikosti matrace Auralis viz část „Rozměry matrací a sedáku Auralis“ na straně 52.
4. Položte náhradní matraci Auralis na rám lůžka. Ujistěte se, zda:
   - je jednotka rychlého vyfouknutí CPR umístěna v hlavové části
   - je sada trubic správně umístěna
   - cely matrace směřují nahoru.

   Viz obrázek 31

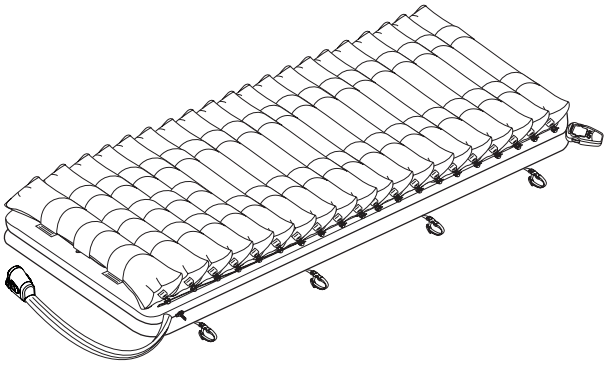

Obrázek 31

5. **VAROVÁNÍ**
   Aby nedošlo k pádu, zkontrolujte, zda je matrace *Auralis* upevněna k lůžku.

   Upevněte náhradní matraci Auralis tak, že osm upevňovacích popruhů upevníte k rámu lůžka. Viz obrázek 32

   Pokud lze lůžko zvedat či spouštět, upevněte náhradní matraci Auralis pouze k pohyblivým částem lůžka.
6. Tři fixní upevňovací popruhy upevněte v hlavové části (pouze Auralis Plus).

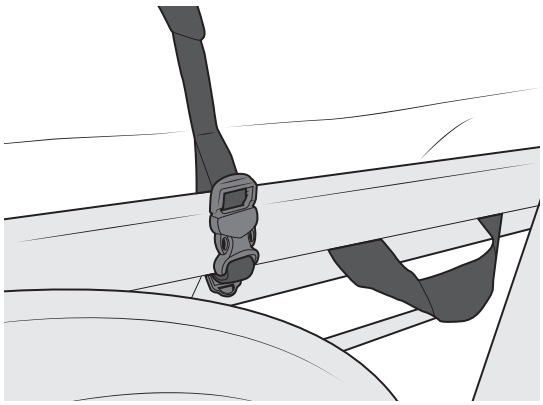

Obrázek 32

Pokračujte kroky, které jsou uvedené na následující straně.

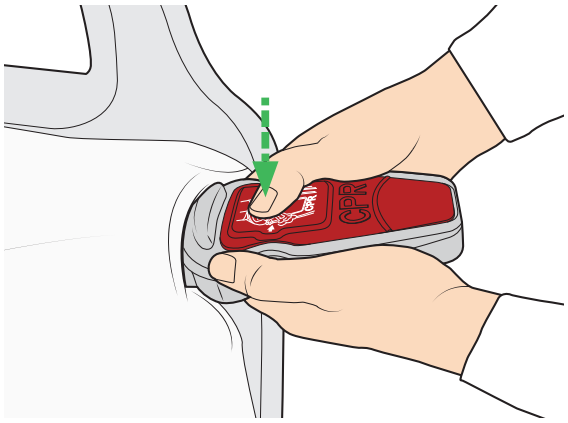

Obrázek 33

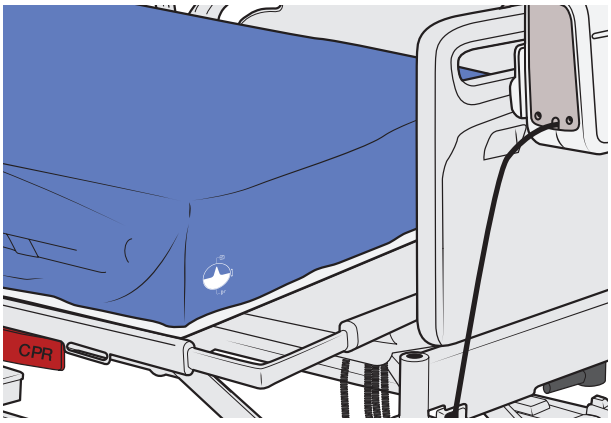

Obrázek 34

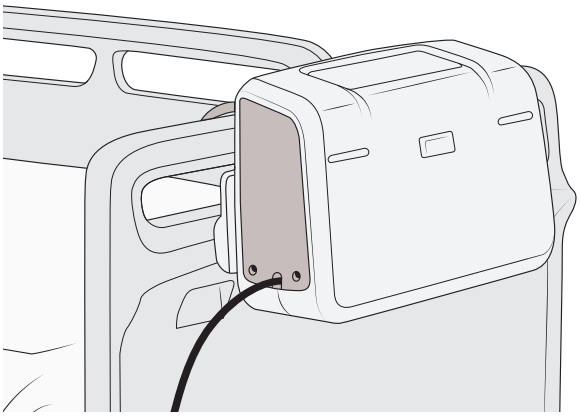

Obrázek 35

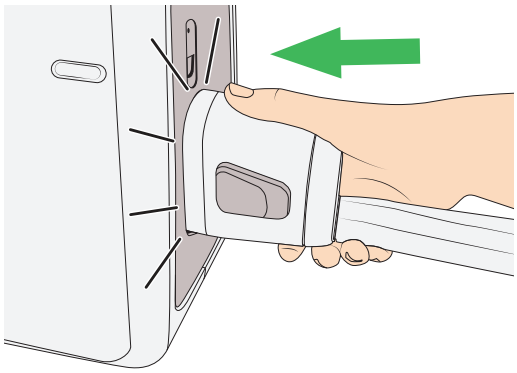

Obrázek 36

7. **UPOZORNĚNÍ**
   Aby nedošlo k poškození cel, matraci Auralis vždy používejte s ochranným potahem.

   Položte snímatelný potah přes náhradní matraci Auralis tak, aby logo Arjo bylo viditelné a nacházelo se v nožní části matrace Auralis.
8. Připněte potah zipem na náhradní matraci Auralis, přičemž začněte od hlavové části. Nezapněte do zipu žádný materiál. Zkontrolujte, zda je zip zcela zapnutý.
9. Zkontrolujte, zda je jednotka rychlého vyfouknutí CPR v zavřené poloze (viz obr. 33). Jednotka rychlého vyfouknutí CPR musí být neustále přístupná.
10. Ujistěte se, že boční polštáře jsou umístěné v rozšířené části po obou stranách lůžka. (Pouze matrace Auralis Plus.)
11. Ujistěte se, že ventily bočních polštářů jsou umístěné v rozšířené části po obou stranách lůžka. (Pouze matrace Auralis Plus.) Viz obrázek 34.

Pumpa Auralis

(7 kroků)

1. Zavěste pumpu Auralis v nohách lůžka.
   Viz obrázek 35
   Zkontrolujte, zda pumpa není:
   - blízko tepelného zdroje
   - na slunci
   - zakrytá
2. Ověřte, zda sada trubic není překroucená.
3. Připojte sadu trubic k pumpě Auralis. Zkontrolujte, zda je sada trubic zaklapnutá. Viz obrázek 36
4. **VAROVÁNÍ**
   Aby se zabránilo pádu a zranění, ujistěte se, že kabely a sada trubic jsou řádně umístěné mimo pohyblivý mechanizmus lůžka a jiných případných oblastí uvíznutí.

   Otevřete prostor vedení kabelů na opačné straně od sady trubic a jednotky rychlého vyfouknutí CPR.

Pokračujte kroky, které jsou uvedené na následující straně.

Obrázek 37

5. Uložte kabel do prostoru vedení kabelu.
6. Zajistěte klopu kolem kabelu pomocí druků. Viz obrázek 37
7. Připojte napájecí kabel ke zdroji.

Nástavce matrace Auralis Plus (pouze příslušenství)

(5 kroků)

Nástavce matrace jsou určeny k použití v případě, kdy je rám lůžka používán v maximálně prodloužené délce.

POZNÁMKA
Uvedené informace jsou pouze orientační a neměly by nahrazovat klinické zkušenosti či úsudek. V případě, že nedojde ke zlepšení pacientova/klientova stavu, doporučujeme konzultovat situaci se specialistou.

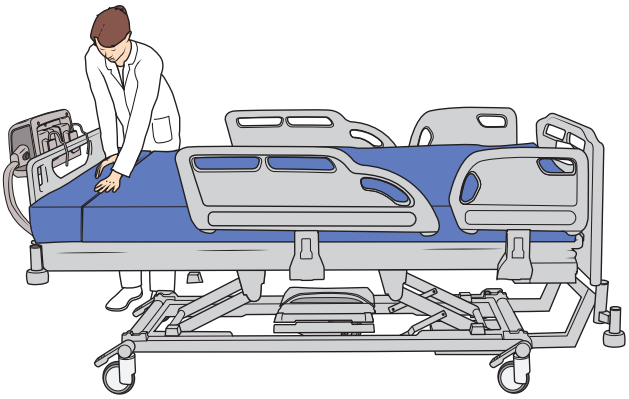

Obrázek 38

1. Vyberte správnou velikost nástavce matrace podle šířky prodlouženého lůžka.
2. Odstraňte všechny obaly.
3. Ujistěte se, že je nástavec matrace opatřen potahem.
4. Nástavec matrace položte zipem dolů do prostoru mezi matraci a nožní desku (viz obr. 38). Zkontrolujte, zda se nikde nenachází ostré hrany, které by potah mohly protrhnout.
5. Ujistěte se, že je sada trubic vedena výřezem v nástavci matrace (viz obr. 39).

UPOZORNĚNÍ
Nepoužívejte nástavec matrace bez potahu. Slouží jako ochranná bariéra proti biologické kontaminaci pěny.

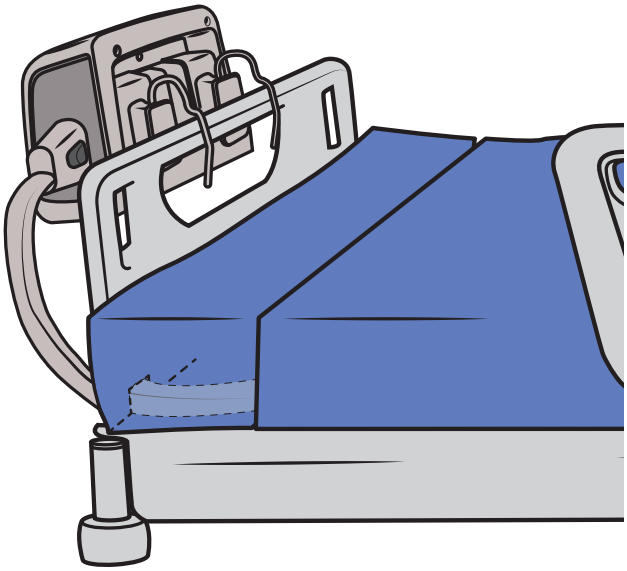

Obrázek 39

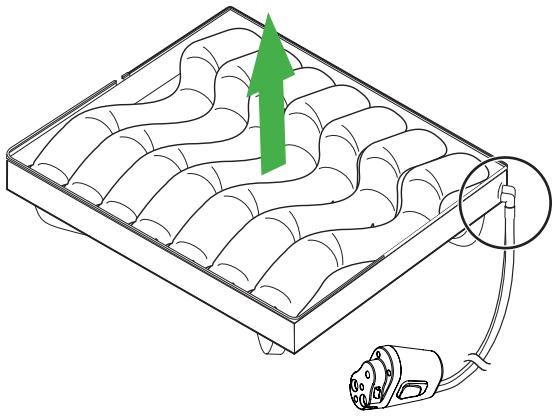

Obrázek 40

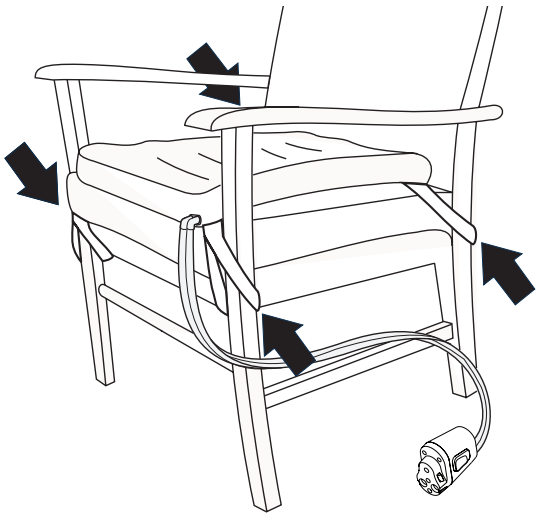

Obrázek 41

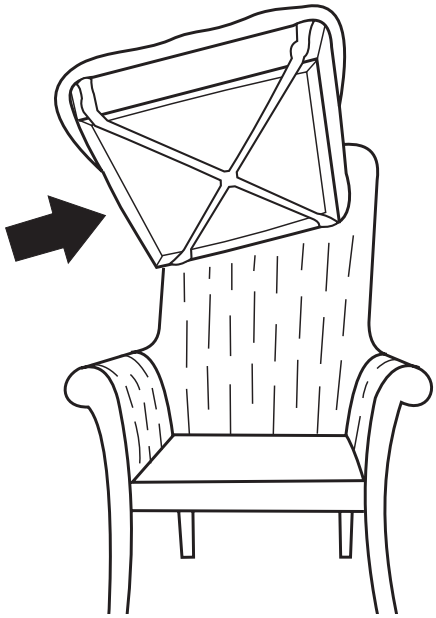

Obrázek 42

Sedák Auralis

(7 kroků)

1. **UPOZORNĚNÍ**
   Aby nedocházelo k nevhodné redistribuci tlaku, sedák Auralis vždy používejte správně otočený.

   UPOZORNĚNÍ
   Ověřte, že se na židli nenachází žádné ostré předměty, které by mohly způsobit díru v sedáku.

   Umístěte sedák Auralis na sedadlo židle. Stoupněte si čelem k židli a ujistěte se, že:
   - cely směřují nahoru.
   - sada trubic vystupuje z pravého předního rohu sedáku.
   - cely sedáku jsou v horizontální poloze po celé ploše židle s tím, že tvar „V“ směřuje dopředu. Viz obrázek 40

2. **UPOZORNĚNÍ**
   Aby nedocházelo k nevhodné redistribuci tlaku, sedák Auralis nepoužívejte bez pěnové podložky.

   Upevněte sedák Auralis k židli dle níže uvedeného popisu.
   - **Židle otevřené konstrukce**
     Upínací popruhy upevněte kolem rámu židle. Viz obrázek 41
   - **Židle zavřené konstrukce se snímatelným sedákem**
     Upínací popruhy upevněte křížem pod snímatelným sedákem. Viz obrázek 42

Pokračujte kroky na následující straně

POZNÁMKA
Pokud jsou boky židle uzavřené a stávající sedák není snímatelný, pak bude bezpečnost záviset na neklouzavém materiálu sedáku.

- **Židle zavřené konstrukce s nesnímatelným sedákem**
  Sedák Auralis položte na židli.

3. **UPOZORNĚNÍ**
   Aby nedošlo k poškození cel, sedák Auralis vždy používejte s ochranným potahem.

   Na sedák Auralis navlečte ochranný potah. Zkontrolujte, zda je viditelné logo Arjo v přední části sedáku.

4. Připněte potah zipem na sedák Auralis. Nezapněte do zipu žádný materiál. Zkontrolujte, zda je zip zcela zapnutý.

5. **VAROVÁNÍ**
   Aby nedošlo k pádu, pumpu Auralis, kabel a sadu trubic umístěte tak, aby nepředstavovaly riziko zakopnutí.

   Položte pumpu Auralis na podlahu vedle židle. Zajistěte následující:
   - kabel je pod židlí.
   - sada trubic je umístěna po straně židle. Viz obrázek 43

6. Ověřte, zda sada trubic není překroucená.
7. Připojte sadu trubic k pumpě Auralis. Zkontrolujte, zda je sada trubic zaklapnutá. Viz obrázek 44

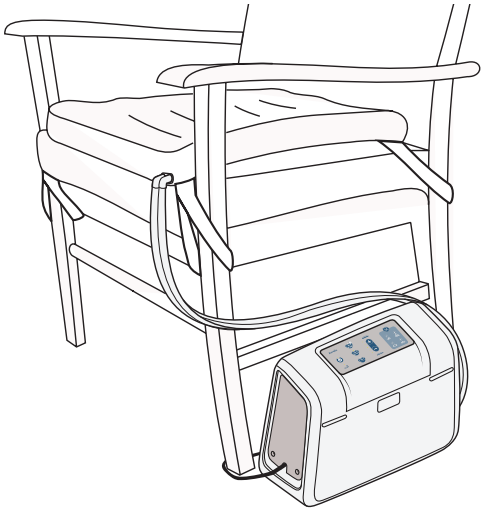

Obrázek 43

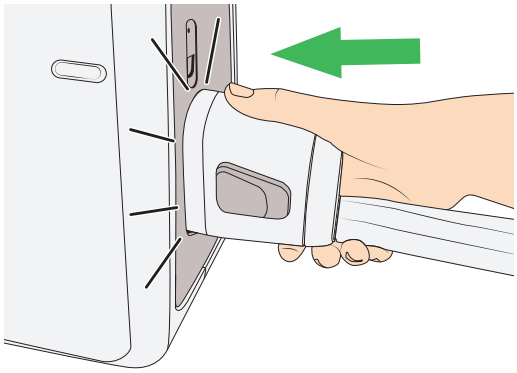

Obrázek 44

Spuštění systému Auralis

Než začnete používat systémy matrace Auralis nebo sedáku Auralis, ujistěte se, že:

- Systém Auralis je řádně sestaven v souladu s částí „Sestavení systému Auralis“ na straně 26.
- Jednotka rychlého vyfouknutí CPR na matraci je v zavřené poloze.

Spuštění systému Auralis

(5 kroků)

Po připojení napájecího kabelu pumpy Auralis ke zdroji zazní tón spuštění pumpy Auralis a po dobu 10 sekund bude probíhat diagnostická kontrola zařízení. Po jejím dokončení zazní dvě pípnutí a pumpa Auralis je připravena k provozu.

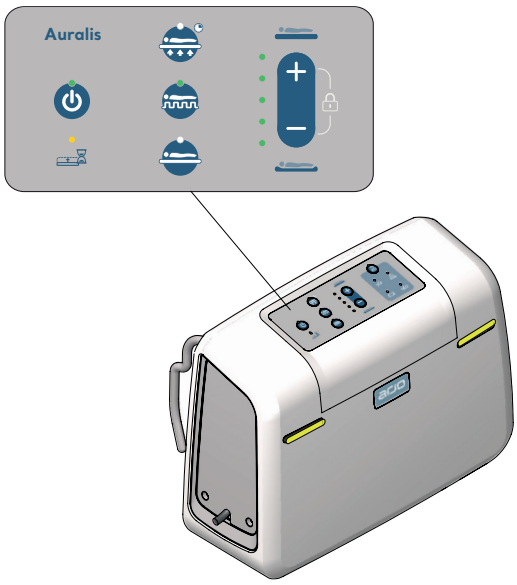

Obrázek 45

1. Stiskněte tlačítko spuštění/pohotovostního režimu na ovládacím panelu po dobu 2 sekund. Objeví se následující indikátory:
   - Spustit/Pohotovostní režim
   - Indikátor čekání
   - Tlačítko alternujícího režimu
   - Indikátor ovládání pohodlí
   - Indikátor dobití baterie
   - Zelené indikátory v přední části pumpy Viz obrázek 45

Matrace Auralis je plně nafouknutá, když se vypne indikátor čekání, po přibližně 15 minutách.

Plné nafouknutí matrace Auralis Plus trvá přibližně 17 minut.

Obrázek 46

2. Když je matrace Auralis plně nafouknutá, pokud je na lůžku prostěradlo, volně jej zastrčte. Ujistěte se, že je jednotka rychlého vyfouknutí CPR v záhlaví lůžka jasně viditelná.
3. Položte pacienta/klienta na matraci Auralistak, aby měl hlavu na straně pro hlavu a nohy na straně pro nohy. Viz obrázek 46

POZNÁMKA
Pumpa Auralis automaticky upravuje tlak v matraci za účelem opory pro pacienta/klienta.

Pokračujte kroky, které jsou uvedené na následující straně.

4. Alternující režim je přednastavený. V případě potřeby zvolte jiný režim (viz „Vyberte režim“ na straně 34):

- Režim AutoFirm: pro ošetřovací procedury
- Reaktivní režim CLP: pro konstantní nízký tlak
- Přepravní režim: pro přepravu pacienta/klienta

5. Pro pohodlí pacienta/klienta použijte tlačítka ovládání pohodlí pro nastavení tlaku. Úroveň pohodlí zobrazuje světelný indikátor.

Matrace Auralis 110, 175, 200 a Plus

Implicitně je pohodlí nastaveno na střední. Tlak je možné upravit o dva stupně nad nebo pod výchozí nastavení.

Viz obrázek 47

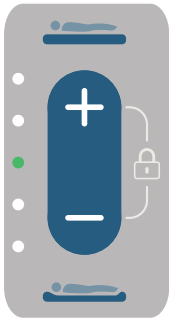

Obrázek 47

VAROVÁNÍ
Abyste předešli nepohodlí nebo poranění pacienta/klienta, úroveň pohodlí VŽDY nastavte na maximální u pacientů/klientů s hmotností překračující 360 kg (793 lb). (pouze Auralis Plus)

Pokud dojde k výpadku napájení, pumpa Auralis se přepne do režimu Baterie. Pokud je pumpa Auralis plně nabitá, umožňuje minimálně 3 hodiny provozu.

VAROVÁNÍ
Pokud pacient/klient zůstane při používání zařízení bez dozoru, mělo by být klinicky posouzeno riziko pádu a zranění v souladu s místními zásadami.

Vyberte režim

Obrázek 48

Režim AutoFirm

Aktivace (1 krok)

Režim AutoFirm (viz obr. 48) je dostupný pouze u matrací Auralis.

- Stiskněte tlačítko AutoFirm na 2 sekundy.

Indikátory režimu AutoFirm a ovládání pohodlí začnou blikat a cely matrace se začnou nafukovat na tlak AutoFirm.

Jakmile indikátory AutoFirm a ovládání pohodlí svítí trvale, matrace dosáhla tlaku AutoFirm.

Režim AutoFirm trvá 15 minut. Pokud nebude prodloužen, pumpa se automaticky přepne zpět do předchozího režimu.

Během poslední minuty v režimu AutoFirm budou blikat všechny indikátory ovládání pohodlí a bude znít zvukový alarm. Během této doby lze délku režimu AutoFirm prodloužit.

Prodloužení (1 krok)

- Stiskněte tlačítko AutoFirm pro prodloužení režimu AutoFirm o 5 minut.

Režim AutoFirm je možno prodloužit maximálně třikrát. Pro další prodloužení opakujte krok 1.

Pokud režim nebude prodloužen, pumpa Auralis se automaticky přepne zpět do předchozího režimu.

Deaktivace

Pro vypnutí režimu AutoFirm stiskněte a přidržte tlačítko AutoFirm po dobu 2 sekund nebo zvolte některý jiný režim.

Alternující režim, výchozí nastavení

Obrázek 49

Aktivace (1 krok)

- Stiskněte tlačítko alternujícího režimu (viz obr. 49), rozsvítí se indikátor alternujícího režimu.

Matrace Auralis se přepne do alternujícího režimu. V tomto režimu se sousední cely nafukují a vyfukují v desetiminutovém cyklu.

Deaktivace

Pro vypnutí alternujícího režimu zvolte reaktivní režim CLP nebo režim AutoFirm. Pokud žádná další terapie není vyžadována, pacienta/klienta sundejte a pumpu Auralis vypněte.

Pokračujte na následující straně

Reaktivní režim CLP

Obrázek 50

Aktivace

Stiskněte tlačítko reaktivního režimu CLP (viz obr. 50) na 2 sekundy. Rozsvítí se indikátor reaktivního režimu CLP.

Deaktivace

Pro vypnutí reaktivního režimu CLP zvolte alternující režim nebo režim AutoFirm. Pokud žádná další terapie není vyžadována, pacienta/klienta sundejte a pumpu Auralis vypněte.

Režim blokování

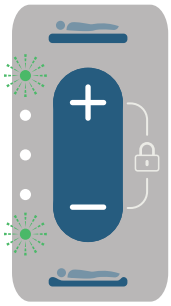

Obrázek 51

Zablokování

- Stiskněte obě tlačítka ovládání pohodlí (+) a (-) a přidržte po dobu nejméně 2 sekund.

Horní i spodní indikátor ovládání pohodlí začnou současně blikat. Viz obrázek 51. Pumpa je nyní v režimu blokování a až do odblokování nebude přijímat žádné příkazy.

Zrušení režimu blokování

- Stiskněte obě tlačítka ovládání pohodlí (+) a (-) a přidržte po dobu nejméně 2 sekund.

Horní i spodní indikátor ovládání pohodlí začnou současně blikat. Pumpa je nyní odblokována.

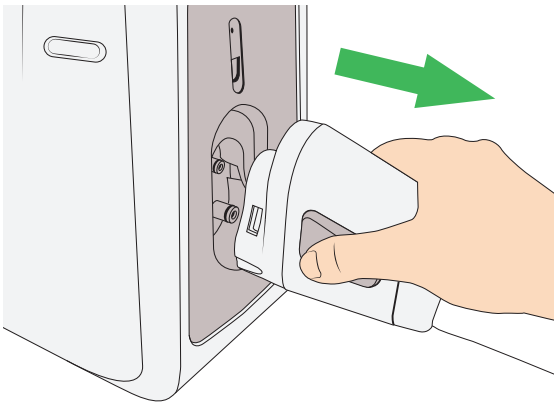

Obrázek 52

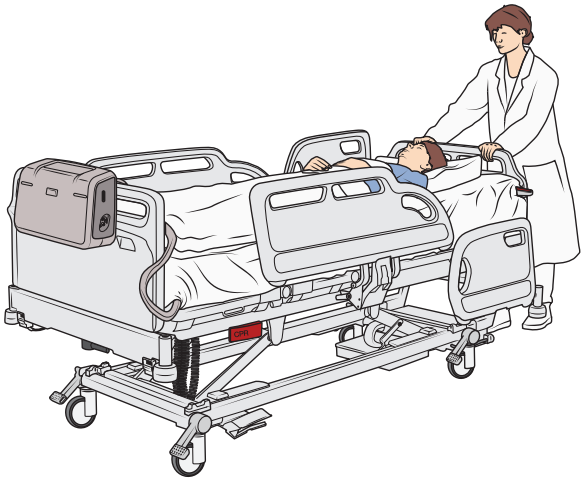

Obrázek 53

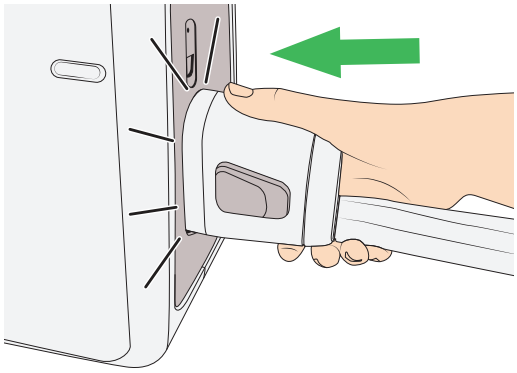

Obrázek 54

Přepravní režim

Aktivace (1 krok)

Pro aktivaci přepravního režimu při používání odpojte sadu trubic.

- Stiskněte současně boční tlačítka na konektoru a odpojte sadu trubic.
  Viz obrázek 52

Poté, co při používání odpojíte sadu trubic od pumpy Auralis, matrace Auralis poskytuje pacientovi/klientovi oporu po dalších 12 hodin, aniž by došlo k vyfouknutí. Viz obrázek 53

⚠ VAROVÁNÍ
Aby nedošlo k poranění, před přesunem lůžka odpojte napájecí kabel od zdroje napájení.

UPOZORNĚNÍ
Aby nedošlo k zamotání, když je pumpa Auralis v přepravním režimu, ujistěte se, že je konektor sady trubic správně uložen.

POZNÁMKA
U sedáku Auralis není přepravní režim k dispozici.

Deaktivace

Pro vypnutí Přepravního režimu připojte sadu trubic. Pumpa Auralis se automaticky přepne zpět do předchozího režimu. Viz obrázek 54

Pokračujte na následující straně

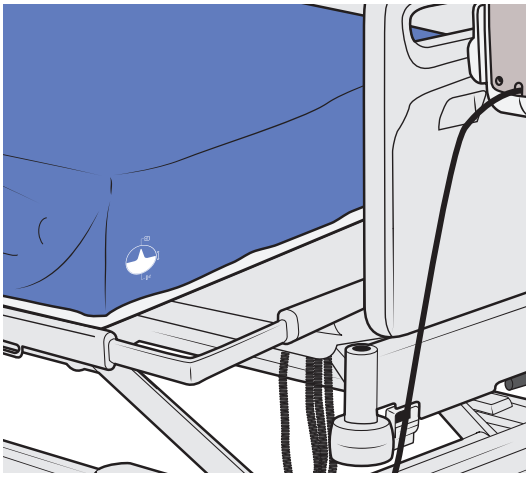

Obrázek 55

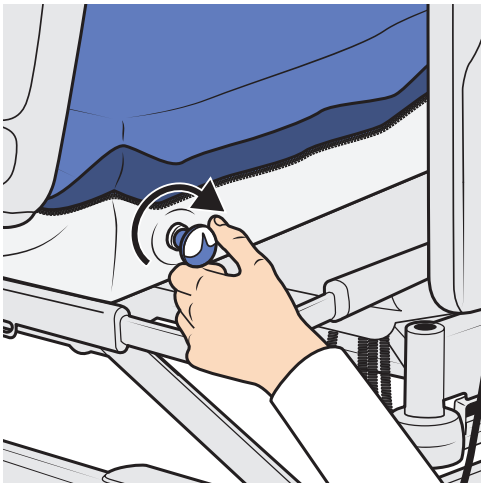

Obrázek 56

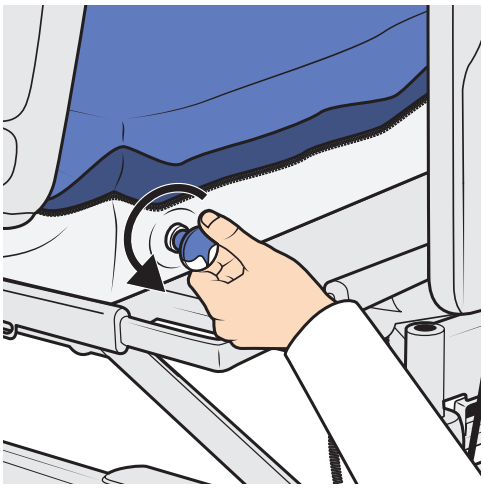

Obrázek 57

Vyfouknutí bočních polštářů, pouze Auralis Plus (4 kroky)

Boční polštáře je možné vyfouknout, aby byl usnadněn přesun užšími otvory.

1. Najděte symbol ventilu na spodní straně matrace. Viz obrázek 55
2. Zcela otočte ventil (pod symbolem ventilu) na polštáři ve směru chodu hodinových ručiček. Viz obrázek 56
3. Podle potřeby postup opakujte u druhého polštáře.
4. Nechte vyfukovat po dobu 5 minut.

POZNÁMKA
Boční polštáře by měly být vyfouknuty před nastavením rámu lůžka na minimální šířku.

Nafouknutí bočních polštářů, pouze Auralis Plus (4 kroky)

1. **VAROVÁNÍ**
   Abyste předešli nepohodlí nebo poranění pacienta/klienta, před nafouknutím bočních polštářů deaktivujte přepravní režim.

   Najděte symbol ventilu na spodní straně matrace. Viz obrázek 55
2. Otočte ventil (pod symbolem ventilu) na polštáři zcela proti směru chodu hodinových ručiček. Viz obrázek 57
3. Podle potřeby postup opakujte u druhého polštáře.
4. Nechte nafukovat po dobu 8 minut.

POZNÁMKA
Šířka rámu by měla být zvětšena před nafouknutím bočních polštářů.

Vypnutí a uskladnění systému Auralis

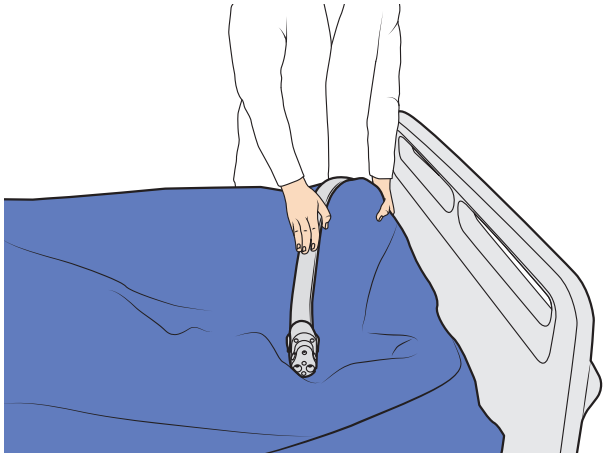

Obrázek 58

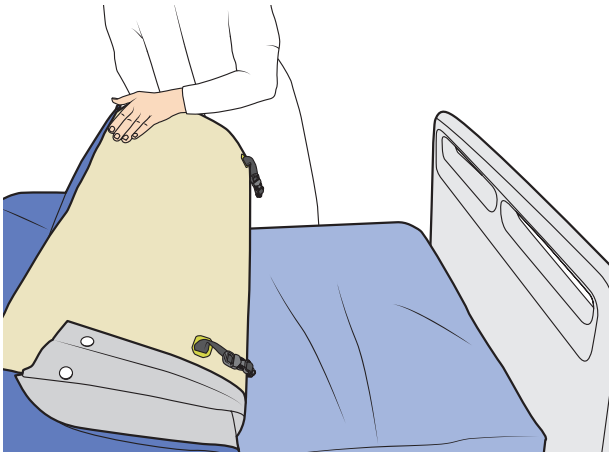

Obrázek 59

Obrázek 60

Vypnutí pumpy Auralis

(3 kroků)

1. Stiskněte tlačítko spuštění/pohotovostního režimu na 2 sekundy. Pumpa Auralis se přepne do pohotovostního režimu.
2. Odpojte napájecí kabel od zdroje.
3. Pro úplné vypnutí pumpy Auralis stiskněte tlačítko spuštění/pohotovostního režimu na 4 sekundy, dokud neuslyšíte dvě pípnutí.

Vypuštění a uskladnění matrace Auralis

(6 kroků)

> ⚠ **VAROVÁNÍ**
> **Aby nedošlo ke křížové kontaminaci, systém Auralis vždy po každém pacientovi/klientovi vyčistěte a vydezinfikujte.**

1. Matraci vyčistěte a vydezinfikujte podle pokynů v části „Pokyny k čištění a dezinfekci“ na straně 40.
2. Aktivujte jednotku rychlého vyfouknutí CPR a matraci Auralis vyfoukněte.
3. Sadu trubic položte přes matraci Auralis rovnoběžně s nožní částí matrace. Viz obrázek 58
4. Matraci Auralis pevně srolujte a nechte ji zcela vyfouknout, aby se vešla do obalu. Viz obrázek 59. Začněte od nožní části a pokračujte k jednotce rychlého vyfouknutí CPR v hlavové části. Pouze u Auralis Plus boční polštáře před srolováním vyfoukněte.
5. Matraci Auralis uložte do ochranného obalu. Viz obrázek 60
   Vnitřní část obalu by měla být suchá, čistá a bez kontaminace a ostrých předmětů.
6. Matraci Auralis uložte na určeném místě v souladu s požadavky na uskladnění, viz „Přepravní a skladovací podmínky“ na straně 52.

Vyfouknutí a uskladnění sedáku Auralis

(5 kroků)

1. Sedák Auralis vyčistěte a vydezinfikujte podle pokynů v „Pokyny k čištění a dezinfekci“ na straně 40.
2. Sedák Auralis otočte horní stranou dolů.
3. Stiskněte místo mezi 2 ventily a sedák Auralis vyfoukněte. Viz obrázek 61
4. Sedák Auralis uložte do ochranného obalu. Vnitřní část obalu by měla být suchá, čistá a bez kontaminace a ostrých předmětů.
5. Sedák Auralis uložte na určeném místě v souladu s požadavky na uskladnění, viz „Přepravní a skladovací podmínky“ na straně 52.

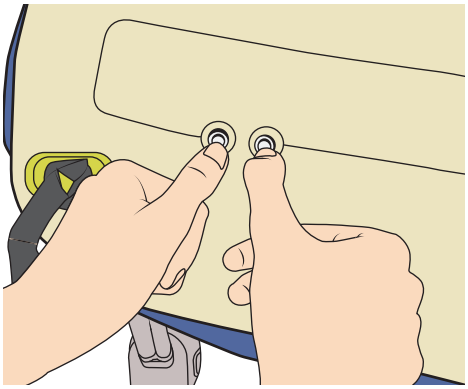

Obrázek 61

Uskladnění pumpy Auralis

(3 kroků)

1. Pumpu Auralis vyčistěte a vydezinfikujte podle pokynů v části „Pokyny k čištění a dezinfekci“ na straně 40.
2. Napájecí kabel obtočte kolem závěsných držáků. Viz obrázek 62
3. Pumpu Auralis uložte na určeném místě v souladu s požadavky na uskladnění, viz „Přepravní a skladovací podmínky“ na straně 52.

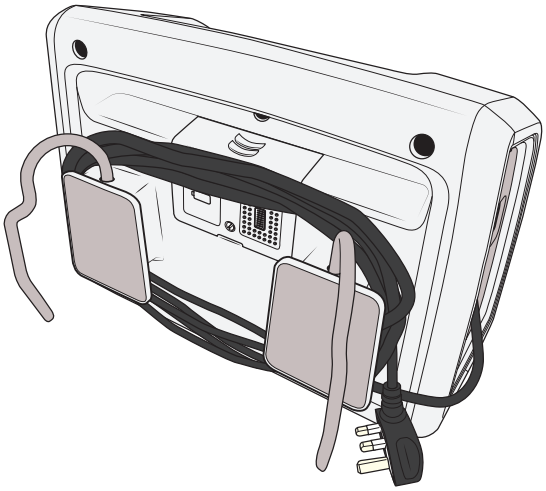

Obrázek 62

Pokyny k čištění a dezinfekci

Systém Auralis by měl být pravidelně čištěn a dezinfikován po každém pacientovi/klientovi a v pravidelných intervalech během používání, v souladu s místními postupy pro všechny zdravotnické prostředky určené k opakovanému používání.

Máte-li jakékoli dotazy týkající se čištění a dezinfekce zařízení, obraťte se na oddělení služeb zákazníkům společnosti Arjo. Pro používané dezinfekční prostředky mějte k dispozici bezpečnostní listy.

VAROVÁNÍ
Vždy si přečtěte návod k použití a bezpečnostní list k dezinfekčnímu prostředku.

VAROVÁNÍ
Aby nedošlo k úrazu elektrickým proudem, pumpu *Auralis* před čištěním a kontrolou vždy odpojte od zdroje napájení.

VAROVÁNÍ
Aby nedocházelo ke křížové kontaminaci, vždy dodržujte pokyny k dezinfekci v tomto *návodu k použití*.

VAROVÁNÍ
Z důvodu ochrany před podrážděním očí nebo pokožky nikdy neprovádějte dezinfekci v přítomnosti pacienta/klienta.

UPOZORNĚNÍ
Aby nedošlo k poškození zařízení:

- **Během dekontaminace nepoužívejte fenolové roztoky nebo drsné směsi či drátěnky, neboť by tím mohlo dojít k poškození povrchové úpravy.**
- **Nestříkejte čisticí prostředky přímo na pumpu.**
- **Žádnou část systému nečistěte v autoklávu a nevyvařujte. Elektrické součásti neponořujte do vody.**

Příslušenství potřebné pro čištění/dezinfekci

- Rozprašovací láhev s dezinfekčním roztokem (70% roztok alkoholu nebo roztok chlóru do 10 000 ppm)
- Neutrální čisticí prostředek (čisticí roztok)
- Rozprašovací láhev s vodou
- Utěrky

Čistění a dezinfekce

(28 kroků)

V zájmu zajištění správného postupu čištění a dezinfekce po každém pacientovi/klientovi vždy dodržujte následujících kroky

Příprava

1. Odpojte pumpu Auralis od matrace/sedáku.
2. Vypněte jednotku pumpy Auralis a pumpu Auralis odpojte od zdroje elektřiny.

Čištění pumpy Auralis

3. Hadříkem a čisticím roztokem otřete vnější kryt, membránu, štítky a závěsné držáky a pumpu Auralis zbavte nánosů a viditelných nečistot.
4. Než budete pokračovat v dalším postupu čištění a dezinfekce, měla by být všechna místa, na nichž zůstává nečistota, znovu přečištěna čisticím roztokem.
5. Vodou a čistým hadříkem otřete všechny zbytky čisticího roztoku a poté suchým hadříkem odstraňte veškerou zbývající vlhkost na pumpě Auralis.

Dezinfekce pumpy Auralis

6. Dezinfekční roztok nastříkejte na suchý hadřík a rozetřete jej po celé pumpě Auralis.
7. Dezinfekční prostředek nechte působit podle pokynů jeho výrobce.
8. Po vydezinfikování pumpy Auralis použijte vodu a nový čistý hadřík a otřete všechny zbytky dezinfekčního roztoku z pumpy Auralis.
9. Zbývající vlhkost otřete suchým hadříkem.
10. Před dalším používáním nechte pumpu Auralis volně uschnout.

Čištění matrace Auralis / sedáku Auralis

11. Na všechny vnější povrchy matrace Auralis / vrchní povlak sedáku Auralis nastříkejte čisticí roztok a veškerou nečistotu otřete čistým hadříkem

Pokračujte kroky, které jsou uvedené na následující straně.

12. Než budete pokračovat v dalším postupu čištění a dezinfekce, měla by být všechna místa, na nichž zůstává nečistota, znovu přečištěna čisticím roztokem.
13. Vodou a čistým hadříkem otřete všechny zbytky čisticího roztoku a poté suchým hadříkem odstraňte veškerou zbývající vlhkost.
14. Pokud je nezbytné vyčistit vnitřní část matrace Auralis / sedáku Auralis, rozepněte zip horního potahu pro získání přístupu k vnitřním částem.
15. Čisticí roztok nastříkejte na suchý hadr a otřete cely, spodní potah a popruhy (pouze u matrace) matrace Auralis / sedáku Auralis. Při otírání zajistěte, aby se roztok dostal rovnoměrně do všech cel.
16. Vodou a čistým hadříkem otřete všechny zbytky čisticího roztoku a poté suchým hadříkem odstraňte veškerou zbývající vlhkost z vnitřních komponentů.

Dezinfekce matrace/sedáku Auralis

17. Dezinfekční roztok nastříkejte na suchý hadřík a rozetřete jej po všech vnějších částech horního potahu matrace Auralis / sedáku Auralis.
18. Dezinfekční prostředek nechte působit podle pokynů jeho výrobce.
19. Po vydezinfikování horního potahu použijte vodu a nový čistý hadřík a otřete všechny zbytky dezinfekčního roztoku z horního potahu.
20. Zbývající vlhkost otřete suchým hadříkem.
21. Horní potah matrace Auralis / sedáku Auralis nechte volně uschnout.
22. Pokud je nezbytné vydezinfikovat vnitřní část matrace Auralis / sedáku Auralis, rozepněte zip horního potahu pro získání přístupu k vnitřním částem.
23. Dezinfekční roztok nastříkejte na suchý hadřík a rozetřete jej po všech vnitřních částech.
24. Dezinfekční prostředek nechte působit podle pokynů jeho výrobce.
25. Po vydezinfikování vnitřních komponentů použijte vodu a nový čistý hadřík a otřete všechny zbytky dezinfekčního roztoku z těchto částí.

Pokračujte kroky, které jsou uvedené na následující straně.

26. Zbývající vlhkost otřete suchým hadříkem.
27. Před opětovným připevněním horního potahu matrace nechte vnitřní části volně uschnout.
28. Podle potřeby je rovněž možné vyčistit popruhy a základnu matrace/sedáku Auralis za použití stejného postupu uvedeného výše. Pro snazší přístup popruhy před čištěním odepněte.

Péče a preventivní údržba

Systém Auralis podléhá opotřebení a následující úkony musí být prováděny ve stanovenou dobu, aby tak bylo zajištěno, že výrobek zůstane dlouhou dobu v rámci původních technických parametrů.

VAROVÁNÍ
Aby nedošlo k závadě a následnému úrazu, provádějte pravidelné kontroly a dodržujte doporučený plán údržby.

VAROVÁNÍ
V případě špatného zacházení může být elektrické zařízení nebezpečné. Uvnitř pumpy Auralis, matrace Auralis nebo sedáku Auralis nejsou žádné díly, které by uživatel mohl sám opravit. Kryt pumpy Auralis smí sejmout pouze kvalifikovaný servisní personál. Žádné úpravy tohoto zařízení nejsou povoleny.

VAROVÁNÍ
Úkony údržby musí provádět kvalifikovaný servisní personál ve stanovených intervalech pomocí správných nástrojů, dílů a postupů, aby nedošlo k úrazu nebo k používání nebezpečného produktu. Kvalifikovaný servisní personál musí vést záznamy o školení i o údržbě zařízení.

Předpokládaná životnost

Předpokládaná životnost pumpy Auralis je 7 let. Aby byla pumpa Auralis udržována v dobrém stavu, pravidelně provádějte její servis dle plánu doporučeného společností Arjo.

PÉČE A PLÁN PREVENTIVNÍ ÚDRŽBY Povinnosti pečujících osob – úkon/kontrola	Před každým použitím nebo každý týden (pokud je určeno k dlouhodobému použití)	Po každém pacientovi/ klientovi	Po 24 měsících užívání
Čištění a dezinfekce		x	
Pumpa Auralis			
Vizuální kontrola ovládacího panelu	x		
Vizuální kontrola všech elektrických přípojek a napájecího kabelu	x		
Vizuální kontrola zásuvky na konektor	x		
Matrace a sedák Auralis			
Vizuální kontrola sestavy trubic a konektoru	x		
Vizuální kontrola vrchního potahu	x		
Vizuální kontrola všech zipů		x	
Vizuální kontrola upevňovacích popruhů		x	
Vizuální kontrola všech smyčkových popruhů a popruhů cel Heelguard™		x	
Vizuální kontrola všech háků		x	
Systém Auralis			
Vizuální kontrola všech štítků		x	
Provedení kompletního testu funkčnosti systému Auralis	x		
Kontroly prováděné pouze kvalifikovaným servisním personálem.			x
Nástavec matrace Auralis Plus (pouze příslušenství)			
Vizuální kontrola vrchního potahu	x		
Vizuální kontrola pěnového jádra	x		
Vizuální kontrola všech štítků		x	

Povinnosti pečujících osob – před každým použitím nebo každý týden (při dlouhodobém používání)

Vizuální kontrola pumpy Auralis, zda není poškozená

- Zkontrolujte, zda je ovládací panel dobře upevněn, není poškozen a je čitelný.
- Zkontrolujte všechny elektrické spoje a napájecí kabel, zda nejsou přítomné známky opotřebení nebo poškození.
- Zkontrolujte zásuvku na konektor, zda nejsou přítomné známky opotřebení nebo poškození.

Vizuální kontrola matrace Auralis a sedáku Auralis, zda nejsou poškozené

- Zkontrolujte, zda trubice nejsou poškozeny a zda na konektoru nejsou viditelné praskliny nebo porušení.
- Sejměte horní potah a zkontrolujte, zda nejsou přítomny známky opotřebení.

Vizuální kontrola nástavců matrace Auralis, zda nejsou poškozené

- Sejměte horní potah a zkontrolujte, zda nejsou přítomny známky opotřebení.
- Zkontrolujte, zda pěnové jádro nevykazuje známky poškození nebo znečištění.

Pokud je některý díl poškozen nebo chybí, výrobek NEPOUŽÍVEJTE.

Provedení kompletního testu funkčnosti systému Auralis (6 kroků)

1. Připojte sadu trubic k pumpě Auralis. Zkontrolujte, zda je sada trubic zaklapnutá.
2. Připojte napájecí kabel ke zdroji.

Zazní spouštěcí tón pumpy Auralis a spustí se diagnostická kontrola zařízení po dobu 10 sekund. Po jejím dokončení zazní dvě pípnutí a pumpa Auralis je připravena k provozu.

3. Stiskněte tlačítko spuštění/pohotovostního režimu pro spuštění pumpy Auralis.
4. Pro ověření funkčnosti alarmu odpojte sadu trubic od pumpy při zapnutém systému. Po 30 sekundách se dva zelené indikátory alarmu v přední části pumpy přepnou na žluté světlo, indikátor nízkého tlaku se přepne na žluté světlo a ozve se zvukový alarm.
5. Pro vypnutí alarmu znovu připojte sadu trubic k pumpě.
6. Pokud se test funkčnosti nedokončí, zavolejte kvalifikovaný servisní personál.

Povinnosti pečujících osob – po každém pacientovi/klientovi

Čištění a dezinfekce

- Systém Auralis je nutno vyčistit a vydezinfikovat po každém pacientovi/klientovi, viz část „Pokyny k čištění a dezinfekci“ na straně 40.

Vizuální kontrola matrace Auralis a sedáku Auralis, zda nejsou poškozené

- Zkontrolujte, zda nejsou poškozené a uvolněné žádné švy a zipy. Zkontrolujte, zda nechybí jezdec zipu.
- Zkontrolujte, zda jsou upevňovací popruhy upevněné a zda nejsou poškozené
- Zkontrolujte, zda všechny upevňovací prvky cel, smyčkové popruhy a popruhy cel Heelguard™ jsou řádě upevněné k základně matrace Auralis a zda nejsou uvolněné nebo poškozené.
- Zkontrolujte, zda jsou upevněny všechny háky cel. Viz obrázek 63

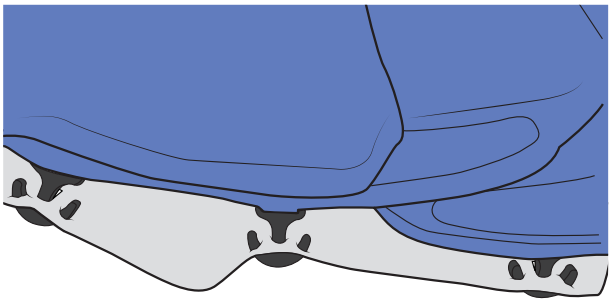

Obrázek 63

Pokud je některý díl poškozen nebo chybí, výrobek NEPOUŽÍVEJTE.

Vizuální kontrola všech štítků

Zkontrolujte, zda jsou na systému Auralis připevněny veškeré štítky podle části Štítky na straně 54 a štítky na matraci Auralis, sedáku Auralis a nástavci matrace Auralis (pouze příslušenství) Štítky na matracích Auralis, sedáku Auralis a nástavcích matrace Auralis na straně 56. Pokud nějaký štítek chybí, kontaktujte oddělení služeb zákazníkům společnosti Arjo.

Po 24 měsících používání – kontrola prováděná pouze kvalifikovaným personálem

Servis systému Auralis musí být prováděn po 24 měsících používání zařízení v souladu s Příručkou pro údržbu a opravy.

Odstraňování problémů a alarmy

Následující tabulka poslouží jako průvodce odstraňováním problémů a alarmových stavů.

Indikátory ČEKEJTE, VÝPADEK PROUDU a POŽADOVÁN SERVIS jsou pouze informační. Všechny ostatní alarmy mají nízkou prioritu.

INDIKÁTOR	MOŽNÁ PŘÍČINA	ŘEŠENÍ	ZPOŽDĚNÍ AKTIVACE ALARMU
ČEKEJTE	Matrace se nafukuje. Neindikuje chybu za předpokladu, že není aktivován alarm nízkého tlaku.	Počkejte, dokud se matrace nenafoukne na provozní tlak (v závislosti na stavu nafouknutí to u matrace obvykle trvá 15 minut u sedáku 5 minut)	250 ms
NÍZKÝ TLAK a ČEKEJTE	1. Pumpa Auralis nafukuje matraci Auralis nebo sedák Auralis. 2. Jednotka rychlého vyfouknutí CPR na matraci Auralis není zavřená. 3. Ventily na sedáku Auralis nejsou zavřené. 4. Sada trubic je připojena nesprávně.	1. Oba indikátory zhasnou, jakmile se dosáhne správného provozního tlaku. 2. Zavřete jednotku rychlého vyfouknutí CPR 3. Zkontrolujte ventily na sedáku. 4. Zkontrolujte, zda je konektor sady trubic k pumpě Auralis řádně připojen – při správném připojení by se mělo ozvat slyšitelné cvaknutí.	Max. 20 minut u matrace Max. 5 minut u sedáku
NÍZKÝ TLAK	1. Sada trubic je připojena nesprávně. 2. Jednotka rychlého vyfouknutí CPR na matraci Auralis není zavřená. 3. Ventily na sedáku Auralis nejsou zavřené. 4. Systém není řádně utěsněn. 5. Systém je při nafukování bočních polštářů pod úrovní optimálního tlaku (pouze Auralis Plus).	1. Zkontrolujte, zda je konektor sady trubic k pumpě Auralis řádně připojen – při správném připojení by se mělo ozvat slyšitelné cvaknutí. 2. Zavřete jednotku rychlého vyfouknutí CPR 3. Zkontrolujte ventily na sedáku Auralis. 4. Kontaktujte kvalifikovaný servisní personál 5. Počkejte na úplné nafouknutí bočních polštářů.	Až 30 minut v alternujícím režimu Až 20 minut v reaktivním režimu CLP 30 sekund po odstranění konektoru Okamžitě, pokud není konektor na místě při spuštění

Pokračujte na následující straně.

INDIKÁTOR	MOŽNÁ PŘÍČINA	ŘEŠENÍ	ZPOŽDĚNÍ AKTIVACE ALARMU
VÝPADEK PROUDU	Výpadek napájení.	Zkontroluje, zda je v síti proud, a proveďte kontrolu napájecího kabelu. Když je baterie plně nabitá, pumpa Auralis pracuje minimálně 3 hodiny.	Méně než 2 sekundy
NÍZKÝ STAV BATERIE	Zbývá méně než 1 hodina nabití baterie.	Nabijte baterii z elektrické sítě, abyste mohli pumpu Auralis spustit.	500 ms
POŽADOVÁN SERVIS a na předním panelu svítí zelený indikátor alarmu	Pumpa Auralis vyžaduje servis.	Zavolejte kvalifikovaný servisní personál a uveďte sériové číslo. Pro umístění sériových čísel na pumpě, matraci nebo sedáku Auralis, viz části „Štítky“ na straně 54 a „Štítky na matracích Auralis, sedáku Auralis a nástavcích matrace Auralis“ na straně 56.	Ihned po uplynutí lhůty pro další servisní prohlídku
VNITŘNÍ CHYBA a na předním panelu svítí žlutý indikátor alarmu	Pumpa Auralis detekovala vnitřní chybu.	Pumpu Auralis vypněte a znovu zapněte. Jestliže alarm přetrvává, obraťte se na kvalifikovaný servisní personál.	Max. 22 minut
Režim AUTOFIRM se nespouští	1. Používá se sedák Auralis. 2. Používá se matrace Auralis.	1. Odepněte sedák Auralis. Režim AutoFirm je dostupný pouze u matrací Auralis. 2. Pro spuštění režimu AutoFirm stiskněte a přidržte tlačítko AutoFirm po dobu 2 sekund.	Neuvádí se

Pokračujte na následující straně.

INDIKÁTOR	MOŽNÁ PŘÍČINA	ŘEŠENÍ	ZPOŽDĚNÍ AKTIVACE ALARMU
REŽIM BLOKOVÁNÍ	Pumpa je přepnuta do režimu blokování.	Stiskněte obě tlačítka ovládání pohodlí (+) a (-) a přidržte po dobu nejméně 2 sekund. Horní i spodní indikátor ovládání pohodlí začnou současně blikat. Pumpa je nyní odblokována.	Neuvádí se
NADMĚRNÁ TEPLOTA	Pumpa Auralis pracuje mimo příslušné rozpětí teploty a přepnula se do přepravního režimu. Ozve se zvukový alarm, indikátory budou svítit žlutě a pumpa Auralis se poté vypne.	1. Vypněte pumpu Auralis. 2. Odpojte napájecí kabel. 3. Zkontrolujte umístění pumpy Auralis: • je v blízkosti tepelného zdroje? • je na slunci? • je zakrytá? 4. Pokud cokoliv z výše uvedeného platí, pumpu Auralis přesuňte a odkryjte. 5. Počkejte 5 minut. 6. Napájecí kabel znovu připojte ke zdroji. 7. Zapněte pumpu Auralis. 8. Pokud alarm stále přetrvává, zavolejte kvalifikovaný servisní personál.	10 sekund

Technické údaje

PUMPA AURALIS	
Model:	Auralis
Materiál krytu:	PC ABS
Objednací číslo:	636XXX (xxx určuje typ připojeného síťového kabelu. Pro konkrétní číslo dílu viz zadní štítek)
Rozměry:	385 × 290 × 170 mm (15,2 × 11,4 × 6,7 in)
Hmotnost:	5 kg (11 lb)
Hodnota jističe zásuvky:	5A pro BS1362 (pouze UK)
Stupeň ochrany proti zasažení elektrickým proudem:	Síťové připojení: Třída II, dvojitá izolace bez funkčního uzemnění Typ BF
Stupeň ochrany proti vniknutí kapaliny:	IP21 Ochrana proti vniknutí pevných předmětů o průměru větším než 12,5 mm a vodních kapek padajících vertikálně.
Režim provozu:	Nepřetržitý
Doba cyklu alternujícího režimu:	10 minut (Střídavý režim 10 minut, AutoFirm 15–30 minut, CLP nepřetržitě.)

BATERIE	
Typ baterie:	Li-ion, nevyjímatelná
Napětí:	14,4 V
Kapacita:	2 200 mAh
Životnost baterie:	Min. 300 cyklů

ELEKTRICKÉ ÚDAJE	
Zdrojové napětí:	100–230 V
Frekvence zdroje:	50–60 Hz
Vstupní příkon:	4–58 VA

PROVOZNÍ PODMÍNKY	
Teplota (okolní):	+5 až +40 °C (+41 až +104 °F)
Rozsah relativní vlhkosti:	15 až 90% (nekondenzující)
Atmosférický tlak:	700 až 1 060 hPa
Pokud je pumpa Auralis skladována v podmínkách mimo rozsah provozních hodnot, před použitím zajistěte, aby se její teplota stabilizovala na normální hodnotě. Je-li pumpa Auralis skladována při teplotě -20 °C nebo 60 °C, měla by tato doba činit nejméně 8 hodin.	

PŘEPRAVNÍ A SKLADOVACÍ PODMÍNKY	
Krátkodobě (do 30 dnů):	
Teplota (okolní)	-20 až 60 °C (-4 až 140 °F)
Rozsah relativní vlhkosti	0 až 95%
Dlouhodobě (> 30 dnů):	
Teplota (okolní)	0 až 40 °C (32 až 104 °F)
Rozsah relativní vlhkosti	0–95% (nekondenzující)

UPOZORNĚNÍ

Aby nedošlo k poškození systému Auralis:

- Systém Auralis neskladujte na přímém slunečním světle.
- Pumpu Auralis a matraci Auralis skladujte v ochranných obalech k tomu určených.
- Pumpu Auralis neskladujte dlouhodobě při vysoké teplotě. Mohlo by dojít k případnému poškození baterie.
- Pumpu Auralis neskladujte déle než 5 měsíců bez dobití baterie.

ROZMĚRY MATRACÍ A SEDÁKU AURALIS			
Č. dílu	Popis	Velikost mm (in)	Hmotnost kg (lb) (včetně přepravního obalu o hmotnosti 0,46 kg)
636T01S	Standard 110	2 030 × 860 × 115 (80 × 34 × 4,5)	7,9 (17,4)
636T01N	Úzká 110	2 030 × 780 × 115 (80 × 30 × 4,5)	7,7 (16,9)
636M05S	Standard 175	2 030 × 860 × 175 (80 × 34 × 7)	13,8 (30,4)
636M05N	Úzká 175	2 030 × 780 × 175 (80 × 30 × 7)	12,7 (27,9)
636M02S	Standard 200	2 030 × 860 × 205 (80 × 34 × 8)	11,3 (24,9)
636M02N	Úzká 200	2 030 × 780 × 205 (80 × 30 × 8)	11 (24,2)
636C01S	Polštář sedáku	470 × 455 × 105 (18,5 × 17,9 × 4)	1,2 (2,6)
636B02	Plus	2 140 × 1 220 × 205 (84 × 48 × 8)	16 (35,3)
Materiál potahu		Materiál Premium	

U údajů o rozměrech a hmotnosti specifikovaných v tomto návodu mohou existovat určité tolerance, které však nemusí být výslovně uvedeny. Společnost Arjo má právo na konečné vysvětlení těchto specifikací.

POVOLENÉ KOMBINACE	
Auralis	• Skin IQ® MCM, pouze přehoz • Skin IQ® 365, pouze přehoz
Auralis Plus	• Skin IQ® 1000, pouze přehoz

PŘEDPOKLÁDANÁ ŽIVOTNOST	
Pumpa Auralis	7 let

HLUČNOST	
Hladina hluku při zvukovém alarmu	55 dBA v 1,8 m (1 m horizontálně, 1,5 m vertikálně)

LIKVIDACE PO SKONČENÍ ŽIVOTNOSTI	
Obal	Vlnitá lepenka, recyklovatelná.
Výrobek	• Textilní materiál použitý na matracích nebo jiné textilie, polymery, plastové materiály apod. by měly být vytříděny jako hořlavý odpad. • Matrace by po uplynutí jejich životnosti měly být zlikvidovány v souladu s národními nebo místními požadavky, tj. odvezeny na skládku nebo do spalovny odpadu. • Jednotky čerpadel obsahující elektrické a elektronické součásti by měly být demontovány a recyklovány ve shodě s postupy platnými pro odpadní elektrická a elektronická zařízení (OEEZ) nebo v souladu s místními či národními předpisy.

SPECIFIKACE POTAHU	
Vlastnosti	Potah Premium
Snímatelný potah	Ano
Propustnost vodních par	Téměř vybitá
Voděodolnost/vodoodpudivost	Ano
Polyuretanový potah obsahuje antimikrobiální přípravek potlačující mikrobiální degradaci tkaniny.	Ano
Ohnivzdornost[1]	BS 7175: 0, 1 a 5
Strečové vlastnosti materiálu	Napínání ve 4 směrech
Doporučené teploty praní	60 °C (140 °F) 15 minut
Maximální teploty praní	Max. 95 °C (203 °F) 15 minut
Doporučené teploty sušení	60 °C (140 °F) nebo sušení vzduchem
Maximální teploty sušení	Max. 80 °C (176 °F)
Chemikálie určené k setření[2]	Chlór v koncentraci 1 000 ppm nebo alkohol v 70% koncentraci, bez fenolu. Produkt musí být před uskladněním suchý.

[1] Další informace o normách týkajících se testování hořlavosti naleznete na textilních etiketách u jednotlivých produktů.

[2] Koncentrace chlóru se v závislosti na místních standardech a stavu znečištění mohou pohybovat mezi 250 ppm a 10 000 ppm. Pokud použijete alternativní dezinfekční prostředek vybraný z široké palety dostupných výrobků, Arjo doporučuje před použitím ověřit jeho vhodnost u dodavatele.

Štítky

Štítky na pumpě Auralis

VYSVĚTLIVKY KE ŠTÍTKŮM	
Štítek výrobku	Uvádí technické informace a požadavky, např. vstupní výkon a vstupní napětí.
Štítek se sériovým číslem	Uvádí identifikaci výrobku

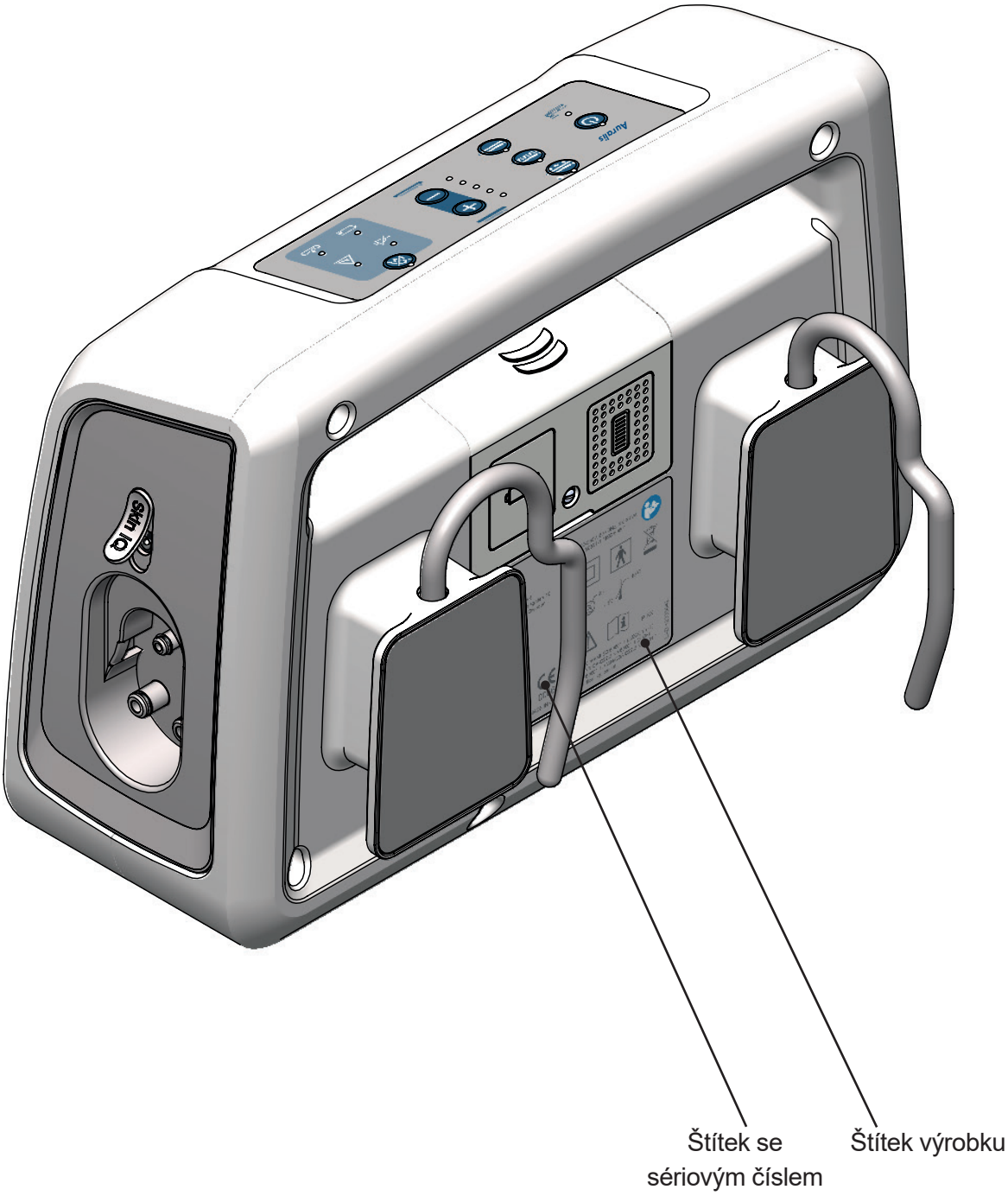

VYSVĚTLIVKY K SYMBOLŮM	
	Před použitím si přečtěte návod k použití.
CE 2797	Značka CE potvrzující shodu s harmonizovanou legislativou Evropského společenství. Údaje označují dohled oznámeného subjektu.
MD	Označuje, že výrobek je zdravotnický prostředek podle nařízení Evropského parlamentu a Rady (EU) 2017/745 o zdravotnických prostředcích.
CLASSIFIED C UL US E348583	Pouze s ohledem na úraz elektrickým proudem, požár a mechanická nebezpečí podle CAN/CSA-C22.2 Č. 60601.1 (2008) + (2014) a ANSI/AAMI ES60601-1 (2005)+AMD(2012). ZDRAVOTNICKÝ PŘÍSTROJ
SN	Sériové číslo
REF	Referenční číslo
	Název a adresa výrobce
	Datum výroby
	Oddělte elektrické a elektronické součásti pro recyklaci v souladu s evropskou směrnicí 2012/19/EU (OEEZ).
	Typ BF, příložná část: ochrana proti úrazu elektrickým proudem v souladu s normou IEC 60601-1.
	Dvojitá izolace
°C °C	Omezení teploty. Uvádí omezení teploty pro výrobek při používání
hPa hPa	Omezení atmosférickým tlakem. Uvádí přijatelné horní a dolní meze atmosférického tlaku pro výrobek při používání
%	Omezení vlhkosti. Uvádí přijatelné horní a dolní meze relativní vlhkosti pro výrobek při používání
UDI	Jedinečný identifikátor prostředku.

Štítky na matracích Auralis, sedáku Auralis a nástavcích matrace Auralis

VYSVĚTLIVKY KE ŠTÍTKŮM	
Štítek se sériovým číslem	Uvádí identifikaci výrobku a hmotnost výrobku
Štítek na vrchním potahu	Uvádí identifikaci výrobku a maximální hmotnost pacienta/klienta
Štítek s informacemi o údržbě a čištění	Uvádí podmínky praní
Textilní etiketa (pouze USA a Kanada)	Uvádí certifikaci zkoušky hořlavosti

Příklad matrace

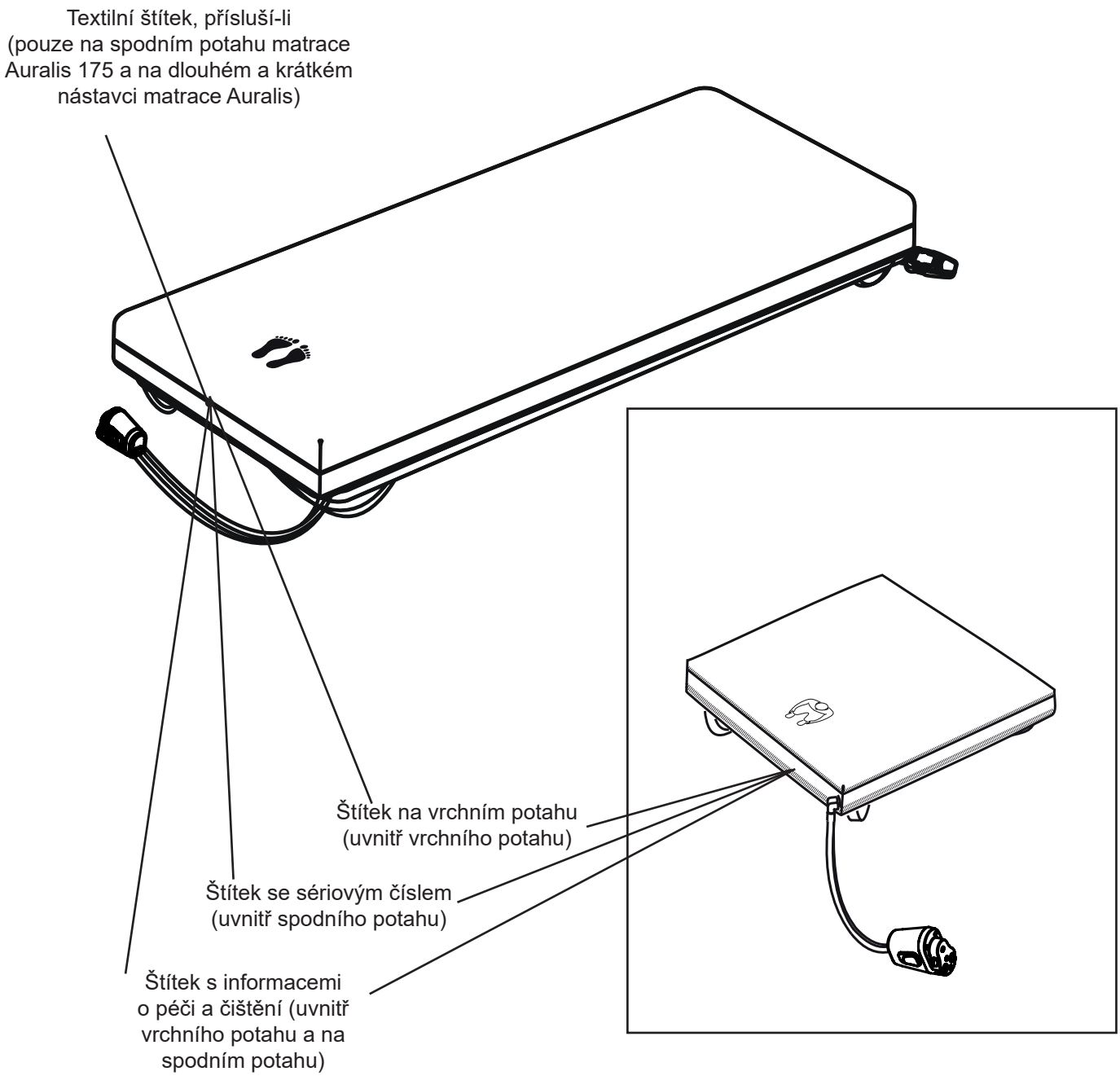

VYSVĚTLIVKY K SYMBOLŮM	
	Před použitím si přečtěte návod k použití.
CE	Značka CE potvrzující shodu s harmonizovanou legislativou Evropského společenství.
MD	Označuje, že výrobek je zdravotnický prostředek podle nařízení Evropského parlamentu a Rady (EU) 2017/745 o zdravotnických prostředcích.
LOT	Číslo šarže
SN	Sériové číslo
REF	Referenční číslo
	Název a adresa výrobce
	Datum výroby
= kg (lb)	Bezpečnostní pracovní zatížení definuje maximální celkovou hmotnost pacienta/klienta v kg (lb) (matrace)
= kg (lb)	Bezpečnostní pracovní zatížení definuje maximální celkovou hmotnost pacienta/klienta v kg (lb) (sedák)
= kg (lb)	Hmotnost výrobku (matrace Auralis)
= kg (lb)	Hmotnost výrobku (sedák Auralis)
60°C Max 95°C 15 Min	Doporučená teplota praní: 15 min na 60 °C (140 °F) Max. teplota praní: 15 min na 95 °C (203 °F)
60°C Max 80°C	Sušení v bubnové sušičce při teplotě 80 °C (176 °F) Max. teplota sušení 80 °C (176 °F)
	Nežehlit
	Otřete povrchy čisticím roztokem a poté je otřete utěrkou navlhčenou ve vodě a vysušte.
PHENOL	Nepoužívejte fenolové čisticí roztoky
Cl 1000 ppm NaOCl NaDCC	Použijte roztoky chlóru ředěné na 1 000 ppm využitelného chlóru.
UDI	Jedinečný identifikátor prostředku.

Záměrně ponecháno prázdné

Elektromagnetická kompatibilita (EMC)

Systém Auralis je určen k použití v níže uvedeném elektromagnetickém prostředí. Zákazník či uživatel systému Auralis musí zajistit, že bude v takovém prostředí používán.

Elektromagnetická kompatibilita (EMC)

Tento výrobek odpovídá požadavkům příslušných standardů EMC. Zdravotnické elektrické přístroje vyžadují zvláštní bezpečnostní opatření, týkající se EMC a musí být nainstalovány v souladu s těmito pokyny:

- Používání doplňků, neuvedených výrobcem, by mohlo vyústit ve zvýšené množství emisí nebo snížení odolnosti zařízení, což by ovlivnilo jeho výkon.
- Přenosná a mobilní komunikační zařízení rádiové frekvence (RF) (např. mobilní telefony) mohou mít vliv na zdravotnické elektrické přístroje.
- Pokud je toto zařízení třeba používat vedle dalšího elektrického zařízení, je nutné nejdříve ověřit správnost chodu.

Pro podrobné informace o EMC se obraťte na servisní pracovníky Arjo.

VAROVÁNÍ

Nedoporučuje se ukládat nebo umisťovat vedle tohoto zařízení jiné elektrické zařízení; může narušit provoz a bezpečnost zařízení. Přenosná a mobilní radiofrekvenční (RF) komunikační zařízení mohou narušovat provoz a bezpečnost tohoto zařízení.

VAROVÁNÍ

Zařízení může způsobovat rušení rádiové komunikace nebo narušit provoz zařízení v jeho blízkosti. V takovém případě bude možná zapotřebí podniknout určitá opatření, např. změnit orientaci, přemístit zařízení nebo zastínit jeho umístění.

POKYNY A PROHLÁŠENÍ VÝROBCE: ELEKTROMAGNETICKÉ EMISE (EMI)		
Pumpa je určena k použití v elektromagnetickém prostředí specifikovaném níže. Zákazník či uživatel pumpy Auralis musí zajistit, že bude v takovém prostředí používána.		
Emisní test	Shoda	Elektromagnetické prostředí – pokyny
RF emise	Skupina 1	Pumpa Auralis využívá radiofrekvenční energii pouze pro svou vnitřní funkci. Proto jsou RF emise velmi nízké a není pravděpodobné, že by způsobovaly rušení elektronických zařízení v její blízkosti.
RF emise	Třída B	Pumpa se hodí k používání ve všech prostorách včetně domácích prostor a míst přímo připojených na veřejnou napájecí energetickou síť nízkého napětí, která zásobuje obytné budovy.
Harmonické emise IEC 61000-3-2	Třída A	
Kolísání napětí a emise flikru IEC 61000-3-3	Vyhovuje	

POKYNY A PROHLÁŠENÍ VÝROBCE: ELEKTROMAGNETICKÁ ODOLNOST			
Pumpa Auralis je určena k použití v elektromagnetickém prostředí specifikovaném níže. Zákazník či uživatel pumpy Auralis musí zajistit, že bude v takovém prostředí používána.			
Zkouška odolnosti	Zkušební úroveň podle IEC 60601	Úroveň shody	Elektromagnetické prostředí – pokyny
Vedené VF IEC 61000-4-6 Vyzařované VF IEC 61000-4-3	3 Vrms 6 Vrms ISM, 150 kHz – 80 MHz 80 % AM 1 kHz 10 V/m 80 MHz až 2,7 GHz	10 Vrms 150 kHz – 2 300 MHz 10 V/m	Přenosná a mobilní radiofrekvenční komunikační zařízení se nesmí používat v bližší vzdálenosti od pumpy, včetně jeho kabelů, než je doporučená separační vzdálenost vypočtená podle rovnice použitelné na frekvenci vysílače. Doporučený odstup $d = 1{,}2\sqrt{P}$ $d = 1{,}2\sqrt{P}$ 80 až 800 MHz $d = 2{,}3\sqrt{P}$ 800 MHz až 2,5 GHz kde P je maximální výstupní výkon vysílače ve wattech (W) podle výrobce vysílače a d je doporučená bezpečná vzdálenost v metrech (m). Intenzity polí pevných radiofrekvenčních vysílačů zjištěné elektromagnetickým průzkumem lokality[a] by měly být nižší než uvedená úroveň shody pro každý frekvenční rozsah.[b] K rušení může docházet v blízkosti zařízení označeného tímto symbolem:
Poznámka: Při 80 a 800 MHz se použije separační vzdálenost pro vyšší rozsah frekvence. **Poznámka:** Tyto pokyny nemusí platit pro všechny situace. Šíření elektromagnetických vln je ovlivňováno pohlcováním a odrazem od konstrukcí, předmětů a osob.			
[a] Intenzitu pole pevných vysílačů, jako jsou základny pro rádiové (mobilní/bezdrátové) telefony a vysílačky, amatérské vysílačky, AM a FM rozhlasové vysílání a televizní vysílání, nelze teoreticky přesně předpovědět. Za účelem vyhodnocení elektromagnetického prostředí vzhledem k radiofrekvenčním vysílačům je vhodné zvážit provedení elektromagnetického průzkumu lokality. Pokud naměřená intenzita pole v místě, kde se používá pumpa Auralis, přesahuje použitelnou úroveň radiofrekvenční shody popsanou výše, je třeba pumpu Auralis sledovat a ověřit normální fungování. V případě pozorování nenormální funkce pumpy je třeba provést další opatření, například pumpu Auralis pootočit nebo změnit její polohu. [b] Ve frekvenčním rozsahu 150 kHz až 80 MHz musí být intenzita pole menší než 3 V/m.			

DOPORUČENÉ SEPARAČNÍ VZDÁLENOSTI MEZI PŘENOSNÝM A MOBILNÍM RADIOFREKVENČNÍM KOMUNIKAČNÍM ZAŘÍZENÍM A PUMPOU			
Pumpa Auralis je určena k použití v elektromagnetickém prostředí, v němž je regulováno vyzařované RF rušení. Zákazník či uživatel pumpy Auralis může pomoci zabránit elektromagnetickým rušením udržováním minimální vzdálenosti mezi přenosným a mobilním radiofrekvenčním komunikačním zařízením (vysílači) a pumpou Auralis, jak je dále doporučeno, podle maximálního výkonu komunikačního zařízení.			
Jmenovitý maximální výstupní výkon vysílače W	Separační vzdálenost podle frekvence vysílače m		
	150 kHz až 80 MHz d = 1,2√P	80 až 800 MHz d = 1,2√P	800 MHz až 2,7 GHz d = 2,3 √P
0,01	0,12	0,12	0,23
0,1	0,38	0,38	0,73
1	1,2	1,2	2,3
10	2,8	3,8	7,3
100	12	12	23
Pro vysílače s maximální hodnotou jmenovitého výkonu neuvedenou výše může být doporučená separační vzdálenost d v metrech (m) odhadnuta pomocí rovnice příslušné pro frekvenci vysílače, kde P je maximální jmenovitý výstupní výkon vysílače ve wattech (W) udaný výrobcem vysílače. Poznámka: Při 80 a 800 MHz se použije separační vzdálenost pro vyšší rozsah frekvence. Poznámka: Tyto pokyny nemusí platit pro všechny situace. Šíření elektromagnetických vln je ovlivňováno pohlcováním a odrazem od konstrukcí, předmětů a osob.			

POKYNY A PROHLÁŠENÍ VÝROBCE – ELEKTROMAGNETICKÁ ODOLNOST			
Pumpa Auralis je určena k použití v elektromagnetickém prostředí specifikovaném níže. Zákazník či uživatel pumpy Auralis musí zajistit, že bude v takovém prostředí používána.			
Zkouška odolnosti	Zkušební úroveň podle IEC 60601	Úroveň shody	Elektromagnetické prostředí – pokyny
Elektrostatický výboj (ESD) IEC 61000-4-2	±8 kV kontakt ±15 kV vzduch	±8 kV kontakt ±15 kV vzduch	Podlahy musí být dřevěné, betonové nebo z keramických dlaždic. Pokud jsou podlahy pokryté syntetickým materiálem, relativní vlhkost musí být alespoň 30%.
Rychlé elektrické přechodné jevy/ skupiny impulzů IEC 61000-4-4	±2 kV pro síťové napájecí vedení ±1 kV pro vstupní/ výstupní vedení	±2 kV pro síťové napájecí vedení nevztahuje se na vstupní/výstupní vedení	Kvalita síťového napájení by měla odpovídat typickému komerčnímu nebo nemocničnímu prostředí.
Rázový impulz IEC 61000-4-5	±1 kV vodič–vodič	±1 kV vodič–vodič	Kvalita síťového napájení by měla odpovídat typickému komerčnímu nebo nemocničnímu prostředí.
Poklesy napětí, krátkodobé výpadky a změny napětí na síťovém napájecím vedení IEC 61000-4-11	< 5% U_T (> 95% pokles U_T) po dobu 0,5 cyklu < 40% U_T (> 60% pokles U_T) po dobu 5 cyklů < 70% U_T (> 30% pokles U_T) po dobu 25 cyklů < 5% U_T (> 95% pokles U_T) po dobu 5 s	< 5% U_T (> 95% pokles U_T) po dobu 0,5 cyklu < 40% U_T (> 60% pokles U_T) po dobu 5 cyklů < 70% U_T (> 30% pokles U_T) po dobu 25 cyklů < 5% U_T (> 95% pokles U_T) po dobu 5 s	Kvalita síťového napájení by měla odpovídat typickému komerčnímu nebo nemocničnímu prostředí. Jestliže uživatel pumpy Auralis požaduje nepřerušovaný provoz i při výpadku síťového napájení, doporučuje se napájení pumpy Auralis z nepřerušitelného zdroje napájení nebo z baterie.
Magnetické pole síťového kmitočtu (50/60 Hz) IEC 61000-4-8	30 A/m	30 A/m	Magnetická pole síťového kmitočtu by měla odpovídat úrovním charakteristickým pro typické místo v typickém komerčním či nemocničním prostředí.
Poznámka: POZNÁMKA – U_T je střídavé síťové napětí před aplikací zkušební úrovně			

Díly a příslušenství

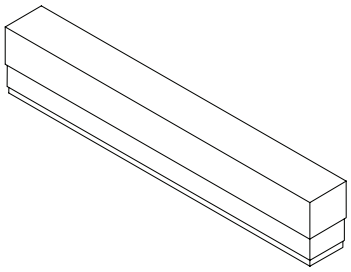	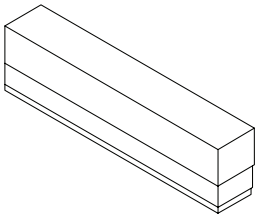
Dlouhý nástavec matrace Auralis Plus – příslušenství 636614	Krátký nástavec matrace Auralis Plus – příslušenství 636615
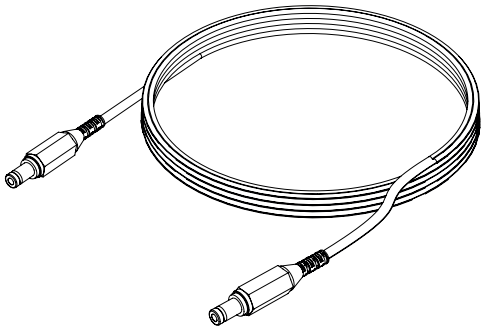	
Svinutý napájecí kabel *Skin IQ* 636377	

Záměrně ponecháno prázdné

Záměrně ponecháno prázdné

AUSTRALIA
Arjo Australia
Building B, Level 3
11 Talavera Road
Macquarie Park, NSW, 2113,
Australia
Phone: 1800 072 040

BELGIQUE / BELGIË
Arjo Belgium
Evenbroekveld 16
9420 Erpe-Mere
Phone: +32 (0) 53 60 73 80
Fax: +32 (0) 53 60 73 81
E-mail: info.belgium@arjo.com

BRASIL
Arjo Brasil Equipamentos Médicos Ltda
Rua Marina Ciufuli Zanfelice, 329 PB02
Galpão - Lapa
São Paulo – SP – Brasil
CEP: 05040-000
Phone: 55-11-3588-5088
E-mail: vendas.latam@arjo.com
E-mail: servicios.latam@arjo.com

CANADA
Arjo Canada Inc.
90 Matheson Boulevard West
Suite 350
CA-MISSISSAUGA, ON, L5R 3R3
Tel/Tél: +1 (905) 238-7880
Free: +1 (800) 665-4831
Fax: +1 (905) 238-7881
E-mail: info.canada@arjo.com

ČESKÁ REPUBLIKA
Arjo Czech Republic s.r.o.
Na Strzi 1702/65
140 00 Praha
Czech Republic
Phone No: +420225092307
E-mail: info.cz@arjo.com

DANMARK
Arjo A/S
Vassingerødvej 52
DK-3540 LYNGE
Tel: +45 49 13 84 86
Fax: +45 49 13 84 87
E-mail: dk_kundeservice@arjo.com

DEUTSCHLAND
Arjo GmbH
Peter-Sander-Strasse 10
DE-55252 MAINZ-KASTEL
Tel: +49 (0) 6134 186 0
Fax: +49 (0) 6134 186 160
E-mail: info-de@arjo.com

ESPAÑA
ARJO IBERIA S.L.
Poligono Can Salvatella
c/ Cabanyes 1-7
08210 Barberà del Valles
Barcelona - Spain
Telefono 1: +34 900 921 850
Telefono 2: +34 931 315 999

FRANCE
Arjo SAS
2 Avenue Alcide de Gasperi
CS 70133
FR-59436 RONCQ CEDEX
Tél: +33 (0) 3 20 28 13 13
Fax: +33 (0) 3 20 28 13 14
E-mail: info.france@arjo.com

HONG KONG
Arjo Hong Kong Limited
Room 411-414, 4/F, Manhattan Centre,
8 Kwai Cheong Road, Kwai Chung, N.T.,
HONG KONG
Tel: +852 2960 7600
Fax: +852 2960 1711

ITALIA
Arjo Italia S.p.A.
Via Giacomo Peroni 400-402
IT-00131 ROMA
Tel: +39 (0) 6 87426211
Fax: +39 (0) 6 87426222
E-mail: Italy.promo@arjo.com

MIDDLE EAST
Arjo Middle East FZ-LLC
Office 908, 9th Floor,
HQ Building,North Tower,
Dubai Science Park,
Al Barsha South
P.O. Box 11488, Dubai,
United Arab Emirates
Direct +971 487 48053
Fax +971 487 48072
Email: Info.ME@arjo.com

NEDERLAND
Arjo Nederland BV
Biezenwei 21
4004 MB TIEL
Postbus 6116
4000 HC TIEL
Tel: +31 (0) 344 64 08 00
Fax: +31 (0) 344 64 08 85
E-mail: info.nl@arjo.com

NEW ZEALAND
Arjo Ltd
34 Vestey Drive
Mount Wellington
NZ-AUCKLAND 1060
Tel: +64 (0) 9 573 5344
Free Call: 0800 000 151
Fax: +64 (0) 9 573 5384
E-mail: nz.info@Arjo.com

NORGE
Arjo Norway AS
Olaf Helsets vei 5
N-0694 OSLO
Tel: +47 22 08 00 50
Faks: +47 22 08 00 51
E-mail: no.kundeservice@arjo.com

ÖSTERREICH
Arjo Austria GmbH
Lemböckgasse 49 / Stiege A / 4.OG
A-1230 Wien
Tel: +43 1 8 66 56
Fax: +43 1 866 56 7000

POLSKA
Arjo Polska Sp. z o.o.
ul. Ks Piotra Wawrzyniaka 2
PL-62-052 KOMORNIKI (Poznań)
Tel: +48 691 119 999
E-mail: arjo@arjo.com

PORTUGAL
Arjo em Portugal
MAQUET Portugal, Lda.
(Distribudor Exclusivo)
Rua Poeta Bocage n.º 2 - 2G
PT-1600-233 Lisboa
Tel: +351 214 189 815
Fax: +351 214 177 413
E-mail: Portugal@arjo.com

SUISSE / SCHWEIZ
Arjo Switzerland AG
Fabrikstrasse 8
Postfach
CH-4614 HÄGENDORF
Tél/Tel: +41 (0) 61 337 97 77
Fax: +41 (0) 61 311 97 42

SUOMI
Arjo Scandinavia AB
Riihitontuntie 7 C
02200 Espoo
Finland
Puh: +358 9 6824 1260
E-mail: Asiakaspalvelu.finland@arjo.com

SVERIGE
Arjo International HQ
Hans Michelsensgatan 10
SE-211 20 MALMÖ
Tel: +46 (0) 10 494 7760
Fax: +46 (0) 10 494 7761
E-mail: kundservice@arjo.com

UNITED KINGDOM
Arjo UK and Ireland
Houghton Hall Park
Houghton Regis
UK-DUNSTABLE LU5 5XF
Tel: +44 (0) 1582 745 700
Fax: +44 (0) 1582 745 745
E-mail: sales.admin@arjo.com

USA
Arjo Inc.
2349 W Lake Street Suite 250
US-Addison, IL 60101
Tel: +1 (630) 307-2756
Free: +1 (800) 323-1245
Fax: +1 (630) 307 6195
E-mail: us.info@arjo.com

JAPAN
Arjo Japan K.K.
東京都港区虎ノ門三丁目7 番8 号
ランディック第2 虎ノ門ビル9 階
Tel: +81 (0)3-6435-6401
Fax: +81 (0)3-6435-6402
E-mail: info.japan@arjo.com

At Arjo, we believe that empowering movement within healthcare environments is essential to quality care. Our products and solutions are designed to promote a safe and dignified experience through patient handling, medical beds, personal hygiene, disinfection, diagnostics, and the prevention of pressure injuries and venous thromboembolism. With over 6500 people worldwide and 65 years caring for patients and healthcare professionals, we are committed to driving healthier outcomes for people facing mobility challenges.

ArjoHuntleigh AB
Hans Michelsensgatan 10
211 20 Malmö, Sweden
www.arjo.com

CE
2797