MODE D'EMPLOI

System 2000

04.AR.12_22FR • 2023-11

arjo
EMPOWERING MOVEMENT

AVERTISSEMENT

Pour éviter toute blessure, il est important de lire ce Mode d'emploi et les documents joints avant d'utiliser le produit.

Politique conceptuelle et droits d'auteur
® et ™ sont des marques commerciales appartenant au groupe de sociétés Arjo.
© Arjo 2023

Notre objectif est de poursuivre le développement de nos produits. Nous nous réservons donc le droit de les modifier sans préavis. Le contenu de cette publication ne doit pas être copié dans son intégralité ou partiellement sans le consentement de Arjo.

Table des matières

Avant-propos 4
Utilisation prévue 5
Consignes de sécurité 6
Préparatifs 7
Baignoires System 2000 8
Désignation des pièces 10
Panneaux de commande 12
Commandes et affichages 14
Description du produit/fonctions 16
- Actionneur d'écoulement de baignoire 16
- Remplissage automatique 16
- Douchette 17
- Douche/Système de désinfection (Uniquement pour le marché britannique) 17
- P220 Affichage de la température 18
- Affichage de la P300 18
- Protection anti-brûlure 18
- Shampoing et gel moussant pour le corps (en option) 19
- Huile de bain/conditionneur d'eau ArjoSound™ (en option) 19
- Montée et descente de la baignoire 20
- Descente d'urgence (en option, non disponible pour le marché britannique) 20
- Bouton Désinfection (en option) 20
- Coussin de tête 21
- Repose-pieds 21
- Choc thermique (Kit) 21

Système Hydromassage 22
Système Hydrosound 24
Système Sound & Vision 26
Changement des réglages par défaut (P300 seulement) 27
Donnez le bain au patient en utilisant un fauteuil élévateur d'hygiène 28
Donnez le bain au patient en utilisant un brancard élévateur de bain 34
Instructions de nettoyage et désinfection 40
Entretien et maintenance préventive 53
Dépistage des anomalies 57
Codes d'erreur (P300 seulement) 58
Caractéristiques techniques 59
Étiquettes 64
Compatibilité électromagnétique 67
Pièces et accessoires 69

Avant-propos

Merci d’avoir acheté cet équipement Arjo !

La baignoire Arjo System 2000® fait partie d’une série mondiale de produits de qualité spécialement conçus pour assurer une excellente hygiène au patient et permettre au personnel soignant de travailler dans des conditions ergonomiques optimales.

Lire attentivement ce *mode d'emploi* !

Il convient de lire attentivement ce *mode d'emploi* jusqu’au bout avant d’utiliser la baignoire *System 2000*. Les informations de ce *mode d'emploi* sont importantes pour garantir un fonctionnement et une maintenance corrects de l’équipement et aideront à protéger ce produit et à en obtenir toute la satisfaction que l’on peut en attendre. Certaines informations de ce *mode d'emploi* concernent la sécurité. Il est donc primordial de les lire et de les comprendre pour prévenir d'éventuelles blessures.

Toute modification non autorisée d’un appareil Arjo risque d’affecter sa sécurité. Arjo décline toute responsabilité en cas d'accidents, incidents ou manque de performance susceptibles de se produire à la suite de toute modification non autorisée de ses produits.

Service après-vente et assistance

Le programme d'entretien doit être effectué sur le *System 2000* afin de garantir les procédures de sécurité et de fonctionnement du produit. Voir la section *Entretien et maintenance préventive à la page 53*.

Pour toute information complémentaire, veuillez contacter Arjo pour obtenir le détail des programmes d'assistance et de service afin de maximiser la sécurité, la fiabilité et la valeur du produit à long terme.
Pour obtenir des pièces détachées, contactez Arjo.
Les coordonnées des personnes à joindre figurent à la dernière page de ce *mode d'emploi*.

Incident grave

Si un incident grave se produit en rapport avec ce dispositif médical et affecte l'utilisateur ou le patient, l'utilisateur ou le patient doit le signaler au fabricant ou au distributeur du dispositif médical. Dans l'Union européenne, l'utilisateur doit également signaler l'incident grave à l'autorité compétente de l'État membre où il se trouve.

Information complémentaire

Une série de guides pratiques/d'affiches accompagne ce *mode d'emploi*.
Veuillez noter que les notices résumées/les visuels ne remplacent pas les informations contenues dans ce *mode d'emploi*. Ce *mode d'emploi* contient des consignes de sécurité supplémentaires importantes.

Définitions présentes dans ce *mode d'emploi* :

AVERTISSEMENT

Signification :
Avertissement de sécurité. Tout(e) incompréhension ou non-respect de cet avertissement peut entraîner des blessures pour l'opérateur ou autrui.

ATTENTION

Signification :
Le non-respect de ces instructions peut entraîner des dommages de tout ou partie du système.

REMARQUE

Signification :
Ces informations sont importantes pour utiliser correctement ce système ou cet équipement.

Utilisation prévue

Le System 2000 est conçu pour le bain et la douche assistés des patients et résidents dépendants dans les hôpitaux et les établissements de soins.

La bain doit être assisté par du personnel soignant dûment formé et familiarisé avec l'environnement de soin, ses pratiques et procédures courantes, et conformément aux recommandations indiquées dans le mode d'emploi.
Le transfert dans la baignoire doit s'effectuer au moyen d'un dispositif de transfert approprié.

La baignoire doit être désinfectée conformément aux indications du mode d'emploi.

La baignoire System 2000 ne peut être utilisée que pour les usages indiqués dans le présent mode d'emploi.
Toute autre utilisation est interdite.

Indications

La baignoire System 2000 peut être utilisée pour soulager ou compenser une blessure ou un handicap associé à des personnes dépendantes à mobilité réduite.

Évaluation des patients/résidents

Nous recommandons aux établissements de soins de procéder à des réévaluations régulières.

Avant toute utilisation de l'appareil, il incombe au personnel soignant d'évaluer le patient/résident selon les critères suivants :

- Le poids du patient/résident ne doit pas dépasser la capacité maximale admissible (CMA) du fauteuil élévateur d'hygiène, du brancard élévateur d'hygiène ou des lève-personnes à harnais.
- Les patients/résidents actifs ou semi-actifs (c.-à-d. capables de s'asseoir par leurs propres moyens au bord du lit ou des W.C.), tout comme les patients/résidents grabataires peuvent utiliser cette baignoire. Il est préconisé d'utiliser des équipements de transfert appropriés.

Si un patient/résident ne correspond pas à ces critères, il convient d'utiliser un autre appareil ou système.

Exigences d'installation

L'appareil doit uniquement être utilisé pour les usages précisés ci-dessus et installé conformément aux Instructions de montage et d'installation, qui ne peuvent être rendues caduques que par la réglementation locale.

Durée de vie prévue

Sauf indication contraire, la durée de vie prévue de cet appareil est de dix (10) ans, sous réserve de la mise en œuvre de la maintenance préventive conformément à la section Entretien et maintenance préventive, aux instructions de montage et d'installation et à la liste de pièces.

Consignes de sécurité

AVERTISSEMENT

Pour éviter toute blessure tant au patient qu'au personnel soignant, ne jamais modifier l'appareil ni utiliser de pièces incompatibles.

AVERTISSEMENT

Pour prévenir tout risque d'incendie ou d'explosion, ne jamais utiliser l'appareil dans un environnement riche en oxygène, en présence d'une source de chaleur ou de gaz anesthésique inflammable.

AVERTISSEMENT

Pour éviter les chocs électriques, n'utilisez jamais un autre équipement électrique à proximité de ce dispositif.

AVERTISSEMENT

Pour éviter les chutes, s'assurer que le patient reste toujours en position assise.

AVERTISSEMENT

Pour prévenir toute blessure, veiller à ne jamais laisser le patient sans surveillance.

REMARQUE

Il faut faire une évaluation médicale du patient afin de garantir sa compatibilité avec l'équipement.

Préparatifs

Préparation du site

Avant d'installer la baignoire *System 2000*, le sol et les murs du périmètre nécessaire doivent être finis.

Matériau : le sol doit être fabriqué dans un matériau antidérapant et ne pas comporter d'irrégularités.

Inclinaison du sol : lorsqu'une évacuation au sol est utilisée, l'inclinaison du sol vers l'évacuation ne doit pas excéder 1:50.

Fixations au sol : la construction du sol doit permettre de fixer des boulons.

Mesures à prendre avant la première utilisation

(10 étapes)

1 Vérifiez que la baignoire a été installée conformément aux *Instructions de montage et d'installation*.

2 Vérifiez que tous les composants du produit sont fournis. Comparez avec la section *Désignation des pièces à la page 10*. Si un composant est manquant ou endommagé, NE PAS utiliser le produit.

3 Déballez l'emballage plastique de la télécommande *Sound & Vision* le cas échéant.

4 Lire le *mode d'emploi*.

5 Désinfectez le produit en respectant les consignes de la section *Instructions de nettoyage et désinfection à la page 40*.

6 Effectuez un test de fonctionnement conformément à la section *Entretien et maintenance préventive à la page 53*.

7 Choisissez un emplacement de rangement facile d'accès à tout moment où conserver le *mode d'emploi*.

8 Vérifiez que le mitigeur thermostatique a été calibré conformément aux *instructions de montage et d'installation* par un technicien de service Arjo.

9 **AVERTISSEMENT**

Pour éviter toute brûlure, vérifiez que le mitigeur d'eau a été calibré. Vérifiez que le prestataire responsable a établi des procédures régulières de calibrage.

10 Prévoyez un plan de secours prêt à être utilisé en cas d'urgence pour un patient.

Mesures à prendre avant chaque utilisation

(5 étapes)

1 Vérifiez si toutes les pièces sont en position. Voir la section *Désignation des pièces à la page 10*.

2 Vérifiez la baignoire et les accessoires pour repérer toute détérioration.

3 Si un composant est manquant ou endommagé, NE PAS utiliser le produit.

4 Vérifiez le niveau de liquide dans le flacon de désinfection (*P220* seulement).

5 **AVERTISSEMENT**

Pour éviter les contaminations croisées, suivez toujours les instructions de désinfection de ce *mode d'emploi*.

Avant chaque utilisation, assurez-vous que la baignoire *System 2000* est nettoyée et désinfectée conformément à la section *Instructions de nettoyage et désinfection à la page 40*.

REMARQUE

En cas de doute, contactez le représentant local Arjo qui vous offrira l'assistance et le service nécessaires. Les coordonnées se trouvent en dernière page de ce *mode d'emploi*.

Baignoires System 2000

Rhapsody®

1 600 mm (63")

1 900 mm (75")

2 150 mm (85")

Blanc

Primo®

1 600 mm (63")

1 900 mm (75")

Blanc

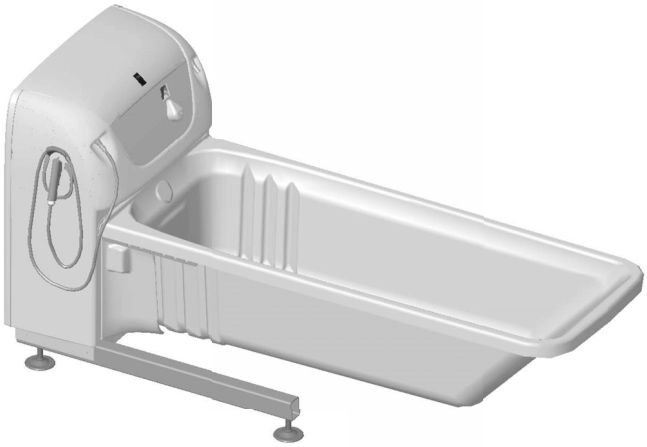

Primo® Ferro

1 870 mm (73 5/8")

2 120 mm (83 1/2")

Acier inoxydable

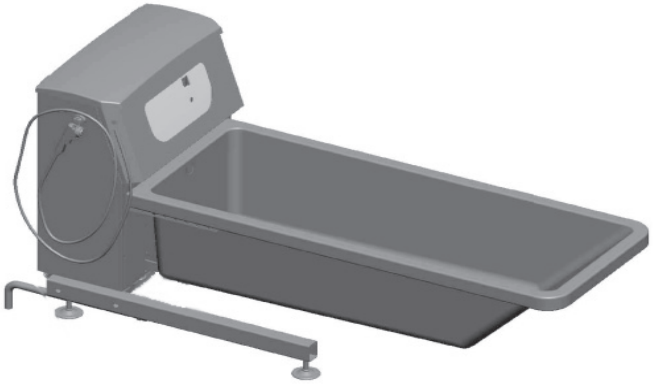

Harmonie™

1 680 mm (66 1/8")

Blanc

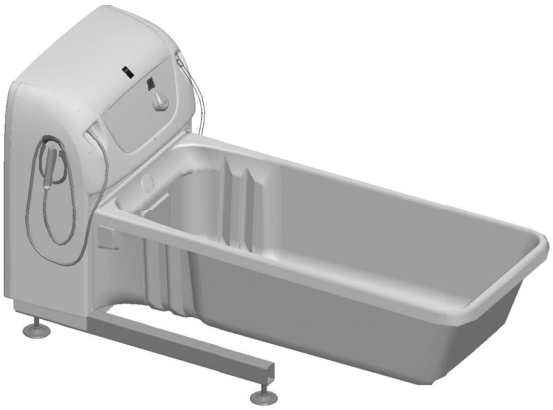

Laissé volontairement vide

Désignation des pièces

1 Couvercle du panneau de commande

2 Panneau de commande

3 Douchette du patient

4 Bec de remplissage

5 Système de distribution de shampoing et d'huile de bain (conditionneur d'eau *ArjoSound*)

6 Trop-plein et actionneur d'écoulement de baignoire

7 Capteur de niveau supérieur

8 Capteur de température/de niveau inférieur

9 Vidange avec la bonde

10 Repose-pieds

11 Baignoire

12 Tuyau d'évacuation

13 Patin pour baignoires de 1 680 mm (66 1/8"), 1 870 mm (73 5/8") et 1 900 mm (75").

14 Butée de pied pour baignoires de 1 600 mm (63"), 2 120 mm (83 1/2") et 2 150 mm (85").

15 Coussin de tête

16 Descente d'urgence (en option)

17 Compartiment pour shampoing et huile de bain (Conditionneur d'eau *ArjoSound*) et désinfectant.

18 Barre de verrouillage

Système de désinfection (en option)
Non homologué NSF

19 Douchette de désinfection

20 Compartiment destiné au flacon de désinfectant situé sous le shampoing et l'huile de bain (conditionneur d'eau *ArjoSound*).

21 Débitmètre

Système Hydromassage™ (en option)

22 Commande de débit d'eau et de mélange d'air

23 Sortie du système *Hydromassage* avec raccord rapide

24 Entrée de l'aspiration

25 Tuyau avec buse (accessoire)

Système Hydrosound® (en option)

26 Plaque du transducteur du système *Hydrosound*

27 Bouton de commande d'intensité

Système Sound & Vision® (en option)

28 Éclairage du système *Sound & Vision*

29 Haut-parleurs

30 Télécommande

31 Prise USB

32 Clé USB

Type B, Pièce appliquée.
Indice de protection :
Choc électrique

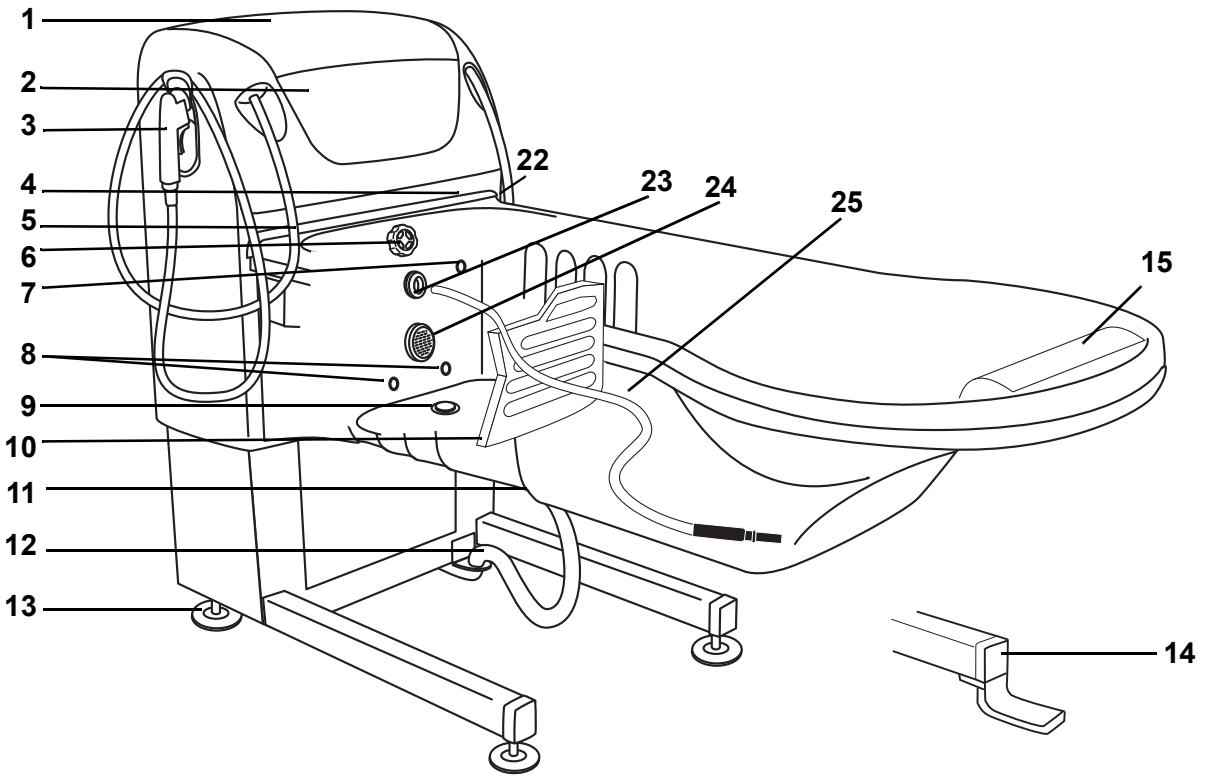

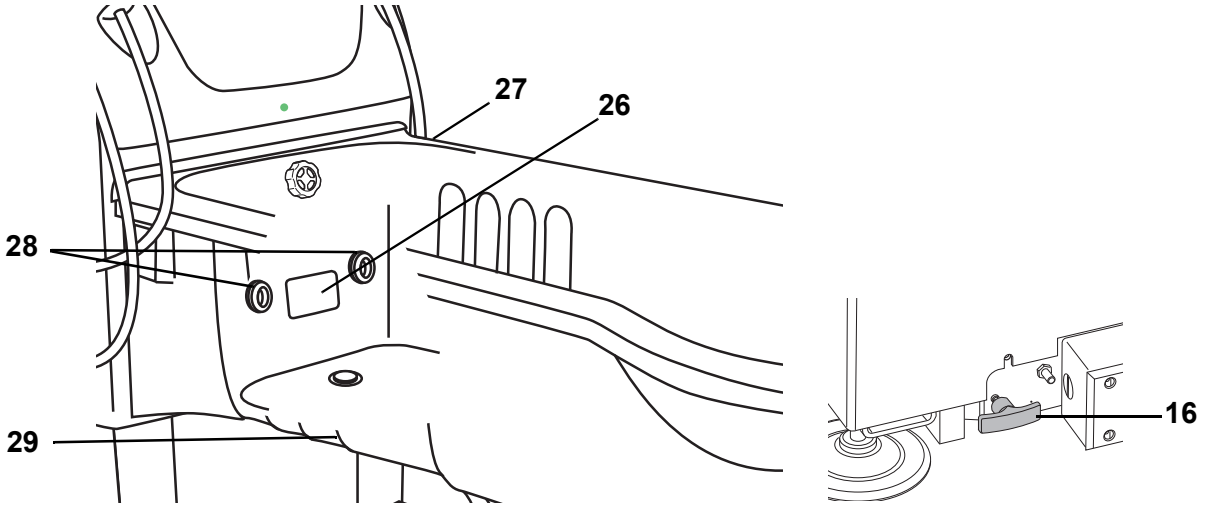

SOUS LE COUVERCLE DU PANNEAU DE COMMANDE

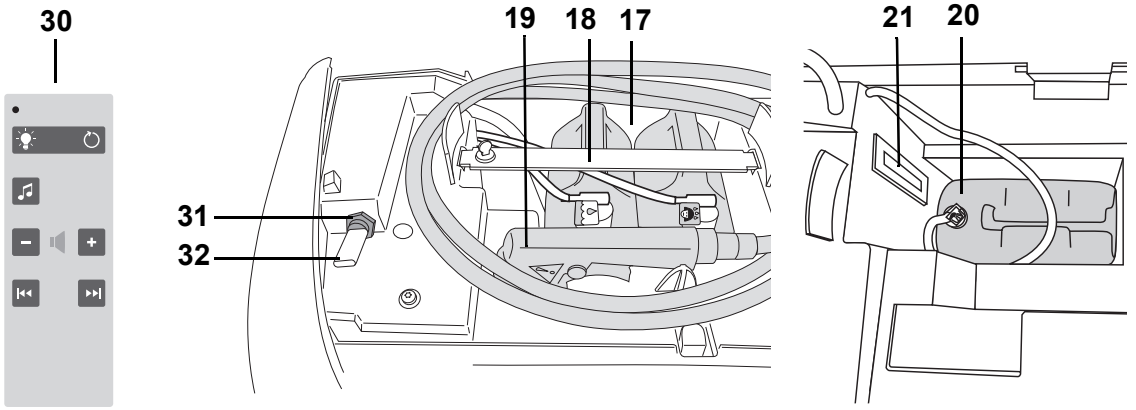

Panneaux de commande

Panneau de commande de la P220

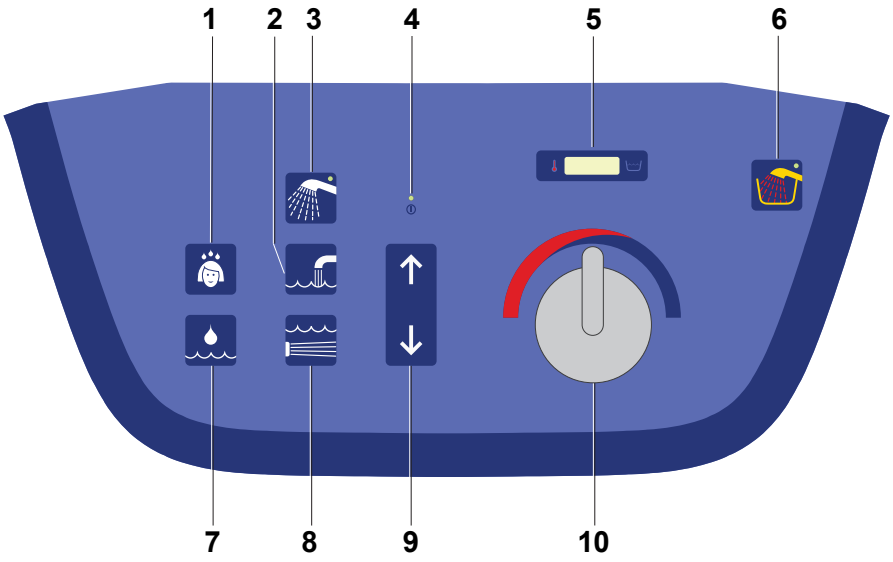

1 Marche/Arrêt Shampoing/gel moussant pour le corps

2 Marche/Arrêt remplissage automatique

3 Marche/Arrêt de la douche

4 Voyant Mise sous tension

5 Affichage de la température - eau du bain

6 Marche/Arrêt désinfection

7 Marche/Arrêt huile de bain/conditionneur d'eau *ArjoSound*

8 Marche/Arrêt des systèmes *Hydromassage/ Hydrosound*

9 Montée et descente de la baignoire

10 Thermostat

Panneau de commande de la P300

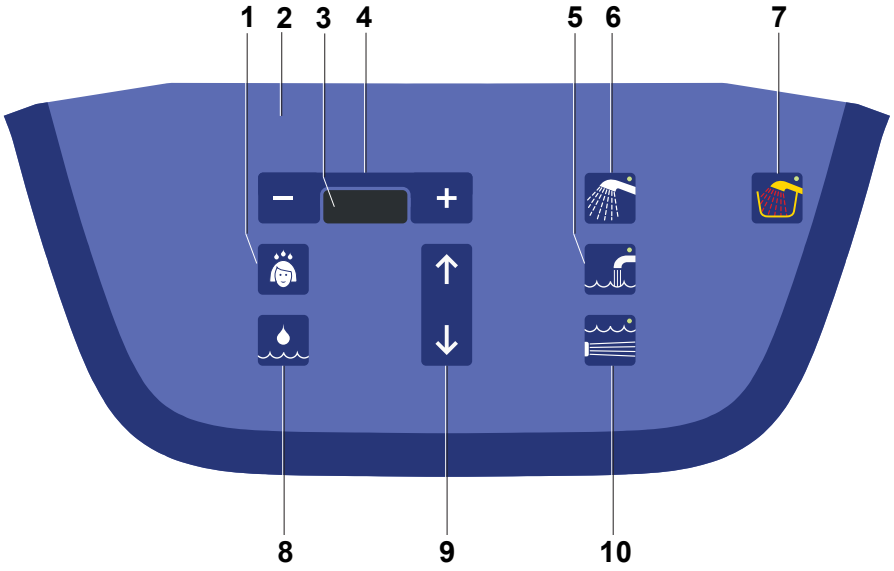

1 Marche/Arrêt Shampoing/gel moussant pour le corps

2 Bouton caché (changement des réglages par défaut conformément à la section *Changement des réglages par défaut (P300 seulement) à la page 27*)

3 Affichage - température, remplissage, eau de la baignoire et désinfectant, codes d'erreur, etc.

4 Réglage de la température : plus froid (-), plus chaud (+)

5 Marche/Arrêt remplissage automatique

6 Marche/Arrêt de la douche

7 Marche/Arrêt désinfection

8 Marche/Arrêt huile de bain/conditionneur d'eau *ArjoSound*

9 Montée et descente de la baignoire

10 Marche/Arrêt des systèmes *Hydromassage/ Hydrosound*

Commandes et affichages

P300

P220

Bouton d’auto-remplissage

1 Appuyez sur le bouton d'auto-remplissage pour remplir la baignoire jusqu'au niveau prédéfini.

2 La LED s'allume lorsque le remplissage est activé (P300). Aucune LED n'est disponible sur le modèle P220.

3 Appuyez à nouveau sur le bouton de remplissage automatique pour arrêter le remplissage.

Bouton Douche

1 Pour déclencher la douche, appuyez sur le bouton Douche.

2 Pour arrêter la douche, appuyez à nouveau sur le bouton Douche.

3 La LED s'allume lorsqu'il est activé.

4 La fonction douche s'arrête au bout de 15 minutes. Appuyez sur le bouton de douche pour recommencer.

Bouton Monter la baignoire

- Appuyez sur le bouton Monter la baignoire pour lever la baignoire.

Bouton Descendre la baignoire

- Appuyez sur le bouton Descendre la baignoire pour abaisser la baignoire.

Affichage de la température - Eau de la baignoire (P220)

L’affichage indique la température de l’eau actuellement dans la baignoire.

- *P220* comprend un dispositif mécanique et électronique de protection anti-brûlure.

Affichage (P300)

L'affichage indique la température de l'eau de remplissage, de la douche et du désinfectant qui sort de la douchette de désinfection.

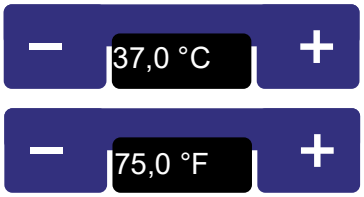

- Appuyez sur (+) pour obtenir de l'eau plus chaude et sur moins (-) pour de l'eau plus froide.
- Appuyez sur plus (+) ou sur moins (-) pour choisir le niveau du remplissage automatique prédéfini.
- Permet le réglage numérique du système *Hydrosound*.
- Dispositif électronique de protection anti-brûlure.

Mode veille du P300

- L'écran affiche deux pointillés lorsque la baignoire est vide et qu'aucune fonction n'est activée.

Bouton Shampoing/gel moussant pour le corps

- Appuyez sur le bouton Shampoing/gel moussant pour le corps pour distribuer les produits par l'orifice.

Bouton huile de bain/conditionneur d'eau ArjoSound™

1 Appuyez sur le bouton Huile de bain/conditionneur d'eau *ArjoSound* pour distribuer l'huile de bain/conditionneur d'eau *ArjoSound* par l'orifice.

2 Les baignoires équipées du système *Hydrosound* incorporent un conditionneur d'eau *ArjoSound* au lieu de l'huile de bain.

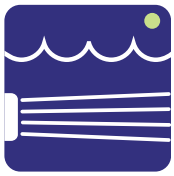

P300

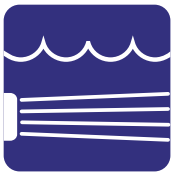

P220

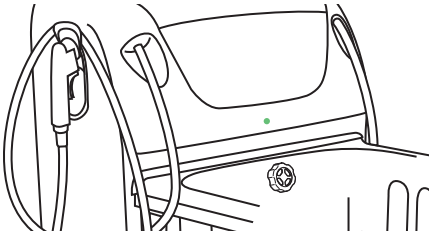

Bouton des systèmes Hydromassage™/ Hydrosound® (en option)

La baignoire est équipée du système *Hydromassage* ou du système *Hydrosound*.

1 Appuyez sur le bouton Marche/Arrêt des systèmes *Hydromassage/Hydrosound* pour faire fonctionner l'hydromassage (buses incorporées) ou l'hydrosound (ultrasons basse fréquence).

2 Pour arrêter l'hydromassage/hydrosound, appuyez à nouveau sur le bouton Marche/Arrêt des systèmes *Hydromassage/ Hydrosound*.

3 La LED verte s'allume lorsque cette fonction est activée (P300). La LED est située sous le panneau de commande de modèle P220. Elle s'illumine lorsque la fonctionhydrosound est active (aucune indication pour la fonction hydromassage sur le modèle P220).

4 Les systèmes *Hydromassage/Hydrosound* s'arrêtent automatiquement au bout de 15 minutes.

Bouton Désinfection (en option)

À noter que le bouton sera toujours présent sur le panneau de commande même si la fonction n'est pas incluse.

- Appuyez sur le bouton Désinfection pour activer le système de désinfection.
- La LED s'allume lorsqu'il est activé.
- Voyants de niveau faible de désinfectant (*P300* seulement).
- Ce bouton ne fonctionne que lorsqu'il n'y a pas d'eau dans la baignoire et qu'aucune fonction n'est activée.

Description du produit/fonctions

Fig. 1

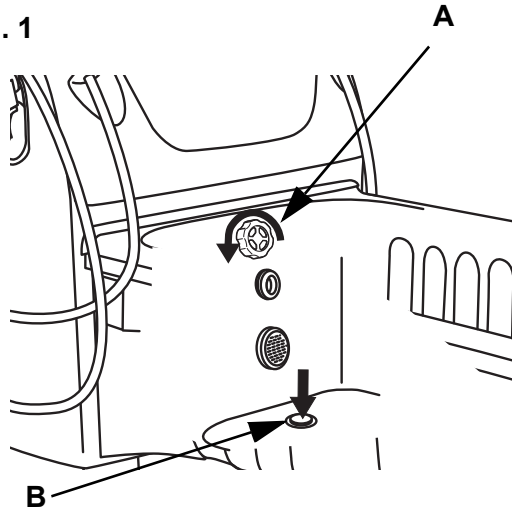

Actionneur d'écoulement de baignoire

Tournez l'actionneur d'écoulement de baignoire **(A)** pour ouvrir et fermer la bonde d'évacuation **(B)** de la baignoire. **(Voir fig. 1)**

- Tournez le bouton en **sens horaire** pour **ouvrir** la bonde.
- Tournez le bouton en **sens antihoraire** pour la **fermer**.

L'actionneur d'écoulement de baignoire intègre le trop-plein afin d'empêcher l'eau de déborder de la baignoire.

Remplissage automatique

la baignoire est équipée d'une fonction d'autoremplissage qui effectue le préremplissage de la baignoire jusqu'à un niveau d'eau prédéfini. Le niveau du remplissage automatique prédéfini varie selon la pression de l'eau.

Fig. 2

1 Appuyez sur le bouton Remplissage automatique pour commencer le préremplissage. **(Voir fig. 2)**

2 La LED s'allume lorsque le remplissage est activé (P300). Aucune LED n'est disponible sur le modèle P220.

3 Le remplissage automatique s'arrête automatiquement lorsque le niveau de préremplissage est atteint.

4 Appuyez sur le bouton Remplissage automatique pour arrêter le remplissage à n'importe quel moment du remplissage automatique.

> REMARQUE
>
> Si le bouton Remplissage automatique est enfoncé une fois le niveau d'eau prédéfini atteint, le remplissage de la baignoire continue.

Pour régler le niveau d'eau dans la *P220,* appelez un technicien Arjo.

La *P300* comporte trois niveaux différents de remplissage automatique : Bas, Normal et Haut. Le niveau préréglé est le niveau normal. **(Voir fig. 3)**

Pour changer de niveaux de remplissage automatique, suivez les instructions ci-dessous (*P300 seulement*).

Fig. 3

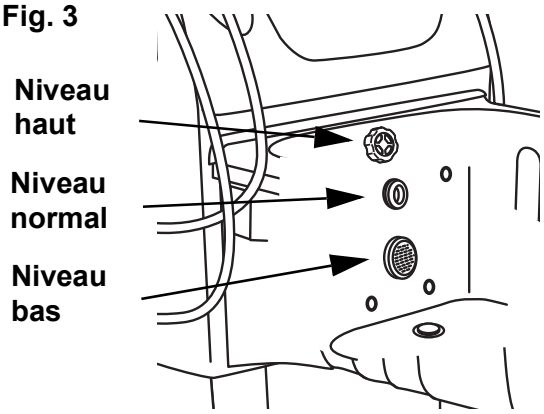

Niveau normal

(préréglé, 30 s au-dessus du capteur supérieur)

1 Appuyez sur le bouton Remplissage automatique

2 L'écran affiche : - - - -

Au bout de 8 s, la température de l'eau de remplissage est indiquée et il n'est plus possible de modifier le niveau.

Niveau inférieur (préréglé, 200 s au-dessus du capteur de niveau inférieur)

1 Appuyez sur le bouton Remplissage automatique

2 Appuyez sur le bouton moins (-)

3 L'écran affiche : _ _ _ _

4 Au bout de 8 s, la température de l'eau de remplissage est indiquée et il n'est plus possible de modifier le niveau.

Niveau haut (préréglé, 60 s au-dessus du capteur supérieur)

1 Appuyez sur le bouton Remplissage automatique

2 Appuyez sur le bouton plus (+)

3 L'écran affiche : _ _ _ _

Au bout de 8 s, la température de l'eau de remplissage est indiquée et il n'est plus possible de modifier le niveau.

Chaque niveau peut être ajusté conformément à la section *Changement des réglages par défaut (P300 seulement) à la page 27.*

Douchette

- Pour déclencher la douche, appuyez sur le bouton Douche. La LED passe au vert lorsqu'elle est activée.
- Appuyez sur la gâchette de la douchette pour que l'eau s'écoule.
- Maintenir la gâchette enfoncée pour obtenir un flux constant.

Pour obtenir un jet d'eau continu sans avoir à appuyer sur la gâchette, effectuez ce qui suit : **(Voir fig. 1)**

- Appuyez sur la gâchette et enfoncez le bouton de verrouillage situé sur le côté. L'eau continuera de couler sans avoir à appuyer sur la gâchette.
- Pour déverrouiller le bouton, appuyez sur la gâchette. Le bouton de verrouillage sortira tout seul.

La douche du patient ne peut pas être activée ou utilisée durant le remplissage de la baignoire.

Fig. 1 **Bouton de verrouillage**

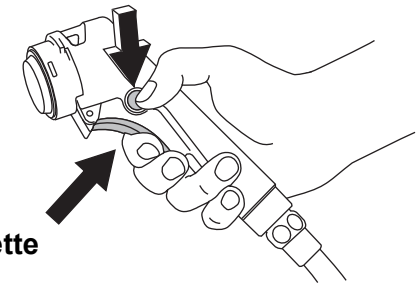

Douche/Système de désinfection (Uniquement pour le marché britannique)

Sur le modèle britannique, le système MPA s'active 24 heures après la dernière utilisation.

Fig. 1

P220
Monde

P220
USA

Fig. 2

P300
Monde

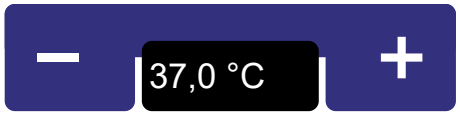

P300
États-Unis

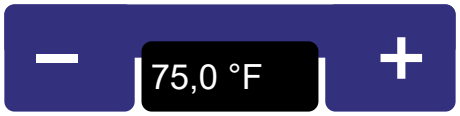

P220 Affichage de la température

(Voir fig. 1)

Affichage de la température

- il indique la température actuelle de l'eau de la baignoire.

Affichage de la P300

(Voir fig. 2)

- Il indique tout d'abord le niveau de remplissage par défaut.
- il indique la température de remplissage ou de la douche en fonction.
- il indique la température actuelle de l'eau de la baignoire lorsque ni le remplissage, ni la douche ne sont activés.
- Pendant la désinfection, l'affichage indique la température du désinfectant.

Protection anti-brûlure

AVERTISSEMENT

Pour éviter tout risque de brûlure lorsque la protection anti-brûlure est activée, dégagez immédiatement le patient de la baignoire en prenant les précautions nécessaires.

Si la température atteint un niveau dangereux d'environ 45 °C (113 °F), la fonction de protection anti-brûlure coupe l'eau en moins de 10 s.

- La ***P220*** est équipée d'un dispositif mécanique (calibration et mitigeur) de protection anti-brûlure, qui prévient les réglages de hautes températures.
- L'unité comporte en plus du dispositif mécanique de protection anti-brûlure, un dispositif électronique équipé de deux capteurs. Lorsque le mécanisme de protection anti-brûlure se déclenche, toutes les LED clignotent et un avertissement sonore se fait entendre.
- La ***P300*** comporte un dispositif électronique de protection anti-brûlure et est équipé de trois capteurs. L'écran indique **- - - -** et un avertissement sonore se fait entendre. Pendant cette période, la *P300* effectue automatiquement un recalibrage.

Réinitialisez la protection anti-brûlure (P220 seulement) (5 étapes)

1. Assurez-vous que les deux voyants des boutons Désinfection/autonettoyage et Douche patient ont cessé de clignoter.
2. Tournez la poignée du mitigeur thermostatique sur COLD (froid).
3. Appuyez sur le bouton Remplissage de la baignoire jusqu'à ce que 30-35 °C (86-95 °F) s'affiche à l'écran.
4. Appuyez sur le bouton de la douche. Saisissez la douchette, dirigez-la vers la baignoire en évitant le patient. Appuyez sur la gâchette de la douchette.
5. Attendez quelques secondes pour que l'eau atteigne la température correcte.

Fig. 1

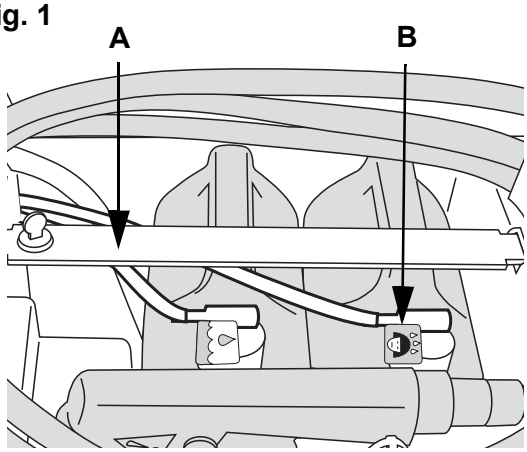

Fig. 2

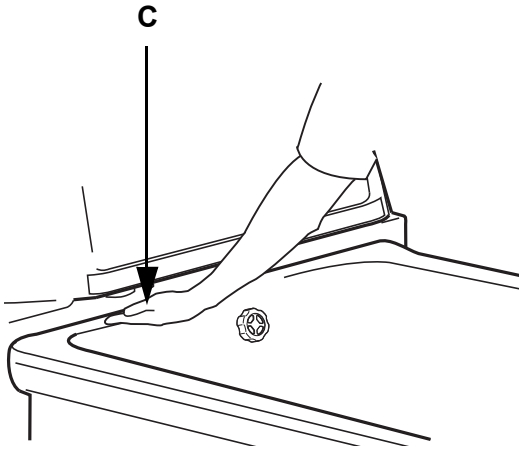

Fig. 3

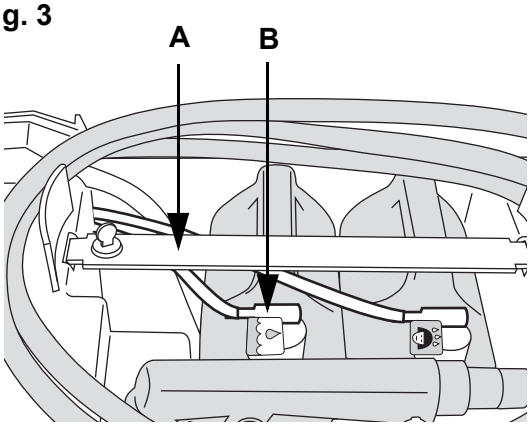

Fig. 4

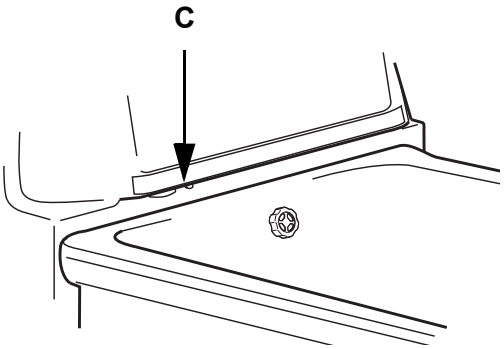

Réinitialisez la protection anti-brûlure (P300 seulement) (4 étapes)

La P300 se réinitialise et effectue automatiquement un recalibrage.

1 Attendez que l'indication affichée - - - - disparaisse.

2 Appuyez sur le bouton de remplissage de la baignoire pour rincer le mélangeur et les tuyaux avec de l'eau. Attendez que la température de remplissage soit stable. Appuyez de nouveau sur le bouton de remplissage pour arrêter le rinçage.

3 Appuyez sur le bouton de la douche. Saisissez la douchette, dirigez-la vers la baignoire en évitant le patient. Appuyez sur la gâchette de la douchette.

4 Attendez quelques secondes pour que l'eau atteigne la température correcte.

Shampoing et gel moussant pour le corps (en option)

Le flacon de shampoing/Gel moussant pour le corps est placé sous le couvercle du panneau de commande et du support de verrouillage **(A)**. **(Voir fig. 1)**

Le flacon doit être installé sur le tuyau et le raccord de flacon correspondants **(B)**. **(Voir fig. 1)**

Arjo recommande d'utiliser le shampoing et gel moussant pour le corps Arjo Care™, qui est un savon doux tout en un.

- Appuyez sur le bouton Shampoing/gel moussant pour le corps tout en mettant la main sous la sortie du distributeur **(C)**. **(Voir fig. 2)**

La dose sur la *P300* est fonction de la durée prédéfinie, mais peut être modifiée. Voir la section *Changement des réglages par défaut (P300 seulement) à la page 27*.

Huile de bain/conditionneur d'eau ArjoSound™ (en option)

Le flacon d'huile de bain/de conditionneur d'eau *ArjoSound* est placé sous le couvercle du panneau de commande et le support de verrouillage **(A)**. **(Voir fig. 3)**
Le flacon doit être installé sur le tuyau et le raccord de flacon correspondants **(B)**. **(Voir fig. 3)**

Arjo recommande d'utiliser Arjo Oil™ comme huile de bain ou le conditionneur d'eau *ArjoSound* si la baignoire est fournie avec le système *Hydrosound*.

- Appuyez sur le bouton Huile de bain/conditionneur d'eau *ArjoSound* pour le distribuer directement dans l'eau de la baignoire **(C)**. **(Voir fig. 4)**
- Un système de baignoire équipé du système *Hydrosound* incorpore un conditionneur d'eau *ArjoSound* au lieu de l'huile pour le bain (Arjo Oil™).

La dose sur la *P300* est fonction de la durée prédéfinie, mais peut être modifiée. Voir la section *Changement des réglages par défaut (P300 seulement) à la page 27*.

Montée et descente de la baignoire

AVERTISSEMENT

Pour éviter l'emprisonnement des jambes ou des pieds des patients ou du personnel soignant, assurez-vous qu'aucun obstacle n'est présent.

AVERTISSEMENT

Pour éviter le basculement du dispositif pendant l'utilisation, ne soulevez pas ou n'abaissez pas un autre équipement à proximité et surveillez les objets fixes lors de la descente.

Fig. 1

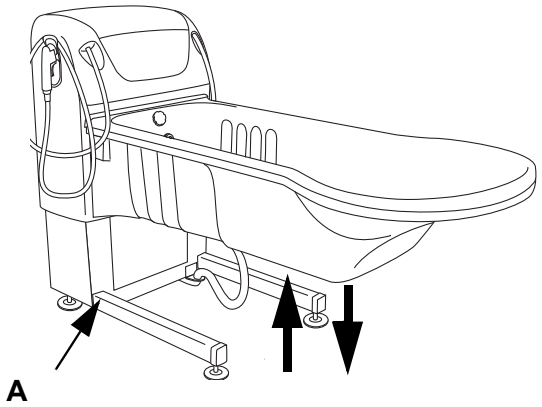

Il est possible de faire monter ou descendre la baignoire à une hauteur de travail ergonomique pour le personnel soignant. **(Voir fig. 1)**

- Pour faire monter la baignoire à la hauteur voulue, appuyez sur le bouton ↑ Montée.
- Pour faire descendre la baignoire à la hauteur voulue, appuyez sur le bouton ↓ Descente.

Descente d'urgence (en option, non disponible pour le marché britannique)

Fig. 2

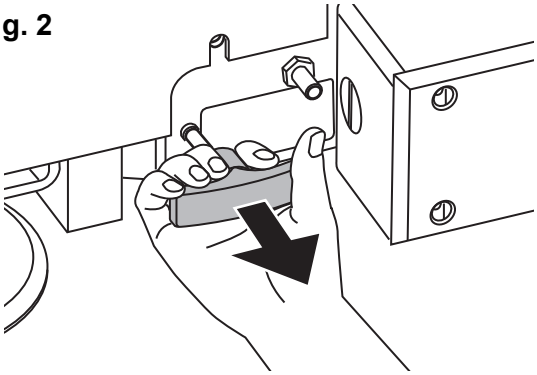

En cas de panne électrique, s'il faut descendre la baignoire, procédez comme suit :

- Tirez sur la manette de descente d'urgence située du côté arrière en bas du panneau. **(Voir fig. 2)**
- La descente de la baignoire se poursuivra tant que la manette est tirée.

REMARQUE

Si un avertissement sonore se fait entendre, cela signifie que la pile est déchargée. Veuillez contacter le service après-vente Arjo local.

Bouton Désinfection (en option)

Fig. 3

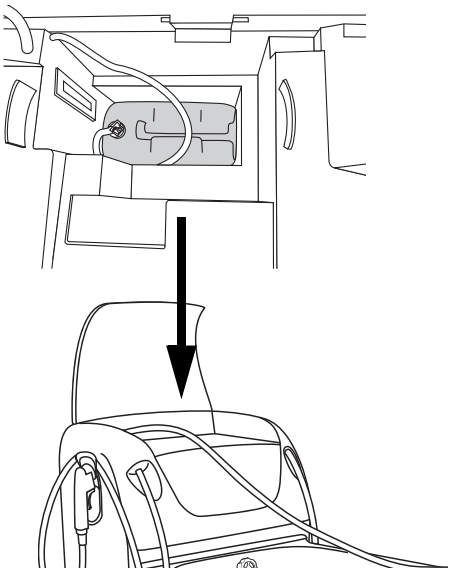

La baignoire incorpore un système de désinfection. Le flacon de désinfectant est placé sous le couvercle du panneau de commande et sous les flacons de shampoing et huile de bain. **(Voir fig. 3)**
Le bouchon du flacon de désinfectant est réglable et régule le ratio désinfectant/eau.

Il y a une douchette de désinfection et un débitmètre sous le couvercle du panneau de commande. Le débitmètre montre les proportions de désinfectant et d'eau.

suite des étapes à la page suivante

Pour utiliser le désinfectant, reportez-vous à la section *Instructions de nettoyage et désinfection à la page 40*.

- La LED passe au vert lorsqu'elle est activée.
- La fonction de désinfection ne fonctionne que si toutes les autres fonctions sont coupées et qu'il n'y a pas d'eau dans la baignoire.
- Sur la *P300*, si le flacon de désinfectant est vide, toutes les LED se mettent à clignoter lorsque vous appuyez sur le bouton de désinfection. Un avertissement sonore retentit pendant 5 s, et il est impossible de désinfecter la baignoire. L'affichage indique StOP.
- Remplacez le flacon vide par un flacon plein, puis réessayer (voir la section *Remplacez le flacon de désinfectant (baignoire System 2000 avec option de désinfection seulement) à la page 42*).
- *P300* incorpore un système de désinfection automatique pour le système *Hydromassage* (*P220* en option).

Fig. 1

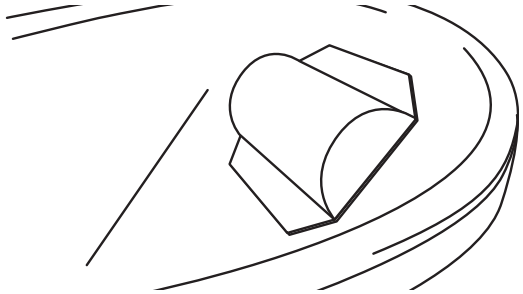

Fig. 2

Rhapsody®
Primo®
Harmonie™

Primo® Ferro

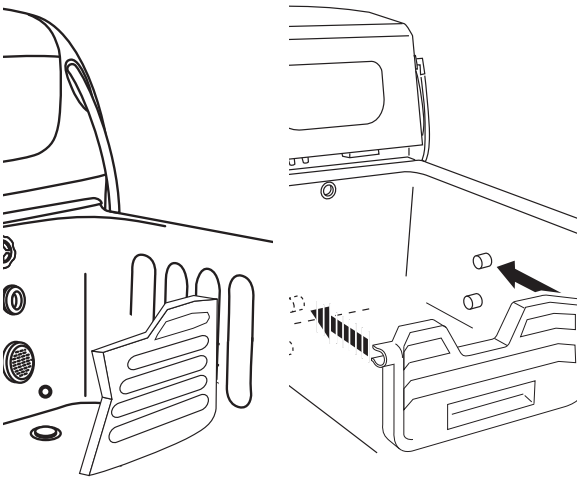

Coussin de tête

Le repose-tête est réglable et s'attache à la baignoire par des ventouses situées au dos du repose-tête. **(Voir fig. 1)**

- Mouillez les ventouses pour renforcer l'adhérence.
- Placez le repose-tête à l'endroit le plus pratique et offrant le meilleur soutien au patient.

Repose-pieds

Le repose-pieds est réglable et peut être placé en trois positions différentes selon la taille du patient. **(Voir fig. 2)**

- Placez le cale-pieds dans l'une des quatre fentes. Sur la Primo® Ferro, encliquetez-le en position.

Choc thermique (Kit)

Reportez-vous au kit Désinfection par choc thermique P300.

Système Hydromassage

AVERTISSEMENT

Pour éviter que les cheveux ne soient aspirés sous l'eau, installez toujours la housse d'aspiration du système *Hydromassage* avant utilisation.

ATTENTION

Tournez le bouton d'intensité de l'*Hydromassage* en sens horaire jusqu'à l'intensité maximale afin d'empêcher l'eau de s'écouler sur le sol. La fuite se produit s'il y a une accumulation d'eau sous pression dans le système *Hydromassage*. (Voir fig. 2)

Fig. 1

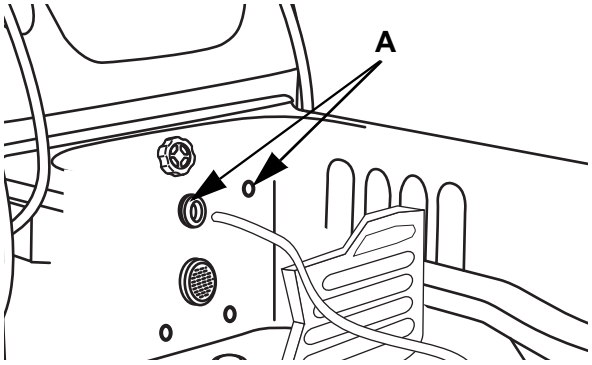

Fig. 2

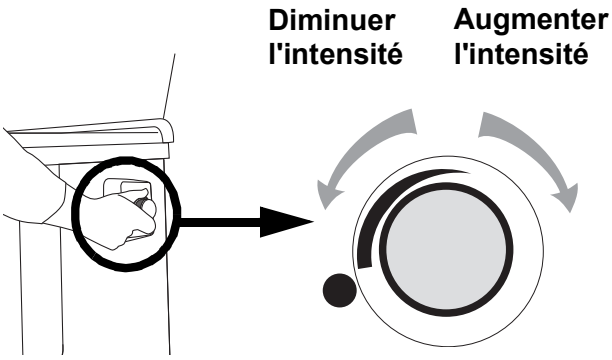

Fig. 3

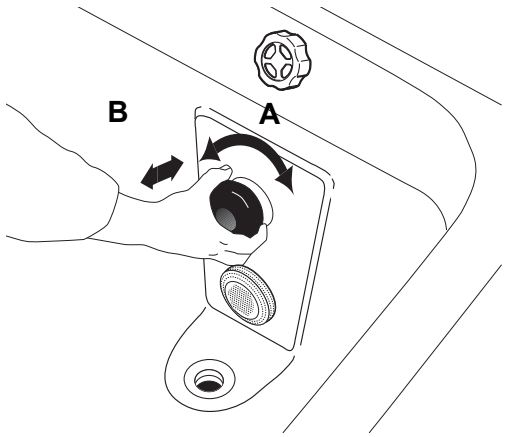

Utilisation du système Hydromassage™

(12 étapes)

1 Remplissez la baignoire d'eau à la température voulue au-dessus de la sortie du système *Hydromassage* et du capteur supérieur **(A)**. **(Voir fig. 1)**

2 Pour déclencher l'hydromassage, appuyez sur le bouton système *Hydromassage* situé sur le panneau de commande.

3 La durée de fonctionnement par défaut est de 15 minutes, puis l'hydromassage s'arrête automatiquement. Il faut attendre 15 minutes avant de pouvoir recommencer.

- Pendant les 15 minutes prévues pour le fonctionnement, il est possible d'arrêter l'hydromassage à n'importe quel moment. Pour cela, appuyez sur le bouton système *Hydromassage*.
- Il faut toujours arrêter le système *Hydromassage* après utilisation.

4 Le débit est réglable à l'aide du bouton situé en haut, sur le côté droit de la baignoire. **(Voir fig. 2)**

- Commencez à une **faible intensité** en tournant le bouton dans le **sens antihoraire**.
- Pour **augmenter l'intensité** du débit, tournez le bouton en **sens horaire**.

5 Réglez la direction du jet d'eau en tournant la prise du système *Hydromassage* **(A)**. **(Voir fig. 3)**

- Si vous voulez que le jet recouvre une superficie plus grande, retirez la buse réglable du système *Hydromassage* **(B)** (il suffit de la tirer pour l'enlever). **(Voir fig. 3)**

6 Une fois l'hydromassage terminé, arrêtez le système *Hydromassage* en appuyant sur le bouton système *Hydromassage*.

suite des étapes à la page suivante

Fig. 4

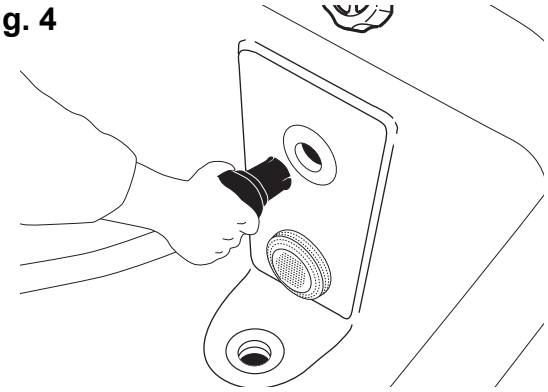

Poursuivre l'Hydromassage avec le tuyau (en option)

7 Si l'hydromassage fonctionne, appuyer sur le bouton système *Hydromassage* pour l'arrêter avant de raccorder le tuyau.

- Retirer la buse du système *Hydromassage* (il suffit de tirer dessus pour la sortir).
- Raccorder le tuyau d'hydromassage au dispositif de raccord rapide de la baignoire. **(Voir fig. 4)**
- Le tuyau d'hydromassage et le jet incorporé à la baignoire ne peuvent pas fonctionner simultanément.

8 Diriger la buse du tuyau d'hydromassage en direction de l'eau. S'assurer que l'entrée d'air se situe au-dessus de la surface de l'eau. **(Voir fig. 5)**

9 Pour déclencher l'hydromassage à l'aide du tuyau d'hydromassage, appuyer sur le bouton système *Hydromassage* situé sur le panneau de commande.

Fig. 5

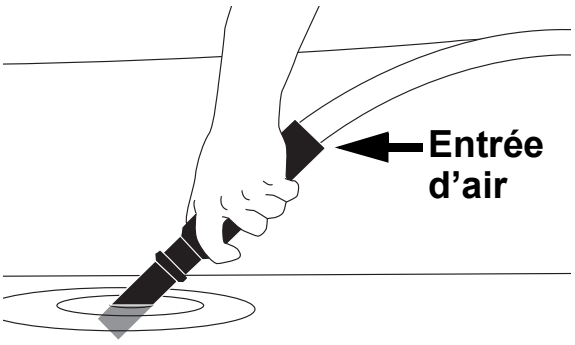

Fig. 6

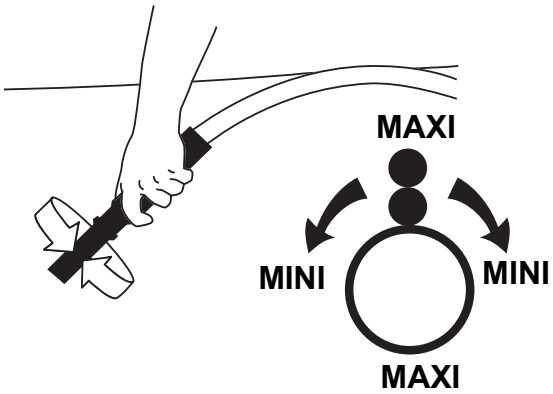

10 Pour régler l'intensité du jet d'eau, tourner l'extrémité de la buse du tuyau d'hydromassage. **(Voir fig. 6)**

- Lorsque les deux points figurant sur la buse sont alignés, le jet d'eau est à l'intensité maximale.
- Si la buse est tournée de 90°, l'intensité du jet d'eau diminue.
- Si la buse est tournée de 90° de plus, l'intensité du jet d'eau augmente, et ainsi de suite.

11 Une fois l'hydromassage terminé, arrêter le système *Hydromassage* en appuyant sur le bouton système *Hydromassage*.

Fig. 7

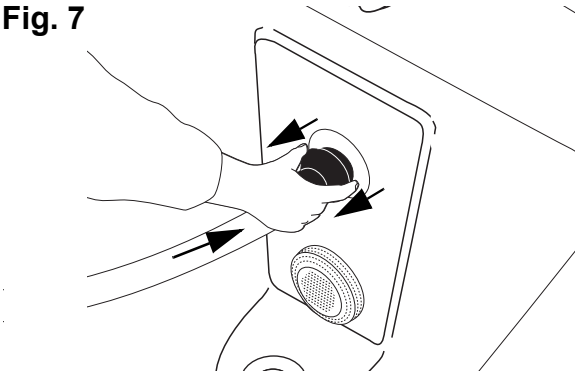

12 Pour retirer le tuyau d'hydromassage du dispositif de raccord rapide, enfoncer le tuyau tout en tirant le support du tuyau vers l'arrière. **(Voir fig. 7)**

Système Hydrosound

Le système Hydrosound® est une méthode permettant de nettoyer le patient au moyen d'ultrasons basse fréquence et faible intensité. Associée à l'action de l'eau, cette méthode est efficace et douce pour nettoyer la peau.

La durée et l'intensité d'un lavage avec le système *Hydrosound* dépendent du degré de propreté requis et du confort du patient. Plus la durée d'exposition est longue et plus l'intensité est élevée, plus le lavage est efficace.

Pour les patients utilisant le système *Hydrosound* pour la première fois, il est recommandé de commencer par régler l'intensité sur les niveaux les plus bas avant de passer à des niveaux plus élevés.

AVERTISSEMENT

Pour éviter tout risque de blessure, n'utilisez jamais la fonction système *Hydrosound* si la patiente est enceinte.

AVERTISSEMENT

Pour éviter tout risque de perte auditive, assurez-vous que la tête du patient dépasse de l'eau lorsque vous utilisez le système *Hydrosound*.

Utilisation du système Hydrosound®

(10 étapes)

Avant de déclencher le système *Hydrosound* :

1 Remplissez la baignoire d'eau. Vérifiez que le niveau d'eau recouvre le dessus de la plaque de transduction du système *Hydrosound* **(A)**. **(Voir fig. 1)**

2 Vérifiez de la main la température de l'eau afin qu'elle ne soit ni trop chaude ni trop froide.

Fig. 1

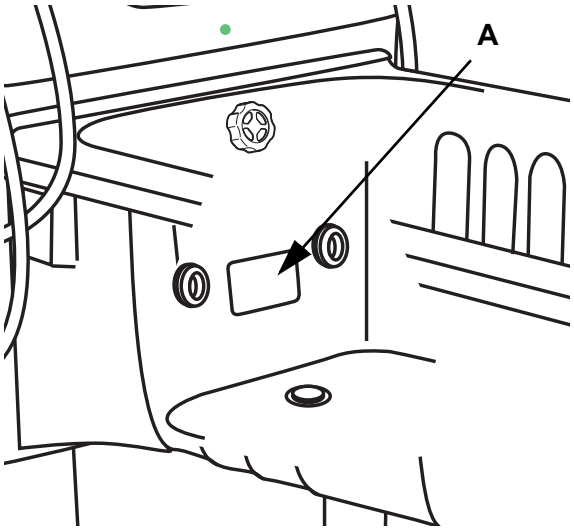

ATTENTION

N'utilisez que le conditionneur d'eau *ArjoSound* avec le système *Hydrosound*. N'utilisez pas d'huile pour le bain ni d'autres produits pour la peau avec le système *Hydrosound* car cela risque de neutraliser les ondes de pression des ultrasons.

suite des étapes à la page suivante

Fig. 2

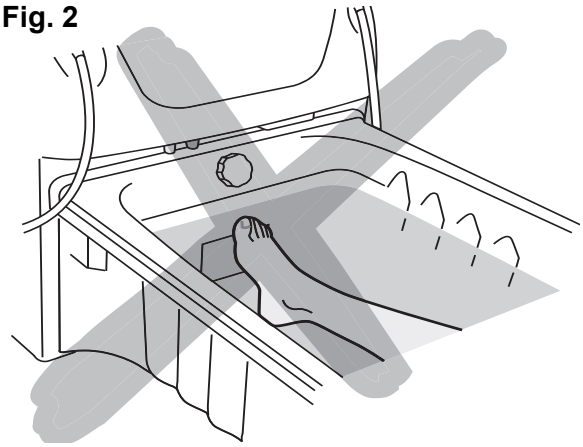

Fig. 3

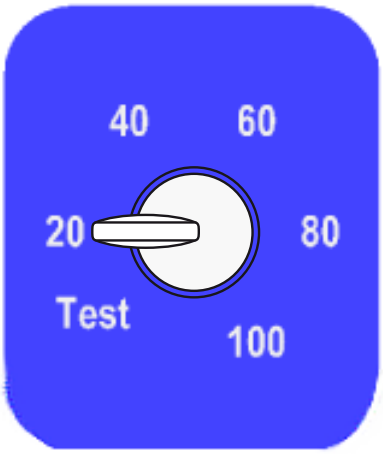

Fig. 4

Fig. 5

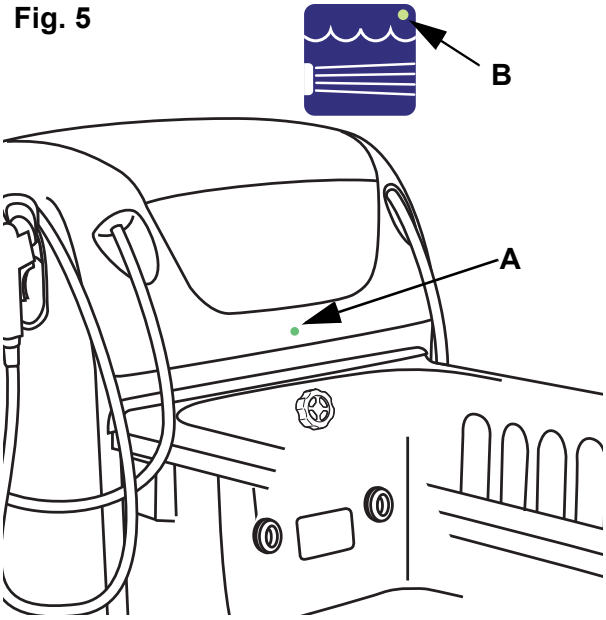

3 Pour ajouter le conditionneur d'eau *ArjoSound*, appuyez sur le bouton conditionneur d'eau *ArjoSound* situé sur le panneau de commande et vérifiez que le conditionneur se mélange à l'eau.

AVERTISSEMENT

Pour éviter tout risque de brûlure, évitez un contact continu avec la plaque de transduction du système *Hydrosound* lorsque la fonction est active. (Voir fig. 2)

4 Pour déclencher le système *Hydrosound*, appuyez sur le bouton système *Hydrosound* situé sur le panneau de commande. La durée de fonctionnement par défaut est de 15 minutes, puis le système *Hydrosound* s'arrête automatiquement. Il faut attendre 15 minutes avant de pouvoir recommencer.

5 Pour arrêter le système *Hydrosound* à n'importe quel moment, appuyez à nouveau sur le bouton système *Hydrosound*.

6 Sur la *P220,* il est possible de sélectionner d'autres niveaux d'intensité. Pour cela, tournez le bouton en haut à droite de la baignoire **(Voir fig. 3)**

- L'intensité augmente quand le bouton est tourné dans le sens des aiguilles d'une montre.

Sur la *P300*, la sélection de l'intensité se fait au moyen du plus (+) ou du moins (-) indiqué sur l'affichage **(Voir fig. 4)**

- Les niveaux 20, 40, 60, 80 ou 100 mW/cm^2 et test peuvent être sélectionnés un à un.

7 Lorsqu'un niveau actif est sélectionné, la diode verte **(A)** sur le modèle P220 ou la diode **(B)** sur le bouton *Hydrosound*du modèle P300 reste allumée en permanence et un bruit provenant de la plaque de transducteur se fait entendre. **(Voir fig. 5)**

- Le sifflement augmente à chaque niveau d'intensité supérieur.

8 La position d'essai sert à vérifier le niveau d'intensité de la fonction *Hydrosound*, et à s'assurer qu'elle est réglée à l'intensité souhaitée. Si l'essai est satisfaisant, il s'arrête automatiquement et il faut alors redémarrer le système *Hydrosound*.

- Sur la *P300*, le mot ESSAI (TEST) s'affiche à l'écran.

9 Si l'essai n'est pas satisfaisant, un voyant jaune s'allumera sur la *P220* en mode d'essai. La *P300* indique -04- sur l'écran ce qui correspond à une erreur. Si l'essai n'est pas satisfaisant, contactez un technicien Arjo.

- En mode normal, ce voyant jaune clignote s'il se produit un problème pendant l'utilisation du système *Hydrosound*.

10 Une fois terminé, appuyez sur le bouton système *Hydrosound* pour l'arrêter.

Système Sound & Vision

Le système Sound & Vision® est un ensemble qui intègre un éclairage de couleur agréable sous l'eau, et de la musique douce qui renforce les bienfaits du bain. Il apaise un patient stressé ou anxieux.

Le système *Sound & Vision* peut être utilisé en conjonction avec une baignoire sans traitement, ou avec le système *Hydromassage* ou le système *Hydrosound*.

AVERTISSEMENT

Afin d'éviter tout risque de choc électrique, utilisez uniquement la clé USB dans le connecteur de la baignoire.

REMARQUE

L'utilisation de la télécommande ou du panneau de commande à proximité d'autres appareils électriques peut entraîner une compatibilité indésirable avec d'autres équipements.

Utilisation du système Sound & Vision

(4 étapes)

1 Pour activer le système *Sound & Vision* :

- Ouvrez d'abord le couvercle du panneau de commande.
- Dévissez le bouchon noir en sens antihoraire pour accéder à la prise USB.
- Branchez la clé du système *Sound & Vision*.

2 Pour déclencher la musique, appuyez sur le bouton MP3 de la télécommande. Seuls les fichiers MP3 peuvent être lus, et uniquement depuis la racine (pas dans les « dossiers »).

- Le système *Sound & Vision* commence toujours à un volume très faible. Utilisez les boutons du volume pour régler le volume au niveau voulu.
- La LED de la télécommande du système *Sound & Vision* clignote lorsqu'elle est activée.

3 Pour obtenir des lumières de couleur dans la baignoire, appuyez sur le bouton Éclairage système *Sound & Vision* sur la télécommande.

- Pour changer de couleur, appuyez à nouveau sur le bouton .
- Faites votre choix parmi les couleurs rouge, vert, bleu, rose et jaune.

4 Pour obtenir l'alternance des lumières de différentes couleurs, appuyez sur le bouton de changement automatique des couleurs . Appuyer 2 secondes sur le bouton de l'éclairage *Sound & Vision* pour éteindre la lumière.

REMARQUE

La fonction musique s'arrête automatiquement 30 minutes après son activation. Appuyez sur le bouton Lecteur MP3 de la télécommande pour reprendre la diffusion.

Télécommande du système Sound & Vision

1 LED d'activité

2 MARCHE/ARRÊT – Éclairage système *Sound & Vision*

3 Marche/Arrêt du changement automatique des couleurs d'éclairage

4 Marche/Pause du lecteur MP3

5 Diminution (-) du volume

6 Augmentation (+) du volume

7 Piste MP3 suivante

8 Piste MP3 précédente

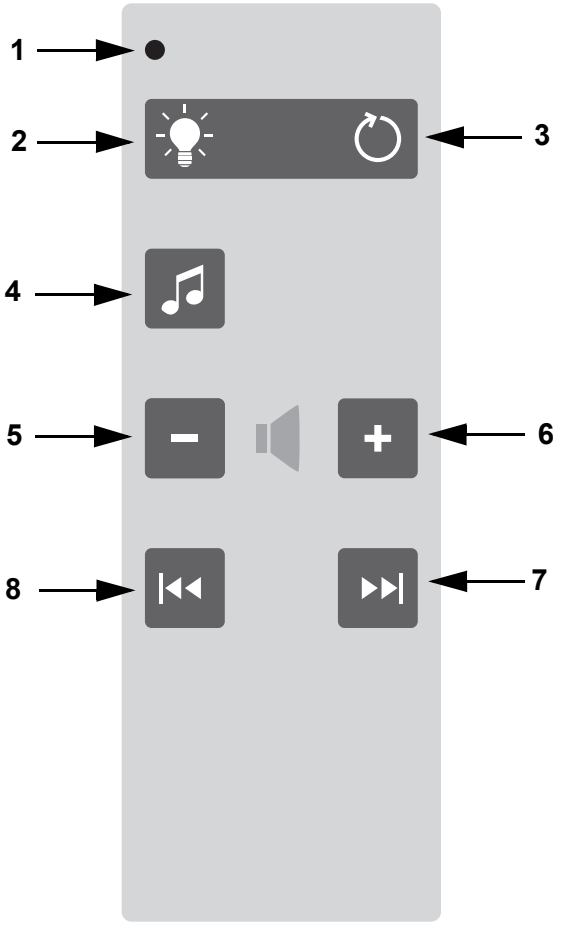

Changement des réglages par défaut (P300 seulement)

(4 étapes)

1 Pour changer le réglage par défaut, appuyez sur le bouton caché et sur l'un des boutons de fonction (voir la section *Panneaux de commande à la page 12*). Appuyez simultanément pendant au moins 2 s sur les deux boutons. Si vous appuyez sur le bouton caché, un avertissement sonore se fait entendre.

2 Pour basculer entre deux réglages, appuyez sur le bouton caché.

3 Utilisez les boutons plus (+) ou moins (-) pour modifier les valeurs.

4 Avant de continuer, appuyez sur le bouton de la fonction sélectionnée pour confirmer le réglage.

Bouton de fonction	Autres réglages (Code d'affichage)	Paramètres de fonctionnement (prédéfinis)	Valeurs par défaut
Remplissage	norF - - - - - - - - - - - -	Temp. de remplissage 18 à 43 °C (Europe, Japon) Temp. de remplissage 64-109 °F (États-Unis) Le temps de remplissage des paramètres de niveau d'eau prédéfinis peut être sélectionné comme suit : Haut : 60 s avant d'atteindre le capteur de niveau supérieur. Normal : 30 s avant d'atteindre le capteur de niveau supérieur. Faible : 200 s avant d'atteindre le capteur de niveau inférieur. Chaque niveau peut être réglé individuellement de -200 s à 500 s	37 °C (Europe, Japon) 99 °F (États-Unis) 60 s Niveau haut 30 s Niveau normal -20 s Niveau bas
Douche	norS	Temp. de la douche 18 à 42 °C (Europe, Japon) Temp. de la douche 18-41 °C (Royaume-Uni) Temp. de la douche 64-108 °F (États-Unis)	37 °C (Europe, Japon) 37 °C (Royaume-Uni) 99 °F (États-Unis)
Désinfection	norC	Temp. de désinfect. 20 à 40 °C (Europe, Japon) Temp. de désinfect. 68-104 °F (USA)	25 °C (Europe, Japon) 77 °F (États-Unis)
Huile de bain Le condition-neur d'eau ArjoSound	OIL	Durée prédéfinie de dosage de l'huile de bain/du conditionneur d'eau *ArjoSound* de 1 à 7 s. Si la durée est réglée sur 0 s, le dosage se poursuivra tant que le bouton Huile de bain/conditionneur d'eau ArjoSound est enfoncé. 1 s = 4 ml Huile de bain/conditionneur d'eau ArjoSound	3 s (12 ml)
Shampoing	ShAn	Durée prédéfinie de dosage du shampoing de 1 à 7 s. Si la durée est réglée sur 0 s, le dosage se poursuivra tant que le bouton Shampoing est enfoncé. 1 s = 4 ml shampoing	3 s (12 ml)
Système Hydrosound	SOUn	Intensité prédéfinie du système *Hydrosound* de 20, 40, 60, 80 ou 100 mW/cm²	60 mW/cm²

Donnez le bain au patient en utilisant un fauteuil élévateur d'hygiène

Fig. 1

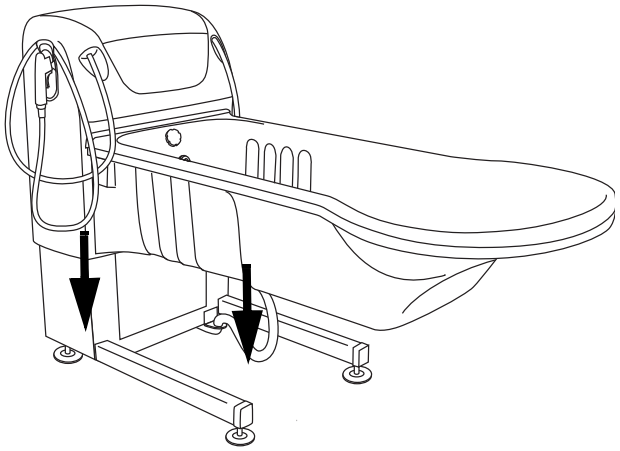

Préparations pour le bain

(5 étapes)

Arjo recommande d'utiliser les fauteuils élévateurs d'hygiène *Alenti, Calypso et Combilift* avec la baignoire *System 2000*.

Lire le *mode d'emploi d'Alenti, de Calypso et de Combilift avant d'utiliser l'équipement*.

1 Abaissez la baignoire au plus bas **(Voir fig. 1)**

2 Appuyez sur le bouton Remplissage pour remplir la baignoire. Sélectionnez le niveau du Remplissage automatique sur la *P300*. (Voir la section *Description du produit/fonctions à la page 16*.)

3 **AVERTISSEMENT**

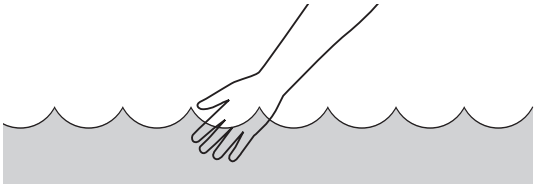

Pour éviter les brûlures, vérifiez toujours la température de l'eau à main nue avant de diriger le jet d'eau sur le patient. N'utilisez pas de gants. Ils peuvent être isolants et empêcher une appréciation correcte de la température de l'eau. Ne dirigez pas le jet d'eau vers le patient.

Vérifiez que la température n'est ni trop chaude ni trop froide en mettant la main nue dans le jet d'eau.

- **P220 :** l'affichage oscille au début du remplissage. Patientez jusqu'à ce que la température de l'eau souhaitée soit atteinte sur l'écran. Si cela est nécessaire, régler la température de l'eau à l'aide du bouton.
- **P300 :** l'écran indiquant la température actuelle clignotera jusqu'à ce que la température prédéfinie soit atteinte. Si nécessaire, réglez la température à l'aide des boutons plus (+) ou moins (-).

4 Fermez la bonde d'évacuation et attachez le repose-tête.

5 Pour ajouter de l'eau, appuyez continuellement sur le bouton Remplissage automatique.

Transférer le patient et lui donner le bain

(13 étapes)

Fig. 1

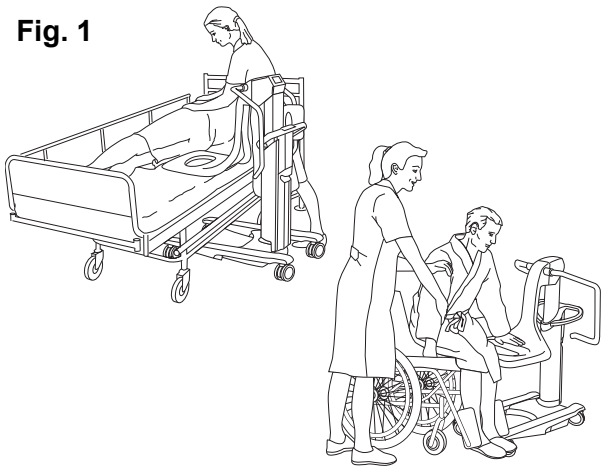

1 Déshabillez le patient et recouvrez-le d'une serviette pour le tenir au chaud.

2 Grâce au fauteuil élévateur d'hygiène Alenti, le patient assis peut être transféré du lit au fauteuil roulant dans la baignoire. **(Voir fig. 1)**

3 **AVERTISSEMENT**

Pour éviter les risques de piégeage des cheveux, bras et jambes, assurez-vous que ceux-ci sont bien maintenus près du corps du patient et utilisez les poignées fournies en cas de mouvement.

Transférez le patient dans la baignoire.

4 Positionnez le fauteuil élévateur d'hygiène en diagonale sur le côté de la baignoire en vous assurant qu'il y a suffisamment d'espace sur les côtés. **(Voir fig. 2)**

Fig. 2

5 **AVERTISSEMENT**

Pour éviter l'emprisonnement ou le pincement des parties génitales ou de la peau, assurez-vous que le jeu est suffisant lors du déplacement au-dessus du bord de la baignoire, des toilettes, du bassin ou de tout autre élément.

Soulevez le fauteuil élévateur d'hygiène à un niveau suffisant pour que le fauteuil et toutes les parties génitales soient éloignés du rebord de la baignoire.

6 **AVERTISSEMENT**

Pour éviter l'emprisonnement des jambes ou des pieds des patients ou du personnel soignant, assurez-vous qu'aucun obstacle n'est présent.

Fig. 3

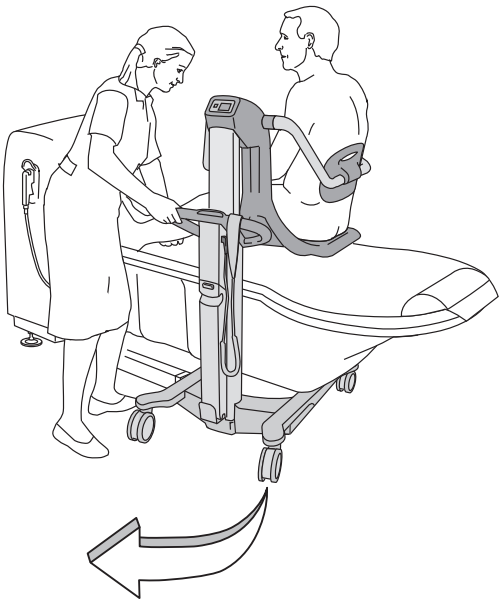

Déplacez le fauteuil élévateur d'hygiène vers la baignoire et aidez le patient à faire passer ses jambes par-dessus le bord de la baignoire tout en faisant pivoter le fauteuil. Demandez au patient de sentir la température de l'eau en mettant ses jambes dans l'eau. Réglez la température, s'il y a lieu. **(Voir fig. 3)**

suite des étapes à la page suivante

Fig. 4

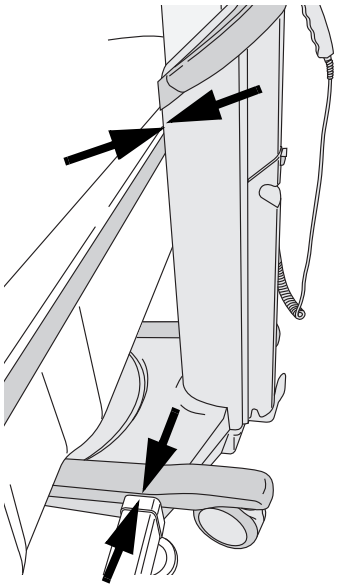

7 Placez le fauteuil de manière centrale au-dessus de la baignoire jusqu'à ce qu'il arrive en butée contre la baignoire. Assurez-vous que le fauteuil élévateur d'hygiène est calé contre les pieds de la baignoire et le bord de la baignoire. **(Voir fig. 4)**

Fig. 5

8 Positionnez le fauteuil élévateur d'hygiène à une hauteur de travail ergonomique. **(Voir fig. 5)**

9 **AVERTISSEMENT**

Pour éviter l'emprisonnement ou le pincement des parties génitales ou de la peau, assurez-vous que le jeu est suffisant lors du déplacement au-dessus du bord de la baignoire, des toilettes, du bassin ou de tout autre élément.

Soulevez la baignoire, mais veillez à ce qu'il y ait suffisamment d'espace pour les différentes parties du corps entre le fond de la baignoire et le siège.

10 Si le patient le souhaite, et qu'il en est capable, il est possible de rabattre le dossier.

- Faites pencher le patient vers l'avant et placez-lui les mains sur le bras de soutien.
- Puis dégagez le dossier vers le haut pour le replier sur le côté, ce qui permet au patient de s'allonger sur le dossier de la baignoire et sur le repose-tête.

11 Attachez le cale-pieds, si besoin est.

12 Donnez le bain au patient.

13 Utilisez les systèmes *Hydromassage*, *Hydrosound* ou *Sound & Vision*, si disponibles.

Douchez le patient

(14 étapes)

1 Après le bain, ouvrez la vidange afin de laisser s'écouler l'eau.

2 Placez les mains du patient sur le bras de soutien, et faites-le pencher vers l'avant. Remettez le dossier à sa position de départ.

3 Veillez à ce que le patient ne lâche pas le bras de soutien.

4 Pour séparer le siège du fauteuil du fond de la baignoire, abaissez la baignoire au plus bas, ou faites monter le fauteuil élévateur d'hygiène.

5 Décrochez la douchette et tenez-la au-dessus de la baignoire.

6 Appuyez sur le bouton Douche du panneau de commande (la LED verte s'allume lorsqu'elle est activée).

7 Éloignez la douchette du patient.

8 **AVERTISSEMENT**

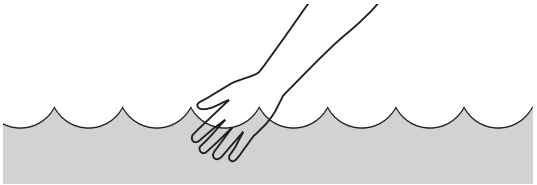

Pour éviter les brûlures, vérifiez toujours la température de l'eau à main nue avant de diriger le jet d'eau sur le patient. N'utilisez pas de gants. Ils peuvent être isolants et empêcher une appréciation correcte de la température de l'eau. Ne dirigez pas le jet d'eau vers le patient.

Appuyez sur la gâchette de la douchette et dirigez le jet d'eau à l'écart du patient. Vérifiez que la température n'est ni trop chaude ni trop froide en mettant la main nue dans le jet d'eau.

suite des étapes à la page suivante

Fig. 1

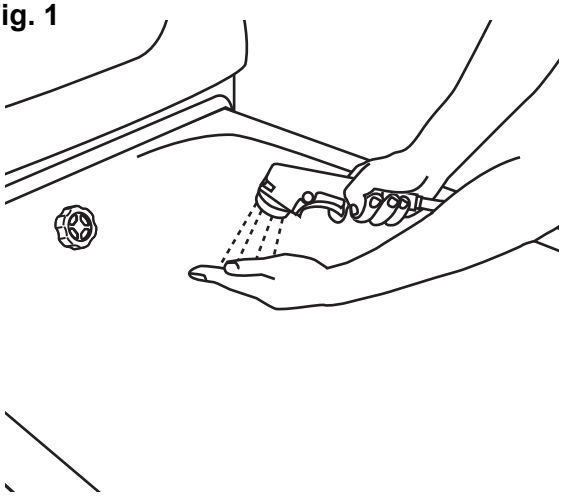

Fig. 2

9 • **P220 :** vérifiez la température de l'eau en mettant la main nue sous le jet d'eau. **(Voir fig. 1)**
Si cela est nécessaire, réglez la température de l'eau à l'aide du bouton.
• **P300 :** l'affichage indique la température en chiffres. Attendre quelques secondes pour que l'eau atteigne la température préréglée. Vérifiez le réglage de la température affiché à l'écran. Si nécessaire, réglez la température à l'aide des boutons plus (+) ou moins (-) du panneau de commande.

10 Demandez au patient de sentir la température de l'eau en mettant la main dans l'eau avant que le jet d'eau ne soit dirigé sur le patient. Réglez la température, s'il y a lieu.

11 Pour que la gâchette reste enfoncée plus longuement, enfoncez le bouton de verrouillage pour la bloquer. Pour la débloquer, poussez la gâchette.

12 Douchez le patient. **(Voir fig. 2)**

13 Pour arrêter la douche, appuyez à nouveau sur le bouton Douche du panneau de commande.

14 Vérifiez que la gâchette de la douchette n'est pas verrouillée avant de remettre la douchette dans le support.

Fig. 1

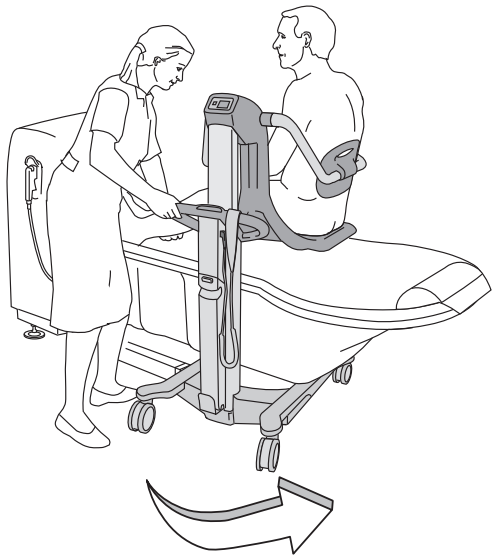

Fig. 2

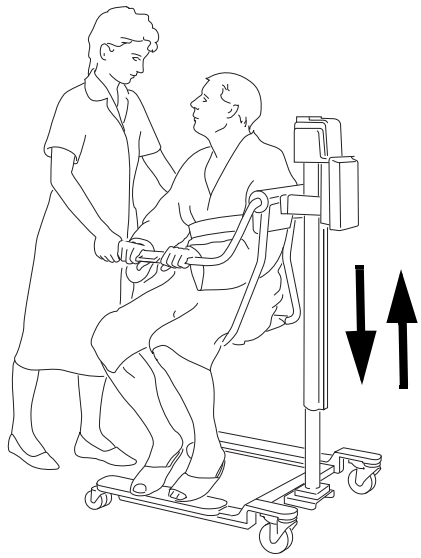

Fig. 3

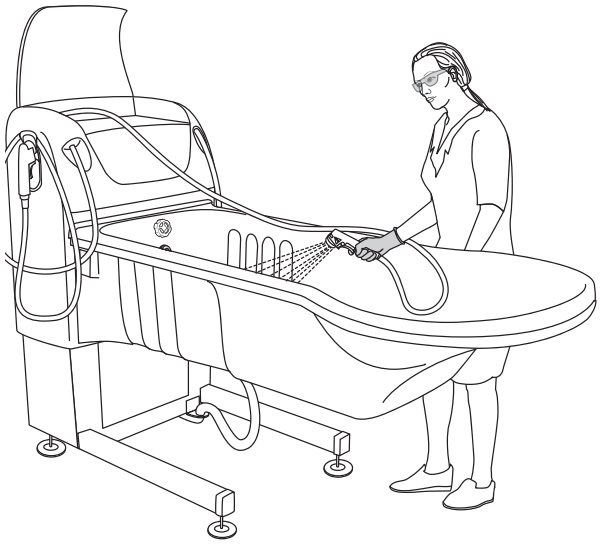

Terminez le bain

(9 étapes)

1 Afin d'éviter que l'eau ne coule sur le sol, séchez le patient, ainsi que la partie inférieure du siège.

2 Recouvrez le patient d'une ou de deux serviettes ou d'un peignoir de bain, si possible, pour le tenir au chaud.

3 Abaissez la baignoire jusqu'en bas.

4 **AVERTISSEMENT**

Pour éviter l'emprisonnement ou le pincement des parties génitales ou de la peau, assurez-vous que le jeu est suffisant lors du déplacement au-dessus du bord de la baignoire, des toilettes, du bassin ou de tout autre élément.

Faites monter l'assise du fauteuil d'hygiène de telle sorte que toutes les parties génitales soient dégagées du rebord de la baignoire.

5 Aidez le patient à faire passer ses jambes par-dessus le bord de la baignoire tout en faisant pivoter le fauteuil d'hygiène pour l'écarter de la baignoire. Assurez-vous qu'il y a suffisamment d'espace sur les côtés entre la baignoire et le fauteuil élévateur d'hygiène. **(Voir fig. 1)**

6 Abaissez le fauteuil élévateur d'hygiène.

7 Séchez les autres parties mouillées du corps du patient.

8 Réglez la hauteur du fauteuil élévateur d'hygiène à une hauteur de transfert qui soit ergonomique pour le personnel soignant. **(Voir fig. 2)**

9 Lors du transfert du patient de la baignoire jusqu'au lit, placez une serviette sur le lit sous le siège du fauteuil élévateur d'hygiène afin d'éviter de mouiller le lit. Séchez soigneusement le patient lorsque celui-ci est allongé sur le lit.

Désinfectez après chaque patient

(1 étape)

1 Préparez la baignoire pour le patient suivant. Avant chaque utilisation et pour éviter toute contamination croisée, il est important de bien désinfecter la baignoire et le fauteuil élévateur d'hygiène. Voir la section *Instructions de nettoyage et désinfection à la page 40*. **(Voir fig. 3)**

Pour la *désinfection de l'Alenti*, reportez-vous au *mode d'emploi de l'Alenti*.

Donnez le bain au patient en utilisant un brancard élévateur de bain

Arjo recommande d'utiliser les brancards élévateurs d'hygiène *Miranti* et *Bolero* avec la baignoire *System 2000*.

Compatibles avec les dimensions de baignoire suivantes : 1 870 mm (73 5/8"), 1 900 mm (75"), 2 120 mm (83 1/2") et 2 150 mm (85").

Lire le mode d'emploi du Miranti et du Bolero avant usage.

Préparations pour le bain

(7 étapes)

Fig. 1

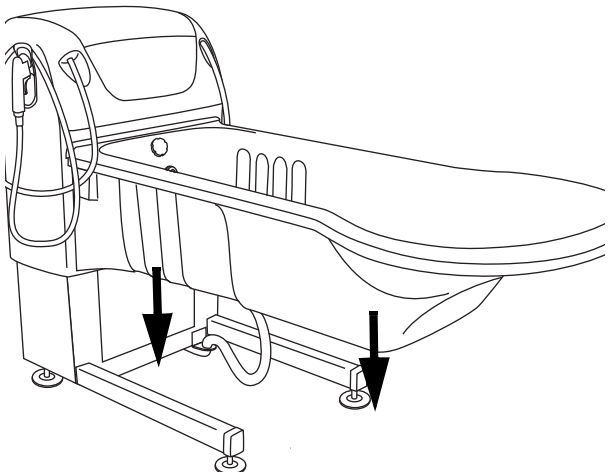

1 Abaissez la baignoire jusqu'en bas. **(Voir fig. 1)**

2 Retirez le cale-pieds et le repose-tête.

> **ATTENTION**
>
> **Afin d'éviter d'endommager les équipements pendant l'utilisation du brancard élévateur d'hygiène, il faut retirer le cale-pieds et le repose-tête.**

3 Appuyez sur le bouton Remplissage automatique pour déclencher le remplissage de la baignoire. Sélectionnez le niveau de Remplissage automatique sur la *P300* (voir la section*Description du produit/fonctions à la page 16*).

4

> **AVERTISSEMENT**
>
> 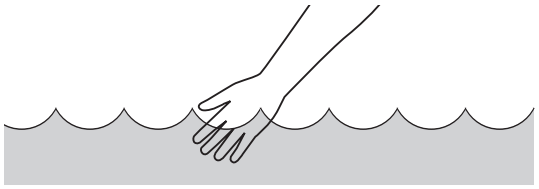
>
> **Pour éviter les brûlures, vérifiez toujours la température de l'eau à main nue avant de diriger le jet d'eau sur le patient. N'utilisez pas de gants. Ils peuvent être isolants et empêcher une appréciation correcte de la température de l'eau. Ne dirigez pas le jet d'eau vers le patient.**

5 Vérifiez que la température n'est ni trop chaude ni trop froide en mettant la main nue dans le jet d'eau.

- **P220 :** l'affichage oscille au début du remplissage. Patientez jusqu'à ce que la température de l'eau souhaitée soit atteinte sur l'écran. Si cela est nécessaire, régler la température de l'eau à l'aide du bouton.

suite des étapes à la page suivante

- **P300 :** l'écran indiquant la température actuelle clignotera jusqu'à ce que la température prédéfinie soit atteinte. Si nécessaire, réglez la température à l'aide des boutons plus (+) ou moins (-).

6 Placez le bouchon sur la bonde.

7 Pour ajouter de l'eau, appuyez continuellement sur le bouton Remplissage automatique.

Transférez et donnez le bain

(13 étapes)

1 Grâce au brancard élévateur d'hygiène *Miranti*, le patient grabataire peut être transféré du lit dans la baignoire.

2 Déshabillez le patient et recouvrez-le d'une serviette pour le tenir au chaud.

3 Positionnez le brancard élévateur d'hygiène derrière la baignoire, et sur le côté de celle-ci.

4 Faites monter le brancard élévateur d'hygiène afin de dégager le bord de la baignoire **(Voir fig. 1)**

Fig. 1

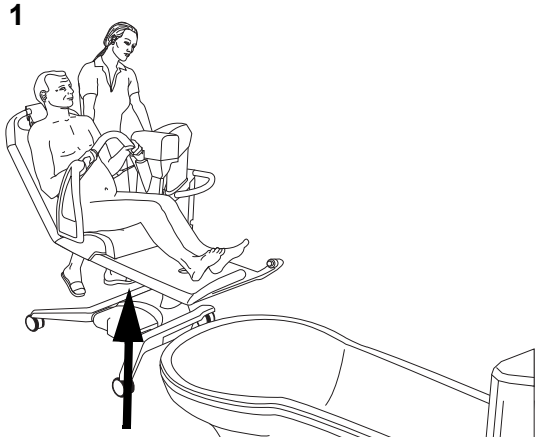

5 Amenez le brancard élévateur d'hygiène avec le patient, en diagonale au-dessus de la baignoire. **(Voir fig. 2)**

Fig. 2

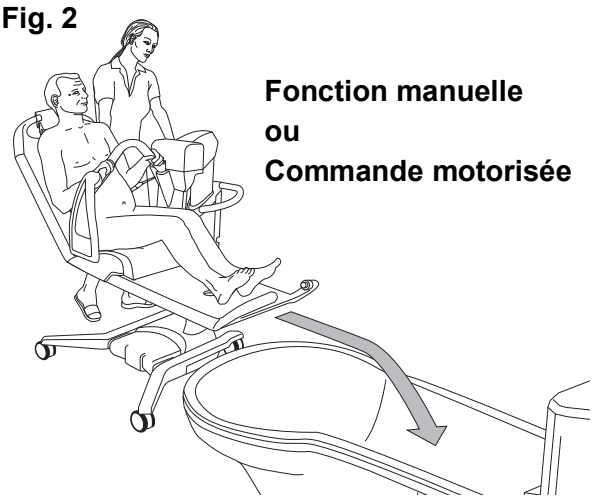

6 Placez le brancard de manière centrale au-dessus de la baignoire jusqu'à ce qu'il arrive en butée contre les pieds et le bord de la baignoire. **(Voir fig. 3)**

Fig. 3

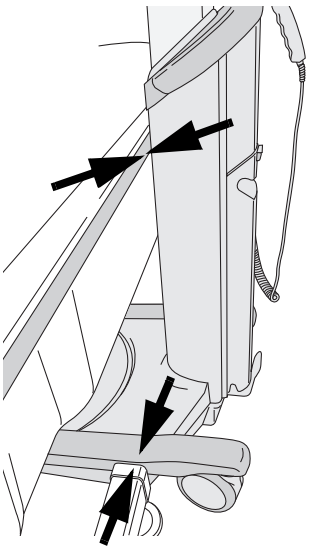

ATTENTION

Afin d'éviter d'endommager les équipements, veillez à ce que les rallonges de pieds de la baignoire se trouvent sous le châssis du brancard élévateur d'hygiène.

suite des étapes à la page suivante

Fig. 4

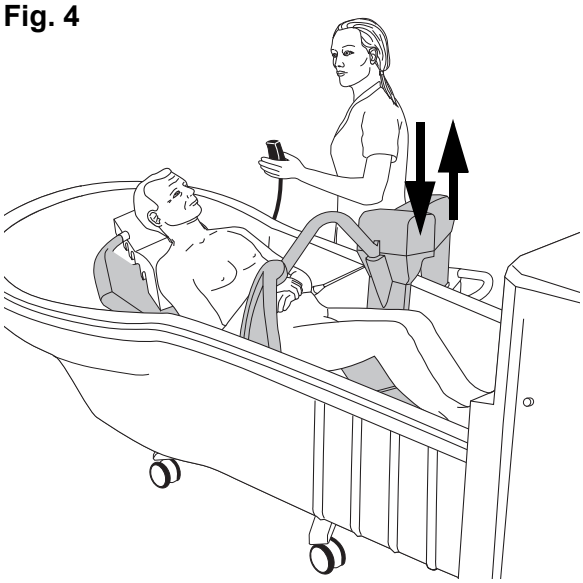

7 Vérifiez que le brancard se trouve bien au milieu au-dessus de la baignoire.

8 Placez le brancard élévateur d'hygiène à une hauteur de travail ergonomique. **(Voir fig. 4)**

Fig. 5

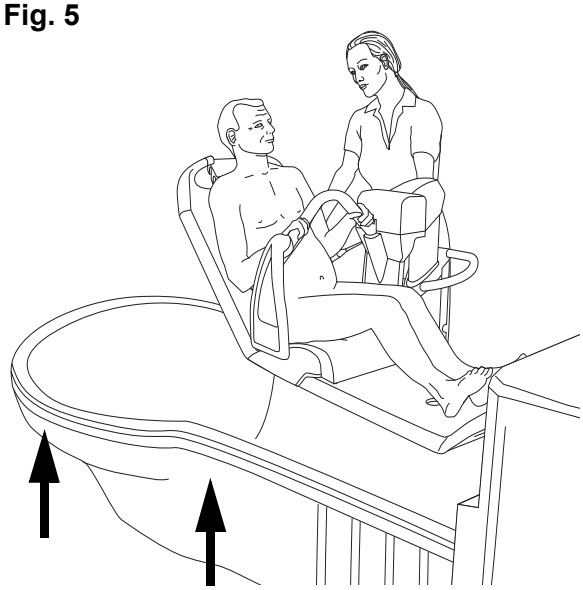

9 Faites monter la baignoire de manière à que le brancard touche le fond de la baignoire. **(Voir fig. 5)**

10 Descendez le dossier dans une position confortable pour le patient.

11 Attachez le cale-pieds, si besoin est.

12 Donnez le bain au patient.

13 Utilisez les systèmes *Hydromassage*, *Hydrosound* ou *Sound & Vision*, si disponibles.

Utilisation de la douche

(13 étapes)

1 Après le bain, ouvrez la vidange afin de laisser s'écouler l'eau.

2 Relevez le dossier et demandez au patient de mettre les mains sur la poignée de sécurité.

3 Pour détacher le brancard du fond de la baignoire, abaissez la baignoire à son niveau le plus bas, ou faites monter le brancard élévateur d'hygiène.

4 Saisissez la douchette et tenez-la au-dessus de la baignoire.

5 Appuyez sur le bouton Douche du panneau de commande (la LED verte s'allume lorsqu'elle est activée).

6 Éloignez la douchette du patient.

7 **AVERTISSEMENT**

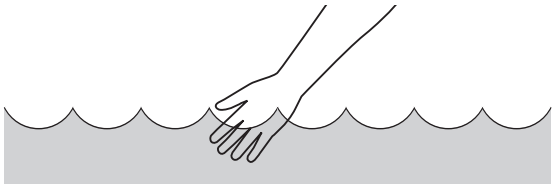

Pour éviter les brûlures, vérifiez toujours la température de l'eau à main nue avant de diriger le jet d'eau sur le patient. N'utilisez pas de gants. Ils peuvent être isolants et empêcher une appréciation correcte de la température de l'eau. Ne dirigez pas le jet d'eau vers le patient.

Appuyez sur la gâchette de la douchette et dirigez le jet d'eau à l'écart du patient. Vérifiez que la température n'est ni trop chaude ni trop froide en mettant la main nue dans le jet d'eau.

8
- **P220 :** vérifiez la température de l'eau en mettant la main nue sous le jet d'eau. Si cela est nécessaire, régler la température de l'eau à l'aide du bouton. **(Voir fig. 1)**
- **P300 :** l'affichage indique la température en chiffres. Attendre quelques secondes pour que l'eau atteigne la température préréglée. Vérifiez le réglage de la température affiché à l'écran. Si nécessaire, réglez la température sur le panneau de commande à l'aide des touches plus (+) ou moins (-).

Fig. 1

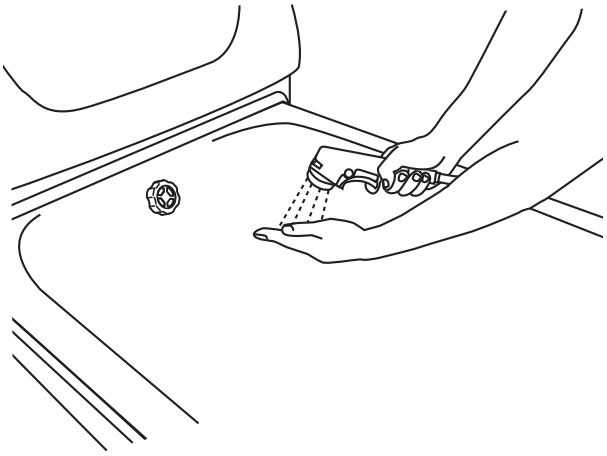

suite des étapes à la page suivante

Fig. 2

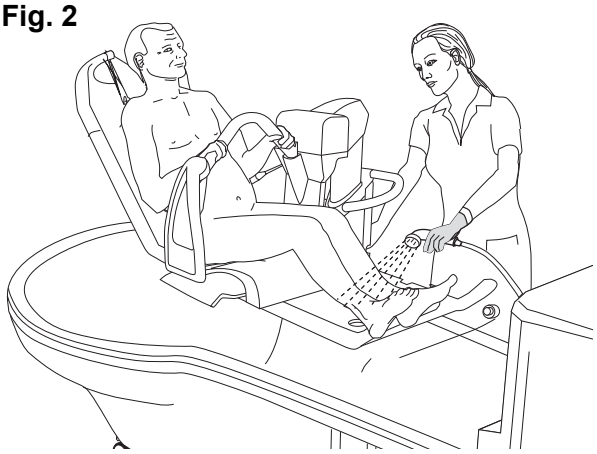

9 Demandez au patient de sentir la température de l'eau en mettant la main dans l'eau avant que le jet d'eau ne soit dirigé sur le patient. Réglez la température de l'eau, s'il y a lieu.

10 Pour garder la gâchette enclenchée longuement, enfoncez le bouton de verrouillage pour la bloquer. Pour le désactiver, poussez la douchette à gâchette.

11 Douchez le patient. **(Voir fig. 2)**

12 Pour arrêter la douche, appuyez à nouveau sur le bouton Douche.

13 Vérifiez que la gâchette de la douchette n'est pas verrouillée avant de remettre la douchette dans le support.

Fig. 3

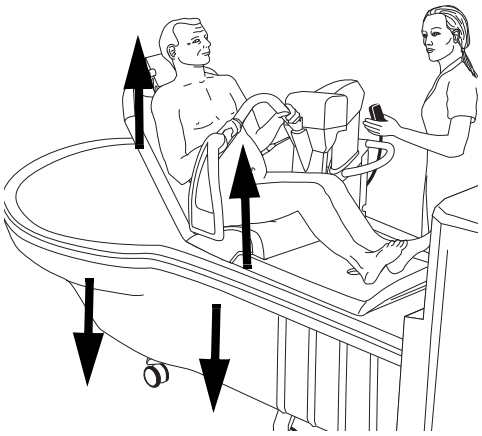

Terminez le bain

(6 étapes)

1 Afin d'éviter que l'eau ne coule sur le sol, séchez le patient, ainsi que la partie inférieure du brancard.

2 Recouvrez le patient d'une ou de deux serviettes pour le tenir au chaud.

3 Abaissez la baignoire au plus bas et remontez le brancard. **(Voir fig. 3)**

Fig. 4 **Commande motorisée**

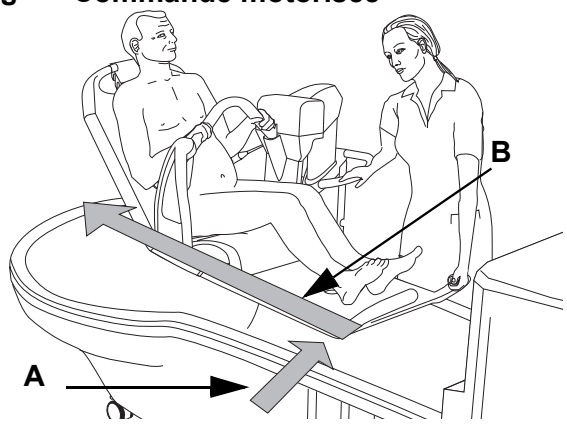

4 Retirez manuellement le brancard élévateur d'hygiène d'environ 30 cm (1 pied) de la baignoire **(A)**. Puis, activez la commande motorisée sur la barre transversale du côté pieds et amenez le brancard élévateur d'hygiène le long de la baignoire **(B)**. **(Voir fig. 4)**

Fig. 5 **Fonction manuelle**

5 S'il n'y a pas de commande motorisée, il suffit d'écarter le brancard élévateur d'hygiène à la main, le long de la baignoire. **(Voir fig. 5)**

6 Lors du transfert du patient de la baignoire au lit, placez une serviette sur le lit sous le brancard élévateur d'hygiène afin d'éviter de mouiller le lit. Séchez soigneusement le patient lorsque celui-ci est allongé sur le lit.

Fig. 1

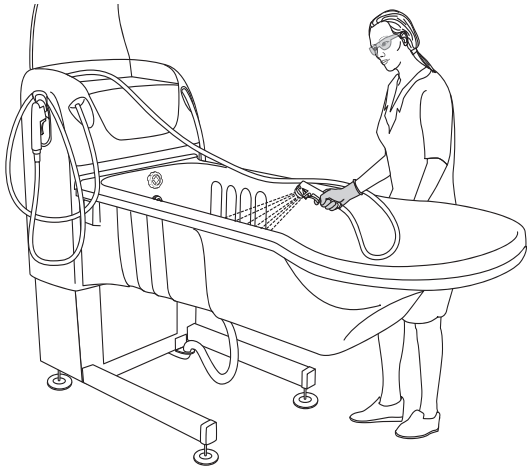

Désinfectez après chaque patient

(1 étape)

1 Préparez la baignoire pour le patient suivant. Avant chaque utilisation et pour éviter toute contamination croisée, il est important de bien désinfecter la baignoire et le brancard élévateur d'hygiène. Voir la section *Instructions de nettoyage et désinfection à la page 40*. **(Voir fig. 1)**

Pour le nettoyage et la désinfection du brancard élévateur d'hygiène *Miranti*, se reporter au mode d'emploi du *Miranti*.

Instructions de nettoyage et désinfection

Des routines minutieuses de désinfection sont nécessaires pour prévenir la prolifération de bactéries sur et dans l'équipement. Ceci est particulièrement essentiel dans les cas où la baignoire *System 2000* se trouve dans une salle de bains commune.

AVERTISSEMENT

Pour éviter les contaminations croisées, suivez toujours les instructions de désinfection de ce *mode d'emploi*.

AVERTISSEMENT

Pour éviter toute contamination croisée, le personnel soignant doit toujours être présent pendant toute la procédure de désinfection afin de s'assurer qu'elle est réalisée correctement.

AVERTISSEMENT

Pour éviter des irritations cutanées ou oculaires, ne désinfectez jamais en présence d'un patient.

AVERTISSEMENT

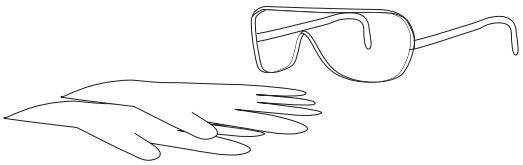

Pour éviter toute lésion oculaire ou cutanée, utilisez toujours des lunettes et des gants de protection. En cas de contact, rincez abondamment à l'eau. En cas d'irritation des yeux ou de la peau, contactez un médecin. Lire attentivement la fiche de données de sécurité du désinfectant.

ATTENTION

Pour éviter d'endommager l'appareil, utilisez uniquement des désinfectants Arjo.

Désinfectants Arjo

Pour une efficacité optimale, n'utilisez que des désinfectants Arjo. Pour toute question concernant la désinfection de l'appareil, ou si vous souhaitez commander du désinfectant (voir section *Pièces et accessoires à la page 69*), veuillez contacter la société Arjo dont les coordonnées sont indiquées à la dernière page.

Accessoires pour nettoyer et désinfecter la baignoire System 2000

- Lunettes de protection
- Gants de protection
- Flacon vaporisateur rempli de désinfectant ou douchette de désinfection.
- Flacon vaporisateur rempli d'eau ou douchette
- Lingettes humides et sèches
- Lingettes jetables
- Brosse à poils doux
- Brosse douce à manche long

Prévention de formation de micro-organismes

Afin d'améliorer les actions curatives sur place (chlore ou choc thermique), qui ne garantissent pas la réduction de la contamination à long terme, veillez à suivre les instructions ci-dessous.

Précautions d'installation

Afin de limiter la croissance de la flore bactérienne, il est nécessaire d'agir à quatre niveaux :

- éviter l'eau stagnante et s'assurer de la circulation d'eau ;
- prendre des précautions contre la formation de tartre et de corrosion basées sur la qualité de l'eau :
- maintenir l'eau à température élevée depuis la source d'eau chaude jusque dans les différents tuyaux de distribution :
- ne mélanger l'eau chaude et l'eau froide qu'aussi près que possible du point d'utilisation.

Utilisation

- Assurez-vous que l'eau circule quotidiennement dans la baignoire et la douche même si la *baignoire n'est pas utilisée*, et veillez en particulier à éliminer toute eau résiduelle dans le tuyau.
- Faites couler l'eau pendant environ 5 minutes avant le premier bain de la journée.
- Nettoyez et désinfectez la baignoire conformément au *mode d'emploi* avant le premier bain de la journée et après le bain de chaque patient.

N'oubliez pas de contacter Arjo en vue de la visite annuelle de prévention.

Fig. 1

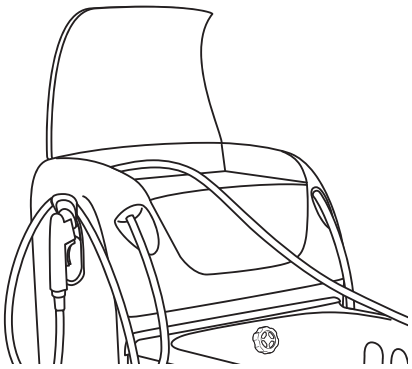

Remplacez le flacon de désinfectant (baignoire System 2000 avec option de désinfection seulement)

(12 étapes)

AVERTISSEMENT

Pour éviter les contaminations croisées, suivez toujours les instructions de désinfection de ce *mode d'emploi*.

1 Portez des gants et des lunettes de protection.

Fig. 2

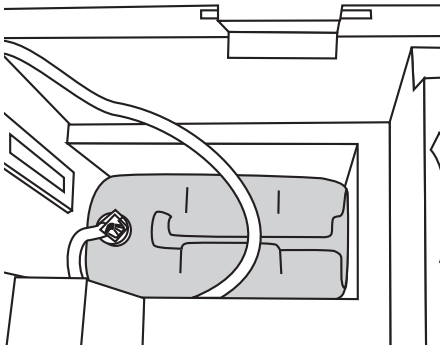

2 Ouvrez le compartiment du flacon de désinfectant. **(Voir fig. 1)**

3 Retirez le support et les flacons de shampoing et d'huile de bain, le cas échéant.

4 Dégagez le système d'aspiration du flacon de désinfectant. **(Voir fig. 2)**

5 Jetez l'ancien flacon et le remplacez par un neuf.

6 Raccordez l'embout d'aspiration au nouveau flacon.

7 Prendre la douchette de désinfection.

8 Appuyez sur le bouton de désinfection.

9 Réglez la température de l'eau jusqu'à environ 25 °C (77 °F) afin d'éliminer les émanations toxiques.

10 Vaporisez le désinfectant dans la baignoire. **Surveillez constamment le débitmètre (Voir fig. 3**).

11 Vérifiez le taux du mélange de liquide au débitmètre. Celui-ci doit être conforme au niveau de réglage indiqué dans ce *mode d'emploi*. **(Voir Fig. 3)**

Fig. 3

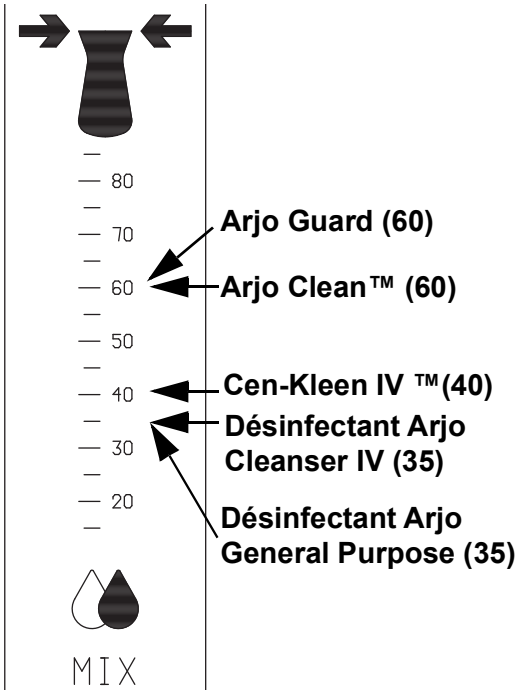

Fig. 4

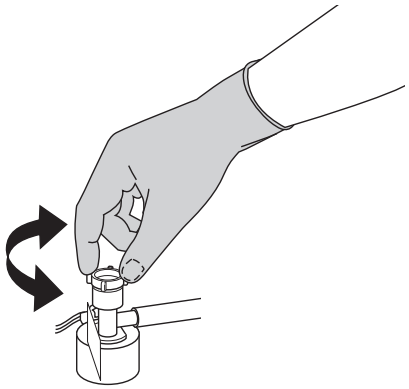

12 Si nécessaire, réglez le bouchon du flacon à la main afin d'obtenir le rapport de mélange adapté. **(Voir fig. 4)**

Nettoyez et désinfectez avec la douchette de désinfection (Baignoire simple et système Hydrosound)

(37 étapes)

Fig. 1

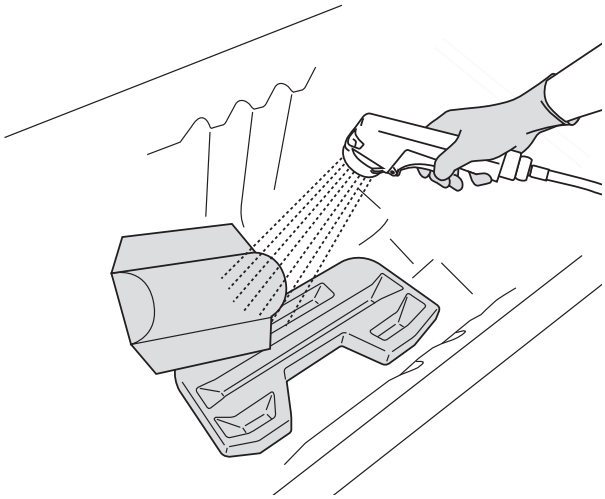

Fig. 2

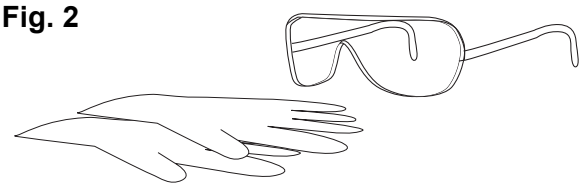

Éliminez les résidus visibles (étapes 1-6 sur 37)

1 Contrôlez le niveau de désinfectant.

2 Faites monter la baignoire à une position de travail confortable.

3 Vérifiez que toutes les fonctions sont coupées.

4 Ouvrez la vidange afin de vider toute eau résiduelle.

5 Détachez et placez les accessoires (le cas échéant) tels que le repose-tête, le cale-pieds et le plateau pour nécessaire de toilette au fond de la baignoire.

6 Arrosez d'eau et rincez la baignoire et les accessoires situés dans le fond afin d'éliminer tout résidu visible. Retournez les accessoires et rincez de nouveau. **(Voir fig. 1)**

Nettoyez (étapes 7-23 sur 37)

7 Portez des gants et des lunettes de protection. **(Voir fig. 2)**

8 Ouvrez le couvercle du tableau, prenez la douchette de désinfection et maintenez-la au-dessus de la baignoire.

9 Appuyez sur le bouton de désinfection pour déclencher le processus.

10 Maintenez la douchette de désinfection par-dessus le bord de la baignoire, puis appuyez sur la gâchette. **Surveillez constamment le débitmètre.**

11 Vaporisez le désinfectant jusqu’à ce que le débitmètre indique que le rapport de mélange est correct. Si le chiffre indiqué sur le débitmètre n'est pas correct, réglez-le conformément à la section *Remplacez le flacon de désinfectant (baignoire System 2000 avec option de désinfection seulement) à la page 42.*

12 Réglez la température de l’eau jusqu'à environ 25 °C (77 °F) (P220 uniquement) afin d'éliminer les émanations toxiques.

13 Pulvérisez le produit désinfectant dans la bonde. Utilisez un goupillon pour nettoyer l'évacuation.

14 Placez le bouchon sur la bonde.

suite des étapes à la page suivante

Fig. 3

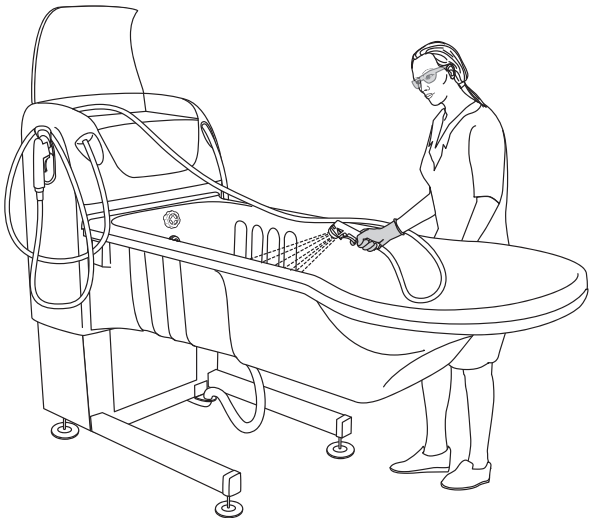

15 À l'aide de la douchette de désinfection, vaporisez le désinfectant sur toutes les surfaces internes de la baignoire et les accessoires se trouvant dans le fond. Retournez les accessoires et vaporisez l'autre côté. Faire attention aux pièces, aux boutons et aux capteurs fixés à la surface de la baignoire comme l'actionneur d'écoulement de baignoire et le trop-plein. **(Voir fig. 3)**

Fig. 4

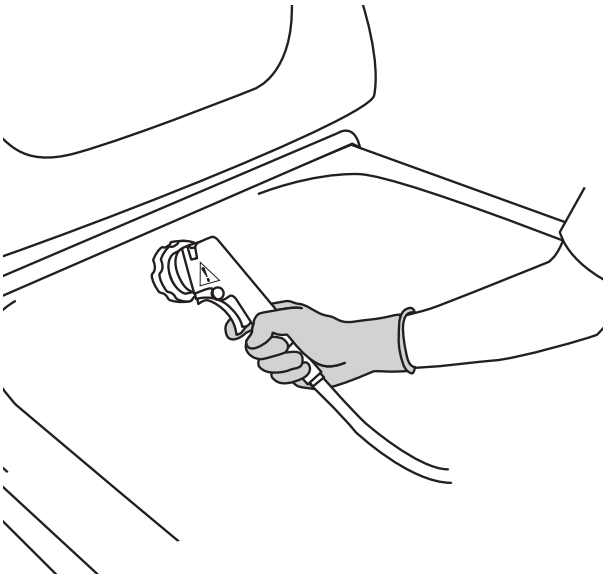

16 Vaporisez à l'intérieur du trop-plein. **(Voir fig. 4)**

17 Appuyez à nouveau sur le bouton de désinfection afin d'arrêter la fonction de désinfection.

ATTENTION

N'utilisez jamais de tampon Scotch-Brite vert ou marron ou de paille de fer. Cela risquerait de rayer la surface.

18 Frottez les surfaces, les accessoires et les pièces détachables de la baignoire à l'aide d'une brosse à poils doux ou d'un chiffon doux (pour éliminer les dépôts, tels que les squames). Frottez minutieusement, en particulier les poignées et la télécommande. **(Voir fig. 5)**

19 Ouvrir la bonde.

20 Rincez abondamment toutes les pièces avec de l'eau à une température d'environ 25 °C (77 °F) à l'aide de la douchette afin d'éliminer le désinfectant.

21 Trempez un chiffon dans du désinfectant.

22 Essuyez toutes les autres zones de contact telles que l'extérieur de la baignoire (particulièrement, derrière la tête), les boutons de détection d'eau métalliques, a télécommande et le châssis des roues (en option) avec le chiffon.

23 Imbibez un nouveau chiffon avec de l'eau et retirez toute trace de désinfectant sur les zones de contact. Le chiffon doit être rincé de temps en temps à l'eau courante pendant l'élimination du désinfectant.

Fig. 5

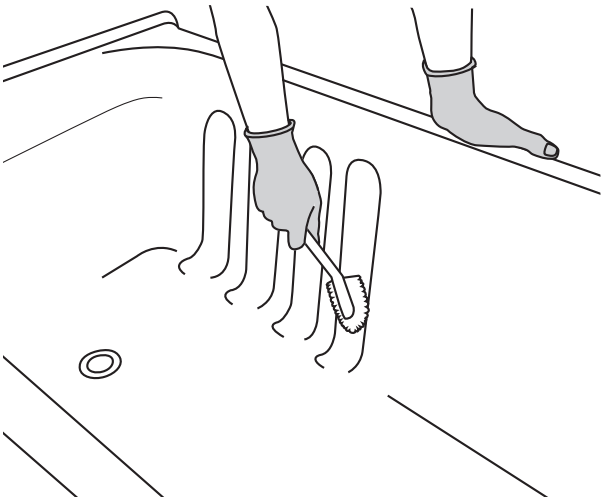

suite des étapes à la page suivante

Fig. 6

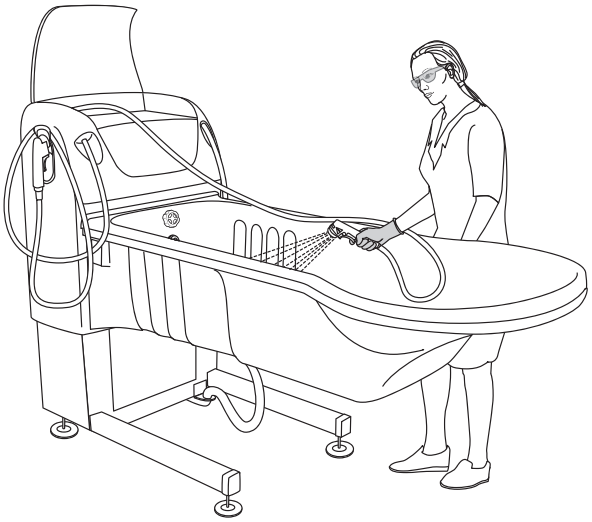

Désinfectez (étapes 24-37 sur 37)

24 Avec la douchette de désinfection, aspergez la bonde de désinfectant.

25 Placez le bouchon sur la bonde.

26 À l'aide de la douchette de désinfection, vaporisez le désinfectant sur toutes les surfaces internes de la baignoire et les accessoires se trouvant dans le fond. Retournez les accessoires et vaporisez l'autre côté. Faire attention aux pièces, aux boutons et aux capteurs fixés à la surface de la baignoire comme l'actionneur d'écoulement de baignoire et le trop-plein. **(Voir Fig. 6)**

27 Laissez agir le désinfectant conformément au mode d'emploi du produit.

Appuyez sur le bouton de désinfection du panneau de commande pour mettre fin au cycle de désinfection.
Lorsque la durée de désinfection programmée est écoulée ou qu'on appuie sur le bouton de désinfection pendant le processus de désinfection, le processus est interrompu et toutes les autres fonctions sont désactivées pour la durée suivante :

- 2 minutes pour le *P300* et l'affichage indique - - - - :
- 5 minutes pour la *P220*
- 10 minutes pour le *P220* - modèle américain
- 6 minutes pour le système MPA (marché britannique uniquement)

Pour les baignoires sans désinfection automatique : Si vous appuyez sur le bouton de désinfection pendant le temps d'interruption, le processus redémarre. La douchette de désinfection peut être réutilisée. Appuyez ensuite sur le bouton de désinfection ou attendez la fin de la désinfection pour bloquer à nouveau toutes les autres fonctions et reprendre le décompte de l'interruption.

28 Remettez la douchette de désinfection derrière la housse du système de désinfection, puis refermez le couvercle.

29 Ouvrir la bonde.

30 Appuyez sur le bouton pour activer la douche.

31 Rincez toutes les pièces avec de l'eau à une température d'environ 25 °C (77 °F) à l'aide de la douchette afin d'éliminer le désinfectant.

32 Trempez un chiffon dans du désinfectant.

33 Essuyez toutes les autres zones de contact telles que l'extérieur de la baignoire (en particulier derrière la tête), les boutons de détection d'eau métalliques, la télécommande et le châssis des roues (en option) avec le chiffon.

34 Laissez agir le désinfectant conformément au mode d'emploi du produit.

suite des étapes à la page suivante

35 Imbibez un nouveau chiffon avec de l'eau et retirez toute trace de désinfectant sur les zones de contact. Le chiffon doit être rincé de temps en temps à l'eau courante pendant l'élimination du désinfectant.

36 Laissez sécher à l'air libre.

> REMARQUE
> Laissez sécher le repose-tête, les ventouses étant orientées vers le haut.

37 Fixez les accessoires.

Fig. 1

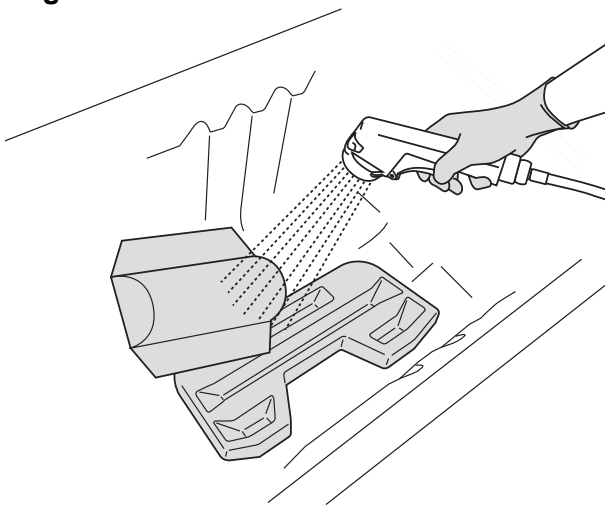

Fig. 2

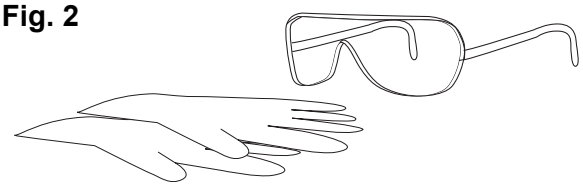

Fig. 3

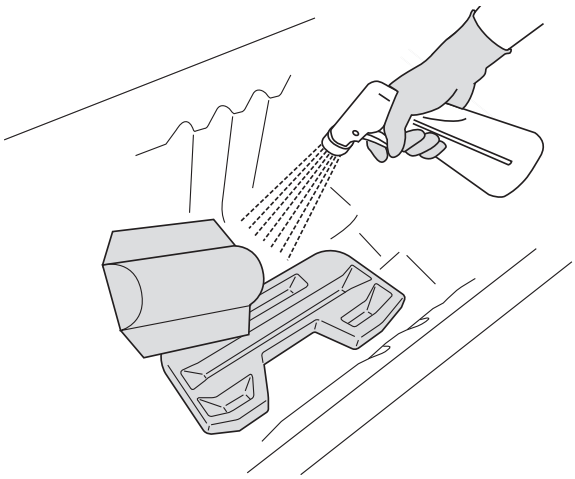

Nettoyez et désinfectez avec un flacon vaporisateur

(29 étapes)

Éliminez les résidus visibles (étapes 1-5 sur 29)

1 Faites monter la baignoire à une position de travail confortable.

2 Vérifiez que toutes les fonctions sont coupées.

3 Ouvrez la bonde pour vider toute eau résiduelle.

4 Détachez et placez les accessoires (le cas échéant) tels que le repose-tête, le cale-pieds et le plateau pour nécessaire de toilette au fond de la baignoire.

5 Arrosez d'eau et rincez la baignoire et les accessoires situés dans le fond afin d'éliminer tout résidu visible. Retournez les accessoires et rincez de nouveau. **(Voir fig. 1)**

Nettoyez (étapes 6-16 sur 29)

6 Portez des gants et des lunettes de protection. **(Voir fig. 2)**

7 Pulvérisez le produit désinfectant sur la bonde. Utilisez un goupillon pour nettoyer l'évacuation.

8 Placez le bouchon sur la bonde.

9 À l'aide du flacon vaporisateur, vaporisez le désinfectant sur toutes les surfaces internes de la baignoire et les accessoires se trouvant dans le fond. Retournez les accessoires et vaporisez l'autre côté. Faire attention aux pièces, aux boutons et aux capteurs fixés à la surface de la baignoire comme l'actionneur d'écoulement de baignoire et le trop-plein. **(Voir fig. 3)**

10 Vaporisez à l’intérieur du trop-plein.

suite des étapes à la page suivante

Fig. 4

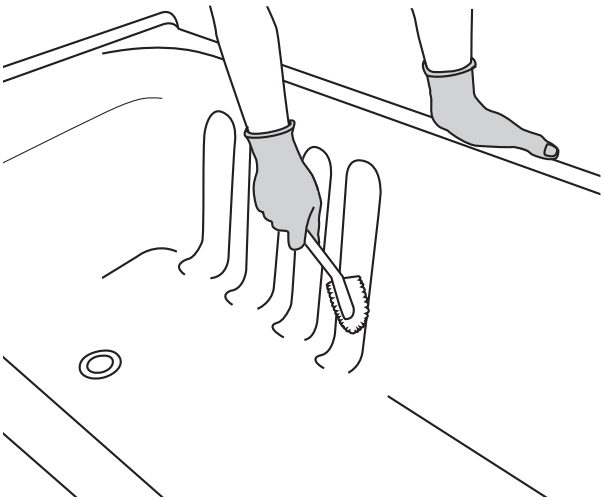

ATTENTION

N'utilisez jamais de tampon Scotch-Brite vert ou marron ou de paille de fer. Cela risquerait de rayer la surface.

11 Frottez les surfaces, les accessoires et les pièces détachables de la baignoire à l'aide d'une brosse à poils doux ou d'un chiffon doux (pour éliminer les dépôts, tels que les squames). Frottez minutieusement, en particulier les poignées et la télécommande. **(Voir fig. 4)**

12 Ouvrir la bonde.

13 Rincez abondamment toutes les pièces avec de l'eau à une température d'environ 25 °C (77 °F) à l'aide de la douchette afin d'éliminer le désinfectant.

14 Trempez un chiffon dans du désinfectant.

15 Essuyez toutes les autres zones de contact telles que l'extérieur de la baignoire (particulièrement, derrière la tête), les boutons de détection d'eau métalliques, la télécommande et le châssis des roues (en option) avec le chiffon.

16 Imbibez un nouveau chiffon avec de l'eau et retirez toute trace de désinfectant sur les zones de contact. Le chiffon doit être rincé de temps en temps à l'eau courante pendant l'élimination du désinfectant.

suite des étapes à la page suivante

Fig. 5

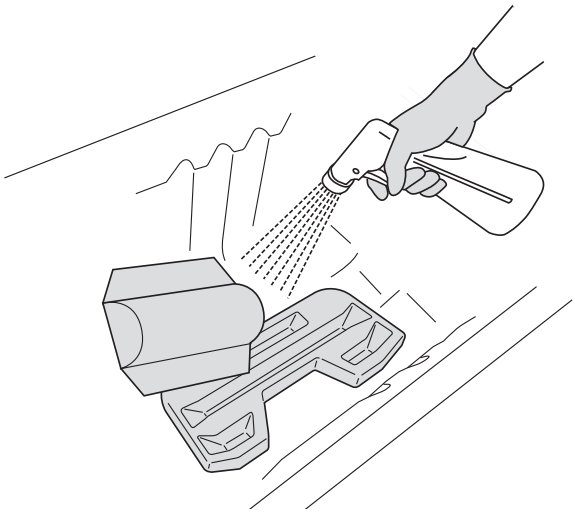

Fig. 6

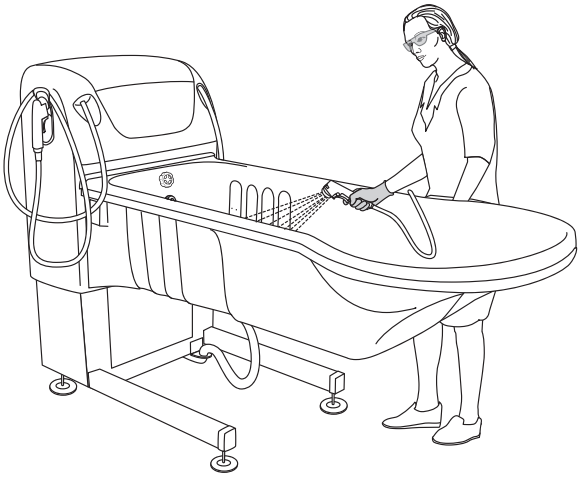

Désinfectez (étapes 17-29 sur 29)

17 Pulvérisez du désinfectant dans la bonde à l'aide d'un flacon vaporisateur.

18 Placez le bouchon sur la bonde.

19 Vaporisez le désinfectant sur toutes les surfaces internes de la baignoire et les accessoires se trouvant dans le fond. Retournez les accessoires et vaporisez l'autre côté. Faire attention aux pièces, aux boutons et aux capteurs fixés à la surface de la baignoire comme l'actionneur d'écoulement de baignoire et le trop-plein. **(Voir fig. 5)**

20 Laissez agir le désinfectant conformément à son mode d'emploi.

21 Ouvrir la bonde.

22 Appuyez sur le bouton pour activer la douche.

23 Rincez toutes les pièces avec de l'eau à une température d'environ 25 °C (77 °F) à l'aide de la douchette afin d'éliminer le désinfectant. **(Voir Fig. 6**)

24 Trempez un chiffon dans du désinfectant.

25 Essuyez toutes les autres zones de contact telles que l’extérieur de la baignoire (en particulier derrière la tête), les boutons de détection d’eau métalliques, la télécommande et le châssis des roues (en option) avec le chiffon.

26 Laissez agir le désinfectant conformément à son mode d'emploi.

27 Imbibez un nouveau chiffon avec de l'eau et retirez toute trace de désinfectant sur les zones de contact. Le chiffon doit être rincé de temps en temps à l'eau courante pendant l'élimination du désinfectant.

28 Laissez sécher à l'air libre.

29 Fixez les accessoires.

Fig. 1

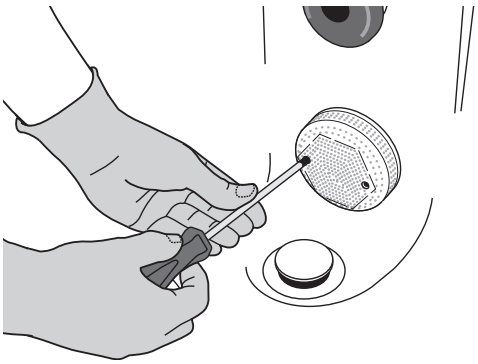

Fig. 2

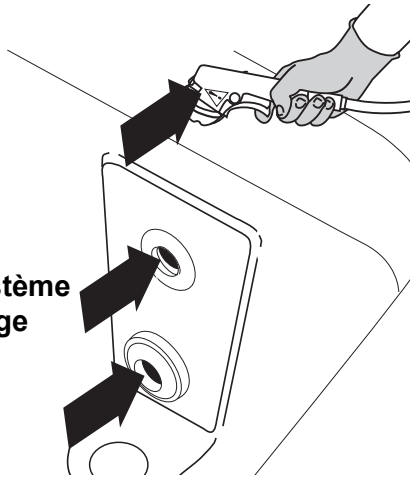

Nettoyez et désinfectez le système Hydromassage™ avec une désinfection automatique

(10 étapes)

1 Contrôlez le niveau du désinfectant.

2 Faites monter la baignoire à une hauteur de travail ergonomique.

3 Placez le bouchon sur la bonde.

4 Dévissez les vis et retirez la grille d'aspiration. Nettoyez la grille d'aspiration séparément. **(Voir fig. 1)**

5 Une légère pression sur le bouton de désinfection suffit pour déclencher le cycle de désinfection. Le désinfectant sort par la buse du système *Hydromassage*.

6 Vaporisez le désinfectant dans le trop-plein. **(Voir fig. 2)**

7 Continuez de suivre les autres instructions concernant la désinfection conformément à la section *Nettoyez et désinfectez avec la douchette de désinfection (Baignoire simple et système Hydrosound) à la page 43.*

8 Attendez le délai imprimé sur le flacon de désinfectant pour que l'agent de désinfection agisse. Le cycle de désinfection se termine par le rinçage du système *Hydromassage* avec de l'eau.

9 Appuyez sur le bouton Douche et rincez le trop-plein en surface.

10 Une fois la désinfection terminée, remettez la grille d'aspiration en place, replacez les vis et serrez-les sans forcer.

Fig. 1

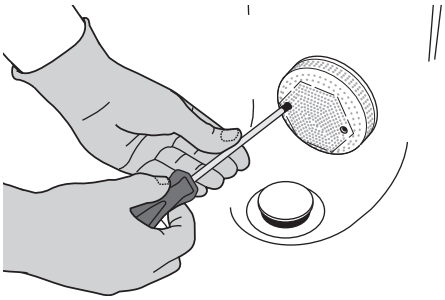

Désinfectez le système Hydromassage™ <u>sans</u> désinfection automatique

(18 étapes)

1 Contrôlez le niveau du désinfectant.

2 Faites monter la baignoire à une position de travail confortable.

3 Ouvrez la bonde.

4 Dévissez les vis et retirez la grille d'aspiration. Nettoyez la grille d'aspiration séparément. **(Voir fig. 1)**

Fig. 2

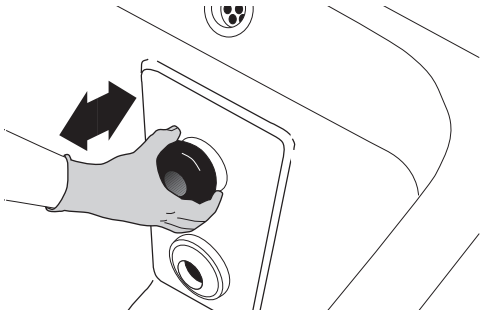

5 Ne retirer la buse pivotante du système *Hydromassage* que si un tuyau d'hydromassage doit être raccordé. **(Voir fig. 2)**

Fig. 3

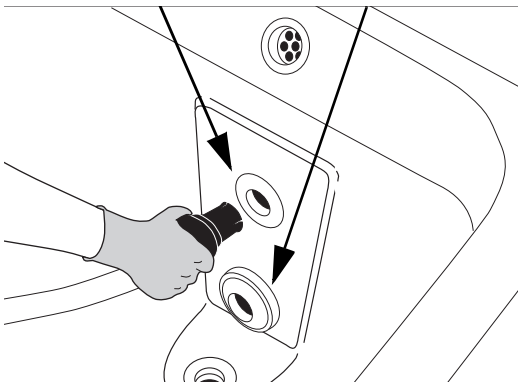

6 Insérer le tuyau d'hydromassage, le cas échéant, dans la prise du système *Hydromassage*. **(Voir fig. 3)**

Fig. 4

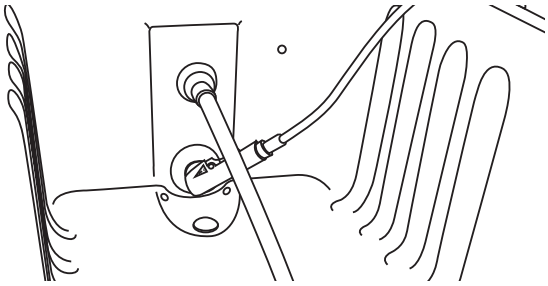

7 Vaporiser du désinfectant dans l'entrée d'aspiration jusqu'à ce que de la mousse sorte de la buse du système *Hydromassage*/ du tuyau d'hydromassage. **(Voir fig. 4)**

Fig. 5

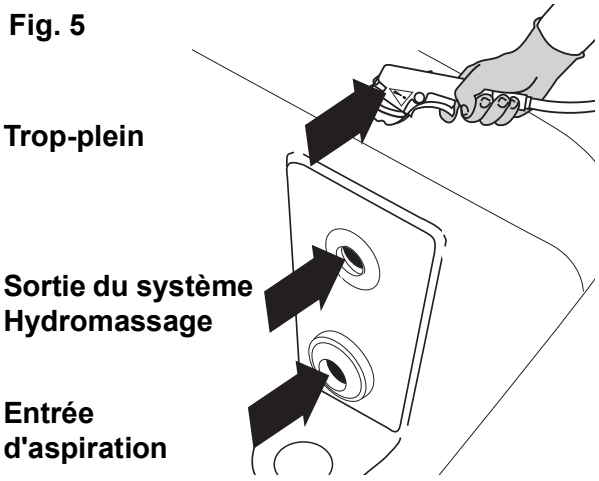

8 Vaporisez le désinfectant dans le trop-plein. **(Voir fig. 5)**

suite des étapes à la page suivante

Fig. 1

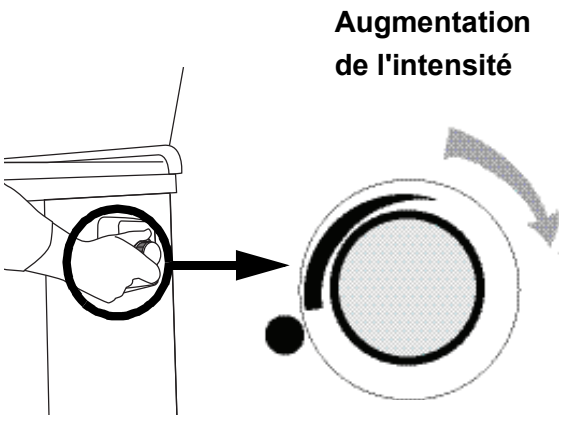

9 Attendez le délai imprimé sur le flacon de désinfectant pour que l'agent de désinfection agisse.

10 Appuyez sur le bouton Désinfection pour couper l'écoulement désinfectant.

11 Appuyez sur le bouton Douche et raccordez la douchette à l'aspiration.

12 Veillez à tourner le bouton du système *Hydromassage* en sens horaire jusqu'à l'intensité maximale afin d'empêcher l'eau de s'écouler sur le sol. **(Voir fig. 1)**

13 Appuyer sur la gâchette et rincer jusqu'à ce que de l'eau **propre** s'écoule hors de la buse du système *Hydromassage*/du tuyau d'hydromassage.

14 Après le rinçage, retirer le tuyau d'hydromassage, le cas échéant, et le suspendre au support pour le faire sécher.

15 Remettez la buse dans la sortie du système *Hydromassage*.

16 Rincez aussi le trop-plein.

17 Continuez de suivre les autres instructions concernant la désinfection conformément à la section *Nettoyez et désinfectez avec la douchette de désinfection (Baignoire simple et système Hydrosound) à la page 43*.

18 Une fois la désinfection terminée, remettez la grille d'aspiration en place, replacez les vis et serrez-les sans forcer.

Éliminez les dépôts de tartre, les traces de mini-corrosion et de décoloration (baignoire en acier inoxydable Primo® Ferro seulement)

(4 étapes)

1 Appliquez un agent de nettoyage pour acier inoxydable sur la zone et attendez de 10 à 20 minutes.

2 Rincez à grande eau.

3 Séchez avec un chiffon propre pour éviter les traînées d'eau.

4 Ensuite, traitez-la au polish pour acier inoxydable afin d'appliquer une couche de protection contre les traces de doigts et les traînées d'eau.

Entretien et maintenance préventive

La baignoire *System 2000* est soumise à l'usure, et les opérations d'entretien suivantes doivent être effectuées si spécifiées afin de garantir que le produit reste dans les limites des caractéristiques de fabrication d'origine.

AVERTISSEMENT

Pour éviter tout dysfonctionnement susceptible de provoquer des blessures, il convient de procéder à des inspections régulières et de respecter le calendrier de maintenance recommandé. Dans certains cas, par exemple lorsque le produit est utilisé très fréquemment et exposé à des environnements agressifs, des inspections plus fréquentes sont nécessaires. Les réglementations et normes nationales peuvent être plus strictes que le calendrier de maintenance recommandé.

REMARQUE
Le produit ne peut être entretenu ni révisé pendant son utilisation avec un patient.

Calendrier de maintenance préventive : baignoire System 2000

OBLIGATIONS DU PERSONNEL SOIGNANT Mesure/Contrôle	Entre deux patients	Tous les JOURS	Toutes les SEMAINES	Tous les MOIS	Tous les ANS
Nettoyez et désinfectez	X				
Vérifiez les niveaux de liquide		X			
Inspection visuelle de tous les éléments visibles			X		
Contrôlez le repose-tête, le cale-pieds			X		
Inspectez visuellement les flexibles, tuyaux et raccordements			X		
Effectuez un test de fonctionnement			X		
Contrôlez/nettoyez les pommettes de douche				X	
Contrôlez/nettoyez les filtres, arrivées d'eau				X	
Faites fonctionner le mitigeur thermostatique (P220 seulement)				X	
Contrôles annuels effectués exclusivement par du personnel qualifié					X
Effectuez un contrôle de l'installation électrique (à effectuer par un électricien agréé)	Intervalles conformément aux exigences locales				

AVERTISSEMENT

Pour éviter toute blessure tant au patient qu'au personnel soignant, ne jamais modifier l'appareil ni utiliser de pièces incompatibles.

Fig. 1

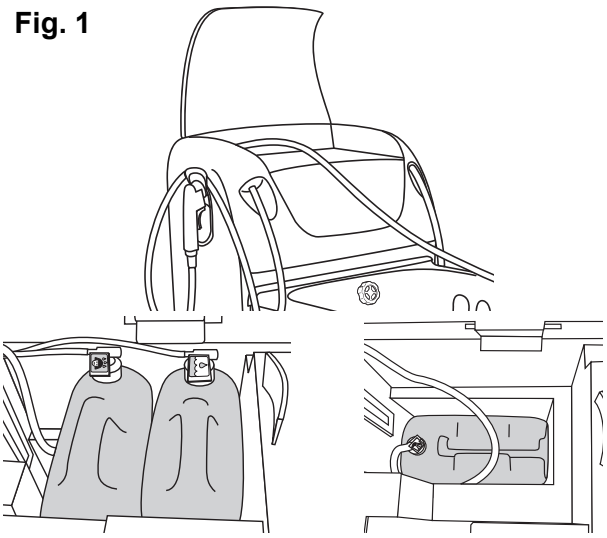

Fig. 2

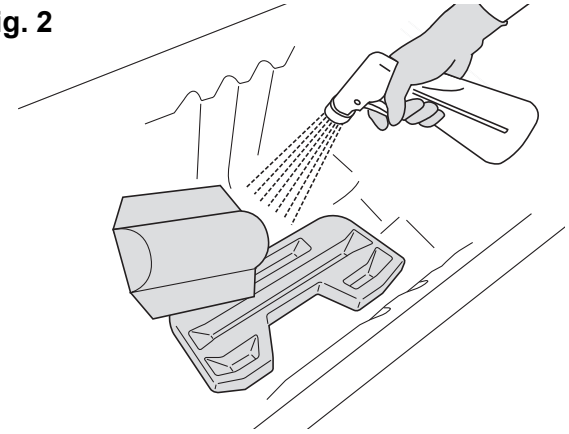

Fig. 3

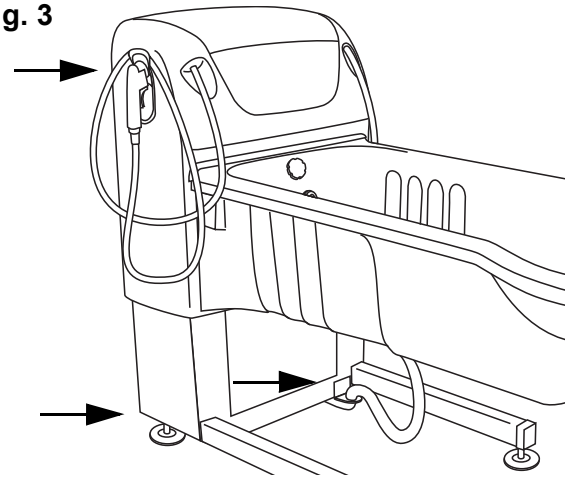

Obligations du personnel soignant

Les obligations imposées au personnel soignant doivent être exécutées par un personnel qualifié ayant des connaissances suffisantes de la baignoire *System 2000*, conformément aux instructions contenues dans ce *mode d'emploi*.

Si le produit n'est pas conforme à la normale (au niveau du fonctionnement ou de son aspect), contactez immédiatement votre service technique local ARJO qui vous apportera l'assistance nécessaire.

Entre deux patients

Nettoyez et désinfectez :
Avant chaque utilisation, assurez-vous que la baignoire System 2000 est nettoyée et désinfectée conformément à la section *Instructions de nettoyage et désinfection à la page 40*.

Chaque semaine

- **Vérifiez les niveaux de liquide :**
  Vérifiez les niveaux de liquide dans les flacons de désinfectant, de shampoing et d'huile de bain (conditionneur d'eau ArjoSound). **(Voir fig. 1)**

- **Inspectez visuellement les éléments visibles :**
  1 Inspectez visuellement tous les éléments visibles, en particulier aux endroits où un contact physique s'exerce avec des patients ou du personnel soignant.
  2 Vérifiez qu'il n'y a pas de fissures ni de bords tranchants, sinon ils risquent de provoquer des blessures du personnel soignant ou du patient, ou de devenir non hygiéniques et de causer une contamination croisée. L'utilisation de chlore ou d'alcool risque d'endommager la cuve de la baignoire et de causer des fissures.

- **Vérifiez les accessoires :**
  Contrôlez le repose-tête et le cale-pieds afin de s'assurer qu'il n'y a ni fissures ni déchirures susceptibles de laisser l'eau s'infiltrer dans la matière et de causer une contamination croisée. En cas de détérioration, remplacez-les. **(Voir fig. 2)**

- **Inspecter visuellement les flexibles, tuyaux et raccordements :**
  Vérifiez l'absence de fuites en tout genre en regardant sous la baignoire. **(Voir fig. 3)**

suite des étapes à la page suivante

Fig. 4

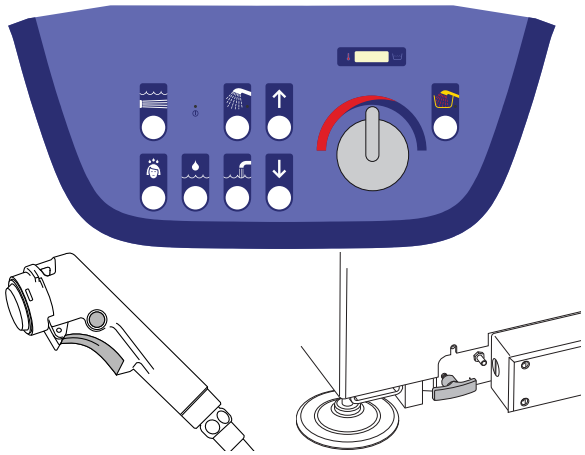

- **Effectuez un test de fonctionnement (voir Fig. 4) :**
  1 Testez toutes les fonctions : écoulements de l'eau (remplissage et douche), désinfection, système *Hydromassage*, mode d'essai du système *Hydrosound* (voir la section *Système Hydrosound à la page 24*) et système *Sound & Vision* (voir la section *Système Sound & Vision à la page 26*).
  2 Lorsque l'eau coule, vérifiez que le flexible de la douche et la douchette ne présentent aucun dommage. Remplacez-les s'ils sont endommagés. La douchette peut être remplacée sans l'aide d'Arjo.
  3 Vérifiez le bon fonctionnement de la descente d'urgence, le cas échéant.

Tous les mois

- **Retirez et nettoyez le pommeau de douche (Voir fig. 1) :**
  1 Desserrez la vis.
  2 Retirez toutes les pièces desserrées.
  3 Nettoyez minutieusement.
  4 Remontez. Les pièces **(A)** doivent être assemblées avant d'être montées dans la poignée. **(Voir fig. 1)**
  5 Serrez la vis prudemment.

Fig. 1

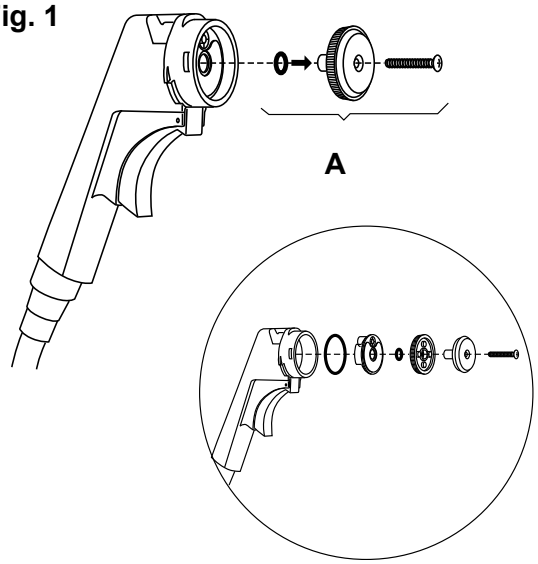

- **Contrôlez/nettoyez les filtres d'arrivée d'eau :**
  Une vanne de rinçage munie d'un filtre est montée sur chacun des deux flexibles d'alimentation en eau qui se trouvent sous la baignoire. Rincez le filtre des deux vannes selon les instructions étape par étape indiquées ci-dessous.

AVERTISSEMENT

Système sous pression, risque de brûlure. Assurez-vous que la vanne (A) est fermée avant de retirer le bouchon. Ceci est particulièrement important pour la vanne d'eau chaude.

Fig. 2

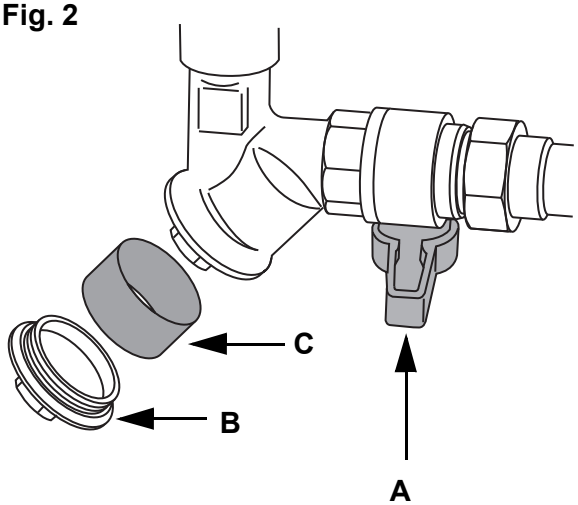

  1 Tout d'abord, fermez les vannes **(A)**. Les poignées (rouge pour l'eau chaude et bleu pour l'eau froide) doivent être en position croisée. **(Voir fig. 2)**
  2 Retirez le capuchon **(B)** à l'aide d'une clé. **(Voir fig. 2)**
  3 Et enfin, il faut extraire le filtre **(C)** et le nettoyer soigneusement à l'eau. **(Voir fig. 2)**
  4 Remontez.
  5 Ouvrez les vannes.

- **Faites fonctionner le mitigeur thermostatique (P220 seulement) :**
  Avec l'eau en marche, tournez la commande de température dans les deux sens sur toute la plage de température. Ceci est particulièrement important dans les zones où l'eau est calcaire.

Contrôles annuels effectués exclusivement par du personnel qualifié

La baignoire *System 2000* doit faire l'objet d'un entretien une fois par an, conformément à la section Manuel d'entretien et de réparation.

Des révisions programmées à intervalles réguliers avec calibrage du mitigeur thermostatique et du thermomètre par un technicien qualifié sont recommandées afin de garantir un fonctionnement correct et sans danger. Le déplacement de la baignoire et des modifications ou des changements importants de l'alimentation locale en eau peuvent exiger le recalibrage de la vanne du mitigeur thermostatique.

Contactez votre représentant ARJO local pour obtenir un contrat de maintenance.

AVERTISSEMENT

Pour éviter toute blessure et/ou utilisation non sécurisée du produit, assurez-vous que les interventions de maintenance sont effectuées à la fréquence recommandée, par du personnel qualifié utilisant les outils et pièces détachées adaptés et ayant assimilé les procédures. Le personnel qualifié doit avoir suivi un programme de formation étayé par une documentation en ce qui concerne la maintenance de ce dispositif.

REMARQUE
Toutes les obligations incombant au personnel soignant doivent être contrôlées lors de l'entretien effectué par le personnel qualifié. Pour plus de détails, voir les instructions de maintenance séparées.

Dépistage des anomalies

REMARQUE
Vérifiez les éléments suivants avant de commencer le dépannage : alimentation électrique, alimentation en eau et LED du panneau de commande. Si les mesures indiquées ci-dessous ne permettent pas de régler le problème, contactez un technicien agréé Arjo.

PROBLÈME	ACTION
Seul le débit d'eau de la douche est ralenti.	Vérifiez et nettoyez le pommeau de douche conformément à la section *Entretien et maintenance préventive à la page 53.*
Le débit d'eau de la douche et le bec de remplissage sont ralentis.	1 Afin d'établir si de l'eau chaude arrive dans le système, touchez le tuyau d'arrivée d'eau chaude pour sentir s'il est chaud. 2 Vérifiez et nettoyez le filtre d'arrivée d'eau conformément à la section *Entretien et maintenance préventive à la page 53.*
Le système de désinfection ne fonctionne pas	1 Vérifiez qu'il ne reste pas d'eau dans la baignoire. 2 Vérifiez que la douche, le remplissage ou le système *Hydromassage*/le système *Hydrosound* ne sont pas activés, puis recommencez. 3 Si la LED du panneau de commande clignote, et s'il y a un avertissement sonore sonore (*P300* seulement), cela indique que le niveau du flacon de désinfectant est bas, et qu'il faut remplacer le flacon. Voir la section *Instructions de nettoyage et désinfection à la page 40.*
La fonction de remplissage automatique n'arrête pas le remplissage.	Il faut éliminer tous les résidus déposés sur les capteurs métalliques de détection d'eau. Voir la section *Instructions de nettoyage et désinfection à la page 40.*
La télécommande du système *Sound & Vision* ne fonctionne pas.	1 La LED de la télécommande doit clignoter si elle est activée. 2 Si elle ne clignote pas, remplacez la télécommande *Sound & Vision*.
La fonction sonore du système *Sound & Vision* ne fonctionne pas, mais l'éclairage de la baignoire fonctionne.	1 La clé USB est peut-être défectueuse. Vérifiez si possible la LED USB. Éclairage continu = sous tension : éclairage clignotant = en cours de lecture. 2 Effectuez un essai avec une autre clé USB.
Pas d'éclairage *Sound & Vision*, mais le son fonctionne	L'éclairage est défectueux. Il faut le faire remplacer par un technicien agréé Arjo.
La fonction de remplissage ou de douche s'arrête. (Protection anti-brûlure)	Réinitialisez la protection anti-brûlure conformément à la section *Réinitialisez la protection anti-brûlure (P220 seulement) (5 étapes) à la page 18* ou à la section *Réinitialisez la protection anti-brûlure (P300 seulement) (4 étapes) à la page 19*.
De l'eau sur le sol.	1 Recherchez la fuite à l'arrivée d'eau et au niveau du tuyau d'évacuation de la baignoire. 2 La baignoire est court-circuitée et se remplit continuellement d'eau. Dans ces deux cas, coupez l'alimentation électrique et l'arrivée d'eau.

Codes d'erreur (P300 seulement)

Affichage des messages

Pendant une panne interne, le système émet un avertissement sonore pendant 5 s et un code d'erreur s'affiche à l'écran. Il est possible de lever ou d'abaisser la baignoire pendant l'affichage de ces codes d'erreur. Si un code d'erreur est affiché, procédez comme suit :

1 Notez le numéro du code d'erreur. (-01-, -02-, -03-, -04- ou -05-).

2 Inscrivez le code d'erreur et appuyez une seule fois sur n'importe quel bouton pour remettre le code d'erreur à zéro.

3 Cessez d'utiliser la baignoire et contactez un technicien qualifié pour signaler dysfonctionnement et le code d'erreur affiché.

Affichage des messages	Cause	Remarques
-01-	**Erreur du capteur de température**	Seule la montée et la descente de la baignoire sont possibles. Toutes les autres fonctions sont bloquées jusqu'à confirmation.
-02-	**Erreur de calibration**	Seule la montée et la descente de la baignoire sont possibles. Toutes les autres fonctions sont bloquées jusqu'à confirmation.
-03-	**Erreur du système** *Hydrosound* Transducteur non connecté Transducteur dans l'air Transducteur très chaud Mode d'essai du système *Hydrosound*	Seules la montée et la descente de la baignoire sont possibles. Toutes les autres fonctions sont bloquées jusqu'à confirmation.
-04-	**Erreur du système** *Hydrosound* Intensité trop forte	Seules la montée et la descente de la baignoire sont possibles. Toutes les autres fonctions sont bloquées jusqu'à confirmation.
-05-	**Erreur du capteur de niveau**	Seul le remplissage de la baignoire est bloqué
- - - -	Veuillez patienter Pause du système *Hydrosound* ou Rinçage de la pompe du système *Hydromassage* ou Calibration manuelle ou Pause de désinfection ou Vérification de l'amplitude du mitigeur tous les 15 cycles de bain ou Protection anti-brûlure activée.	Seule la montée et la descente de la baignoire sont possibles. Toutes les autres fonctions sont bloquées. Avertissement sonore indiquant la protection anti-brûlure.
StOP	**Niveau bas dans le flacon de désinfectant** Actif pendant 5 s. Le bouton Marche/arrêt désinfection clignote.	Remplacez le flacon de désinfectant conformément à la section *Remplacez le flacon de désinfectant (baignoire System 2000 avec option de désinfection seulement)* *à la page 42*.

Caractéristiques techniques

Vous trouverez une description technique complète de la baignoire System 2000 dans la documentation technique. Contactez Arjo pour en obtenir un exemplaire. Les coordonnées utiles figurent à la dernière page de ce mode d'emploi.

Exigences liées au site

REMARQUE
Toute installation d'évacuation et tout raccordement de l'eau ou électrique doivent être réalisés par un technicien qualifié conformément à la réglementation locale et nationale.

ALIMENTATION ÉLECTRIQUE, EUROPE ET AMÉRIQUE DU NORD	
Tension	230/240 V (Europe) 120 V (Amérique du Nord) 100 V (Japon) 220 V (Corée) 230 V (Arabie Saoudite)
Nombre de phases	Monophasé, c.a.
Fréquence	50 Hz (Europe) 60 Hz (Amérique du Nord) 50/60 Hz (Japon) 60 Hz (Corée) 60 Hz (Arabie Saoudite)
Consommation électrique (max.)	1 100 VA
Fusible	6 A (Europe) 10 A (Amérique du Nord) 12 A (Japon) 6 A (Corée) 6 A (Arabie Saoudite)
Protection de masse	Oui
Équipotentialité	Oui
Cordon d'alimentation électrique	Remplaçable par du personnel qualifié

AVERTISSEMENT

Pour prévenir les chocs électriques, assurez-vous que l'équipement est raccordé à :

- **Une prise d'alimentation secteur continue avec mise à la terre**
- **Un fusible et un interrupteur de défaut à la terre (10 mA) distincts**
- **Un dispositif de coupure secteur**
- **Un point de départ pour borne d'équipotentialité**

Tous les raccordements doivent être effectués conformément aux codes et réglementations locaux.

Dispositif de coupure secteur	
Installé sur le mur en permanence. Visible et accessible à tout moment	
Tension d'alimentation secteur	4 kV*
Distance d'isolement	3 mm*
Distance d'air libre	1,8 mm*
Direction du mouvement	Haut et bas, droite et gauche, sens horaire et antihoraire
* Si les réglementations locales ont la priorité, elles doivent être respectées.	

Alimentation en eau	
Eau froide/chaude	¾ pouce B.S.P. femelle
Installation de vannes d'arrêt entre l'unité et le réseau d'alimentation,	Ø 16 mm minimum
Pression statique maximale	6 bars (600 kPa, 87 psi)
Pression de fonctionnement minimale (tous les marchés sauf le Royaume-Uni) Pression de fonctionnement minimale (marché britannique)	2 bar (200 kPa, 29 psi) 1 bar (100 kPa, 14,5 psi)
Température eau froide requise	2 à 20 °C (36 à 68 °F)
Température eau chaude requise	60 à 80 °C (140 à 176 °F)
Position de l'évacuation	Sol ou mur

Sol	
Charge maximale au sol	990 kg/0,91 m^2
Pression maximum au sol	1,8 N/mm^2

Conditions de fonctionnement	
Température ambiante	40 °C (104 °F)
Humidité relative	30 % - 75 % HR
Pression atmosphérique	800 hPa à 1 060 hPa

Transport et stockage	
Température ambiante	-20 °C à 70 °C (-4 °F à 158 °F)
Humidité relative	Entre 10 % et 80 % à 20 °C (68 °F)
Pression atmosphérique	500 hPa à 1 100 hPa

Exigences pour le respect de l'environnement	
Conditions microbiologiques Satisfont aux exigences WHOs concernant l'eau potable et à la directive EU sur l'eau potable Les caractéristiques ci-dessous ont une valeur différente des exigences microbiologiques ci-dessus	
Plage du pH	pH 7,5 - pH 9
Conductivité (minimale)	Plus de 2,7 mS/m
Chlorure (maximale)	Inférieur à 250 mg/l
Dureté	Inférieure à 20 °dH
Alcalinité	60 - 200 mg/l HCO_3
Installation de la baignoire *System 2000*	Référez-vous aux instructions de montage et d'installation
Degré de pollution	2

Élimination en fin de vie

- Les équipements équipés de composants électriques et électroniques doivent être démontés et recyclés conformément à la directive sur les déchets d'équipements électriques et électroniques (DEEE) ou à la réglementation locale ou nationale en vigueur.
- Liquides de désinfection - en cas de surplus de liquide, il convient de l'évacuer avec de l'eau courante. Ces produits sont solubles dans l'eau et habituellement mélangés à de l'eau lorsqu'ils sont utilisés pour le nettoyage. Votre municipalité traitera ces nettoyants de la même façon que si vous les utilisiez pour le nettoyage.
- Les récipients d'emballage doivent être recyclés conformément aux réglementations nationales ou locales en vigueur.

Caractéristiques techniques	
Poids maximal du patient	182 kg (401 lb)
Capacité maximale admissible (patient + eau)	500 kg / 1102 lbs
Catégorie IP conforme à IEC 60529	IP X4
Catégorie IP conforme à IEC 60529 Télécommande du système Sound & Vision	IP X7
Type de protection électrique	I
Degré de protection électrique	B
Degré de protection contre les incendies	Conformément à la norme CEI 60601-1
Cycle de fonctionnement maximum, levage	2 minutes MARCHE 18 minutes ARRÊT
Cycle de fonctionnement maximum, système *Hydrosound*/système *Hydromassage*	15 minutes MARCHE 15 minutes ARRÊT
Thermomètre	
Plage	10 à 50 °C (50 à 122 °F)
Précision	+/-1 °C (1,8 °F)
Solution	0.1 °C (0,18 °F) P220 0,5 °C (0,9 °F) P300

Combinaisons autorisées		
Produits Arjo	Lève-personne sur rail	Longueur de la baignoire
Alenti	Tous les modèles	System 20, 23 et 25
Miranti	Tous les modèles	System 23 et 25
Calypso	Tous les modèles	System 20, 23 et 25
Bolero	Non pédiatrique	System 23 et 25
Bolero	Pédiatrique	System 20, 23 et 25
Combilift	Classic	System 20, 23 et 25
Combilift	Brancard	System 23 et 25
Combilift	Barre de suspension	System 20, 23 et 25
Maxi Twin	Tous les modèles	System 20, 23 et 25
Maxi Move	Petite barre de suspension	System 20, 23 et 25
Maxi Sky	Hors Maxi Sky 1000 (Large)	System 20, 23 et 25
Maxi Sky 2 Plus	Tous les modèles	System 20, 23 et 25
Marisa	Tous les modèles	System 20, 23 et 25
Aucune autre combinaison n'est autorisée.		

Niveaux sonores	
Niveau sonore à la montée/descente, sans charge	69 dBA
Niveau sonore à la montée/descente, pleine charge	68 dBA
Niveau sonore de l'hydromassage/air spa	76 dBA
Niveau sonore lors du remplissage de la baignoire	80 dBA
Niveau sonore au début de la douche	55 dBA

Volumes d'eau pour les baignoires (variable selon le modèle et les dimensions de la cuve de la baignoire)	
Durée de remplissage à 3 bars (43,5 PSI) pression dynamique, eau chaude à 80 °C (176 °F)	3 - 7,5 minutes
Contenu en eau jusqu'au niveau du trop-plein	262 - 409 l 69,2 - 108 gallons américains
Contenu en eau jusqu'au niveau de remplissage automatique	185 - 282 l 48,9 - 74,5 gallons américains
Durée de la vidange - Position haute	4,2 - 6,6 minutes
Durée de la vidange - Position basse	6,9 - 10,8 minutes
Capacité d'évacuation minimale	100 l/minute 26,4 gallons américains/minute
Mesure du produit	Référez-vous aux *Instructions de montage et d'installation*

Étiquettes

Description des étiquettes

Section appliquée	Application de type B : protection contre les chocs électriques conformément à CEI 60601.
Étiquette d'avertissement	Informations importantes pour une utilisation correcte.
Étiquette d'homologation	Approbations obtenues pour le produit.
Étiquette de calibrage	Indique la nécessité d'effectuer un calibrage avant la première utilisation et après chaque installation. Reportez-vous aux Instructions de montage et d'installation et appelez un technicien Arjo.
Étiquette de données	Fournit les exigences et performances techniques, par exemple la puissance d'entrée, la tension d'entrée, le poids maximal du patient, etc.
Étiquette de descente d'urgence	Informations applicables aux urgences. Reportez-vous à la section *Descente d'urgence (en option, non disponible pour le marché britannique) à la page 20*.
Usine	Nom et adresse du fabricant
Étiquette de la boîte de câblage sur le champ (États-Unis et Canada seulement)	Indique l'endroit pour connecter la prise électrique secteur.
Étiquette d'identification	Affiche l'identification du produit, le numéro de série ainsi que l'année et le mois de fabrication.
	Amplitude de levage.
	Étiquette pour le point de connexion équipotentielle (languette de mise à la terre)
	Étiquette de descente d'urgence

Description des symboles

Capacité maximale admis sible (CMA)	Poids maximal du patient et de l'eau.
Tension d'entrée	Tension d'alimentation.
Puissance d'entrée	Interrupteur.
Classe 1	Type de protection : mise à la masse
IP X4	Indice de protection (le produit est protégé contre les éclaboussures d'eau)
ED max.	Délai (Cycle nominal) du Haut/Bas, système *Hydromassage* et système *Hydrosound* sur MARCHE ET ARRÊT.
CE 2797	Marquage CE indiquant la conformité avec la législation harmonisée de la Communauté européenne Les chiffres indiquent la supervision de l'organisme notifié.
	Séparez les composants électriques et électroniques pour le recyclage conformément à la directive européenne 2012/19/CE (DEEE).
	Se reporter au manuel d'instructions/ à la brochure – Le mode d'emploi doit être lu.
	Avertissement ! Surface chaude !
	Mise en garde générale.

Description de l'étiquette d'homologation

	PAR RAPPORT AUX RISQUES DE CHOC ÉLECTRIQUE, D'INCENDIE ET DE DANGERS MÉCANIQUES Certifié UL selon les normes : AAMI ES60601-1:2005/(R)2012 et A1:2012/(R)2012 et A2:2021 CSA-C22.2 Nº 60 601-1 (2008, 2014 ou Amendement 2:2022 (MOD) à CAN/CSA-C22.2 Nº 60 601-1:14).
BRL-K14011	Certification de sécurité hollandaise pour la sûreté de l'eau conformément aux normes NEN-EN 1717, NEN 1006. Guide d'évaluation KIWA pour la protection contre le retour de flux, fiches de travail sur l'eau 3.8
Certified Product to NSF REG4 S3	Indique que le produit est conforme au Règlement 4 de la Réglementation britannique sur l'approvisionnement en eau (raccords d'eau) et aux Règlements écossais sur l'eau.

WaterMark WMTS525 License No. WMK26257	Étiquette de certification « WaterMark » avec numéro de licence WMK26257
	Nom et adresse du fabricant
	Date de fabrication
MD	Indique que le produit est un dispositif médical conforme au règlement UE 2017/745 sur les dispositifs médicaux
UDI	Identifiant unique du dispositif

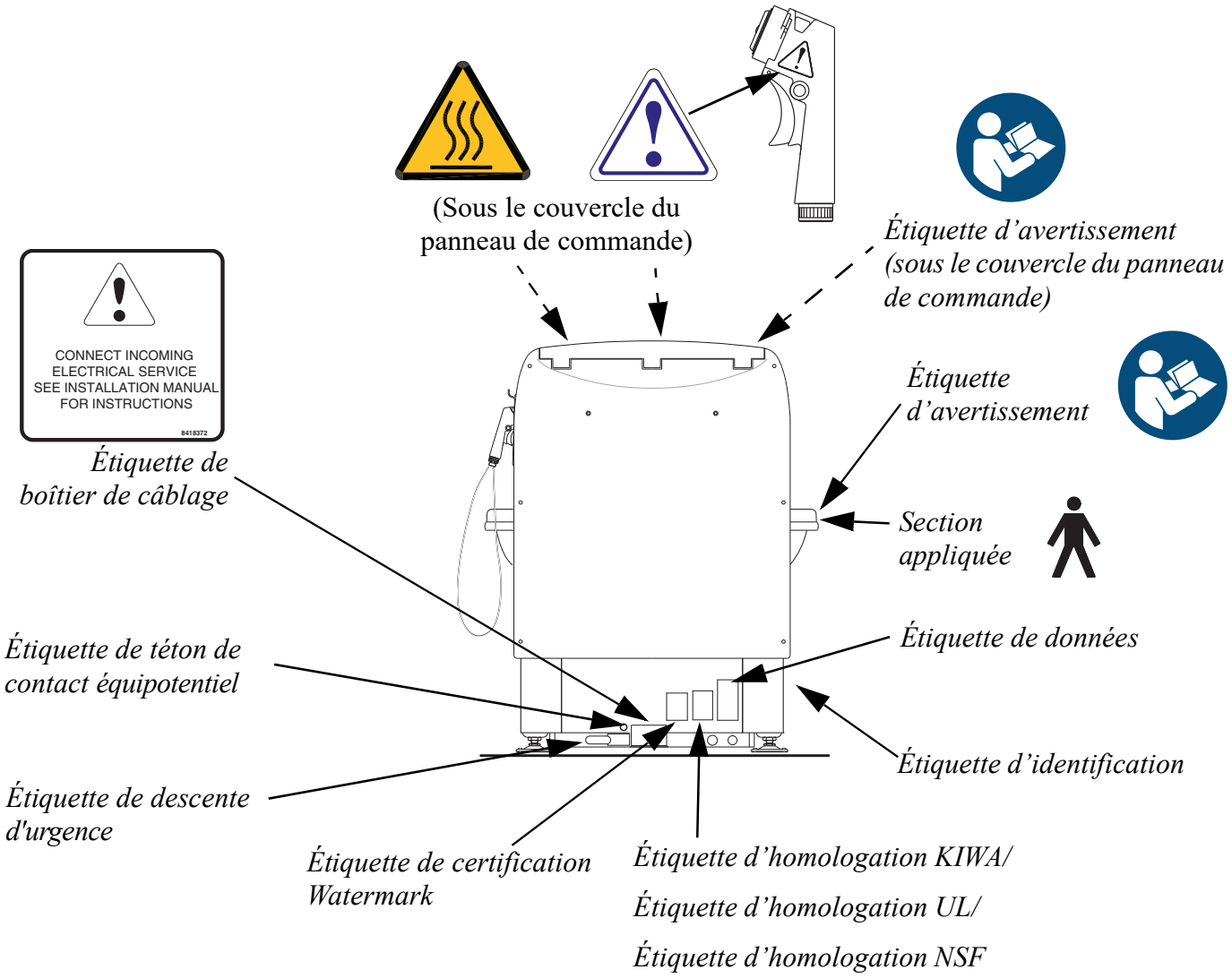
(Sous le couvercle du panneau de commande)
Étiquette d'avertissement (sous le couvercle du panneau de commande)
CONNECT INCOMING ELECTRICAL SERVICE SEE INSTALLATION MANUAL FOR INSTRUCTIONS
8418372
Étiquette d'avertissement
Étiquette de boîtier de câblage
Section appliquée
Étiquette de données
Étiquette de téton de contact équipotentiel
Étiquette d'identification
Étiquette de descente d'urgence
Étiquette de certification Watermark
Étiquette d'homologation KIWA/
Étiquette d'homologation UL/
Étiquette d'homologation NSF

Compatibilité électromagnétique

Le produit a été testé pour vérifier sa conformité aux normes et aux réglementations actuelles concernant sa capacité à bloquer les interférences électromagnétiques (EMI) provenant de sources extérieures.

Certaines procédures peuvent contribuer à réduire les interférences électromagnétiques, notamment :

- S'assurer que les autres dispositifs utilisés pour le suivi et/ou le maintien en vie de patients sont conformes aux normes admissibles pour les émissions.

AVERTISSEMENT

L'utilisation de cet équipement à proximité ou relié à un autre équipement devrait être évitée, car ceci peut entraîner un mauvais fonctionnement. Si une telle utilisation est nécessaire, cet équipement et l'autre équipement doivent être examinés afin de contrôler leur bon fonctionnement.

AVERTISSEMENT

Les équipements de communication RF portables (y compris les périphériques, tels que câbles d'antenne et antennes externes) ne doivent pas être utilisés à moins de 30 cm (12 pouces) d'un quelconque élément du System 2000, notamment des câbles indiqués par le fabricant. Dans le cas contraire, les performances de cet équipement pourraient être dégradées.

AVERTISSEMENT

L'utilisation d'accessoires, de transducteurs et de câbles autres que ceux spécifiés ou fournis par le fabricant de cet équipement peut entraîner une augmentation des émissions électromagnétiques ou une diminution de l'immunité électromagnétique de cet équipement et entraîner un dysfonctionnement.

Environnement prévu : établissements de soins professionnels.

Exceptions : équipement chirurgical HF (haute fréquence) et salle blindée anti-RF (fréquences radio) issues d'un système d'imagerie par résonance magnétique.

Recommandations et déclarations du fabricant – émission électromagnétique		
Essai de contrôle des émissions	**Conformité**	**Recommandations**
Émissions RF CISPR 11	Groupe 1	Cet équipement n'utilise l'énergie RF que pour ses fonctionnalités internes. Ses émissions RF sont donc très faibles et ne sont pas susceptibles de provoquer d'interférences avec un équipement électronique à proximité. Cet équipement convient à une utilisation dans tous les établissements, y compris les établissements domestiques et ceux raccordés directement au réseau public de distribution à basse tension utilisé pour le grand public et alimentant les immeubles à usage domestique.
Émissions RF CISPR 11	Classe B	
Émissions de courant harmonique CEI 61000-3-2	Classe A	
Fluctuations de tension et papillotements CEI 61000-3-3	Conforme	

Recommandations et déclarations du fabricant – immunité électromagnétique

Essais d'immunité	Niveau de test CEI 60601-1-2	Niveau de conformité
Décharge électrostatique (DES) EN 61000-4-2	± 2 kV, ± 4 kV, ± 8 kV, ± 15 kV dans l'air ±8 kV contact	± 2 kV, ± 4 kV, ± 8 kV, ± 15 kV dans l'air ±8 kV contact
Perturbations conduites induites par les champs RF EN 61000-4-6	3 V en 0,15 MHz à 80 MHz 6 V dans les bandes ISM et les bandes de radios amateurs entre 0,15 et 80 MHz 80 % AM à 1 kHz	3 V en 0,15 MHz à 80 MHz 6 V dans les bandes ISM et les bandes de radios amateurs entre 0,15 et 80 MHz 80 % AM à 1 kHz
Champ électromagnétique de RF rayonné EN 61000-4-3	Environnement de soins de santé professionnels 3 V/m 80 MHz à 2,7 GHz 80 % AM à 1 kHz	Environnement de soins de santé professionnels 3 V/m 80 MHz à 2,7 GHz 80 % AM à 1 kHz
Les champs de proximité à partir des appareils de communication RF sans fil EN 61000-4-3	385 MHz – 27 V/m 450 MHz – 28 V/m 710, 745, 780 MHz – 9 V/m 810, 870, 930 MHz – 28 V/m 1 720, 1 845, 1 970, 2 450 MHz – 28 V/m 5 240, 5 500, 5 785 MHz – 9 V/m	385 MHz – 27 V/m 450 MHz – 28 V/m 710, 745, 780 MHz – 9 V/m 810, 870, 930 MHz – 28 V/m 1 720, 1 845, 1 970, 2 450 MHz – 28 V/m 5 240, 5 500, 5 785 MHz – 9 V/m
Transitoires électriques rapides/salves EN 61000-4-4	Port CA ±2 kV Fréquence de répétition : 100 kHz	Port CA ±2 kV Fréquence de répétition : 100 kHz
Champ magnétique de la fréquence d'alimentation EN 61000-4-8	30 A/m 50 Hz ou 60 Hz	30 A/m 50 Hz
Surtension CEI 61000-4-5	±0,5 kV ±1 kV ; ±2 kV, CA secteur, phase à la terre ±0,5 kV ±1 kV, CA secteur, phase à phase	±0,5 kV ±1 kV ; ±2 kV, CA secteur, phase à la terre ±0,5 kV ±1 kV, CA secteur, phase à phase
Creux de tension, coupures brèves et variations de tension sur les lignes d'alimentation électrique CEI 61000-4-11	0 % UT ; 0,5 cycle À 0°, 45°, 90°, 135°, 180°, 225°, 270° et 315° 0 % UT ; 1 cycle et 70 % UT ; 25/30 cycles Monophasé : à 0° 0 % UT ; 250/300 cycles	0 % UT ; 0,5 cycle À 0°, 45°, 90°, 135°, 180°, 225°, 270° et 315° 0 % UT ; 1 cycle et 70 % UT ; 25/30 cycles Monophasé : à 0° 0 % UT ; 250/300 cycles
Champs magnétiques de proximité EN 61000-4-39	134,2 kHz – 65 A/m 13,56 MHz – 7,5 A/m	134,2 kHz – 65 A/m 13,56 MHz – 7,5 A/m
AVERTISSEMENT : U_T désigne la tension de secteur CA avant l'application du niveau d'essai.		

Pièces et accessoires

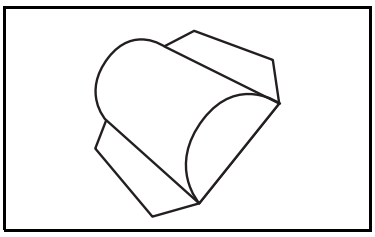

8331457-03 - Gris
Coussin de tête

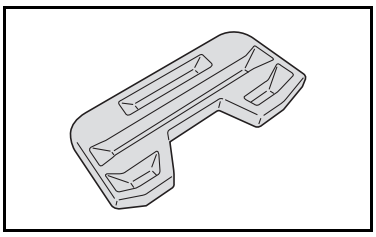

8138678 - Cale-pieds transparent
8154647-04 - Primo® Ferro
Repose-pieds

Pas de photo disponible

ARA 0300-031
Structure de fondation

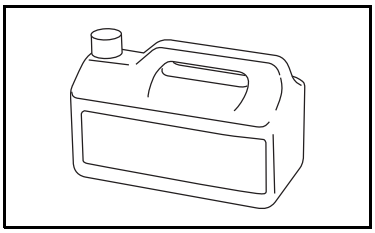

Pour le désinfectant
Contacter le représentant local Arjo

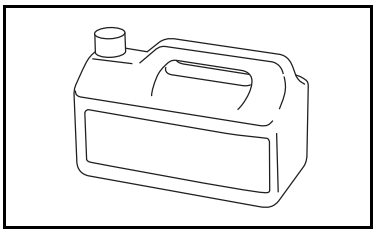

SRB4000
Arjo Oil™
(Huile pour le bain)
2 flacons de 2 litres

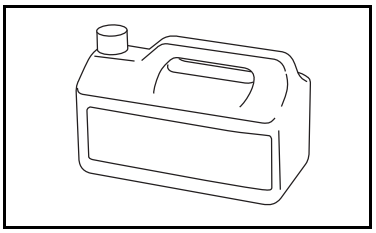

SRB5000
Arjo Care™
(Shampoing, gel moussant pour le corps)
4 flacons de 2 litres

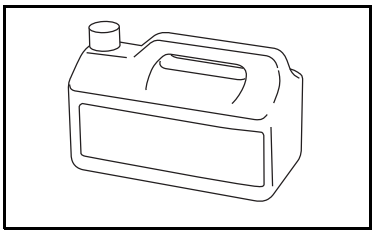

SRB1000
ArjoSound™
Conditionneur d'eau
(pour le système Hydrosound)
2 flacons de 2 litres

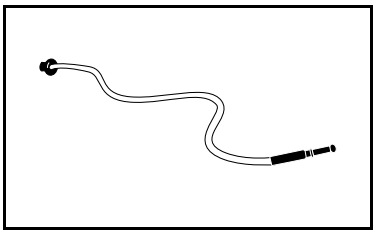

ARA 0500-03
Tuyau d'Hydromassage, y compris support

Pas de photo disponible

ARA 3333-04
Pompe de renfort

Laissé volontairement vide

AUSTRALIA
Arjo Australia
Building B, Level 3
11 Talavera Road
Macquarie Park, NSW, 2113,
Australia
Phone: 1800 072 040

BELGIQUE / BELGIË
Arjo Belgium
Evenbroekveld 16
9420 Erpe-Mere
Phone: +32 (0) 53 60 73 80
Fax: +32 (0) 53 60 73 81
E-mail: info.belgium@arjo.com

BRASIL
Arjo Brasil Equipamentos Médicos Ltda
Rua Marina Ciufuli Zanfelice, 329 PB02
Galpão - Lapa
São Paulo – SP – Brasil
CEP: 05040-000
Phone: 55-11-3588-5088
E-mail: vendas.latam@arjo.com
E-mail: servicios.latam@arjo.com

CANADA
Arjo Canada Inc.
90 Matheson Boulevard West
Suite 350
CA-MISSISSAUGA, ON, L5R 3R3
Tel/Tél: +1 (905) 238-7880
Free: +1 (800) 665-4831
Fax: +1 (905) 238-7881
E-mail: info.canada@arjo.com

ČESKÁ REPUBLIKA
Arjo Czech Republic s.r.o.
Na Strzi 1702/65
140 00 Praha
Czech Republic
Phone No: +420225092307
E-mail: info.cz@arjo.com

DANMARK
Arjo A/S
Vassingerødvej 52
DK-3540 LYNGE
Tel: +45 49 13 84 86
Fax: +45 49 13 84 87
E-mail: dk_kundeservice@arjo.com

DEUTSCHLAND
Arjo GmbH
Peter-Sander-Strasse 10
DE-55252 MAINZ-KASTEL
Tel: +49 (0) 6134 186 0
Fax: +49 (0) 6134 186 160
E-mail: info-de@arjo.com

ESPAÑA
ARJO IBERIA S.L.
Poligono Can Salvatella
c/ Cabanyes 1-7
08210 Barberà del Valles
Barcelona - Spain
Telefono 1: +34 900 921 850
Telefono 2: +34 931 315 999

FRANCE
Arjo SAS
2 Avenue Alcide de Gasperi
CS 70133
FR-59436 RONCQ CEDEX
Tél: +33 (0) 3 20 28 13 13
Fax: +33 (0) 3 20 28 13 14
E-mail: info.france@arjo.com

HONG KONG
Arjo Hong Kong Limited
Room 411-414, 4/F, Manhattan Centre,
8 Kwai Cheong Road, Kwai Chung, N.T.,
HONG KONG
Tel: +852 2960 7600
Fax: +852 2960 1711

ITALIA
Arjo Italia S.p.A.
Via Giacomo Peroni 400-402
IT-00131 ROMA
Tel: +39 (0) 6 87426211
Fax: +39 (0) 6 87426222
E-mail: Italy.promo@arjo.com

MIDDLE EAST
Arjo Middle East FZ-LLC
Office 908, 9th Floor,
HQ Building,North Tower,
Dubai Science Park,
Al Barsha South
P.O. Box 11488, Dubai,
United Arab Emirates
Direct +971 487 48053
Fax +971 487 48072
Email: Info.ME@arjo.com

NEDERLAND
Arjo Nederland BV
Biezenwei 21
4004 MB TIEL
Postbus 6116
4000 HC TIEL
Tel: +31 (0) 344 64 08 00
Fax: +31 (0) 344 64 08 85
E-mail: info.nl@arjo.com

NEW ZEALAND
Arjo Ltd
34 Vestey Drive
Mount Wellington
NZ-AUCKLAND 1060
Tel: +64 (0) 9 573 5344
Free Call: 0800 000 151
Fax: +64 (0) 9 573 5384
E-mail: nz.info@Arjo.com

NORGE
Arjo Norway AS
Olaf Helsets vei 5
N-0694 OSLO
Tel: +47 22 08 00 50
Faks: +47 22 08 00 51
E-mail: no.kundeservice@arjo.com

ÖSTERREICH
Arjo Austria GmbH
Lemböckgasse 49 / Stiege A / 4.OG
A-1230 Wien
Tel: +43 1 8 66 56
Fax: +43 1 866 56 7000

POLSKA
Arjo Polska Sp. z o.o.
ul. Ks Piotra Wawrzyniaka 2
PL-62-052 KOMORNIKI (Poznań)
Tel: +48 691 119 999
E-mail: arjo@arjo.com

PORTUGAL
Arjo em Portugal
MAQUET Portugal, Lda.
(Distribudor Exclusivo)
Rua Poeta Bocage n.º 2 - 2G
PT-1600-233 Lisboa
Tel: +351 214 189 815
Fax: +351 214 177 413
E-mail: Portugal@arjo.com

SUISSE / SCHWEIZ
Arjo Switzerland AG
Fabrikstrasse 8
Postfach
CH-4614 HÄGENDORF
Tél/Tel: +41 (0) 61 337 97 77
Fax: +41 (0) 61 311 97 42

SUOMI
Arjo Scandinavia AB
Riihitontuntie 7 C
02200 Espoo
Finland
Puh: +358 9 6824 1260
E-mail: Asiakaspalvelu.finland@arjo.com

SVERIGE
Arjo International HQ
Hans Michelsensgatan 10
SE-211 20 MALMÖ
Tel: +46 (0) 10 494 7760
Fax: +46 (0) 10 494 7761
E-mail: kundservice@arjo.com

UNITED KINGDOM
Arjo UK and Ireland
Houghton Hall Park
Houghton Regis
UK-DUNSTABLE LU5 5XF
Tel: +44 (0) 1582 745 700
Fax: +44 (0) 1582 745 745
E-mail: sales.admin@arjo.com

USA
Arjo Inc.
2349 W Lake Street Suite 250
US-Addison, IL 60101
Tel: +1 (630) 307-2756
Free: +1 (800) 323-1245
Fax: +1 (630) 307 6195
E-mail: us.info@arjo.com

JAPAN
Arjo Japan K.K.
東京都港区虎ノ門三丁目7 番8 号
ランディック第2 虎ノ門ビル9 階
Tel: +81 (0)3-6435-6401
Fax: +81 (0)3-6435-6402
E-mail: info.japan@arjo.com

At Arjo, we believe that empowering movement within healthcare environments is essential to quality care. Our products and solutions are designed to promote a safe and dignified experience through patient handling, medical beds, personal hygiene, disinfection, diagnostics, and the prevention of pressure injuries and venous thromboembolism. With over 6500 people worldwide and 65 years caring for patients and healthcare professionals, we are committed to driving healthier outcomes for people facing mobility challenges.

ArjoHuntleigh AB
Hans Michelsensgatan 10
211 20 Malmö, Sweden
www.arjo.com

CE
2797