NÁVOD K POUŽITI

# Concerto/Basic

04.BA.05_20CS • 05/2023

arjo
EMPOWERING MOVEMENT

## VAROVÁNÍ

**Z důvodu ochrany před zraněním si před používáním produktu vždy přečtěte tento Návod k použití.**

**Přečtení Návodu k použití je povinné.**

Zásady vnější úpravy a copyright
® a ™ jsou ochranné známky náležející skupině společností Arjo.
© Arjo 2023.
Naší zásadou je neustále se zlepšovat, čímž si vyhrazujeme právo na změnu designu bez předchozího upozornění.
Obsah této publikace nesmí být kopírován zcela ani částečně bez souhlasu společnosti Arjo.

# Obsah


Předmluva ..... 4
Indikace k použití ..... 5
Bezpečnostní pokyny ..... 6
Přípravy ..... 7
Specifikace produktu ..... 8
Označení dílů ..... 10
Montáž sprchového vozíku Concerto/Basic ..... 12
Popis produktu/funkce ..... 14
- Ruční zvedání a spouštění sprchového vozíku (Concerto hydraulický a Basic) ..... 14
- Elektrické zvedání a spouštění sprchového vozíku (Concerto elektrický) ..... 14
- Postranice ..... 14
- Upevnění matrace ..... 15
- Sejmutí matrace ..... 15
- Brzdy ..... 16
- Jízda přímo (pouze sprchový vozík Concerto) ..... 16
- Nastavení délky lehátka ..... 16
- Naklopení lehátka (pouze sprchový vozík Concerto) ..... 17
- Nouzové zastavení (pouze sprchový vozík Concerto elektrický) ..... 17
- Vypouštění/Vypouštěcí hadice ..... 18
- Upevnění vypouštěcí hadice (3 kroky) ..... 18
- Odpojení vypouštěcí hadice (2 kroky) ..... 18
- Kontrolka vybití baterie ..... 18
- Vodorovná poloha ..... 19
- Aretace vodorovné polohy (pouze sprchový vozík Concerto) ..... 19
- Nastavitelná zádová opěrka (příslušenství pro sprchový vozík Concerto) ..... 19
- Klínový polštář (příslušenství) ..... 19

Přesuny s pomocí sprchového vozíku Concerto/Basic ..... 20
- Z lůžka ..... 20
- Na lůžko ..... 22
- Z lůžka s využitím kluzné podložky ..... 24
- Na lůžko s využitím kluzné podložky ..... 26
- Z vakového zvedáku ..... 28
- Do vakového zvedáku ..... 29

Sprchování s pomocí sprchového vozíku Concerto/Basic ..... 30
Použití v domácí péči ..... 32
Pokyny k čištění a dezinfekci ..... 34
Pokyny k používání baterie ..... 36
Péče a preventivní údržba ..... 37
Odstraňování problémů ..... 42
Technické specifikace ..... 44
Rozměry ..... 47
Štítky ..... 49
Elektromagnetická kompatibilita ..... 52
Díly a příslušenství ..... 54

# Předmluva

**Děkujeme vám, že jste si koupili zařízení společnosti Arjo.**

Váš sprchový vozík *Concerto®/Basic™* je součástí série kvalitních produktů konstruovaných speciálně pro nemocnice, pečovatelské ústavy a jiná zdravotnická zařízení.

Pokud máte nějaké dotazy ohledně obsluhy nebo údržby zařízení od společnosti Arjo, neváhejte nás kontaktovat.

**Důkladně si přečtěte tento *Návod k použití*.**

Dříve než začnete sprchový vozík *Concerto/Basic* používat, přečtěte si celý *Návod k použití*. Informace obsažené v tomto *Návodu k použití* jsou naprosto nezbytné pro správné používání a údržbu zařízení, pomohou vám jej ochránit a zajistí, aby zařízení sloužilo k vaší plné spokojenosti. Část informací obsažených v tomto *Návodu k použití* je důležitá pro vaši bezpečnost, a proto je nutné si návod přečíst a porozumět mu, aby nedocházelo k případným úrazům.

Nedovolené úpravy jakéhokoliv zařízení společnosti Arjo mohou ovlivnit jeho bezpečnost. Společnost Arjo nenese odpovědnost za žádné nehody, škody nebo nedostatečnou funkci, které budou důsledkem neoprávněných modifikací jejích produktů.

## Nahlášení neočekávaných funkcí nebo událostí

V případě výskytu neočekávaných funkcí nebo událostí kontaktujte svého místního zástupce společnosti Arjo. Kontaktní informace najdete na poslední stránce tohoto *Návodu k použití*.

## Závažná nežádoucí příhoda

Pokud se v souvislosti s tímto zdravotnickým prostředkem vyskytne závažná nežádoucí příhoda ovlivňující uživatele nebo pacienta, pak by ji uživatel nebo pacient měli ohlásit výrobci či distributorovi zdravotnického prostředku. V Evropské unii by uživatel měl závažnou nežádoucí příhodu rovněž ohlásit příslušnému orgánu v členském státě, v němž se nachází.

## Servis a podpora

Sprchový vozík *Concerto/Basic* musí každý rok projít servisní prohlídkou prováděnou kvalifikovaným personálem, aby byla zajištěna bezpečnost a provozuschopnost produktu.
Viz část *Péče a preventivní údržba na straně 37*.

Pokud potřebujete další informace, kontaktujte společnost Arjo, která vám může nabídnout komplexní programy podpory a údržby k maximalizaci dlouhodobé bezpečnosti, spolehlivosti a hodnoty tohoto produktu.

V případě, že požadujete náhradní díly, kontaktujte místního zástupce společnosti Arjo. Kontaktní informace najdete na poslední stránce tohoto *Návodu k použití.*

## Definice použité v tomto *Návodu k použití*:

**VAROVÁNÍ**

Význam:
Bezpečnostní varování. Nepochopení nebo nedodržení tohoto varování může vést ke zranění vás nebo jiných osob.

**UPOZORNĚNÍ**

Význam:
Případné neuposlechnutí těchto instrukcí může vést k poškození jednotlivých dílů nebo celého systému.

POZNÁMKA

Význam:
Toto je důležitá informace týkající se správného způsobu používání systému nebo zařízení.

Význam:
Název a adresa výrobce.

# Indikace k použití

**Toto zařízení musí být používáno v souladu s jeho určeným použitím a těmito bezpečnostními pokyny. Obsluha tohoto zařízení si rovněž musí přečíst tento *Návod k použití* a porozumět v něm uvedeným pokynům.**

**Pokud si něčím nejste jistí, obraťte se na zástupce společnosti Arjo.**

Toto zařízení je určeno pro asistovanou hygienickou péči, obzvláště pro sprchování a koupání klientů v pečovatelských prostředích, jako jsou pečovatelské ústavy pro seniory, komunitní pečovatelské domy, ústavy speciální péče, sanatoria, nemocnice a domácí péče. Zařízení je určeno pouze pro použití uvnitř.

Sprchový vozík *Concerto/Basic* je určen pro používání náležitě školeným pečovatelským personálem, který je přiměřeně znalý pečovatelského prostředí, běžných postupů a procedur, a v souladu s pokyny uvedenými v *Návodu k použití*.

Přesun klienta na sprchový vozík *Concerto/Basic* a z něj lze provádět pomocí stropního zvedáku, mobilního pasivního zvedáku nebo bočního přesunu z lůžka a na lůžko pomocí vhodné kluzné podložky.

Sprchový vozík *Concerto/Basic* smí být používán pouze pro účely uvedené v tomto *Návodu k použití*. Jakékoli jiné použití je zakázáno.

## Posouzení klientů

Doporučujeme, aby pečovatelská zařízení zavedla do praxe pravidelné posuzování. Ošetřovatelský personál musí nejprve jednotlivé klienty posoudit podle následujících kritérií:

- Toto zařízení je převážně určeno k použití klienty téměř zcela upoutanými na lůžko a zcela závislými na cizí pomoci.
- Hmotnost klienta nesmí přesáhnout 150 kg (330 lbs).
- Výška klienta musí být v rozmezí 140 až 200 cm (55 1/8" – 78 3/4").

Jestliže klient nesplňuje tato kritéria, je nutné použít alternativní zařízení/systém.

## Životnost zařízení

Předpokládaná životnost zařízení je deset (10) let, ale v závislosti na skladování baterie, četnosti použití a intervalech nabíjení je životnost baterie 2–5 let.

V závislosti na míře opotřebení bude pravděpodobně zapotřebí vyměnit některé díly, jako jsou kolečka, ruční ovládání a matrace, během životnosti zařízení, podle informací v *Návodu k použití*.

Jednotlivé části musí být sestaveny podle pokynů v tomto *Návodu k použití*.

# Bezpečnostní pokyny

## VAROVÁNÍ

**Abyste zabránili nebezpečí výbuchu nebo požáru, nikdy nepoužívejte zařízení v prostředí s nadměrným obsahem kyslíku, v přítomnosti zdrojů tepla nebo hořlavých anestetických plynů.**

## VAROVÁNÍ

**Abyste zabránili úrazu, nikdy nenechávejte klienta bez dozoru.**

## VAROVÁNÍ

**Abyste předešli převržení zařízení a pádu klienta, nepoužívejte zařízení na podlaze se zapuštěnými odtoky, otvory ani se sklonem větším než 1:50 (1,15°).**

## VAROVÁNÍ

**Aby nedošlo k úrazu elektrickým proudem, nikdy nepoužívejte v blízkosti zařízení jiné elektrické zařízení.**

## VAROVÁNÍ

**Z důvodu ochrany před zachycením musí být vlasy, paže a nohy klienta udržovány blízko těla a během přemisťování musí být použity označené úchyty.**

## VAROVÁNÍ

**Abyste předešli pádu během přesunu, vždy se ujistěte, že všechna použitá zařízení jsou zabrzděna.**

## VAROVÁNÍ

**Z důvodu ochrany před převrhnutím používaného zařízení nezvedejte či nespouštějte jiné zařízení v jeho blízkosti a dávejte při spouštění pozor na stacionární objekty.**

# Přípravy

## Kroky před prvním použitím

**(11 kroků)**

1 Vizuálně zkontrolujte sprchový vozík *Concerto/Basic*, zda nedošlo k poškození během přepravy.

2 Obal by se měl recyklovat podle místních předpisů.

3 Zkontrolujte, zda jsou dodány všechny díly produktu. Porovnejte s částí *Označení dílů na straně 10*. Pokud některý díl chybí nebo je poškozen – produkt NEPOUŽÍVEJTE!

4 Přečtěte si *Návod k použití*.

5 Dezinfikujte produkt podle pokynů v části *Pokyny k čištění a dezinfekci na straně 34.*

6 Vybalte nabíječku baterií sprchového vozíku (Sprchový vozík *Concerto* elektrický). Informace o instalaci naleznete v *Návodu k použití* nabíječky.

7 Nabíjejte baterii 24 hodin. Viz *Návod k použití nabíječky baterií.*

8 Proveďte test funkčnosti sprchového vozíku *Concerto/Basic*. Viz část *Péče a preventivní údržba na straně 37.*

9 Připravte suché místo s dobrým větráním a mimo dosah přímého slunečního světla k uložení sprchového vozíku *Concerto/Basic*.

10 Zvolte trvale přístupné místo, kde bude tento *Návod k použití* uložený.

11 Mějte připraven záchranný plán pro případ nouzové situace v souvislosti s klientem.

POZNÁMKA
Máte-li nějaké dotazy, obraťte se na místního zástupce společnosti Arjo nebo na oddělení podpory a služeb. Viz kontaktní informace v části *Adresy společnosti Arjo na straně 55.*

## Činnost před každým použitím

**(5 kroků)**

1 Zkontrolujte, zda jsou všechny díly na svém místě. Porovnejte s částí *Označení dílů na straně 10.*

2 Důkladně zkontrolujte, abyste odhalili případné poškození.

3 Pokud některý díl chybí nebo je poškozen – produkt NEPOUŽÍVEJTE!

4 **VAROVÁNÍ**

**Aby nedocházelo ke křížové kontaminaci, vždy dodržujte pokyny k dezinfekci v tomto *Návodu k použití*.**

5 Ujistěte se, že je baterie zcela nabitá (*Concerto* elektrický).

## Strany sprchového vozíku Concerto/Basic

Směry jízdy při převozu jsou zobrazeny níže.

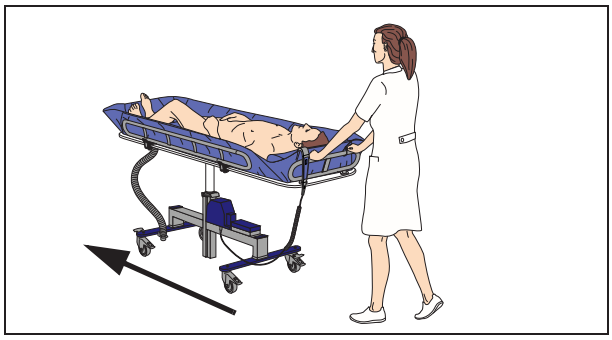

Směry vpravo, vlevo, čelo v nohách lůžka a záhlaví lůžka jsou zobrazeny níže.

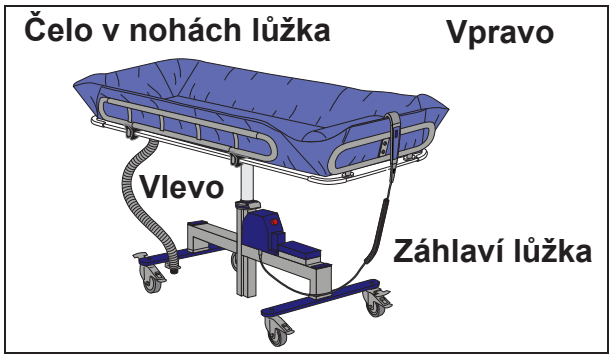

# Specifikace produktu

Systém sprchového vozíku *Concerto/Basic* zahrnuje tři verze s následujícími charakteristikami:

Obr. 1

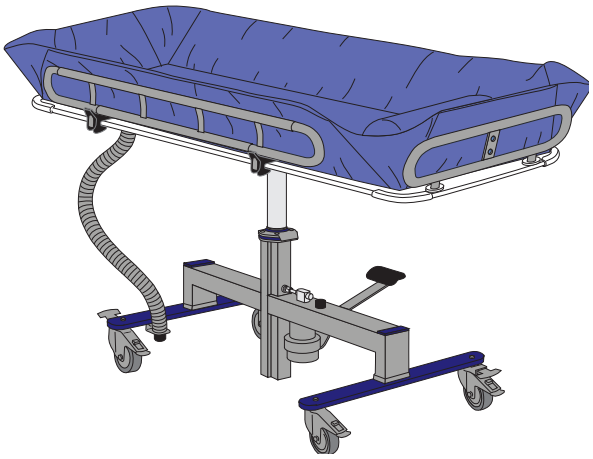

## Sprchový vozík Concerto hydraulický

**(viz obr. 1)**

- 1 600, 1 900 a 2 250 mm (63", 74 3/4" a 88 5/8")
- Ruční zvedání a spouštění
- Jízda přímo
- Funkce lehátka s nastavitelným sklonem
- Aretace vodorovné polohy

Obr. 2

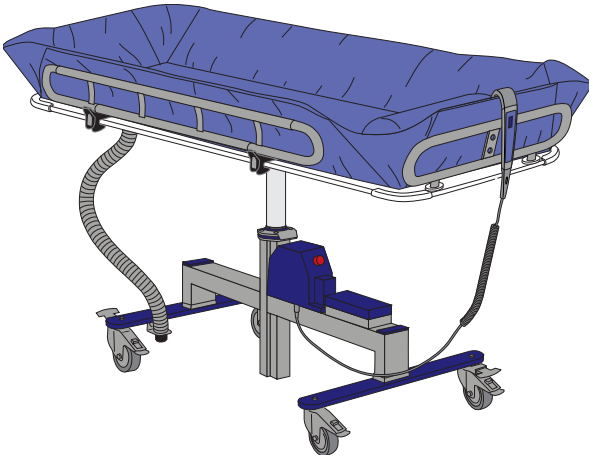

## Sprchový vozík Concerto elektrický

**(viz obr. 2)**

- 1 600, 1 900 a 2 250 mm (63", 74 3/4" a 88 5/8")
- Elektrické zvedání a spouštění
- Jízda přímo
- Funkce lehátka s nastavitelným sklonem
- Aretace vodorovné polohy

Obr. 3

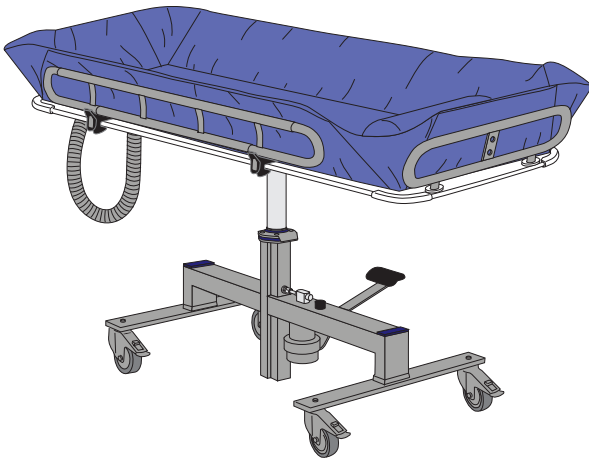

## Sprchový vozík Basic

**(viz obr. 3)**

- 1 900 mm (74 3/4")
- Ruční zvedání a spouštění

Úmyslně prázdné

# Označení dílů

1 Sprchová matrace

2 Hlavový polštář

3 Opěrka hlavy

4 Ruční ovladač
(Sprchový vozík *Concerto* elektrický)

5 Lehátko

6 Držák baterie
(Sprchový vozík *Concerto* elektrický)

7 Jízda přímo
(Sprchový vozík *Concerto* hydraulický a elektrický)

8 Brzda kolečka

9 Vypouštěcí hadice

10 Západky pro postranice

11 Postranice

12 Opěrka nohou

13 Nouzové zastavení

14 Plnicí zátka hydraulického oleje
(Sprchový vozík *Concerto* elektrický)

15 Vypouštěcí otvor

16 Odtoková výpusť

17 Plnicí zátka hydraulického oleje
(Sprchový vozík *Concerto* hydraulický a Basic)

18 Pedál pro zvedání a spouštění
(Sprchový vozík *Concerto* hydraulický a Basic)

19 Aretace vodorovné polohy
(hydraulický a elektrický sprchový vozík *Concerto*)

Celý produkt:
Použitá část: Typ BF
Ochrana proti úrazu elektrickým proudem
v souladu s IEC 60601-1.

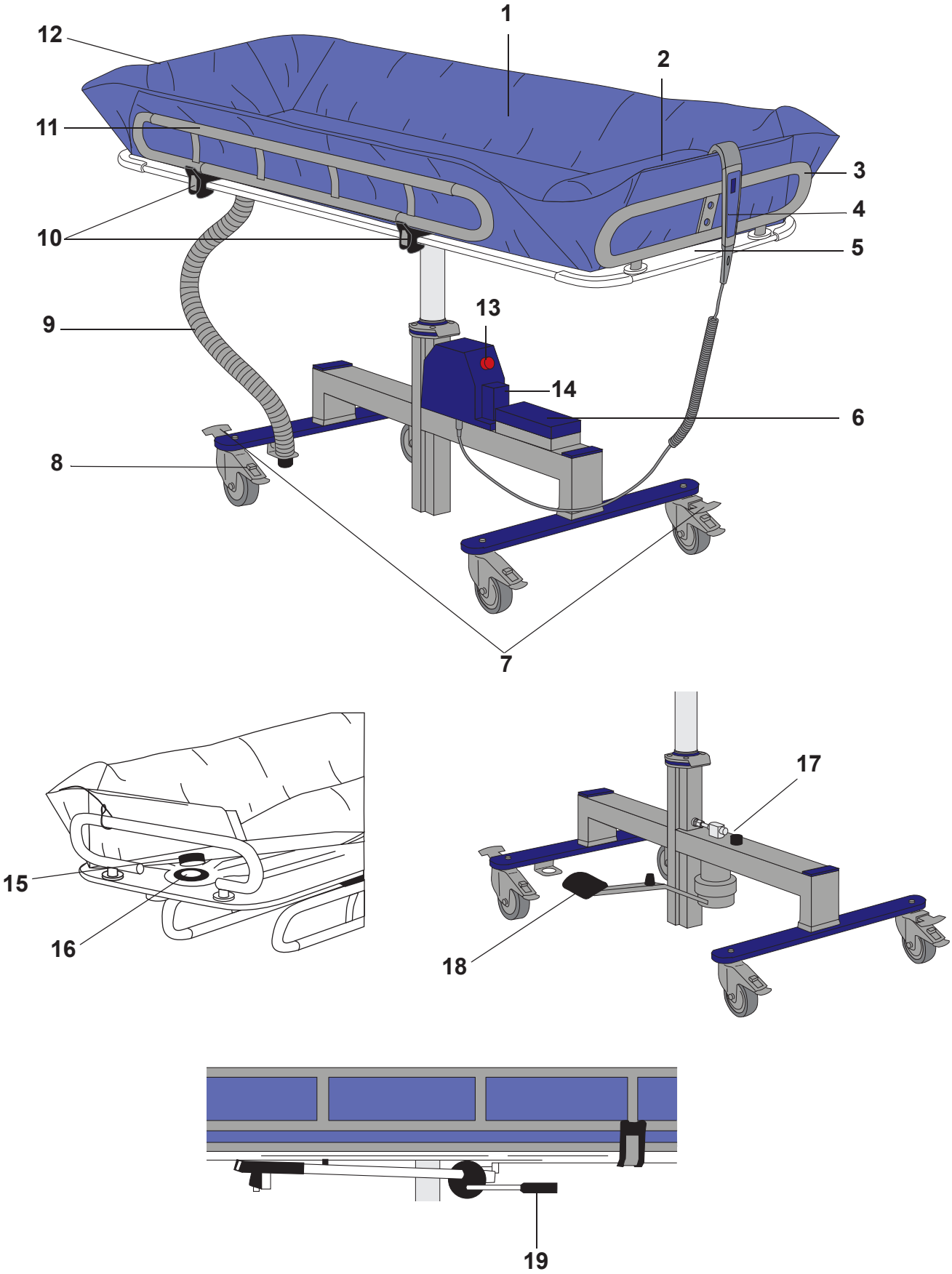
1
2
3
4
5
6
7
8
9
10
11
12
13
14
15
16
17
18
19

# Montáž sprchového vozíku Concerto/Basic

Obr. 1

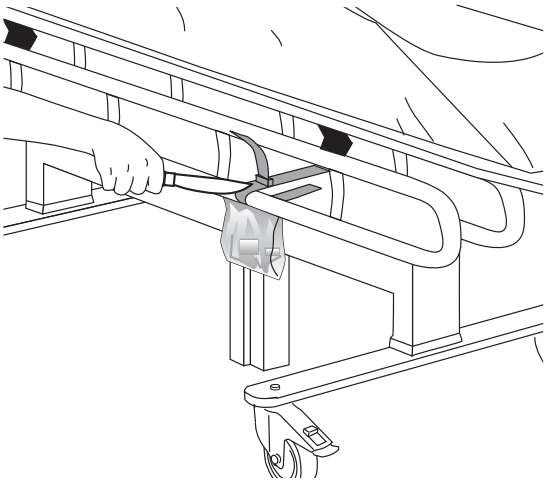

Obr. 2

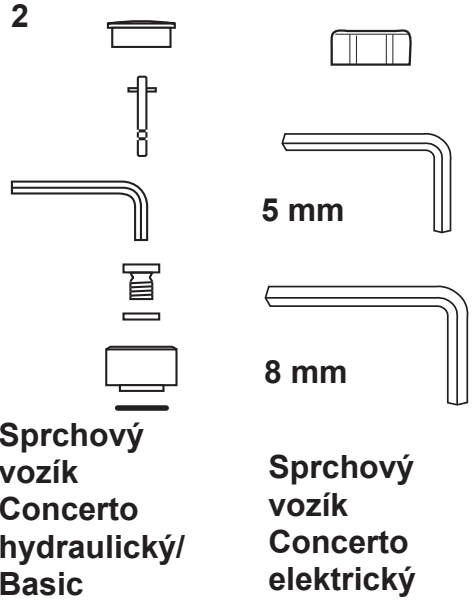


Obr. 3

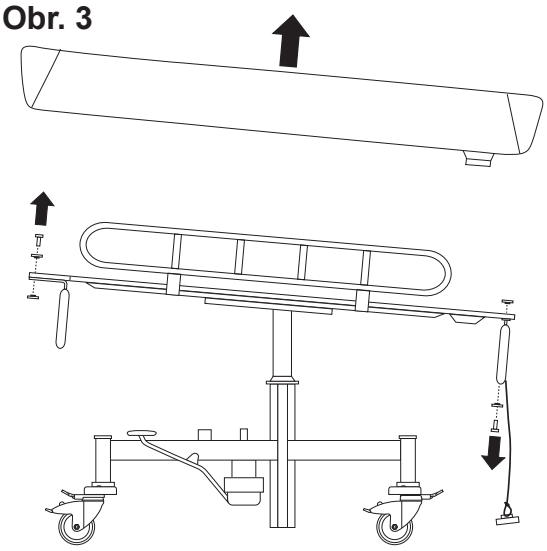

**Postupujte podle těchto 15 kroků.**

1 Vybalte sprchový vozík *Concerto/Basic*.

2 Odřízněte popruhy, které upevňují postranice pod lehátkem. **(viz obr. 1)**

3 Zvedněte postranice.

4 Zkontrolujte, zda sáček visící na jednom z popruhů obsahuje součásti pro montáž opěrek hlavy/nohou a olejové zátky. **(viz obr. 2)**

5 Opěrky hlavy a nohou jsou při dodání namontovány na krátkém konci lehátka obráceně. Opěrka hlavy je také otočena o 180° do strany. **(viz obr. 3)**

*Pokračujte s kroky na následující straně.*

**Obr. 4**

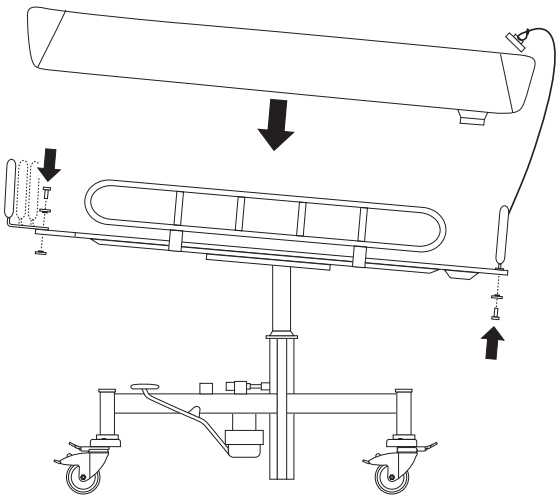

**Obr. 5**

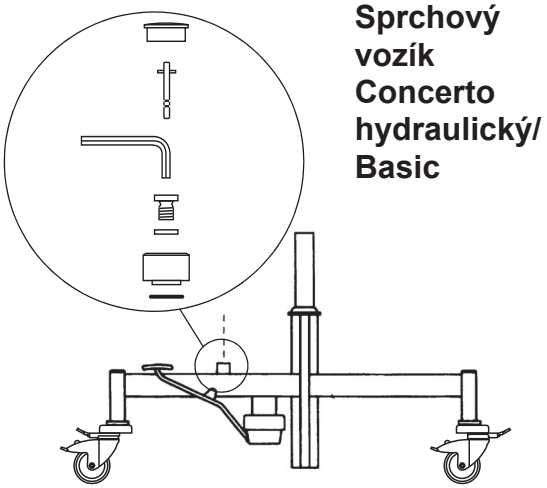


**Obr. 6**

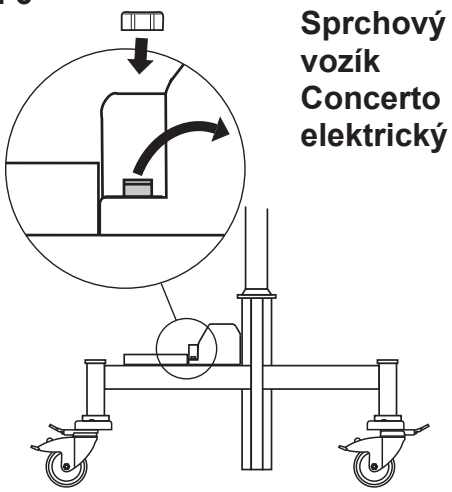


6 Povolte šrouby na opěrkách hlavy a nohou imbusovým klíčem. Otočte opěrky o 180° nahoru na horní stranu lehátka a pak otočte opěrku hlavy o 180° do strany. **(viz obr. 4)**

7 Umístěte opěrku hlavy do jedné ze tří poloh a opěrku nohou do jediné stanovené polohy. **(viz obr. 4)**

8 Dotáhněte šrouby pomocí šestihranného klíče.

9 Olejovou zátku sprchového vozíku *Concerto* hydraulického/Basic sestavte a nasaďte podle kroků *10* až *12* (použijte imbusový klíč, který je přiložen v sáčku).

10 Sestavte olejovou zátku dodanou v sáčku.

11 Odstraňte přepravní zátku.

12 Nahraďte ji sestavenou olejovou zátkou. **(viz obr. 5)**

13 Olejovou zátku sprchového vozíku *Concerto* elektrického sestavte a nasaďte podle kroků *14* až *15* (použijte imbusový klíč, který je přiložen v sáčku).

14 Odstraňte přepravní zátku z olejové nádrže.

15 Nahraďte ji přiloženou olejovou zátkou. **(viz obr. 6)**

# Popis produktu/funkce

Obr. 1

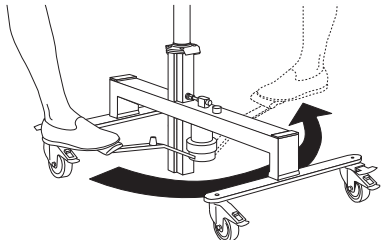

## Ruční zvedání a spouštění sprchového vozíku (Concerto hydraulický a Basic)

Pedál lze ovládat z obou stran lehátka. Sešlápněte jej nohou a zasuňte pod nosník na druhé straně. **(viz obr. 1)**

- Zvednutí lehátka provedete sešlapáváním pedálu v celém rozsahu zdvihu.
- Spuštění lehátka provedete podržením pedálu v maximálně sešlápnuté poloze.

Obr. 2

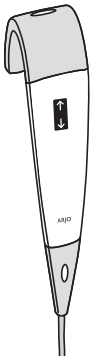

## Elektrické zvedání a spouštění sprchového vozíku (Concerto elektrický)

Odhákněte ruční ovladač z držáku. **(viz obr. 2)**

- Chcete-li sprchový vozík *Concerto* elektrický zvednout, stiskněte na ručním ovladači tlačítko se šipkou nahoru.
- Chcete-li sprchový vozík *Concerto* elektrický spustit, stiskněte na ručním ovladači tlačítko se šipkou dolů.

Obr. 3

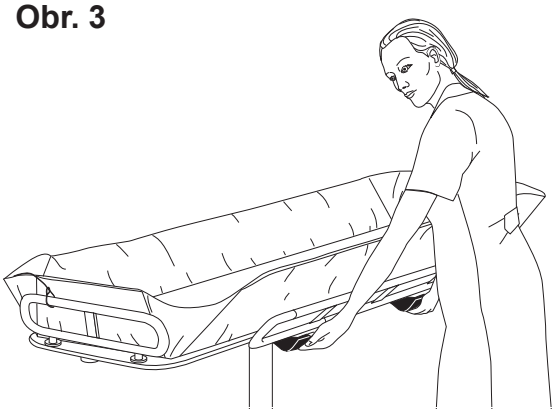

## Postranice

Sklopte postranice současným stisknutím dvou západek. **(viz obr. 3)**

Při zvedání postranice se ujistěte, že dvě západky zapadnou na vyhrazené místo. **(viz obr. 4)**

Obr. 4

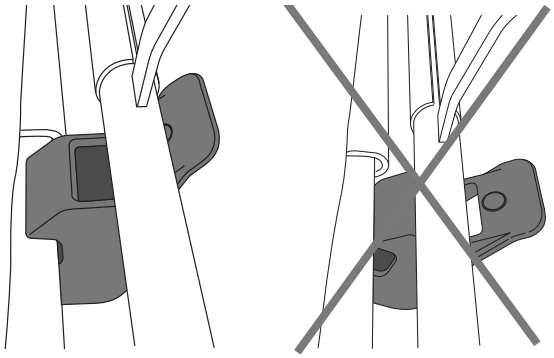

Obr. 1

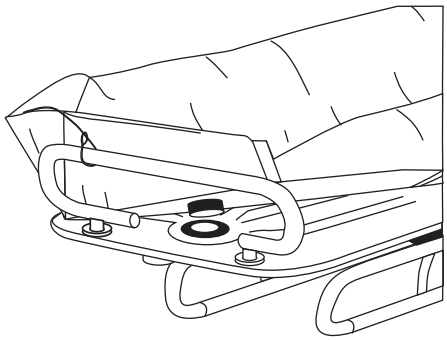

Obr. 2

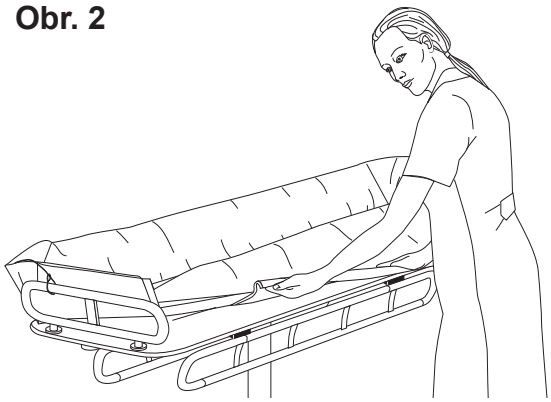

Obr. 3

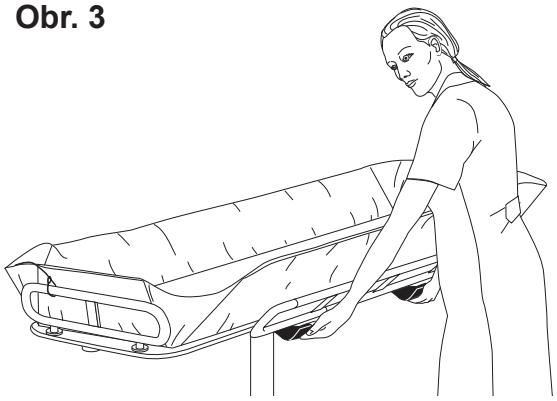

## Upevnění matrace

### (4 kroky)

1 Sklopte postranice.

2 Vtiskněte část matrace s odtokem do lehátka a zajistěte tak správnou polohu. **(viz obr. 1)**

3 Umístěte jednu stranu bočního pásu matrace okolo okraje lehátka.

4 Zaklapněte okraj bočního pásu matrace okolo lehátka. Tiskněte opatrně silou a přetáhněte jednu ruku podél bočního pásu a upevněte jej. **(viz obr. 2)**

POZNÁMKA
NENOSTE žádnou bižuterii nebo prsteny, protože hrozí potenciální nebezpečí roztržení matrace.

## Sejmutí matrace

### (5 kroků)

1 Odšroubujte přírubovou matici z vypouštěcího otvoru a vypouštěcí hadici vytáhněte směrem nahoru. Zvedněte konec matrace z odtokové výpusti. **(viz obr. 1)**

2 Sklopte postranice. **(viz obr. 3)**

3 Odpojte jeden okraj bočního pásu matrace.

4 Zatáhněte a zvedejte podél bočního pásu a odpojte matraci od lehátka. **(viz obr. 2)**

5 Zatlačte matraci směrem k druhé straně nosítek, aby se povolil pás na druhé straně.

Obr. 1

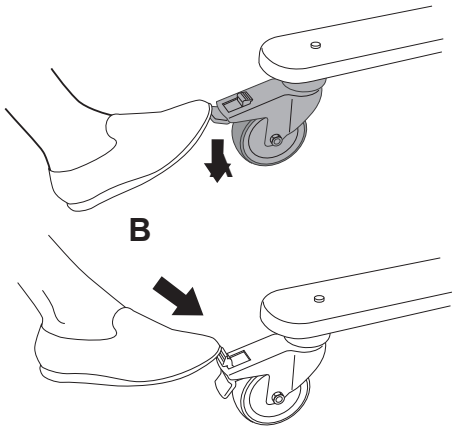


## Brzdy

Aktivujte brzdy sešlápnutím pojistky otočného kolečka **(A)** nohou. **(viz obr. 1)**

Uvolněte brzdy sešlápnutím střední pojistky otočného kolečka **(B)** nohou dopředu a dolů. **(viz obr. 1)**

Obr. 2

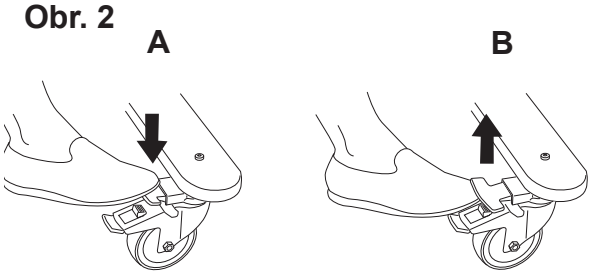


## Jízda přímo (Pouze sprchový vozík Concerto)

Pro snazší přepravu po chodbách atd. je sprchový vozík *Concerto* vybaven zařízením pro ovládání jízdy v přímém směru. Aretační pojistky pro jízdu přímo vpřed jsou umístěny na kolečkách (úhlopříčně proti sobě).

Zařízení pro ovládání jízdy přímo vpřed se aktivuje sešlápnutím pojistky **(A)** nohou. **(viz obr. 2)**

Pojistku uvolněte zvednutím **(B)** nohou. **(viz obr. 2)**

Obr. 3

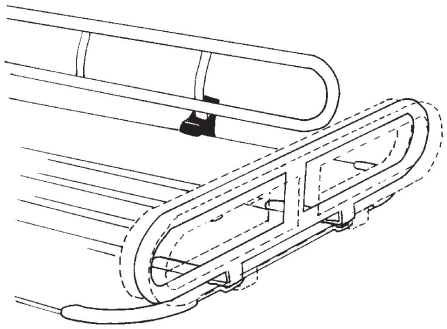

## Nastavení délky lehátka

Opěrka hlavy může být nastavena tak, aby se změnila celková délka lehátka. Odšroubujte dva šrouby pomocí šestihranného klíče a přesuňte opěrku do požadované polohy. Pak šrouby pečlivě dotáhněte. **(viz obr. 3)**

Obr. 1

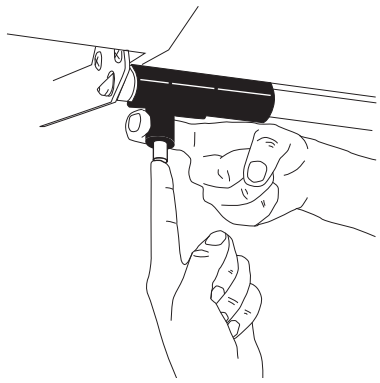

## Naklopení lehátka (Pouze sprchový vozík Concerto)

### (2 kroky)

Lehátko lze naklopit pro usnadnění jeho čištění a dezinfikování. Tato operace se provádí snáze se sešlápnutými brzdami. Naklápěcí mechanismus je umístěn pod lehátkem.

1 Stiskněte tlačítko a pak přesuňte západku na jednu stranu. **(viz obr. 1)**

2 **VAROVÁNÍ**

**Z důvodu ochrany před pádem klienta ze zařízení musí být všechny západky v zajištěné poloze.**

Naklopte lehátko. **(viz obr. 2)**

Obr. 2

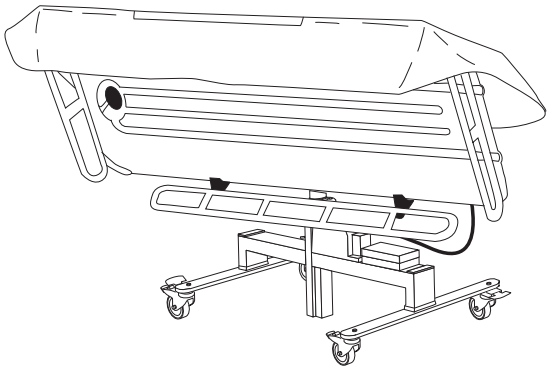

Obr. 3

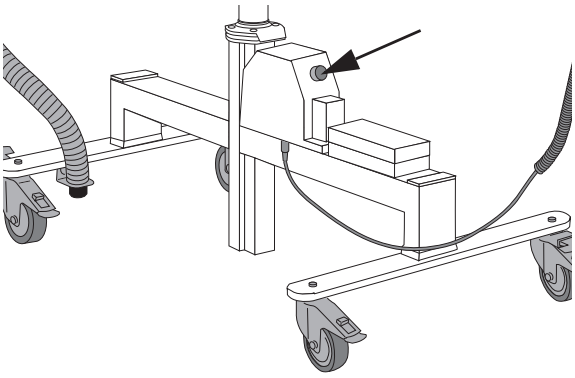

## Nouzové zastavení (Pouze sprchový vozík Concerto elektrický)

Pokud po stisknutí tlačítek na ručním ovladači nebude sprchový vozík *Concerto* elektrický z libovolného důvodu reagovat, přerušte zvedání nebo spouštění lehátka stisknutím tlačítka nouzového zastavení. **(viz obr. 3)**

Pokud se tak stane, obraťte se na kvalifikovaný personál.

Pokud tlačítko nouzového vypnutí stisknete omylem, můžete jej resetovat otočením po směru chodu hodinových ručiček, až vyskočí zpět.

Obr. 1

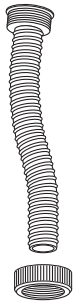

Obr. 2

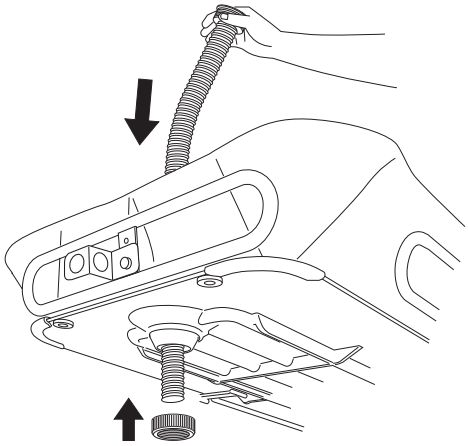

Obr. 3

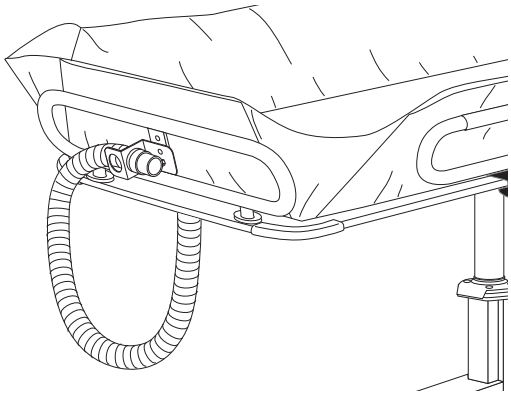

## Vypouštění/Vypouštěcí hadice

Sprchový vozík *Concerto/Basic* se dodává s vypouštěcí hadicí. **(viz obr. 1)**

Konstrukce matrace v kombinaci s náklonem lehátka zajišťuje správný odtok vody z něj.

Pružnou vypouštěcí hadici lze připojit k odpadu v podlaze a redukovat tak rozstřikování vody.

## Upevnění vypouštěcí hadice (3 kroky)

1 Protáhněte vypouštěcí hadici skrze vypouštěcí otvor. **(viz obr. 2)**

2 Pod lehátkem našroubujte přírubovou matici na konec hadice. **(viz obr. 2)**

3 Před přepravou zasuňte do držáku trysku vypouštěcí hadice. **(viz obr. 3)**

## Odpojení vypouštěcí hadice (2 kroky)

1 Pod lehátkem odšroubujte přírubovou matici z vypouštěcího otvoru.

2 Vypouštěcí hadici vytáhněte směrem nahoru.

## Kontrolka vybití baterie

Na krytu hydraulické jednotky na podvozku je umístěna výstražná kontrolka LED, informující o nízkém stavu nabití baterie. Je-li baterie téměř vybitá, výstražná kontrolka LED se po stisknutí tlačítek na ručním ovladači změní na žlutou. V takovém případě je nutné baterii co nejdříve dobít.

POZNÁMKA
Aby nedošlo k přerušení provozu, baterii nechte nabít vždy, když se rozsvítí výstražná kontrolka LED.

POZNÁMKA
Doporučuje se používat dvě baterie, jednu v nabíječce a druhou ve sprchovém vozíku *Concerto/Basic*.

Obr. 1

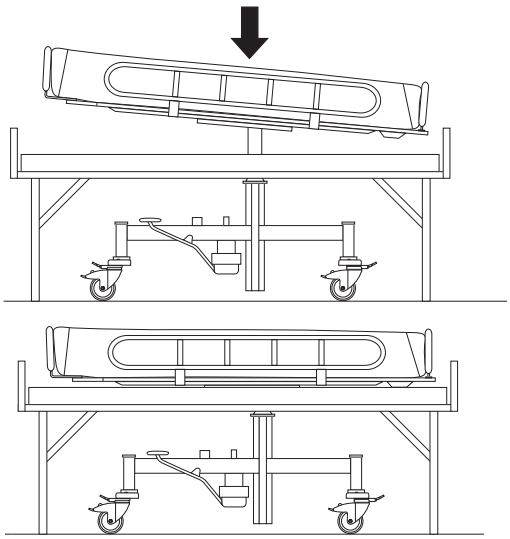

## Vodorovná poloha

Sprchový vozík *Concerto/Basic* se při spuštění na lůžko vždy sám automaticky nastaví do vodorovné polohy. **(viz obr. 1)**

Obr. 2

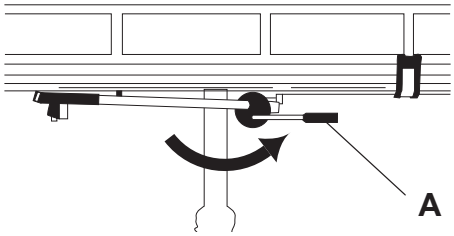


## Aretace vodorovné polohy (Pouze sprchový vozík Concerto)

Sprchový vozík *Concerto* je vybaven speciální spojkou, která uzamkne lehátko ve vodorovné poloze pro přepravu, nebo když matraci hodláte naplnit vodou.

Přesuňte páku **(A)** doprava a uzamkněte lehátko ve vodorovné poloze. **(viz obr. 2)**

Obr. 3

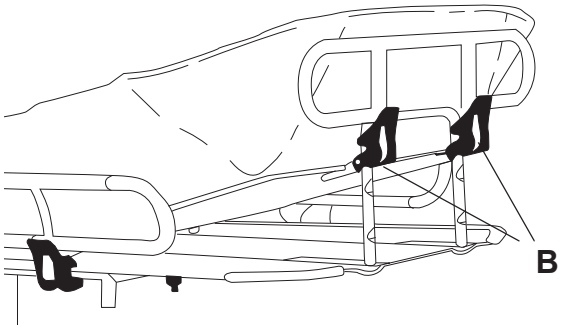


## Nastavitelná zádová opěrka (Příslušenství pro sprchový vozík Concerto)

Vytáhněte opěrku hlavy a zvedněte ji. Zkontrolujte, zda jsou západky v uzamčené poloze.

Chcete-li jej spustit, stiskněte západky **(B)** a současně spouštějte opěrku hlavy. **(viz obr. 3)**

Obr. 4

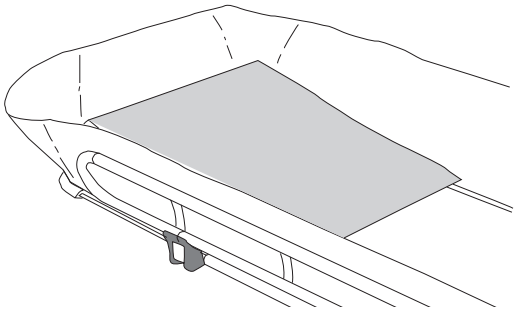

## Klínový polštář (Příslušenství)

Umístěte klínový polštář na konec v hlavě matrace. **(viz obr. 4)**

# Přesuny s pomocí sprchového vozíku Concerto/Basic

Obr. 1

Obr. 2

## Z lůžka

**(22 kroků)**

**VAROVÁNÍ**

**Z důvodu ochrany před pádem klienta ze zařízení musí být všechny postranice v zajištěné poloze.**

**VAROVÁNÍ**

**Z důvodu ochrany před zachycením musí být vlasy, paže a nohy klienta udržovány blízko těla a během přemisťování musí být použity označené úchyty.**

**VAROVÁNÍ**

**Aby se předešlo pádu klienta nebo poranění ošetřujícího personálu, vždy dbejte na to, aby při přesunu klienta byli vždy přítomni alespoň dva ošetřovatelé.**

1 Zabrzděte kolečka lůžka.

2 Zvedněte lůžko do ergonomické výšky, je-li to možné.

3 Sklopte postranici sprchového vozíku *Concerto/Basic* na straně, kde je prováděn přesun.

4 Pokud používáte ručně ovládaný, hydraulický sprchový vozík *Concerto/Basic*, ujistěte se, že nožní pumpa je otočena směrem od strany, kde je prováděn přesun.

5 Sklopte postranici lůžka, je-li jí vybaveno.

6 Na každé straně lůžka by měl stát jeden ošetřovatel.

7 Umístěte klienta do blízkosti strany přesunu.

8 Otočte klienta na bok směrem od strany přesunu.

9 Ošetřovatel, k němuž je klient obrácen čelem, by měl klienta držet. **(viz obr. 1)**

10 Sklopte druhou postranici sprchového vozíku *Concerto/Basic* na straně opačné ke straně přesunu.

11 Druhý ošetřovatel umístí sprchový vozík *Concerto/Basic* nad lůžko, co nejblíže ke klientovi. **(viz obr. 2)**

*Pokračujte s kroky na následující straně.*

Obr. 3

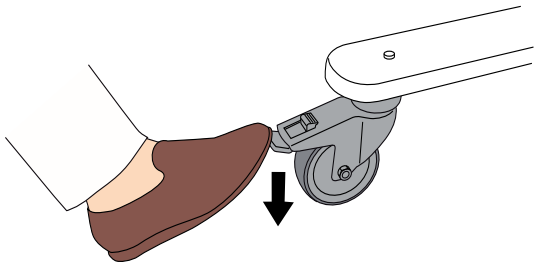

Obr. 4

Obr. 5

Obr. 6

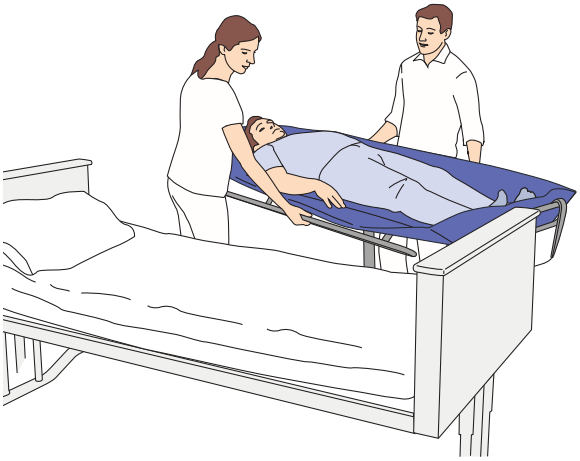

12 **VAROVÁNÍ**

**Abyste předešli pádu během přesunu, vždy se ujistěte, že všechna použitá zařízení jsou zabrzděna.**

Zabrzděte sprchový vozík *Concerto/Basic*. **(viz obr. 3)**

13 Spouštějte sprchový vozík *Concerto/Basic*, dokud nezačne stlačovat matraci na lůžku.

14 Otočte klienta na záda a na sprchový vozík *Concerto/Basic*.

POZNÁMKA
Chcete-li si celý proces usnadnit, použijte kluznou podložku v souladu s částí *Z lůžka s využitím kluzné podložky na straně 24.*

15 **VAROVÁNÍ**

**Aby nedošlo k pádu klienta, musí být klient uložen podle pokynů v tomto *Návodu k použití*.**

Oba ošetřovatelé musí pomoci klientovi přesunout se ke středu sprchového vozíku *Concerto/Basic.* **(viz obr. 4)**

16 Vytáhněte nahoru postranici sprchového vozíku *Concerto/Basic* na straně opačné ke straně přesunu. **(viz obr. 5)**

17 Pro větší pohodlí podložte klientovu hlavu polštářem.

18 Zvedněte sprchový vozík *Concerto/Basic* natolik, aby jej bylo možné odsunout od lůžka.

19 Uvolněte brzdy sprchového vozíku *Concerto/Basic*.

20 Odsuňte sprchový vozík *Concerto/Basic* od lůžka a vytáhněte nahoru postranici sprchového vozíku *Concerto/Basic* na straně přesunu. **(viz obr. 6)**

21 Není-li klient oblečen, zakryjte jej.

22 Nastavte sprchový vozík *Concerto/Basic* do ergonomické výšky pro ošetřovatele.

## Na lůžko

**(17 kroků)**

**VAROVÁNÍ**

**Z důvodu ochrany před pádem klienta ze zařízení musí být všechny postranice v zajištěné poloze.**

**VAROVÁNÍ**

**Aby se předešlo pádu klienta nebo poranění ošetřujícího personálu, vždy dbejte na to, aby při přesunu klienta byli vždy přítomni alespoň dva ošetřovatelé.**

**Obr. 1**

**Obr. 2**

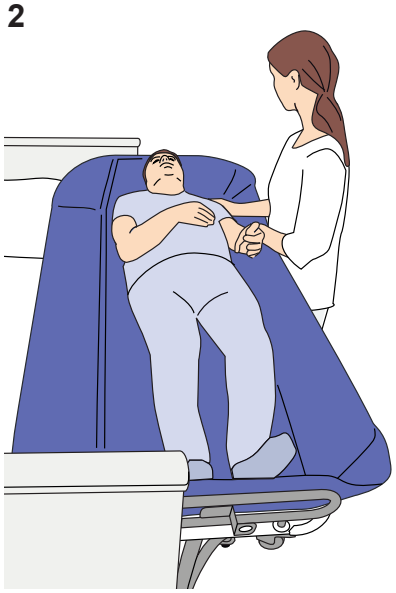

**Obr. 3**

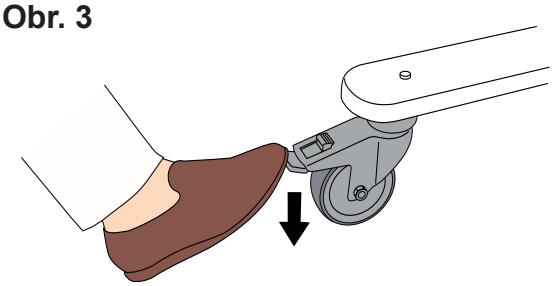

1 Zabrzděte kolečka lůžka.

2 Zvedněte lůžko do ergonomické výšky, je-li to možné.

3 Sklopte postranici lůžka, je-li jí vybaveno.

4 Pokud používáte ručně ovládaný, hydraulický sprchový vozík *Concerto/Basic*, ujistěte se, že nožní pumpa je otočena směrem od strany, kde je prováděn přesun.

5 Sklopte postranici sprchového vozíku *Concerto/Basic* na straně přesunu směrem k lůžku. **(viz obr. 1)**

6 Umístěte sprchový vozík *Concerto/Basic* co nejdále nad lůžko. **(viz obr. 2)**

7 **VAROVÁNÍ**

**Abyste předešli pádu během přesunu, vždy se ujistěte, že všechna použitá zařízení jsou zabrzděna.**

Zabrzděte sprchový vozík *Concerto/Basic.* **(viz obr. 3)**

8 Spouštějte sprchový vozík *Concerto/Basic*, dokud nezačne stlačovat matraci na lůžku.

*Pokračujte s kroky na následující straně.*

Obr. 4

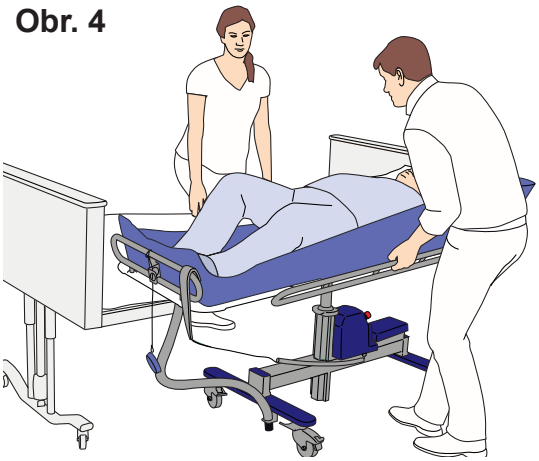

Obr. 5

Obr. 6

9 Sklopte dolů postranici sprchového vozíku *Concerto/Basic* na straně opačné ke straně přesunu. **(viz obr. 4)**

10 Oba ošetřovatelé musí pomoci klientovi přesunout se směrem k lůžku. **(viz obr. 5)**

11 Otočte klienta na bok směrem od strany přesunu. Ujistěte se, že klient neleží na matraci sprchového vozíku *Concerto/Basic*. **(viz obr. 6)**

12 Ošetřovatel, k němuž je klient obrácen čelem, by měl klienta držet. **(viz obr. 6)**

13 Zvedněte sprchový vozík *Concerto/Basic* z lůžka.

14 Uvolněte brzdy sprchového vozíku *Concerto/Basic.*

15 Odsuňte sprchový vozík *Concerto/Basic* od lůžka.

16 Otočte klienta na záda.

17 Po každém použití sprchový vozík *Concerto/Basic* vydezinfikujte, aby se zabránilo křížové kontaminaci (viz část *Pokyny k čištění a dezinfekci na straně 34*).

## Z lůžka s využitím kluzné podložky

### (18 kroků)

Odpovědi na jakékoliv otázky ohledně kluzné podložky naleznete v *Návodu k použití* této pomůcky.

**VAROVÁNÍ**

**Z důvodu ochrany před pádem klienta ze zařízení musí být všechny postranice v zajištěné poloze.**

**VAROVÁNÍ**

**Aby se předešlo pádu klienta nebo poranění ošetřujícího personálu, vždy dbejte na to, aby při přesunu klienta byli vždy přítomni alespoň dva ošetřovatelé.**

POZNÁMKA
V případě, že přesouváte klienta přes velké mezery mezi sprchovým vozíkem *Concerto/Basic* a lůžkem, vložte mezi ně desku, abyste mezeru překlenuli.

**Obr. 1**

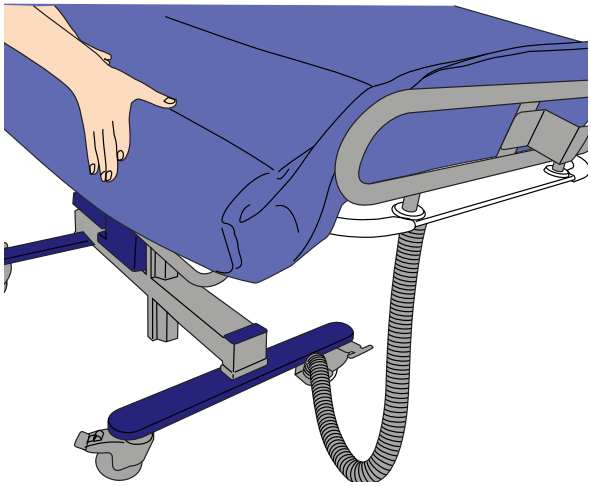

**Obr. 2**

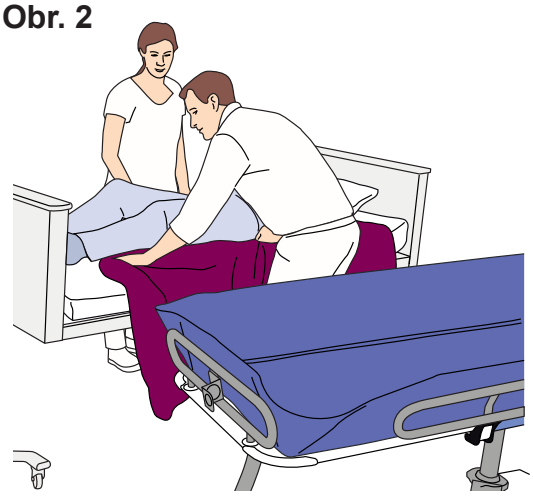

1 Sklopte postranici sprchového vozíku *Concerto/Basic* a dlouhou stranu matrace na straně, kde je prováděn přesun. **(viz obr. 1)**

2 Pokud používáte ručně ovládaný, hydraulický sprchový vozík *Concerto/Basic*, ujistěte se, že nožní pumpa je otočena směrem od strany, kde je prováděn přesun.

3 Zabrzděte kolečka lůžka.

4 Zvedněte lůžko do ergonomické výšky, je-li to možné.

5 Sklopte postranici lůžka, je-li jí vybaveno.

6 Musí být přítomni dva ošetřovatelé, jeden na každé straně lůžka.

7 Umístěte smýkací pomůcku pod klienta. **(viz obr. 2)**

8 Umístěte sprchový vozík *Concerto/Basic* vedle lůžka. **(viz obr. 3)**

9 Nastavte výšku tak, aby byl sprchový vozík *Concerto/Basic* o něco níže než lůžko.

*Pokračujte s kroky na následující straně.*

Obr. 3

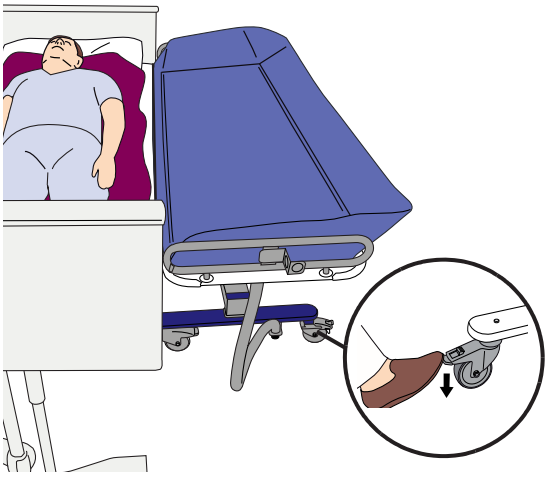

Obr. 4

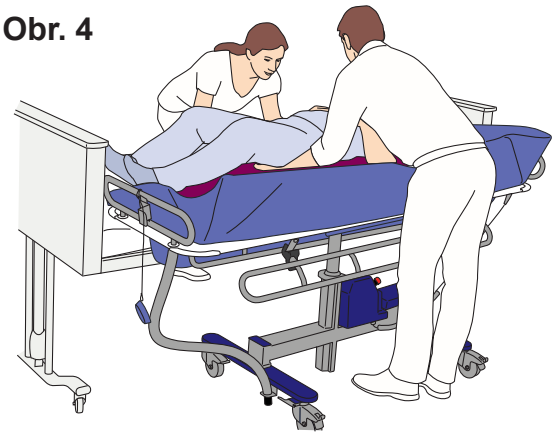

Obr. 5

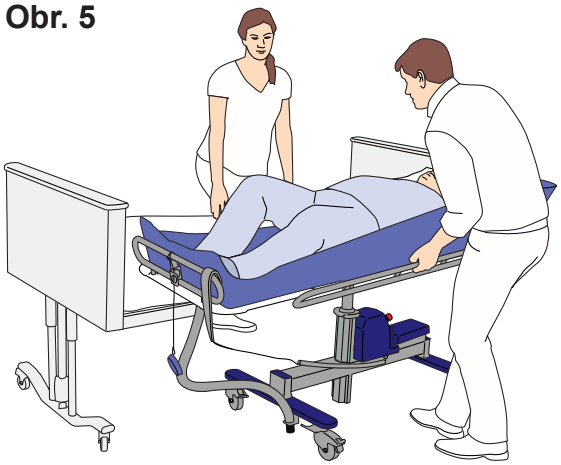

Obr. 6

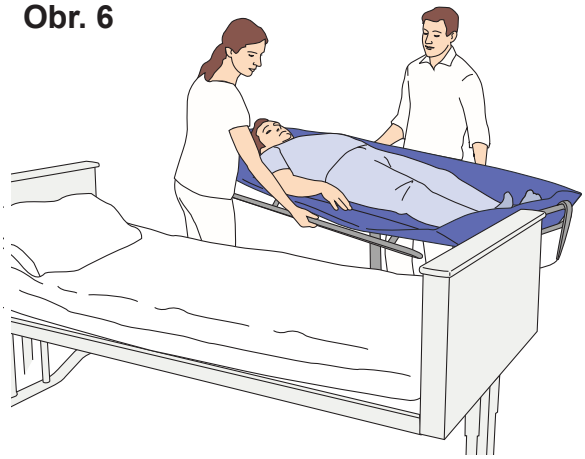

10 **VAROVÁNÍ**

**Abyste předešli pádu během přesunu, vždy se ujistěte, že všechna použitá zařízení jsou zabrzděna.**

Zabrzděte sprchový vozík *Concerto/Basic.* **(viz obr. 3)**

11 Sklopte dolů postranici sprchového vozíku *Concerto/Basic* na straně opačné ke straně přesunu.

12 Oba ošetřovatelé musí přesunout klienta pomocí kluzné podložky na sprchový vozík *Concerto/Basic*. **(viz obr. 4)**

13 Pro větší pohodlí podložte klientovu hlavu polštářem.

14 Vytáhněte nahoru postranici sprchového vozíku *Concerto/Basic* na straně opačné ke straně přesunu. **(viz obr. 5)**

15 Uvolněte brzdy sprchového vozíku *Concerto/Basic*.

16 Odsuňte sprchový vozík *Concerto/Basic* dostatečně stranou a vytáhněte nahoru postranici na straně přesunu. **(viz obr. 6)**

17 **VAROVÁNÍ**

**Abyste předešli úrazu, po použití kluznou podložku vždy vytáhněte. Nikdy ji nenechávejte pod tělem klienta.**

Odstraňte kluznou podložku.

18 Nastavte sprchový vozík *Concerto/Basic* do ergonomické výšky pro ošetřovatele.

## Na lůžko s využitím kluzné podložky

### (16 kroků)

Odpovědi na jakékoliv otázky ohledně kluzné podložky naleznete v *Návodu k použití* této pomůcky.

**VAROVÁNÍ**

**Z důvodu ochrany před pádem klienta ze zařízení musí být všechny postranice v zajištěné poloze.**

**VAROVÁNÍ**

**Aby se předešlo pádu klienta nebo poranění ošetřujícího personálu, vždy dbejte na to, aby při přesunu klienta byli vždy přítomni alespoň dva ošetřovatelé.**

POZNÁMKA
V případě, že přesouváte klienta přes velké mezery mezi sprchovým vozíkem *Concerto/Basic* a lůžkem, vložte mezi ně desku, abyste mezeru překlenuli.

1 Zabrzděte kolečka lůžka.

2 Zvedněte lůžko do ergonomické výšky, je-li to možné.

3 Sklopte postranici lůžka, je-li jí vybaveno.

4 Umístěte kluznou podložku pod klienta.

5 Pokud používáte ručně ovládaný, hydraulický sprchový vozík *Concerto/Basic*, ujistěte se, že nožní pumpa je otočena směrem od strany, kde je prováděn přesun.

6 Umístěte sprchový vozík *Concerto/Basic* do blízkosti lůžka tak, abyste mohli sklopit postranici.

7 Sklopte postranici sprchového vozíku *Concerto/Basic* a dlouhou stranu matrace na straně, kde je prováděn přesun. **(viz obr. 1)**

**Obr. 1**

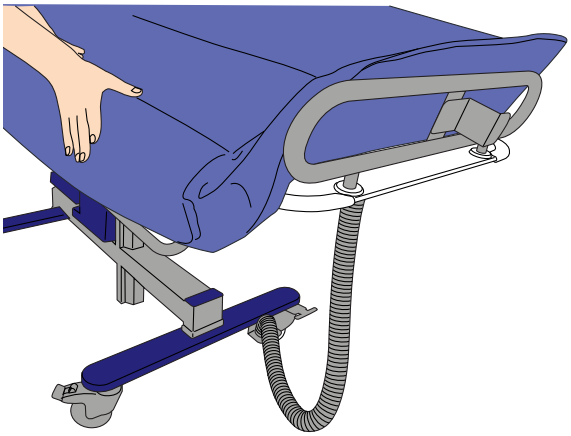

*Pokračujte s kroky na následující straně.*

Obr. 2

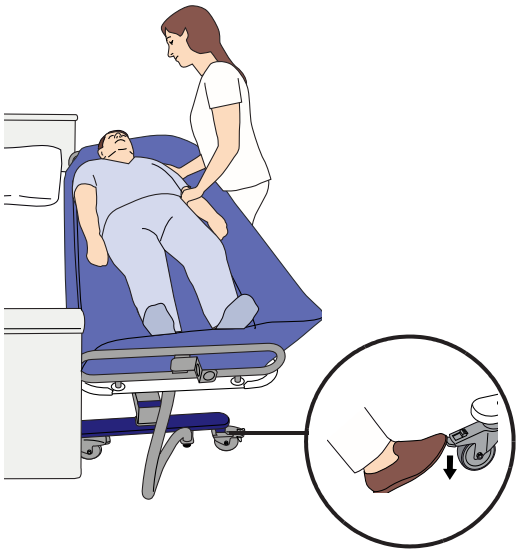

Obr. 3

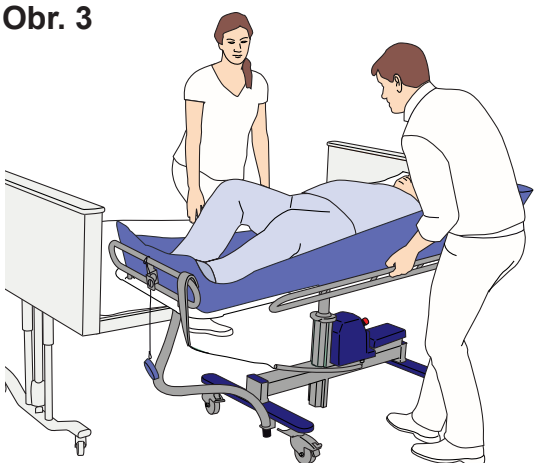

Obr. 4

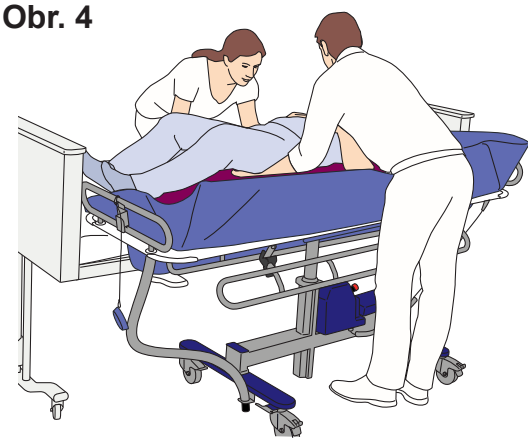

8 Umístěte sprchový vozík *Concerto/Basic* vedle lůžka. **(viz obr. 2)**

9 Nastavte výšku sprchového vozíku *Concerto/Basic* tak, aby byl o něco výše než lůžko.

10 **VAROVÁNÍ**

**Abyste předešli pádu během přesunu, vždy se ujistěte, že všechna použitá zařízení jsou zabrzděna.**

Zabrzděte sprchový vozík *Concerto/Basic.* **(viz obr. 2)**

11 Sklopte postranici sprchového vozíku *Concerto/Basic* na straně opačné ke straně přesunu. **(viz obr. 3)**

12 Oba ošetřovatelé musí přesunout klienta s pomocí kluzné podložky na lůžko. **(viz obr. 4)**

13 Uvolněte brzdy sprchového vozíku *Concerto/Basic*.

14 Odsuňte sprchový vozík *Concerto/Basic* od lůžka.

15 Odstraňte kluznou podložku.

16 Po každém použití sprchový vozík *Concerto/Basic* vydezinfikujte, aby se zabránilo křížové kontaminaci (viz část *Pokyny k čištění a dezinfekci na straně 34).*

## Z vakového zvedáku

**(10 kroků)**

Odpovědi na jakékoliv otázky ohledně závěsu naleznete v odpovídajícím *Návodu k použití* této pomůcky.

Níže uvedené pokyny pro přesun se týkají jak podlahových, tak i stropních vakových zvedáků.

**Obr. 1**

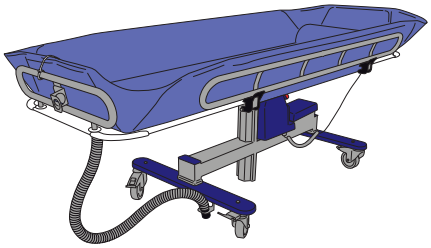

1 Spusťte sprchový vozík *Concerto/Basic* do nejnižší polohy. **(viz obr. 1)**

**Obr. 2**

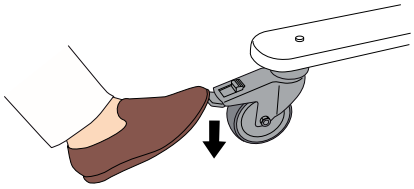

2 Zabrzděte sprchový vozík *Concerto/Basic.* **(viz obr. 2)**

3 Zkontrolujte, zda jsou obě postranice v horní vytažené poloze.

4 **VAROVÁNÍ**

**Aby nedošlo k pádu klienta, musí být klient uložen podle pokynů v tomto *Návodu k použití.***

Spusťte zvedák s klientem na sprchový vozík *Concerto/Basic.* **(viz obr. 3)**

**Obr. 3**

5 Odpojte vak od zvedáku. **(viz obr. 4)**

6 Odsuňte zvedák od sprchového vozíku *Concerto/Basic*.

7 Nastavte sprchový vozík *Concerto/Basic* do ergonomické výšky.

**Obr. 4**

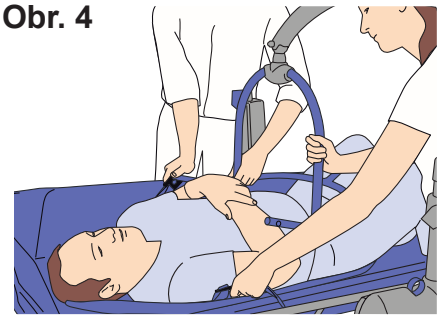

8 Sejměte z klienta vak.

9 Pro větší pohodlí podložte klientovu hlavu polštářem.

10 Uvolněte brzdy sprchového vozíku *Concerto/Basic*.

## Do vakového zvedáku

**(8 kroků)**

Odpovědi na jakékoliv otázky ohledně závěsu naleznete v odpovídajícím *Návodu k použití* této pomůcky.

Níže uvedené pokyny pro přesun se týkají jak podlahových, tak i stropních vakových zvedáků.

**Obr. 1**

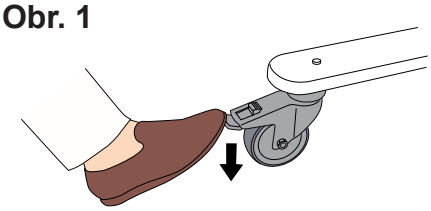

**Obr. 2**

**Obr. 3**

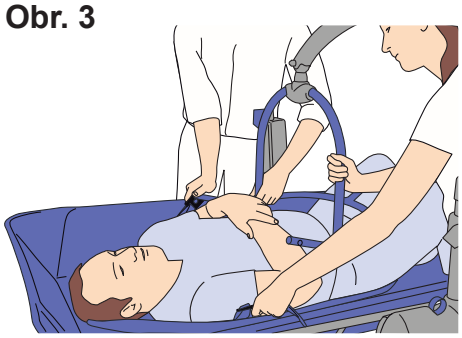

**Obr. 4**

1 Zabrzděte sprchový vozík *Concerto/Basic.* **(viz obr. 1)**

2 Zvedněte sprchový vozík *Concerto/Basic* do ergonomické výšky.

3 Umístěte vak pod klienta.

4 Spusťte sprchový vozík *Concerto/Basic* do nejnižší polohy. **(viz obr. 2)**

5 Přesuňte zvedák přímo nad klienta.

6 Připevněte vak ke zvedáku. **(viz obr. 3)**

7 Vyzvedněte klienta ze sprchového vozíku *Concerto/Basic.* **(viz obr. 4)**

8 Po každém použití sprchový vozík *Concerto/Basic* vydezinfikujte, aby se zabránilo křížové kontaminaci (viz část *Pokyny k čištění a dezinfekci na straně 34).*

# Sprchování s pomocí sprchového vozíku Concerto/Basic

**V případě, že používáte sprchovací panel od společnosti Arjo, používejte jej podle samostatného Návodu k použití.**

**(12 kroků)**

1 Přesuňte sprchový vozík *Concerto/Basic* ke sprchovému panelu Arjo nebo do koupelny se sprchou a toaletou či umyvadlem.

2 Zkontrolujte, zda je vypouštěcí otvor umístěn nad odpadním otvorem.

3 Zajistěte brzdy a sprchový vozík *Concerto/Basic* zvedněte nebo spusťte do pohodlné a ergonomické pracovní polohy.

4 Zvedněte sprchovací rukojeť a podržte ji nad sprchovým vozíkem *Concerto/Basic.*

5 Nastavte termostatickou směšovací hlavici na požadovanou teplotu.

6 **VAROVÁNÍ**

**Abyste zabránili opaření, vždy před nasměrováním vody na klienta zkontrolujte teplotu vody holou rukou.**

**Nepoužívejte rukavice, protože mohou izolovat natolik, že by mohlo dojít ke špatnému odhadu teploty vody. Nasměrujte proud vody směrem od klienta.**

Pusťte vodu ke sprchování.

7 Nastavte teplotu a průtok vody tak, aby bylo zajištěno pohodlí klienta.

8 Klienta osprchujte. **(viz obr. 1)**

9 Po osprchování vypněte vodu a klienta osušte.

10 Uvolněte brzdy.

11 Zvedněte sprchový vozík *Concerto/Basic* do ergonomické výšky a přepravte klienta zpět.

12 Po každém použití sprchový vozík *Concerto/Basic* vydezinfikujte, aby se zabránilo křížové kontaminaci (viz část *Pokyny k čištění a dezinfekci na straně 34*).

**Obr. 1**

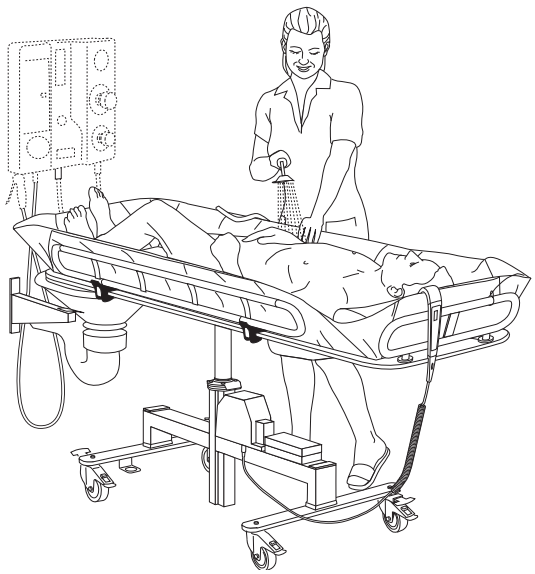

Úmyslně prázdné

# Použití v domácí péči

## Pro distributory a pronajímatele

**Při přepravě sprchového vozíku *Concerto* zákazníkovi v dodávkovém vozidle:**

- Ujistěte se, že je produkt během přepravy správně zajištěn.
- Při přepravě sprchového vozíku do nebo z dodávky ho nepokládejte na špinavou zem.

**Při dodání sprchového vozíku *Concerto* se ujistěte o následujícím:**

- Přečetli jste si tento *Návod k použití* spolu s příjemcem (včetně příbuzných a pečovatelů).
- Předveďte funkce a doporučené použití popsané v tomto *Návodu k použití* s využitím skutečného produktu.
- Uživatel porozuměl pokynům pro čištění a dezinfekci.
- Přečtěte příjemci všechna varování.
- Prostředí splňuje všechny požadavky popsané v tomto *Návodu k použití*.

**Čistění a dezinfekce:**

- Před dodáním produktu novému uživateli musí být vždy provedeno čištění a dezinfekce dle popisu v tomto *Návodu k použití*.
- Před a po jakémkoli servisu zařízení musí být vždy provedeno čištění a dezinfekce dle popisu v tomto *Návodu k použití*.

## Použití sprchového vozíku Concerto

**Před použitím sprchového vozíku *Concerto* v domácím prostředí se ujistěte o následujícím: (viz obr. 1–3)**

**VAROVÁNÍ**

**Abyste předešli převržení zařízení a pádu klienta, nepoužívejte zařízení na podlaze se zapuštěnými odtoky, otvory ani se sklonem větším než 1:50 (1,15°).**

- Všichni pečovatelé, včetně příbuzných, si přečetli pokyny v tomto *Návodu k použití* a rozumí jim.
- Všechny koberce a rohože jsou odstraněny.
- Všechny prahy jsou odstraněny.
- Všechny schody a hrany mají zábradlí a bezpečnostní branku, aby sprchový vozík nemohl sjet dolů.
- V domácím prostředí je dostatek prostoru k použití sprchového vozíku.

**Během uskladnění sprchového vozíku *Concerto* se ujistěte o následujícím:**

**VAROVÁNÍ**

**Aby nedošlo k uškrcení, nikdy neponechávejte děti v blízkosti zařízení bez dozoru.**

- Žádné děti nemají ke sprchovému vozíku přístup.
- Žádná domácí zvířata se nemohou dostat do kontaktu se sprchovým vozíkem.
- Prostředí pro skladování splňuje požadavky stanovené v části *Technické specifikace na straně 44*.

## Obr. 1

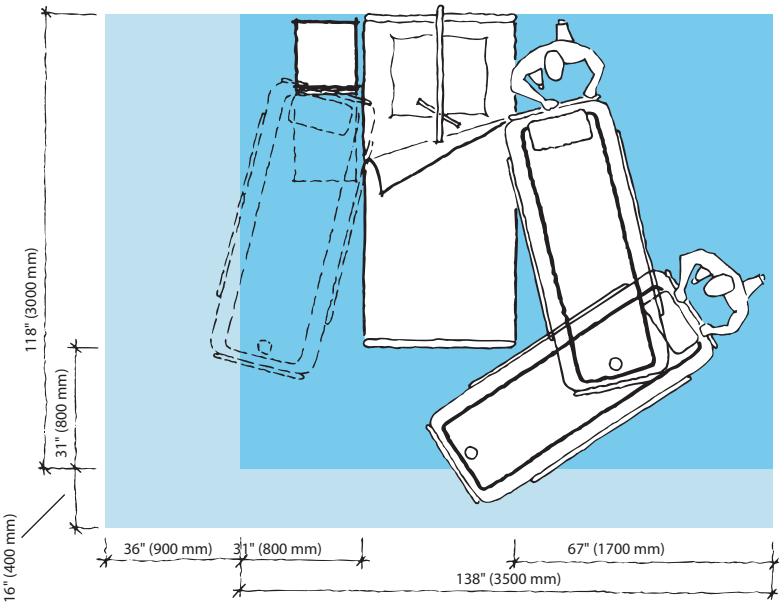


## Obr. 2

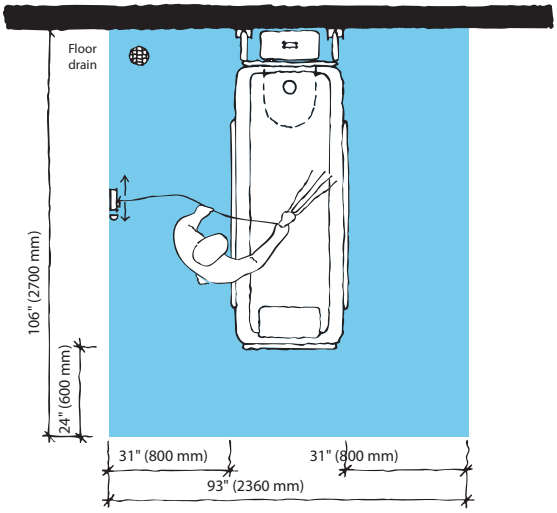


## Obr. 3

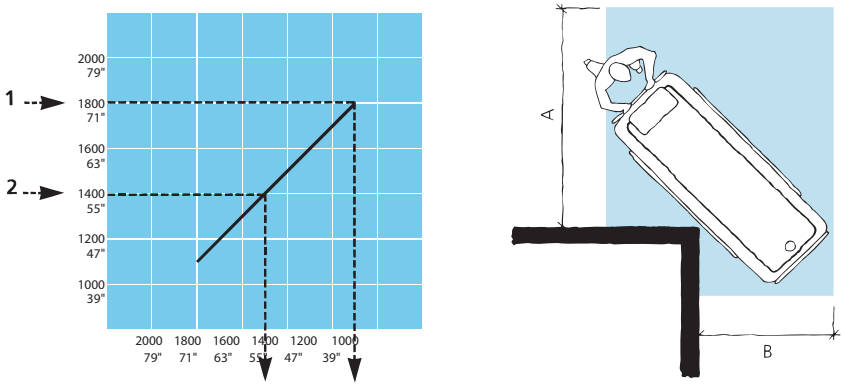

# Pokyny k čištění a dezinfekci

Prostředek by měl být čištěn a dezinfikován v pravidelných intervalech a mezi jednotlivými pacienty/klienty.

S případnými dotazy týkajícími čištění a dezinfekce se obraťte na oddělení služeb zákazníkům společnosti Arjo.

**VAROVÁNÍ**

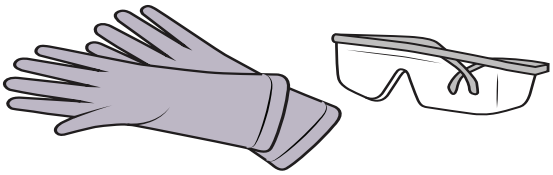

**Z důvodu ochrany před poškozením zraku a kůže vždy při manipulaci s dezinfekčním prostředkem používejte ochranné brýle a rukavice.**
**Pokud dojde ke kontaktu, opláchněte zasažené místo velkým množstvím vody. Při podráždění očí nebo kůže vyhledejte lékařskou pomoc.**
**Vždy si přečtěte návod a bezpečnostní list (BL) dezinfekčního prostředku.**

**VAROVÁNÍ**

**Aby nedocházelo ke křížové kontaminaci, vždy dodržujte pokyny k dezinfekci v tomto *Návodu k použití*.**

**VAROVÁNÍ**

**Z důvodu ochrany před podrážděním očí nebo pokožky nikdy neprovádějte dezinfekci v přítomnosti klienta.**

**UPOZORNĚNÍ**

**Aby nedošlo k poškození zařízení, dodržujte varování v návodu k použití a používejte pouze dezinfekční prostředky uvedené v tomto návodu.**

**UPOZORNĚNÍ**

**Na elektrické konektory nepoužívejte žádné dezinfekční prostředky.**

## Povolené chemikálie

| Dezinfekční prostředek |
|---|
| Arjo Clean |
| Arjo General Purpose Disinfectant |
| Arjo Disinfectant Cleanser IV |
| Arjo All Purpose Disinfectant |
| Arjo CenKleen IV |
| Izopropylalkohol ≤ 70%[1] |
| Etanol 70%[1] |
| Peroxid vodíku ≤ 1.5%[2] |
| Kyselina peroctová ≤ 0.25% (2,500 ppm)[3, 4] |
| Chlornan sodný (bělidlo) ≤ 1%[3, 4] |

[1]Gumová část pedálu pro zvedání/spouštění může po opakovaném kontaktu s izopropylalkoholem a etanolem začít blednout.

[2]Matrace a polštáře mohou po opakovaném kontaktu s peroxidem vodíku začít blednout.

[3]Madlo aretace vodorovné polohy může po opakovaném kontaktu s chlornanem sodným (bělidlo) a kyselinou peroctovou začít blednout.

[4]Matrace a polštáře začnou blednout a jejich životnost se pravděpodobně zkrátí po opakovaném kontaktu s chlornanem sodným (bělidlo) a kyselinou peroctovou.

## Příslušenství pro dezinfekci sprchového vozíku Concerto

- Ochranné rukavice
- Ochranné brýle
- Rozprašovací láhev s dezinfekčním prostředkem nebo držák dezinfekční sprchy s dezinfekčním prostředkem
- Rozprašovací láhev s vodou nebo držák sprchy s vodou
- Hadřík – mokrý a suchý
- Jednorázové utěrky
- Měkký kartáč
- Měkký kartáček s dlouhou rukojetí

## V zájmu zajištění správného čištění a dezinfekce vždy dodržujte následujících 24 kroků.

Pokud budete používat sprchový panel Arjo, přečtěte si odpovídající *Návod k použití*.

### Odstranění viditelných usazenin (Krok 1–4 z 24)

1 Odstraňte vypouštěcí hadici se všemi součástmi podle části *Odpojení vypouštěcí hadice (2 kroky) na straně 18*. Odstraňte polštář a podušky.

2 Očistěte sprchový vozík *Concerto* od viditelných usazenin pomocí hadříku namočeného ve vodě nebo, je-li to vhodnější, postříkáním či osprchováním vodou pomocí kartáče nebo otřením čistým hadříkem. Postupujte shora dolů.

3 Očistěte všechny odstraněné součásti od viditelných usazenin pomocí hadříku namočeného ve vodě, případně osprchováním vodou pomocí kartáče nebo otřením čistým hadříkem.

4 Postříkejte nebo osprchujte vodou odtok. Vypouštěcí otvor v matraci i odtokovou výpusť vyčistěte kartáčem s dlouhou rukojetí.

### Čištění (Krok 5–13 z 24)

5 Nasaďte si ochranné rukavice a brýle.

6 Dezinfekční prostředek musí být vždy namíchán v souladu s pokyny na štítku lahve s dezinfekčním prostředkem nebo ve směsném poměru uvedeném v *Návodu k použití* sprchového panelu.

7 Nastříkejte dezinfekční prostředek na sprchový vozík *Concerto*. Pomocí kartáče důkladně vydrhněte zejména madla a ruční ovládání.

8 Vozík *Concerto* důkladně oplachujte vodou o přibližné teplotě 25 °C (77 °F), dokud neodstraníte všechny zbytky dezinfekčního prostředku.

9 Dezinfekční prostředek nastříkejte na veškeré odstraněné součásti a také do vypouštěcího otvoru v matraci a do odtokové výpusti. Důkladně vyčistěte kartáčem namočeným v dezinfekčním prostředku.

10 Všechny odstraněné součásti, vypouštěcí otvor v matraci i odtokovou výpusť důkladně oplachujte vodou, dokud nesmyjete všechny zbytky dezinfekčního prostředku.

11 Do dezinfekčního prostředku namočte hadřík a otřete jím všechny ostatní části, jako např. podvozek vozíku.

12 Namočte nový hadřík do vody a odstraňte ze všech oblastí všechny stopy po dezinfekčním prostředku. Při odstraňování stop dezinfekčního prostředku musí být hadřík občas proprán pod tekoucí vodou.

13 Pokud není možné dezinfekční prostředek odstranit, postříkejte vodou dotčenou část a otřete ji jednorázovými utěrkami. Tento postup opakujte, dokud neodstraníte všechny stopy po dezinfekčním prostředku.

### Dezinfekce (Krok 14–24 z 24)

14 Nastříkejte dezinfekční prostředek na sprchový vozík *Concerto.*

15 Dezinfekční prostředek nechte působit podle pokynů uvedených na štítku lahve.

16 Dezinfekční prostředek nastříkejte na veškeré odstraněné součásti a také do vypouštěcího otvoru v matraci a do odtokové výpusti.

17 Dezinfekční prostředek nechte působit podle pokynů uvedených na štítku lahve.

18 Do dezinfekčního prostředku namočte hadřík a otřete jím všechny ostatní části, jako např. podvozek vozíku.

19 Dezinfekční prostředek nechte působit podle pokynů uvedených na štítku lahve.

20 Osprchujte nebo postříkejte vodou o přibližné teplotě 25 °C (77 °F) a otřete čistým hadříkem, abyste odstranili všechny stopy dezinfekčního prostředku na sprchovém vozíku *Concerto*. Při odstraňování dezinfekčního prostředku musí být hadřík občas proprán pod tekoucí vodou.

21 Osprchujte nebo postříkejte vodou o přibližné teplotě 25 °C (77 °F) a otřete čistým hadříkem, abyste odstranili všechny stopy dezinfekčního prostředku z odstraněných součástí, vypouštěcího otvoru v matraci a odtokové výpusti. Při odstraňování dezinfekčního prostředku musí být hadřík občas proprán pod tekoucí vodou.

22 Osprchujte nebo postříkejte vodou o přibližné teplotě 25 °C (77 °F) a otřete čistým hadříkem, abyste odstranili všechny stopy dezinfekčního prostředku ze všech zbývajících částí, jako např. podvozku vozíku. Při odstraňování dezinfekčního prostředku musí být hadřík občas proprán pod tekoucí vodou.

23 Pokud není možné dezinfekční prostředek odstranit, postříkejte vodou dotčenou část a otřete ji jednorázovými utěrkami. Tento postup opakujte, dokud neodstraníte všechny stopy po dezinfekčním prostředku.

24 Nechte všechny díly uschnout.

# Pokyny k používání baterie

## VAROVÁNÍ

**Z důvodu ochrany před zraněním baterii nedrťte, nepropichujte, neotevírejte, nedemontujte nebo do ní jiným způsobem mechanicky nezasahujte.**

- **Pokud baterie praskne a její obsah přijde do styku s pokožkou nebo oděvem, omyjte ihned zasažená místa vodou.**
- **Dostane-li se obsah do očí, vypláchněte je ihned velkým množstvím vody a vyhledejte lékařskou pomoc.**
- **Vdechnutí obsahu baterie může vyvolat podráždění dýchacího ústrojí. Vyveďte zasaženou osobu na čerstvý vzduch a zajistěte lékařské ošetření.**

- Dbejte na to, abyste baterii neupustili na zem.
- Před likvidací baterie požádejte o radu příslušné místní orgány.
- Přečtěte si informace na štítku na baterii.

## Skladování baterií

- Baterie je při dodání z výroby nabitá, ale doporučujeme ji znovu nabít, protože dochází k pomalému samovybíjení.
- Pokud baterie nejsou používány, dochází u nich k pomalému vybíjení.
- Nepoužívaná baterie by měla být skladována při teplotách -0 °C (32 °F) až +30 °C (86 °F).
- Baterii neskladujte při teplotě vyšší než 50 °C (122 °F).

## Intervaly nabíjení

- Pravidelné nabíjení baterie (například každou noc) prodlužuje její životnost.
- Pokud je sprchový vozík *Concerto* používán často, doporučuje se používat dvě baterie, jednu v provozním stavu a druhou jako záložní v nabíječce.
- Doporučuje se nechat nepoužívanou baterii v nabíječce. Nehrozí riziko přebití baterie.

## Životnost baterií

Mějte vždy připravené dvě funkční baterie, jednu k použití a druhou skladem.

Pokud při použití čerstvě nabité baterie začne po krátké době indikátor baterie blikat a ozve se výstražný signál, je načase objednat novou baterii.

POZNÁMKA
Aby nedošlo k přerušení provozu, baterii nechte nabít vždy, když se rozsvítí výstražná kontrolka LED.

POZNÁMKA
Plně nabitou baterii lze ponechat v nabíječce bez rizika poškození.

## Kontrolka vybití baterie

Na krytu hydraulické jednotky na podvozku je umístěna výstražná kontrolka LED, která upozorňuje na nízký stav nabití baterie. Je-li baterie téměř vybitá, výstražná kontrolka LED se po stisknutí tlačítek na ručním ovladači změní na žlutou. V takovém případě je nutné baterii co nejdříve dobít.

## Instalace nabíječky

Další informace najdete v *Návodu k použití nabíječky baterií NCA-X000*.

## Výměna baterie

Další informace najdete v *Návodu k použití nabíječky baterií NCA-X000*.

# Péče a preventivní údržba

## Povinnosti ošetřujícího personálu

Sprchový vozík *Concerto/Basic* podléhá opotřebení, a proto je pro dlouhodobé zachování původních technických parametrů produktu nutno provádět následující úkony v předepsaných intervalech.

**VAROVÁNÍ**

**Aby nedošlo k závadě a následnému úrazu, provádějte pravidelné kontroly a dodržujte doporučený plán údržby. V některých případech je v důsledku častého používání produktu a vystavení vlivům agresivního prostředí potřeba provádět častější kontroly. Místní předpisy a normy mohou být přísnější než doporučený plán údržby.**

POZNÁMKA
Údržbu a servis výrobku není možno provádět, pokud jej klient používá.

**PLÁN PREVENTIVNÍ ÚDRŽBY: Sprchový vozík Concerto/Basic**

| POVINNOSTI OŠETŘUJÍCÍHO PERSONÁLU – úkon/kontrola | Každý DEN | Každý TÝDEN | Jednou za ROK |
|---|---|---|---|
| Dezinfekce | X | | |
| Vizuální kontrola všech nechráněných dílů | | X | |
| Vizuální kontrola mechanických připojení | | X | |
| Provedení zkoušky funkčnosti | | X | |
| Kontrola ručního ovladače a kabelu (sprchový vozík *Concerto* elektrický) | | X | |
| Kontrola a čištění koleček | | X | |
| Vizuální kontrola nabíječky a baterie (sprchový vozík *Concerto* elektrický) | | X | |
| Kontrola matrace a hlavového/klínového polštáře | | X | |
| Roční kontrola prováděná pouze kvalifikovaným personálem | | | X |

**VAROVÁNÍ**

**Z důvodu ochrany před zraněním klienta nebo ošetřujícího personálu nikdy zařízení neupravujte nebo nepoužívejte nekompatibilní díly.**

## Povinnosti ošetřujícího personálu

Úkony v rámci povinností pečovatelského personálu smí provádět pouze personál s dostatečnými znalostmi sprchového vozíku *Concerto/Basic*, který musí dodržovat pokyny uvedené v tomto *Návodu k použití*.

### Každý den

**Dezinfekce**

- Sprchový vozík *Concerto/Basic* musí být po použití ihned vydezinfikován. Používejte standardní čisticí prostředky a šampony v **doporučené koncentraci**. Další pokyny o dezinfekci viz část *Pokyny k čištění a dezinfekci na straně 34.*

### Každý týden

**Vizuální kontrola všech nechráněných dílů**

- Zvláštní pozornost je třeba věnovat částem, s nimiž přichází do styku klient nebo ošetřovatel. Ujistěte se, že na nich nejsou žádné trhliny nebo ostré hrany, které by mohly poranit klienta nebo ošetřovatele, případně by mohly představovat hygienické riziko. **(viz obr. 1)**

- Zkontrolujte vypouštěcí hadice a její součásti. Poškozené součásti vyměňte. **(viz obr. 2)**

**Kontrola mechanického připojení (sprchový vozík *Concerto*)**

- Naklopte lehátko. Vizuálně zkontrolujte oba šrouby, jimiž je lehátko připevněno k podvozku. Není přípustná žádná vůle. **(viz obr. 3)**

- Po naklopení zkontrolujte, zda lehátko není poškozeno trhlinami. **(viz obr. 4)**

*Pokračujte s kroky na následující straně.*

**Obr. 1**

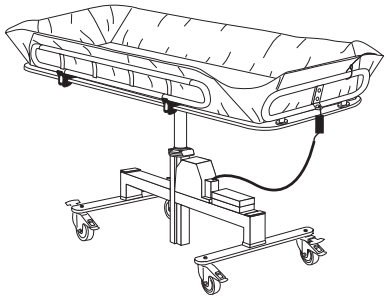

**Obr. 2**

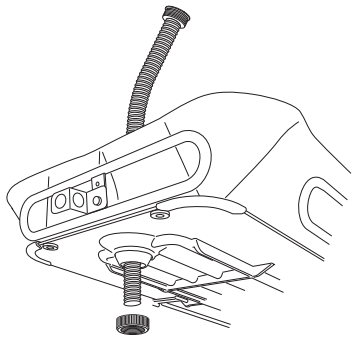

**Obr. 3**

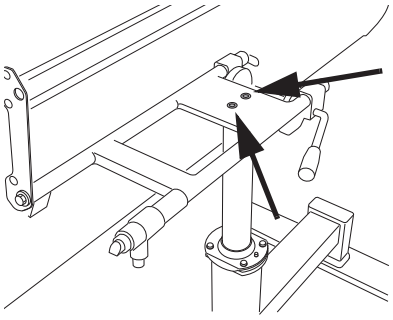

**Obr. 4**

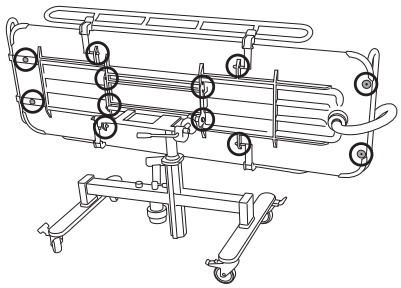

**Obr. 5**

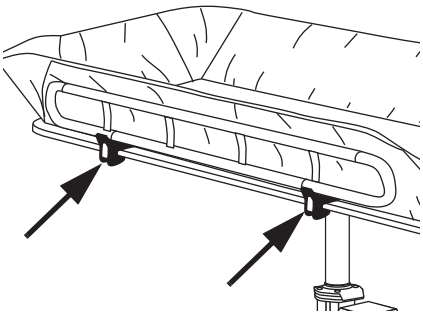

**Obr. 6**

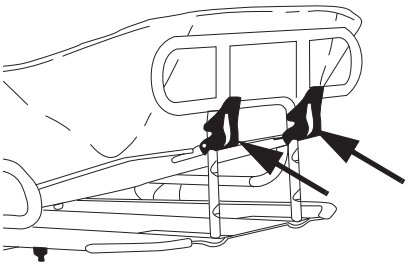

**Obr. 7**

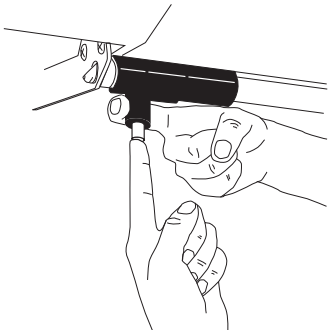

**Obr. 8**

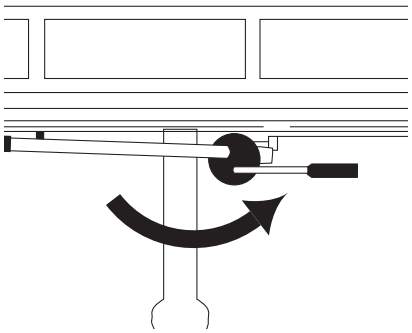

**Proveďte zkoušku funkčnosti, zkontrolujte:**

- Západky na postranicích **(viz obr. 5)**
- Západky na zadní opěrce **(viz obr. 6)**
- Funkci naklánění (sprchový vozík *Concerto*) **(viz obr. 7)**
- Aretaci vodorovné polohy (sprchový vozík *Concerto*) **(viz obr. 8)**

  Ujistěte se, že hydraulický systém pracuje plynule (při zvedání a spouštění).

*Pokračujte s kroky na následující straně.*

Obr. 9

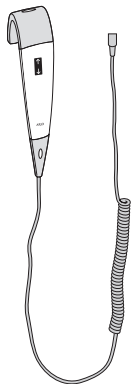

Obr. 10

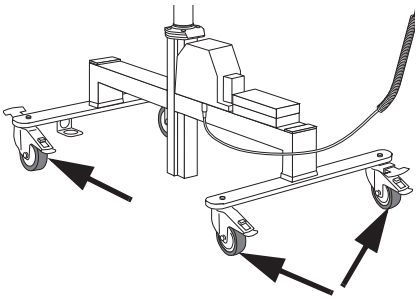

Obr. 11

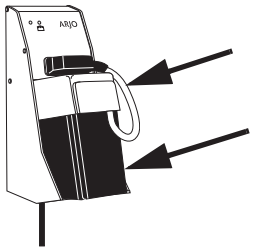


Obr. 12

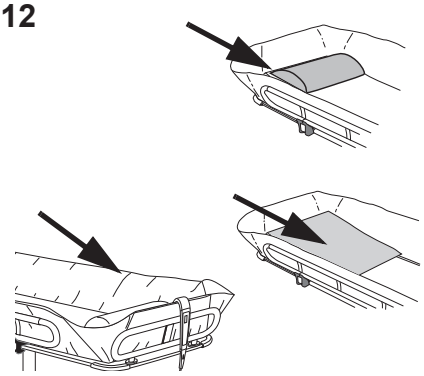

**Kontrola ručního ovladače a kabelu (sprchový vozík *Concerto* elektrický)**

- Vizuálně zkontrolujte stav ručního ovladače a kabelu. **(viz obr. 9)**

**Kontrola a čištění koleček**

- Zkontrolujte, že jsou kolečka řádně upevněna a otáčí se zcela volně. Čistěte vodou (funkce může být ovlivněna mýdlem, vlasy, prachem a chemikáliemi používanými na čištění podlah). Zkontrolujte brzdy a zařízení přímého pojezdu. **(Viz obr. 10)**

**Vizuální kontrola nabíječky a baterie (sprchový vozík *Concerto* elektrický)**

- Vizuálně zkontrolujte stav nabíječky baterií, kabelu a baterie. V případě poškození tyto části ihned vyměňte. **(viz obr. 11)**

**Kontrola matrace a hlavového/klínového polštáře**

- Zkontrolujte, zda se zde nevyskytují trhliny, které by umožnily pronikání vody do výplně. Pokud takové poškození naleznete, poškozené součásti vyměňte, aby nedošlo ke křížové infekci. **(viz obr. 12)**

*Pokračujte s kroky na následující straně.*

## Roční kontroly kvalifikovaným personálem

Sprchový vozík *Concerto* musí procházet každoroční servisní prohlídkou v souladu s *Příručkou pro údržbu a opravy*.

**VAROVÁNÍ**

**Úkony údržby musí provádět kvalifikovaný personál ve stanovených intervalech pomocí správných nástrojů, dílů a postupů, aby nedošlo k úrazu nebo k používání nebezpečného produktu. Kvalifikovaný personál musí vést záznamy o školení i o údržbě zařízení.**

POZNÁMKA

Všechny povinnosti ošetřujícího personálu je třeba kontrolovat při provádění servisu kvalifikovaným personálem. Podrobné informace naleznete v samostatných pokynech k servisu.

**POUZE PRO UK:** Předpisy LOLER a PUWER vyžadují provést každých 6 měsíců důkladnou kontrolu a servis, nebo alternativní plán, provedený kompetentní osobou.

# Odstraňování problémů

### Odstraňování problémů u sprchového vozíku *Concerto* elektrický

POZNÁMKA
Pokud zařízení nepracuje tak, jak by mělo, ihned kontaktujte místního zástupce společnosti Arjo a požádejte o pomoc.

| PROBLÉM | OPATŘENÍ |
|---|---|
| Po uvolnění tlačítek ručního ovladače se sprchový vozík *Concerto* elektrický pohybuje nahoru nebo dolů. | Použijte červené tlačítko nouzového zastavení a vytáhněte baterii. Přesuňte klienta ze sprchového vozíku *Concerto elektrický* a obraťte se na kvalifikovaný personál. |
| Po stisknutí tlačítek ručního ovladače se sprchový vozík *Concerto* elektrický nepohybuje nahoru ani dolů. | 1 Otočením červeného knoflíku ve směru chodu hodinových ručiček se ujistěte, že tlačítko nouzového zastavení není aktivováno.<br>2 Ujistěte se, že je baterie zcela zasunuta do prostoru baterie.<br>3 Ujistěte se, že je baterie nabitá.<br>**VAROVÁNÍ**<br>**Abyste zabránili úrazu, nikdy nenechávejte klienta bez dozoru.** |
| Se sprchovým vozíkem *Concerto* elektrický se během převozu obtížně manévruje. | 1 Ujistěte se, že jsou všechny brzdy uvolněné.<br>2 Ujistěte se, že se všechna kolečka volně otáčí.<br>3 Pokud žádný z výše uvedených kroků nepomůže, přesuňte klienta ze sprchového vozíku *Concerto elektrický* a obraťte se na kvalifikovaný personál. |
| Během zvedání nebo převážení vydává sprchový vozík *Concerto* elektrický nezvyklé zvuky. | Přesuňte klienta ze sprchového vozíku *Concerto elektrický* a obraťte se na kvalifikovaný personál. |
| **ALARM** | **OPATŘENÍ** |
| Při zvedání sprchového vozíku *Concerto* elektrický trvale svítí žlutá kontrolka na krytu podvozku vedle držáku baterie. | Baterii je potřeba dobít – dokončete probíhající převoz a vyměňte baterii za plně nabitou.<br>**VAROVÁNÍ**<br>**Abyste zabránili úrazu, nikdy nenechávejte klienta bez dozoru.** |
| Po provedení pouze několika zvednutí indikátor baterie začne blikat a zazní bzučení. | Vyměňte baterii za plně nabitou.<br>Pokud při použití čerstvě nabité baterie začne po krátké době indikátor baterie blikat a ozve se výstražný signál, je na čase objednat novou baterii. |

## Odstraňování problémů u sprchového vozíku *Concerto* hydraulický a Basic

| PROBLÉM | OPATŘENÍ |
|---|---|
| Sprchový vozík *Concerto/Basic* se po opakovaném sešlápnutí pedálu nezvedá. | Zkontrolujte, zda sprchový vozík *Concerto/Basic* není v nejvyšší poloze. |
| Sprchový vozík *Concerto/Basic* se po sešlápnutí pedálu nespouští. | Zkontrolujte, zda sprchový vozík *Concerto/Basic* není v nejnižší poloze. |
| Sprchový vozík *Concerto/Basic* se při použití pedálu nezvedá ani nespouští. | Přesuňte klienta ze sprchového vozíku *Concerto/Basic* a obraťte se na kvalifikovaný personál. |

POZNÁMKA
Pokud potíže přetrvávají a nelze je vyřešit uvedenými postupy, obraťte se na kvalifikovaný personál.

# Technické specifikace

| **Obecné** | |
|---|---|
| SWL (Bezpečné pracovní zatížení = klient + voda) | 175 kg (385 lbs) |
| Maximální hmotnost klienta | 150 kg (330 lbs) |
| Hmotnost sprchového vozíku *Basic* | 72 kg (159 lbs) |
| Hmotnost sprchového vozíku *Concerto* hydraulický | 75 kg (165 lbs) |
| Hmotnost sprchového vozíku *Concerto* elektrický | 79 kg (174 lbs) |
| Maximální celková hmotnost zvedáku u vozíku *Basic* (zvedák + klient + voda) | 247 kg (544 lb) |
| Maximální celková hmotnost zvedáku u hydraulického vozíku *Concerto* (zvedák + klient + voda) | 250 kg (550 lbs) |
| Maximální celková hmotnost zvedáku u elektrického vozíku *Concerto* (zvedák + klient + voda) | 254 kg (559 lb) |
| Krytí | IP24<br>IP: Ochrana proti vniknutí<br>X: Ochrana proti vniknutí cizích těles ani vůči kontaktu s nimi není pro tento produkt specifikována.<br>4: Voda stříkající na produkt z libovolného směru nemá žádný vliv na bezpečnost nebo základní funkci. |
| Stupeň znečištění | 2 |

| **Sprchový vozík Concerto hydraulický/Basic** | |
|---|---|
| Ovládací síla: Síla pro sešlápnutí pedálu při zvedání lehátka | 110 N |
| Ovládací síla: Síla pro sešlápnutí pedálu při spouštění lehátka | 114 N |

| sprchový vozík Concerto elektrický | |
|---|---|
| Zdravotnické vybavení | typ |
| Ovládací síla: Tlačítko na ručním ovladači | 3,0 N |
| Krytí ručního ovladače | IP X7<br>IP: Ochrana proti vniknutí<br>X: Ochrana proti vniknutí cizích těles ani vůči kontaktu s nimi není pro tento produkt specifikována.<br>7: Ponoření produktu do hloubky až 1 m nemá žádný vliv na bezpečnost nebo základní funkci. |
| Nominální napětí zvedáku | 12 V DC |
| Baterie č. 102193 | zapouzdřená olověná |
| Nabíječka baterie | NCA 1000-EU (Evropa)<br>NCA 2000-GB (Velká Británie)<br>NCA 3000-CH (Švýcarsko)<br>NCA 4000-US (USA)<br>NCA 6000-AU (Austrálie) |
| Kapacita baterie | 6,5 Ah |
| Napětí baterie | 12 V DC |
| Maximální pracovní cyklus – pohonný mechanismus zvedáku | ED: 1 minuta zapnuto a 9 minut vypnuto |
| Hlučnost | 70 dB (A) |
| Výkon motoru | 200 VA |

| Povolená kombinace | |
|---|---|
| Sprchový vozík *Concerto* lze používat s následujícími produkty společnosti Arjo | Maxi Twin, Maxi Move, Maxi Sky, Maxi Sliding Sheet |
| Nejsou povolené žádné další kombinace | |

| Provoz, přeprava a skladování | |
|---|---|
| Teplota | +10 až +40 °C (+50 až +104 °F) – provoz<br>-20 až +70 °C (-4 až +158 °F) – přeprava<br>-20 až +70 °C (-4 až +158 °F) – skladování |
| Vlhkost | 30–75% – provoz<br>10–80% – přeprava<br>10–80% – skladování |
| Atmosférický tlak | 800 až 1 060 hPa – provoz<br>500 až 1 100 hPa – přeprava<br>500 až 1 100 hPa – skladování |

| Recyklace | |
|---|---|
| Balení | Dřevo a vlnitá lepenka, recyklovatelné |

**Likvidace po skončení životnosti**

- Všechny baterie výrobku musí být recyklovány odděleně. Baterie je nutné zlikvidovat v souladu s národními nebo místními předpisy.
- Vaky, včetně výztuh/stabilizačních prvků, výplňového materiálu a jiných textilií nebo polymerů, plastových materiálů apod., by měly být vytříděny jako hořlavý odpad.
- Zvedací systémy s elektrickými a elektronickými součástmi či elektrickým kabelem by měly být demontovány a recyklovány ve shodě s postupy platnými pro odpadní elektrická a elektronická zařízení (OEEZ) nebo v souladu s místními či národními předpisy.
- Součásti, které jsou převážně vyrobeny z různých druhů kovů (jejich hmotnost z více než 90 % tvoří kovy), jako např. tyče vaku, kolejnice, opěry apod., by měly být recyklovány jako kovy.

# Rozměry

**Concerto hydraulický sprchový vozík**

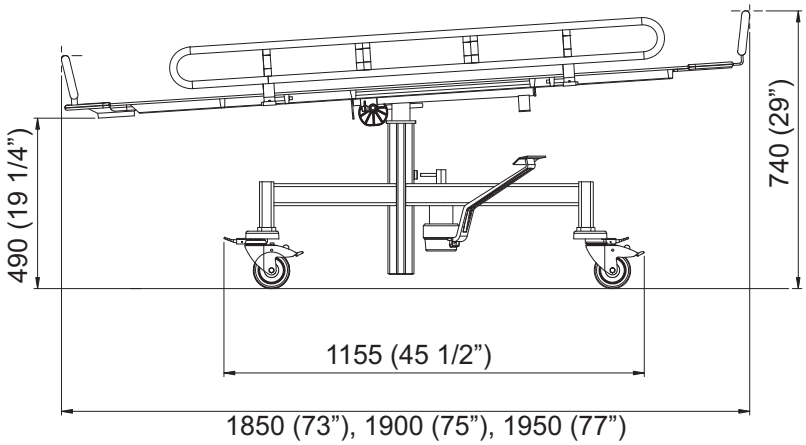


**Nejnižší nakloněná pozice**

**mm (palce)**

**Zdvih: 320 (12 1/2")**

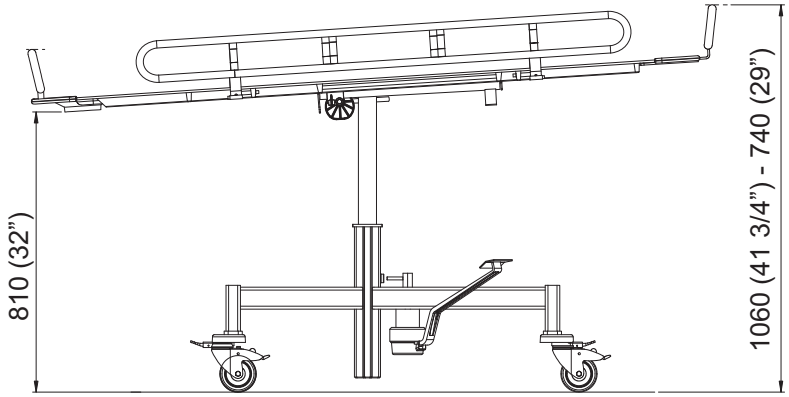


**Nejvyšší nakloněná pozice**

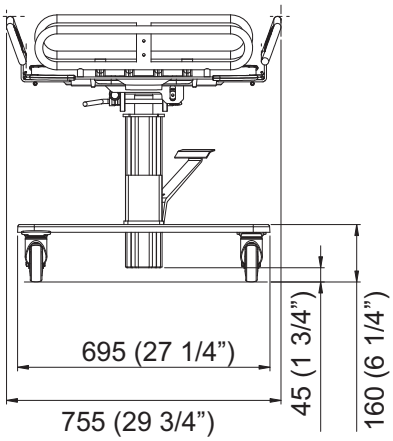


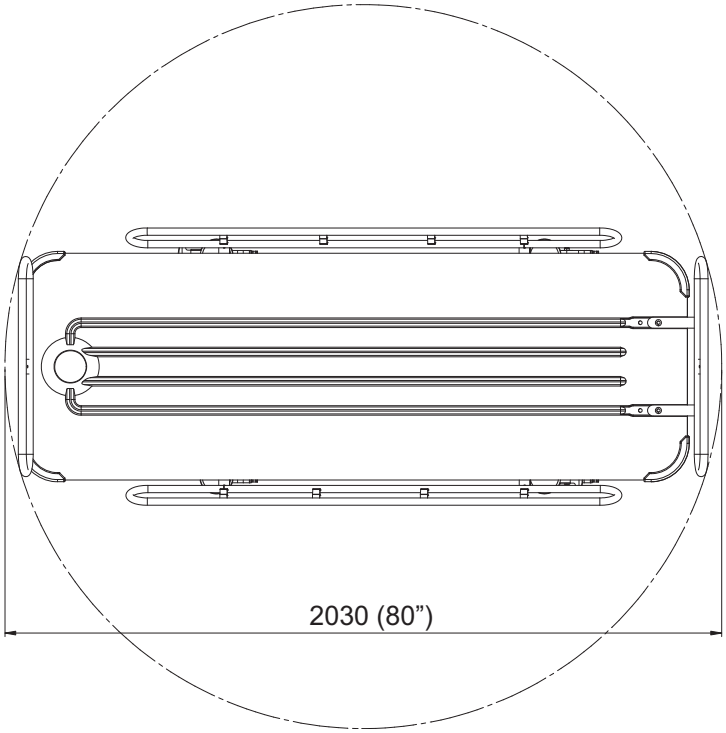

**Concerto elektrický sprchový vozík**

**Nejnižší nakloněná pozice**

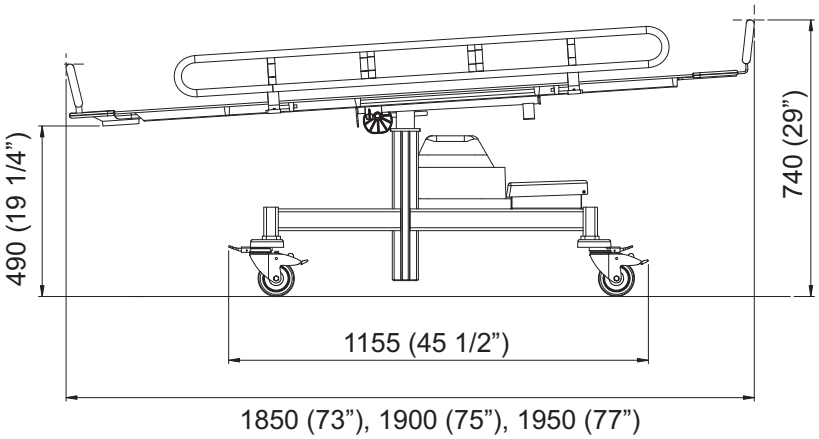


**mm (palce)**

**Zdvih: 300 (11 3/4")**

**Nejvyšší nakloněná pozice**

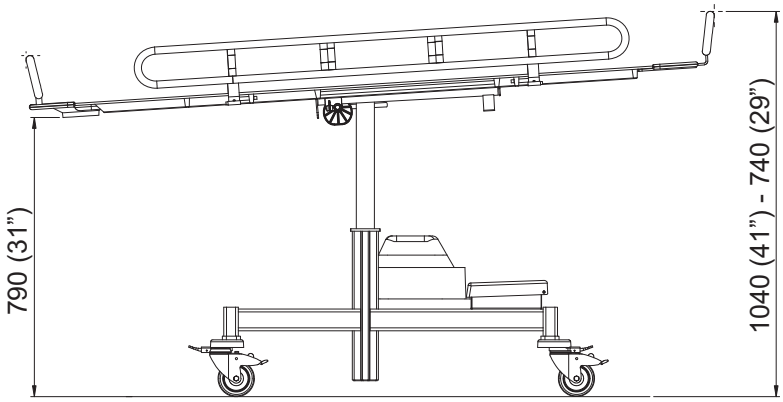


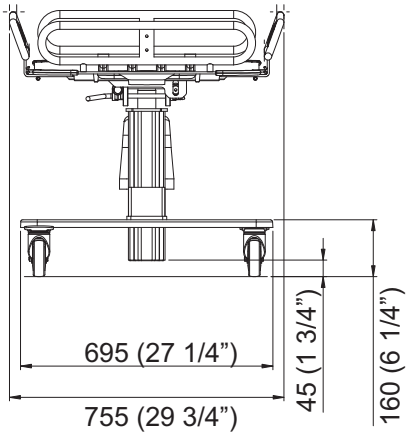


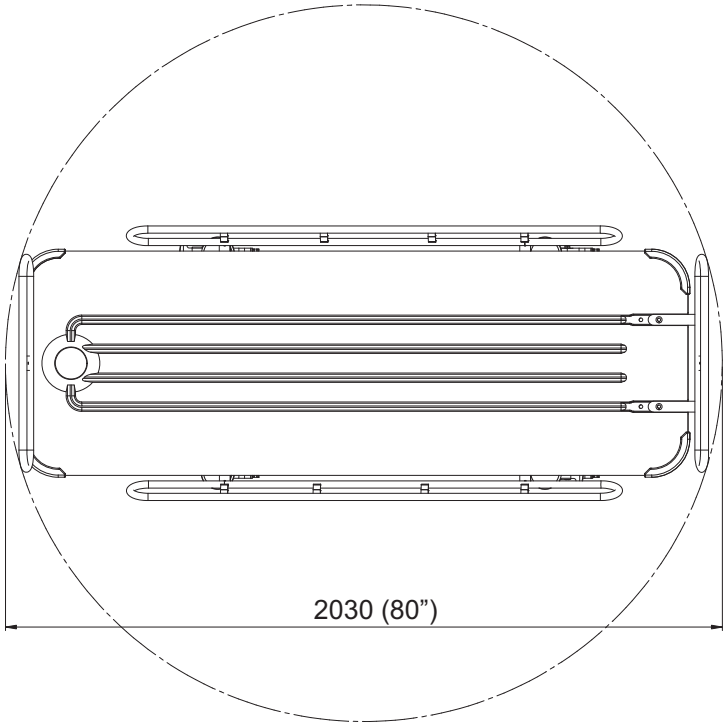

# Štítky

## Vysvětlivky ke štítkům

| | |
|---|---|
| Štítek baterie | Obsahuje informace o bezpečnosti baterie a jejím vlivu na životní prostředí. |
| Štítek s technickými údaji | Uvádí technické informace a požadavky, např. vstupní výkon, vstupní napětí, max. hmotnost klienta atd. |
| Identifikační štítek | Uvádí označení výrobku, sériové číslo, rok a měsíc výroby. |

## Vysvětlivky k symbolům

| | |
|---|---|
| SWL | Definuje maximální celkové zatížení klientem, vodou a dalším břemenem, které může být na zvedáku. |
| Max. hmotnost klienta | Definuje maximální hmotnost klienta. |
| | Zdvih – definuje rozsah výšky zvedání zvedáku |
| IP 24 | Třída ochrany – ochrana proti stříkající vodě |
| 12 V DC | Napájecí napětí |
| 200 VA | Maximální výkon motoru |
| | Pojistka F1: T15 AL 250 V |
| 6,5 Ah | Kapacita |
| | Typ B, Použitá část: ochrana proti úrazu elektrickým proudem v souladu s EN/IEC 60601-1. |
| | Před použitím si přečtěte *Návod k použití*. |
| | Oddělte elektrické a elektronické součásti pro recyklaci v souladu s evropskou směrnicí 2012/19/EU |

| | |
|---|---|
| Provozní režim (ED) | Režim provozu pro funkci nahoru/dolů:<br>ED max. 10 %;<br>ZAPNUTO max. 1 minutu;<br>VYPNUTO min. 9 minut |
| CE | Značka CE potvrzující shodu s harmonizovanou legislativou Evropského společenství |
| MD | Označuje, že výrobek je zdravotnický prostředek podle nařízení Evropského parlamentu a Rady (EU) 2017/745 o zdravotnických prostředcích |
| TÜV SÜD C US | Značení TÜV. Zvedák byl testován s ohledem na bezpečnost v souladu se souhlasy a seznamem norem. |
| + − | Zdrojem napájení pro toto zařízení je baterie. |
| 1 min zapnuto / 9 min vypnuto | Režim provozu pro funkci nahoru/dolů:<br>ED max. 10 %;<br>ZAPNUTO max. 1 minutu;<br>VYPNUTO min. 9 minut |
| kg/lbs + SWL kg/lbs = kg/lbs | Celková hmotnost zařízení včetně bezpečného pracovního zatížení. |
| | Název a adresa výrobce |
| | Datum výroby |
| UDI | Jedinečný identifikátor prostředku |

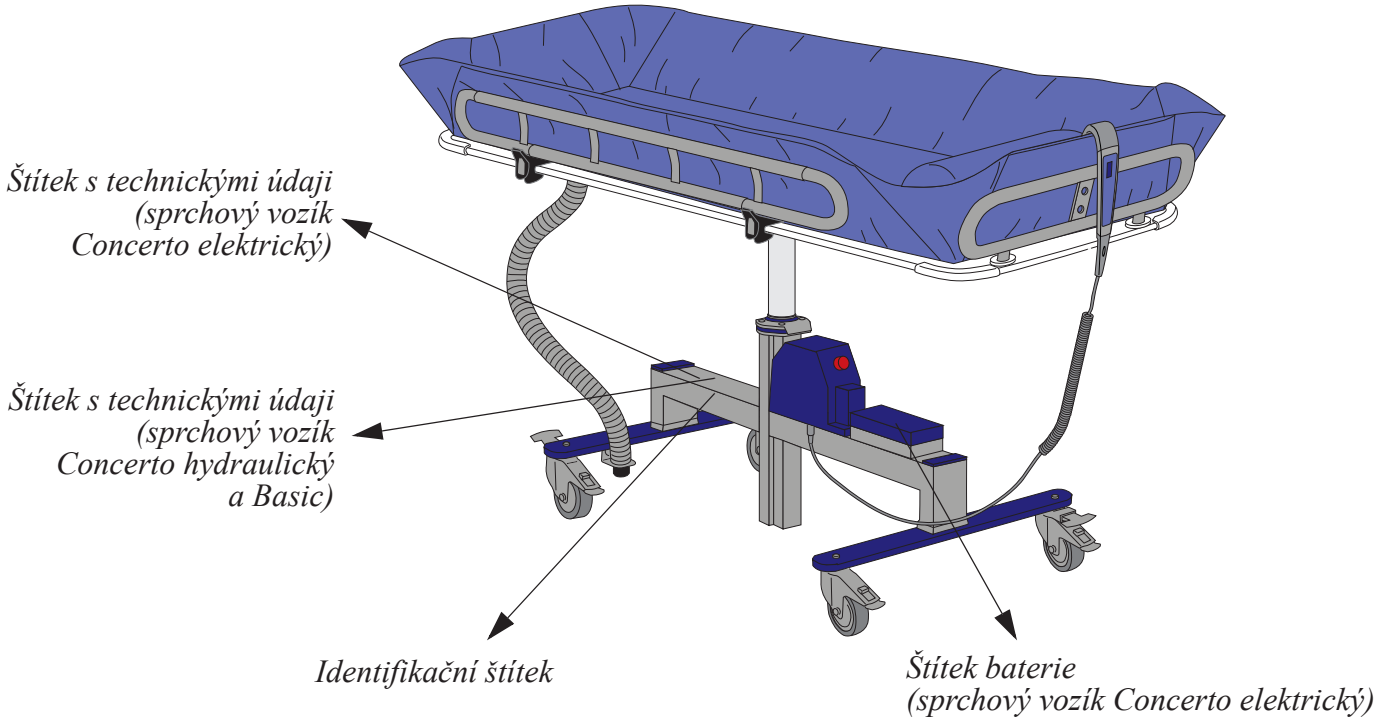
Štítek s technickými údaji
(sprchový vozík
Concerto elektrický)
Štítek s technickými údaji
(sprchový vozík
Concerto hydraulický
a Basic)
Identifikační štítek
Štítek baterie
(sprchový vozík Concerto elektrický)

Úmyslně prázdné

# Elektromagnetická kompatibilita

Výrobek byl testován z hlediska shody s platnými předpisy a schopnosti blokovat EMI (elektromagnetické rušení) z vnějších zdrojů.

Některé postupy mohou pomoci snížit elektromagnetické rušení:

- Používejte pouze kabely a náhradní díly Arjo, abyste zabránili zvýšenému vyzařování nebo snížené odolnosti, což by mohlo narušit správnou funkci zařízení.
- Ujistěte se, že zařízení v prostorách sledování klienta a/nebo prostorách podpory života splňují přijaté emisní normy.

## VAROVÁNÍ

**Bezdrátová komunikační zařízení, jako jsou bezdrátová počítačová síťová zařízení, mobilní telefony, bezdrátové telefony nebo jiné základní stanice, malé vysílačky atd., mohou toto zařízení ovlivnit a je třeba je udržovat ve vzdálenosti nejméně 1,5 m od něj.**

Zamýšlené prostředí: Prostředí domácí péče a prostředí zařízení poskytujícího profesionální zdravotní péči.

Výjimky: Vysokofrekvenční chirurgické zařízení a místnost s clonou proti rádiové frekvenci SYSTÉMU ME pro zobrazování magnetickou rezonancí.

## VAROVÁNÍ

**Vyvarujte se používání tohoto zařízení v blízkosti jiného zařízení nebo na jiném zařízení, protože by to mohlo způsobit nesprávný provoz. Pokud je takovéto použití nezbytné, toto zařízení i druhé zařízení je třeba pozorovat, aby byl zajištěn správný provoz.**

| **Informace a prohlášení výrobce týkající se emisí elektromagnetického záření** | | |
|---|---|---|
| **Test emisí** | **Shoda** | **Informace** |
| VF emise CISPR 11 | Skupina 1 | Toto zařízení využívá radiofrekvenční energii pouze pro svou vnitřní funkci. Proto jsou VF emise velmi nízké a není pravděpodobné, že by způsobovaly rušení elektronických zařízení v jeho blízkosti. |
| VF emise CISPR 11 | Třída B | Zařízení je vhodné k používání ve všech prostorách, včetně domácího prostředí a míst přímo připojených na veřejnou napájecí energetickou síť nízkého napětí, která zásobuje obytné budovy. |

| Informace a prohlášení výrobce týkající se odolnosti vůči elmg. záření | | | |
|---|---|---|---|
| **Zkouška odolnosti** | **Úroveň testu IEC 60601-1-2** | **Úroveň shody** | **Elmg. prostředí – informace** |
| Elektrostatický výboj (ESD)<br><br>EN 61000-4-2 | ±2 kV, ±4 kV, ±8 kV, ±15 kV ze vzduchu<br><br>±8 kV při kontaktu | ±2 kV, ±4 kV, ±8 kV, ±15 kV ze vzduchu<br><br>±8 kV při kontaktu | Podlahy musí být dřevěné, betonové nebo z keramických dlaždic. Pokud jsou podlahy pokryté syntetickým materiálem, relativní vlhkost musí být alespoň 30%. |
| Rušení vyvolaná radio-frekvenčními poli<br><br>EN 61000-4-6 | 3 V v pásmu 0,15 MHz až 80 MHz<br><br>6 V v pásmu ISM v rozmezí 0,15–80 MHz<br>80 % AM při 1 kHz | 3 V v pásmu 0,15 MHz až 80 MHz<br><br>6 V v pásmu ISM v rozmezí 0,15–80 MHz<br>80 % AM při 1 kHz | Přenosná a mobilní radio-frekvenční komunikační zařízení nesmí být k žádné části výrobku, včetně kabelů, používána blíže než 1,0 m, jestliže jmenovitý výkon vysílače přesahuje hodnotu 1 W[a] Intenzita pole od pevných radiofrekvenčních vysílačů stanovená průzkumem elektromagnetic-kého pole v daném místě by měla být menší než úroveň kompatibility v jednotlivých kmitočtových rozsazích[b]<br>K rušení může docházet v blízkosti zařízení označeného tímto symbolem: |
| Vyzařované radiofrekvenční elektro-magnetické pole<br><br>EN 61000-4-3 | Prostředí domácí péče<br>10 V/m<br><br>80 MHz až 2,7 GHz<br>80 % AM při 1 kHz | Prostředí domácí péče<br>10 V/m<br><br>80 MHz až 2,7 GHz<br>80 % AM při 1 kHz | |
| Blízká pole VF bezdrátového komunikačního zařízení<br>EN 61000-4-3 | 385 MHz – 27 V/m<br><br>450 MHz – 28 V/m<br>710, 745, 780 MHz – 9 V/m<br>810, 870, 930 MHz – 28 V/m<br>1 720, 1 845, 1 970, 2 450 MHz – 28 V/m<br>5 240, 5 500, 5 785 MHz – 9 V/m | 385 MHz – 27 V/m<br><br>450 MHz – 28 V/m<br>710, 745, 780 MHz – 9 V/m<br>810, 870, 930 MHz – 28 V/m<br>1 720, 1 845, 1 970, 2 450 MHz – 28 V/m<br>5 240, 5 500, 5 785 MHz – 9 V/m | |
| Rychlé elektrické přechodné jevy/ skupiny impulzů<br>EN 61000-4-4 | ±1 kV port SIP/SOP<br><br>100 kHz opakovací kmitočet | ±1 kV porty SIP/SOP<br><br>100 kHz opakovací kmitočet | |
| Kmitočet napá-jení magnetic-kého pole<br><br>EN 61000-4-8 | 30 A/m<br><br>50 Hz nebo 60 Hz | 30 A/m<br><br>50 Hz | Magnetická pole síťového kmitočtu by měla odpovídat úrovním běžným pro typické komerční nebo nemocniční prostředí. |

[a] Intenzitu pole pevných vysílačů, jako jsou základnové stanice pro rádiové (mobilní/bezdrátové) telefony a vysílačky, amatérské vysílačky, AM a FM rozhlasové vysílání a televizní vysílání, nelze teoreticky přesně předpovědět. Za účelem vyhodnocení elektromagnetického prostředí vzhledem k pevným vysílačům rádiové frekvence je vhodné zvážit měření místního elektromagnetického pole. Pokud naměřená síla pole na místě, kde se výrobek používá, přesahuje použitelnou úroveň radiofrekvenční shody popsanou výše, výrobek je třeba sledovat a ověřit normální fungování. V případě, že tomu tak není, je potřeba podniknout další opatření.

[b] Ve frekvenčním rozsahu 150 kHz až 80 MHz musí být intenzita pole menší než 1 V/m.

# Díly a příslušenství

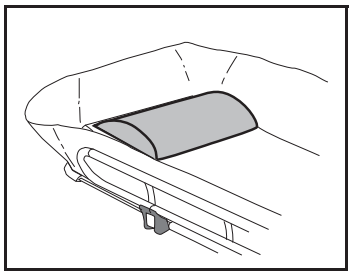

Hlavový polštář
8231551-013

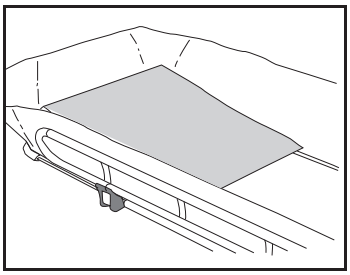

Klínový polštář
100880-01

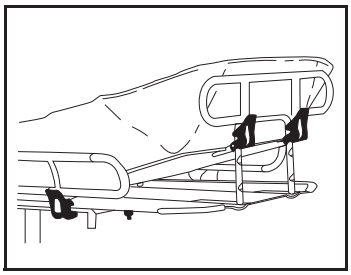

Nastavitelná opěrka zad
100806-03

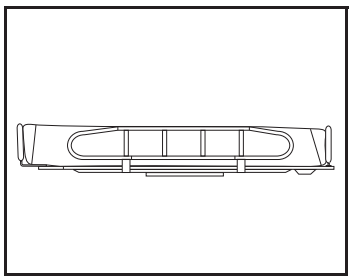

Velmi vysoká
postranicích 100805-03

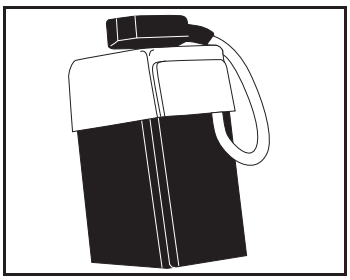

Náhradní baterie 102193

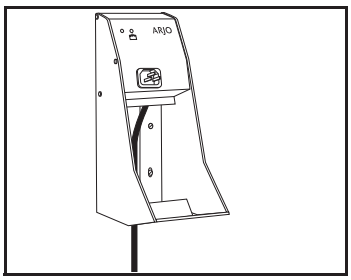


Nabíječka baterie
NCA X000-XX

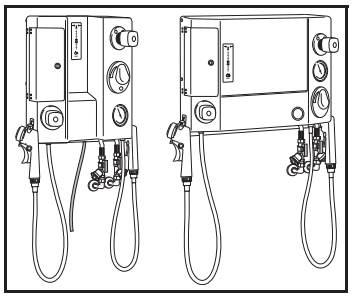

Sprchový panel
BCA 1204/1202/1201-04
BCA 1214/1212/1211-04
BCA 1224/1222/1221-04

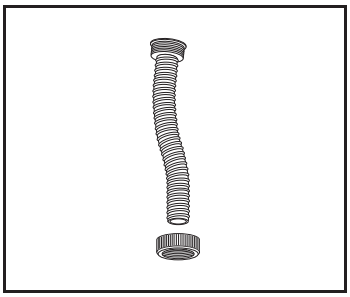

Vypouštěcí hadice 100828
1, 1,5, 2 nebo 3 m

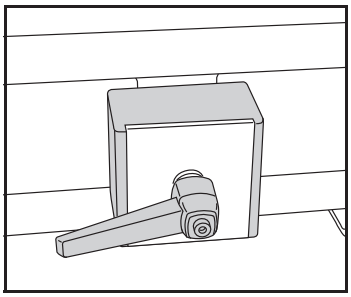

Držák odkapové lahve
100830

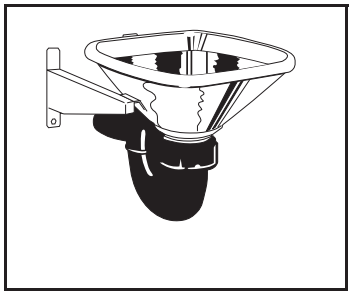

Umyvadlo
BDA0815/0816-90

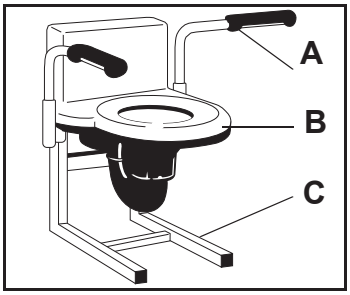


Umyvadlo BDA 0891-04
A: Sklopná madla 100837
B: Umyvadlo BDA0890-04
C: Podpěra mísy 100836

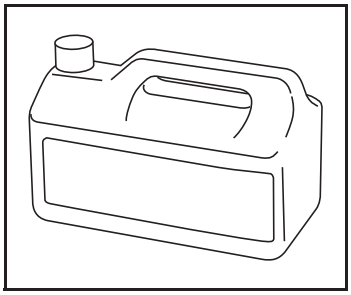

Informace o dezinfekčních
prostředcích získáte od
místního zástupce
společnosti Arjo

AUSTRALIA
Arjo Australia
Building B, Level 3
11 Talavera Road
Macquarie Park, NSW, 2113,
Australia
Phone: 1800 072 040

BELGIQUE / BELGIË
Arjo Belgium
Evenbroekveld 16
9420 Erpe-Mere
Phone: +32 (0) 53 60 73 80
Fax: +32 (0) 53 60 73 81
E-mail: info.belgium@arjo.com

BRASIL
Arjo Brasil Equipamentos Médicos Ltda
Rua Marina Ciufuli Zanfelice, 329 PB02
Galpão - Lapa
São Paulo – SP – Brasil
CEP: 05040-000
Phone: 55-11-3588-5088
E-mail: vendas.latam@arjo.com
E-mail: servicios.latam@arjo.com

CANADA
Arjo Canada Inc.
90 Matheson Boulevard West
Suite 350
CA-MISSISSAUGA, ON, L5R 3R3
Tel/Tél: +1 (905) 238-7880
Free: +1 (800) 665-4831
Fax: +1 (905) 238-7881
E-mail: info.canada@arjo.com

ČESKÁ REPUBLIKA
Arjo Czech Republic s.r.o.
Na Strzi 1702/65
140 00 Praha
Czech Republic
Phone No: +420225092307
E-mail: info.cz@arjo.com

DANMARK
Arjo A/S
Vassingerødvej 52
DK-3540 LYNGE
Tel: +45 49 13 84 86
Fax: +45 49 13 84 87
E-mail: dk_kundeservice@arjo.com

DEUTSCHLAND
Arjo GmbH
Peter-Sander-Strasse 10
DE-55252 MAINZ-KASTEL
Tel: +49 (0) 6134 186 0
Fax: +49 (0) 6134 186 160
E-mail: info-de@arjo.com

ESPAÑA
ARJO IBERIA S.L.
Poligono Can Salvatella
c/ Cabanyes 1-7
08210 Barberà del Valles
Barcelona - Spain
Telefono 1: +34 900 921 850
Telefono 2: +34 931 315 999

FRANCE
Arjo SAS
2 Avenue Alcide de Gasperi
CS 70133
FR-59436 RONCQ CEDEX
Tél: +33 (0) 3 20 28 13 13
Fax: +33 (0) 3 20 28 13 14
E-mail: info.france@arjo.com

HONG KONG
Arjo Hong Kong Limited
Room 411-414, 4/F, Manhattan Centre,
8 Kwai Cheong Road, Kwai Chung, N.T.,
HONG KONG
Tel: +852 2960 7600
Fax: +852 2960 1711

ITALIA
Arjo Italia S.p.A.
Via Giacomo Peroni 400-402
IT-00131 ROMA
Tel: +39 (0) 6 87426211
Fax: +39 (0) 6 87426222
E-mail: Italy.promo@arjo.com

MIDDLE EAST
Arjo Middle East FZ-LLC
Office 908, 9th Floor,
HQ Building,North Tower,
Dubai Science Park,
Al Barsha South
P.O. Box 11488, Dubai,
United Arab Emirates
Direct +971 487 48053
Fax +971 487 48072
Email: Info.ME@arjo.com

NEDERLAND
Arjo Nederland BV
Biezenwei 21
4004 MB TIEL
Postbus 6116
4000 HC TIEL
Tel: +31 (0) 344 64 08 00
Fax: +31 (0) 344 64 08 85
E-mail: info.nl@arjo.com

NEW ZEALAND
Arjo Ltd
34 Vestey Drive
Mount Wellington
NZ-AUCKLAND 1060
Tel: +64 (0) 9 573 5344
Free Call: 0800 000 151
Fax: +64 (0) 9 573 5384
E-mail: nz.info@Arjo.com

NORGE
Arjo Norway AS
Olaf Helsets vei 5
N-0694 OSLO
Tel: +47 22 08 00 50
Faks: +47 22 08 00 51
E-mail: no.kundeservice@arjo.com

ÖSTERREICH
Arjo Austria GmbH
Lemböckgasse 49 / Stiege A / 4.OG
A-1230 Wien
Tel: +43 1 8 66 56
Fax: +43 1 866 56 7000

POLSKA
Arjo Polska Sp. z o.o.
ul. Ks Piotra Wawrzyniaka 2
PL-62-052 KOMORNIKI (Poznań)
Tel: +48 691 119 999
E-mail: arjo@arjo.com

PORTUGAL
Arjo em Portugal
MAQUET Portugal, Lda.
(Distribudor Exclusivo)
Rua Poeta Bocage n.º 2 - 2G
PT-1600-233 Lisboa
Tel: +351 214 189 815
Fax: +351 214 177 413
E-mail: Portugal@arjo.com

SUISSE / SCHWEIZ
Arjo Switzerland AG
Fabrikstrasse 8
Postfach
CH-4614 HÄGENDORF
Tél/Tel: +41 (0) 61 337 97 77
Fax: +41 (0) 61 311 97 42

SUOMI
Arjo Scandinavia AB
Riihitontuntie 7 C
02200 Espoo
Finland
Puh: +358 9 6824 1260
E-mail: Asiakaspalvelu.finland@arjo.com

SVERIGE
Arjo International HQ
Hans Michelsensgatan 10
SE-211 20 MALMÖ
Tel: +46 (0) 10 494 7760
Fax: +46 (0) 10 494 7761
E-mail: kundservice@arjo.com

UNITED KINGDOM
Arjo UK and Ireland
Houghton Hall Park
Houghton Regis
UK-DUNSTABLE LU5 5XF
Tel: +44 (0) 1582 745 700
Fax: +44 (0) 1582 745 745
E-mail: sales.admin@arjo.com

USA
Arjo Inc.
2349 W Lake Street Suite 250
US-Addison, IL 60101
Tel: +1 (630) 307-2756
Free: +1 (800) 323-1245
Fax: +1 (630) 307 6195
E-mail: us.info@arjo.com

JAPAN
Arjo Japan K.K.
東京都港区虎ノ門三丁目7 番8 号
ランディック第2 虎ノ門ビル9 階
Tel: +81 (0)3-6435-6401
Fax: +81 (0)3-6435-6402
E-mail: info.japan@arjo.com

At Arjo, we believe that empowering movement within healthcare environments is essential to quality care. Our products and solutions are designed to promote a safe and dignified experience through patient handling, medical beds, personal hygiene, disinfection, diagnostics, and the prevention of pressure injuries and venous thromboembolism. With over 6500 people worldwide and 65 years caring for patients and healthcare professionals, we are committed to driving healthier outcomes for people facing mobility challenges.

ArjoHuntleigh AB
Hans Michelsensgatan 10
211 20 Malmö, Sweden
**www.arjo.com**