BEDIENUNGSANLEITUNG

Concerto/Basic

04.BA.05_20DE • 05/2023

arjo
EMPOWERING MOVEMENT

WARNUNG

Um Verletzungen vorzubeugen, lesen Sie vor der Verwendung dieses Produkts diese Bedienungsanleitung und die dazugehörigen Dokumente.

Bedienungsanleitung muss vor der Verwendung gelesen werden

Design-Richtlinie und Urheberrecht
® und ™ sind Marken der Arjo Unternehmensgruppe.
© Arjo 2023.
Da wir ständig an Verbesserungen unserer Produkte arbeiten, behalten wir uns das Recht vor, Designänderungen unangekündigt vorzunehmen.
Der Nachdruck dieser Schrift, auch auszugsweise, ist ohne die Genehmigung von Arjo verboten.

Inhalt

Vorwort 4
Verwendungszweck 5
Sicherheitsvorschriften 6
Vorbereitungen 7
Produktinformationen 8
Komponentenbezeichnungen 10
Montage des Concerto/Basic Duschwagens 12
Produktbeschreibung / Funktionen 14
- Manuelles Heben und Senken (Duschwagen Concerto Hydraulic und Basic) 14
- Elektrisches Heben und Senken (Duschwagen Concerto Electric) 14
- Seitenstützen 14
- Befestigen der Matratze 15
- Entfernen der Matratze 15
- Bremsen 16
- Geradeaussteuerung (Nur Concerto Duschwagen) 16
- Längenanpassung der Liege 16
- Kippen der Liege (Nur Concerto Duschwagen) 17
- Not-Aus-Schalter (Nur elektrischer Duschwagen Concerto) 17
- Ablauf/Ablaufschlauch 18
- Befestigen des Ablaufschlauchs (3 Schritte) 18
- Entfernen des Ablaufschlauchs (2 Schritte) 18
- Ladezustandswarnung für die Batterie 18
- Horizontale Position 19
- Horizontalsperre (Nur ConcertoDuschwagen) 19
- Verstellbare Rückenlehne (Zubehör für Concerto Duschwagen) 19
- Keilkissen (Zubehör) 19

Transfer mit dem Concerto/Basic Duschwagen 20
- Aus dem Bett 20
- In das Bett 22
- Aus dem Bett mit Gleithilfe 24
- In das Bett mit Gleithilfe 26
- Aus einem Gurtlifter 28
- In einen Gurtlifter 29

Duschen mit dem Concerto/Basic Duschwagen 30
Verwendung bei häuslicher Pflege 32
Reinigungs- und Desinfektionsanleitung 34
Anweisungen zur Batterie 36
Pflege und vorbeugende Wartung 37
Problemlösung 42
Technische Daten 44
Abmessungen 47
Hinweisschilder 49
Elektromagnetische Verträglichkeit 52
Komponenten und Zubehör 54

Vorwort

Vielen Dank, dass Sie sich für ein Produkt von Arjo entschieden haben.

Ihr Duschwagen *Concerto®/Basic™* gehört zu einer Serie von Qualitätsprodukten, die speziell für den Einsatz in Pflegeheimen, Krankenhäusern und anderen Einrichtungen im Pflegebereich konzipiert sind.

Bei Fragen zur Anwendung oder Wartung Ihrer Arjo-Produkte wenden Sie sich vertrauensvoll an uns.

Bitte lesen Sie sich diese *Bedienungsanleitung* gründlich durch!

Bitte lesen Sie diese *Bedienungsanleitung* vollständig durch, bevor Sie den Duschwagen *Concerto/Basic* verwenden. Die in dieser *Bedienungsanleitung* enthaltenen Informationen sind für den einwandfreien Betrieb und die Wartung dieses Geräts entscheidend. Darüber hinaus helfen sie Ihnen beim Erhalt des Produkts und sorgen dafür, dass das Gerät zu Ihrer vollen Zufriedenheit arbeitet. Einige Informationen in dieser *Bedienungsanleitung* sind für Ihre Sicherheit wichtig und müssen daher aufmerksam gelesen und verstanden werden, um mögliche Verletzungen zu vermeiden.

Unerlaubte Änderungen an Arjo-Geräten können die Sicherheit beeinträchtigen. Arjo übernimmt keine Verantwortung für Personenschäden, Störungen oder eine mangelnde Produktleistung, die auf eine unberechtigte Änderung der Produkte zurückzuführen sind.

Melden von unerwarteten Vorgängen oder Vorkommnissen

Setzen Sie sich mit Ihrer Arjo-Vertretung vor Ort in Verbindung, wenn unerwartete Vorgänge oder Vorkommnisse auftreten. Die Kontaktinformationen entnehmen Sie der letzten Seite dieser *Bedienungsanleitung.*

Schwerwiegender Vorfall

Tritt im Zusammenhang mit diesem Medizinprodukt ein schwerwiegender Vorfall auf, der den Benutzer oder den Patienten betrifft, sollte der Benutzer oder Patient den schwerwiegenden Vorfall dem Hersteller des Medizinprodukts oder dem Händler melden.
In der Europäischen Union sollte der Benutzer den schwerwiegenden Vorfall auch der zuständigen Behörde des Mitgliedstaats melden, in dem er sich befindet.

Service und Support

Ihr *Concerto/Basic* Duschwagen ist einmal jährlich einer Servicewartung durch qualifizierte Fachkräfte zu unterziehen, damit die Sicherheit und der einwandfreie Betrieb Ihres Geräts gewährleistet sind. Siehe Kapitel *Pflege und vorbeugende Wartung auf Seite 37*.

Falls Sie ausführlicher informiert werden möchten, setzen Sie sich mit Arjo in Verbindung. Wir bieten zur Optimierung von langfristiger Sicherheit, Zuverlässigkeit und Produktwert ein umfangreiches Support- und Serviceprogramm an.

Für Ersatzteile wenden Sie sich an Ihre Arjo-Vertretung vor Ort. Die Kontaktinformationen entnehmen Sie der letzten Seite dieser *Bedienungsanleitung.*

Symbole in dieser *Bedienungsanleitung*:

WARNUNG

Bedeutung:
Sicherheitswarnung. Wenn Sie diesen Hinweis nicht verstehen oder nicht beachten, können Sie dadurch sich oder andere gefährden.

ACHTUNG

Bedeutung:
Die Nichtbeachtung dieses Hinweises kann zu Schäden am System oder an Systembestandteilen führen.

HINWEIS

Bedeutung:
Diese Information ist für den korrekten Gebrauch dieses Systems oder dieser Ausrüstung wichtig.

Bedeutung:
Name und Adresse des Herstellers.

Verwendungszweck

Dieses Produkt darf nur unter Einhaltung des zugedachten Verwendungszwecks und der Sicherheitsvorschriften verwendet werden. Jeder Benutzer muss die in dieser *Bedienungsanleitung* gelesen und verstanden haben.

Bei Unklarheiten aller Art setzen Sie sich bitte mit Ihrer Arjo-Vertretung in Verbindung.

Dieses Produkt ist für die Körperpflege, besonders für das Duschen und Baden von Patienten in Krankenhäusern oder Bewohnern von Pflegeeinrichtungen (wie beispielsweise Seniorenheim/betreutes Wohnen) oder für die häusliche Pflege vorgesehen. Das Gerät ist für die Verwendung in Innenräumen vorgesehen.

Der *Concerto/Basic* Duschwagen darf nur von Pflegepersonal verwendet werden, welches ausreichend geschult ist und über genügend Kenntnisse zu den üblichen Abläufen und Vorgängen der Pflegeumgebung verfügt sowie gemäß den Richtlinien der *Bedienungsanleitung* arbeitet.

Der Bewohnertransfer auf und vom *Concerto/Basic* Duschwagen kann mit einem Deckenlifter, einem mobilen Gurtlifter oder über seitlichen Transfer mittels einer entsprechenden Gleithilfe auf oder vom Bett erfolgen.

Der *Concerto/Basic* Duschwagen darf nur für die in dieser *Bedienungsanleitung* angegebenen Zwecke verwendet werden. Jeglicher andere Gebrauch ist untersagt.

Beurteilung der Bewohner

Wir empfehlen, dass in Pflegeeinrichtungen regelmäßige Untersuchungen durchgeführt werden. Das Pflegepersonal muss vor jeder Verwendung des Produkts jeden Bewohner auf folgende Kriterien hin untersuchen:

- Das Produkt wird hauptsächlich für Bewohner verwendet, die beinahe ganz oder ganz bettlägerig und vollständig abhängig sind.
- Das Körpergewicht des Bewohners darf 150 kg (330 lbs) nicht übersteigen.
- Die Körpergröße des Bewohners muss zwischen 140 und 200 cm (55 1/8” und 78 3/4”) liegen.

Erfüllt ein Bewohner diese Voraussetzungen nicht, sollte eine andere Ausrüstung bzw. ein anderes System zum Einsatz kommen.

Produktlebensdauer

Die erwartete Lebensdauer dieses Produkts beträgt zehn (10) Jahre, aber abhängig von der Lagerung der Batterie, der Häufigkeit der Verwendung und den Ladeintervallen kann die Nutzungsdauer der Batterie 2 bis 5 Jahre betragen.

Je nach Abnutzungsgrad kann es erforderlich sein, manche Komponenten (wie beispielsweise Rollen, Handsteuerung und Auflage) innerhalb der Lebensdauer in Übereinstimmung mit den Angaben in der *Bedienungsanleitung* auszutauschen.

Die Komponenten müssen in Übereinstimmung mit den in dieser *Bedienungsanleitung* enthaltenen Anweisungen montiert werden.

Sicherheitsvorschriften

WARNUNG

Um eine Explosion oder einen Brand auszuschließen, verwenden Sie das Gerät nie in einer sauerstoffreichen Umgebung, in der Nähe einer Wärmequelle oder bei Vorhandensein von entzündlichen Anästhesiegasen.

WARNUNG

Stellen Sie sicher, dass der Patient niemals unbeaufsichtigt ist, um Verletzungen zu vermeiden.

WARNUNG

Verwenden Sie das Gerät nicht auf Böden mit eingelassenen Abflussrinnen, Löchern oder mit Neigungen mit einem Verhältnis von mehr als 1:50 (1,15°), um das Gerät vor dem Umkippen und den Patienten vor Stürzen zu schützen.

WARNUNG

Achten Sie darauf, nie andere Elektrogeräte in der Nähe dieses Geräts zu verwenden, um Stromschläge zu vermeiden.

WARNUNG

Achten Sie darauf, die Haare, Arme und Beine des Patienten nahe am Körper zu halten, und verwenden Sie bei allen Bewegungen die dafür vorgesehenen Griffstützen, um ein Einklemmen zu vermeiden.

WARNUNG

Stellen Sie zu jeder Zeit sicher, dass die Bremsen an dem Gerät während des Gebrauchs festgestellt sind, um während des Transfers Stürze zu vermeiden.

WARNUNG

Um ein Umkippen des Geräts zu vermeiden, vermeiden Sie das Anheben oder Absenken von anderen Gerätschaften in der unmittelbaren Nähe und achten Sie beim Absenken auf ortsfeste Objekte im Aktionsradius des Geräts.

Vorbereitungen

Schritte vor der ersten Verwendung

(11 Schritte)

1 Überprüfen Sie den *Concerto/Basic* Duschwagen visuell auf Transportschäden.

2 Die Verpackung ist gemäß den lokalen Bestimmungen zu recyceln.

3 Vergewissern Sie sich, dass alle Produktkomponenten geliefert wurden. Siehe Abschnitt *Komponentenbezeichnungen auf Seite 10*. Verwenden Sie das Produkt NICHT, wenn ein Teil fehlt oder beschädigt ist!

4 Lesen Sie die *Bedienungsanleitung*.

5 Desinfizieren Sie das Produkt gemäß Abschnitt *Reinigungs- und Desinfektionsanleitung auf Seite 34.*

6 Packen Sie das Batterieladegerät aus (elektrischer Duschwagen *Concerto*). Anweisungen zur Ladegerätinstallation entnehmen Sie der *Bedienungsanleitung* des Batterieladegeräts.

7 Laden Sie die Batterie 24 Stunden auf. Weitere Informationen entnehmen Sie der *Bedienungsanleitung des Batterieladegeräts.*

8 Führen Sie einen Funktionstest mit dem *Concerto/Basic* Duschwagen durch. Siehe Abschnitt *Pflege und vorbeugende Wartung auf Seite 37.*

9 Bereiten Sie einen trockenen, gut belüfteten und vor direkter Sonneneinstrahlung geschützten Aufbewahrungsbereich für den *Concerto/Basic* Duschwagen vor.

10 Wählen Sie zur Aufbewahrung der *Bedienungsanleitung* einen bestimmten Ort aus, der jederzeit zugänglich ist.

11 Stellen Sie sicher, dass Sie einen Rettungsplan für einen möglichen Patienten-Notfall haben.

HINWEIS
Setzen Sie sich bitte bei allen weiteren Fragen mit Ihrem Arjo-Mitarbeiter in Verbindung. Siehe Kontaktdaten in Abschnitt *Adressen von Arjo auf Seite 55*.

Schritt vor jeder Verwendung

(5 Schritte)

1 Überprüfen Sie, ob alle Teile vorhanden sind. Siehe Abschnitt *Komponentenbezeichnungen auf Seite 10*.

2 Kontrollieren Sie das Gerät sorgfältig auf Anzeichen für eine Beschädigung.

3 Verwenden Sie das Produkt NICHT, wenn ein Teil fehlt oder beschädigt ist!

4 **WARNUNG**

Um eine Kreuzkontamination zu verhindern, müssen Sie immer nach den Desinfektionsanweisungen in dieser *Bedienungsanleitung* vorgehen.

5 Vergewissern Sie sich, dass die Batterie vollständig aufgeladen ist (elektrischer Duschwagen *Concerto*).

Fahrtrichtungen des Concerto/Basic Duschwagen

Die Fahrtrichtung während des Transports entspricht der folgenden Abbildung.

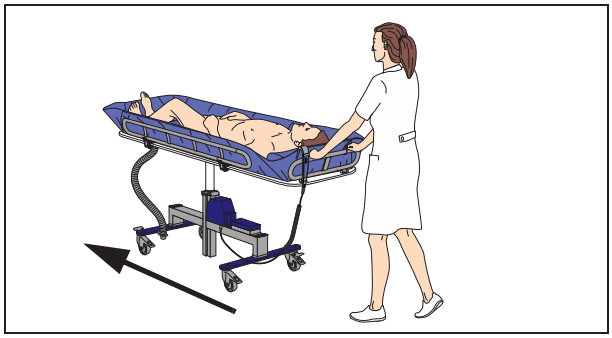

Die Richtungsangaben „Rechts“, „Links“, „Fußende“ und „Kopfende“ werden wie in der folgenden Abbildung verwendet.

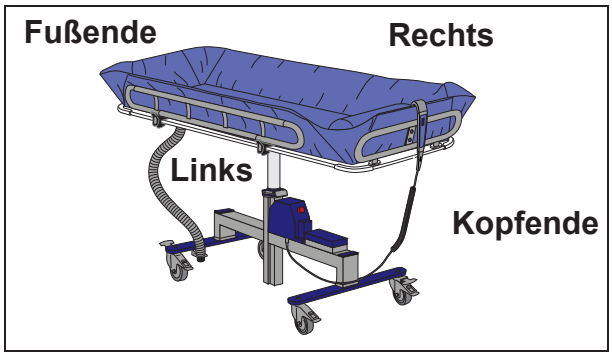

Produktinformationen

Der Dusch- und Behandlungswagen *Concerto/Basic* ist in drei Versionen mit den folgenden Merkmalen verfügbar:

Abb. 1

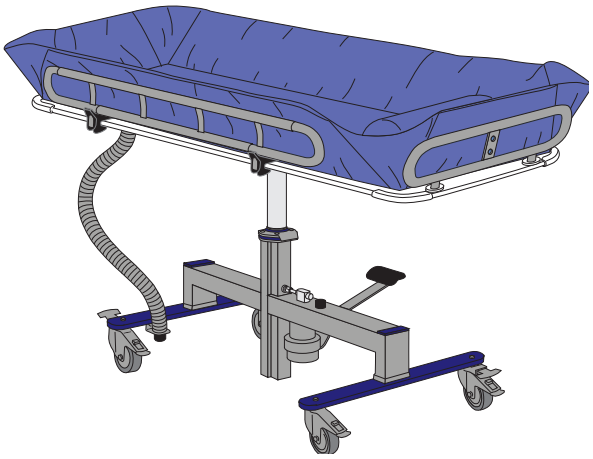

Concerto Hydraulic Duschwagen

(Siehe Abb. 1)

- 1600, 1900 und 2250 mm (63”, 74 3/4” und 88 5/8”)
- Manuelles Anheben und Senken
- Geradeaus lenken
- Liegefunktion mit Neigung
- Horizontal einrasten

Abb. 2

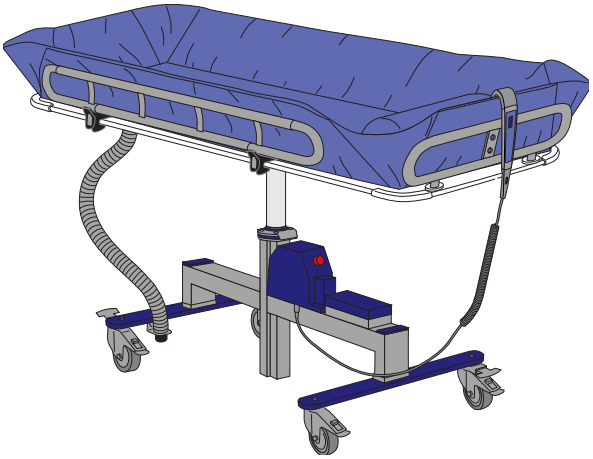

Concerto Electric Duschwagen

(Siehe Abb. 2)

- 1600, 1900 und 2250 mm (63”, 74 3/4” und 88 5/8”)
- Elektrisches Heben und Senken
- Geradeaus lenken
- Liegefunktion mit Neigung
- Horizontal einrasten

Abb. 3

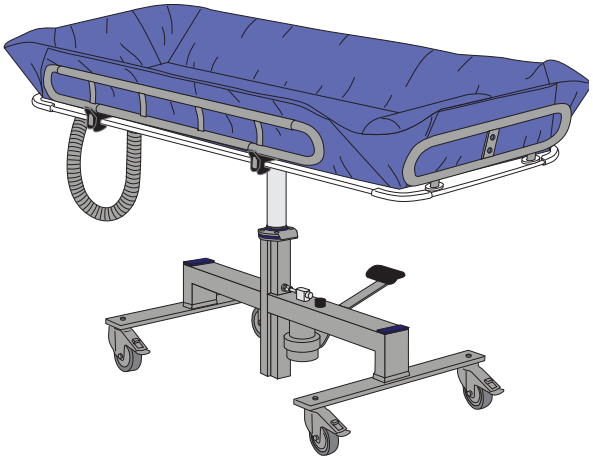

Basic Duschwagen

(Siehe Abb. 3)

- 1900 mm (74 3/4”)
- Manuelles Anheben und Senken

Absichtlich frei gelassen

Komponentenbezeichnungen

1 Duschmatratze

2 Kopfkissen

3 Kopfstütze

4 Handsteuerung
(elektrischer Duschwagen *Concerto*)

5 Liege

6 Batteriehalter
(elektrischer Duschwagen *Concerto*)

7 Geradeaus lenken
(Duschwagen *Concerto* hydraulisch und elektrisch)

8 Lenkrollenbremse

9 Ablaufschlauch

10 Verriegelung für Seitenstützen

11 Seitenstützen

12 Fußstütze

13 Not-Aus-Schalter

14 Einfüllstutzen für Hydrauliköl
(elektrischer Duschwagen *Concerto*)

15 Wasserablaufloch

16 Ablaufauslass

17 Einfüllstutzen für Hydrauliköl
(Duschwagen *Concerto* hydraulisch und Basic)

18 Pedal für Heben und Senken
(Duschwagen *Concerto* hydraulisch und Basic)

19 Horizontal einrasten
(Duschwagen *Concerto* hydraulisch und elektrisch)

Gesamtes Produkt:
Nutzungsteil: Typ BF
Schutz vor elektrischem Schlag gemäß IEC 60601-1.

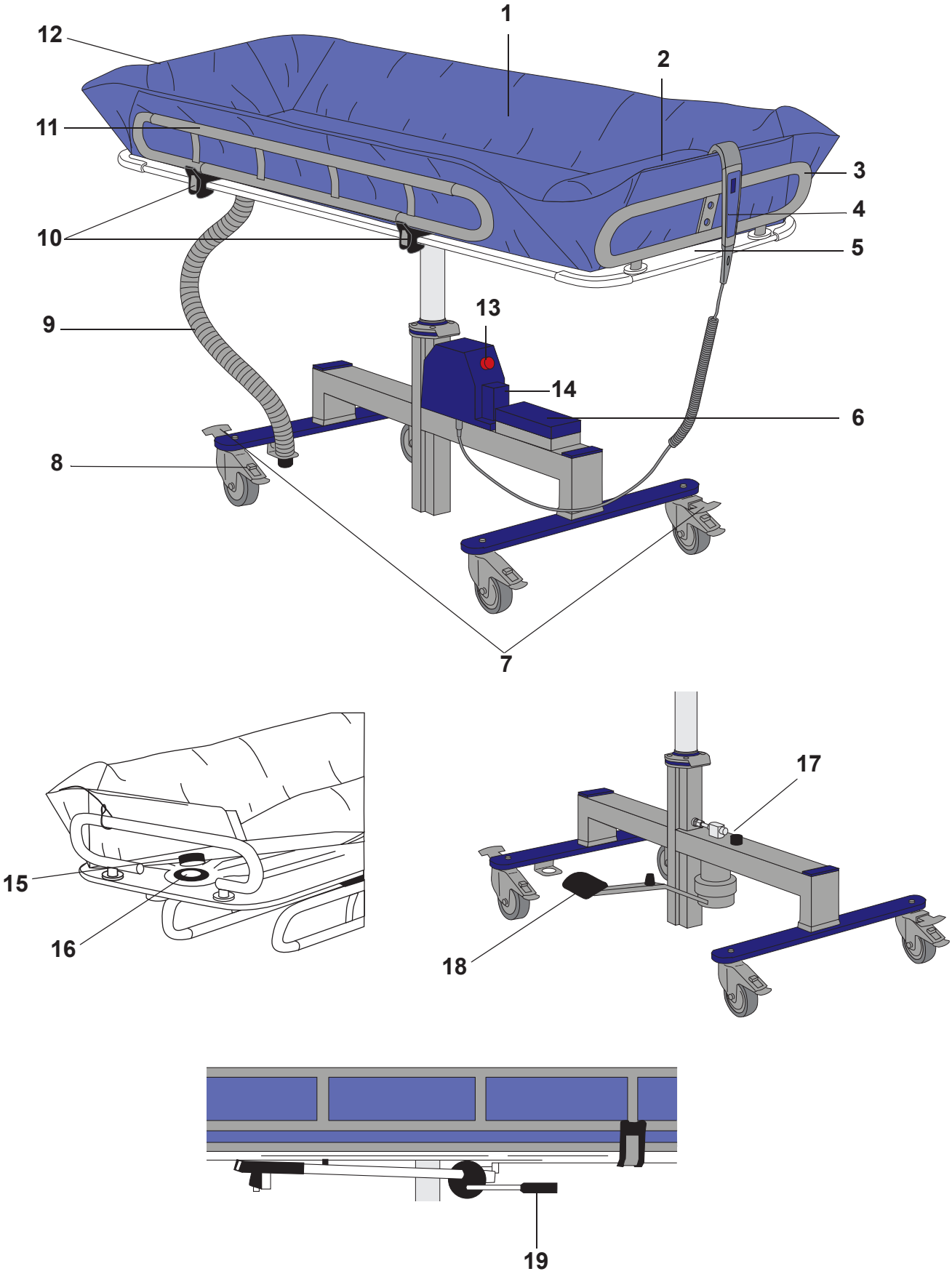
1
2
3
4
5
6
7
8
9
10
11
12
13
14
15
16
17
18
19

Montage des Concerto/Basic Duschwagens

Abb. 1

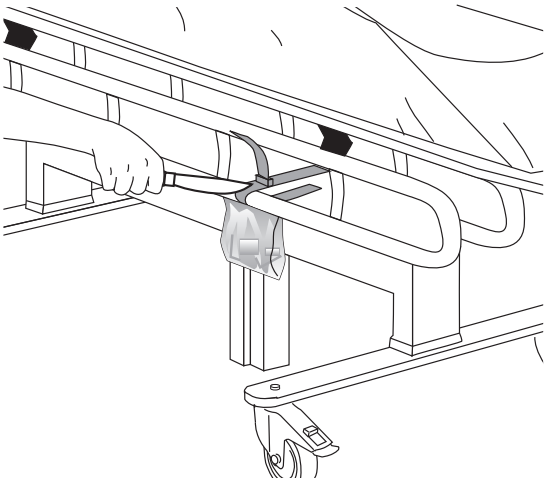

Abb. 2

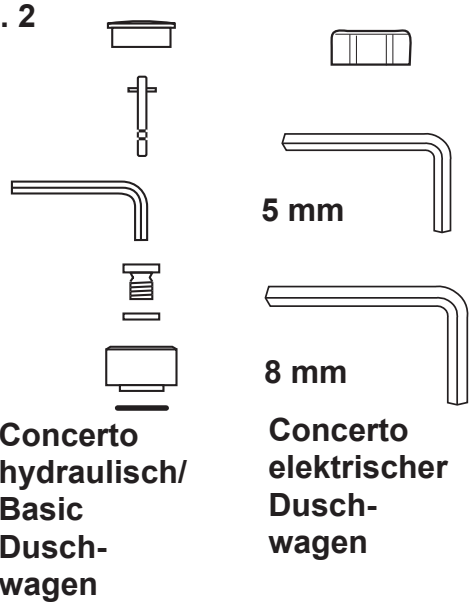

Abb. 3

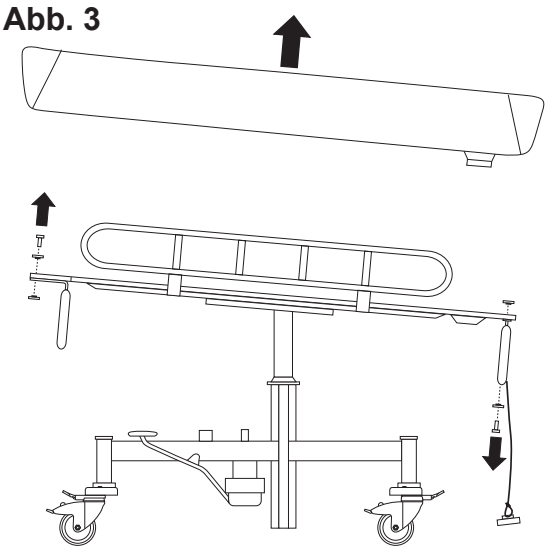

Befolgen Sie die nachfolgend aufgeführten 15 Schritte

1 Packen Sie den *Concerto/Basic* Duschwagen aus.

2 Durchtrennen Sie die Bänder, mit denen die Seitenstützen unter der Liege gehalten werden. **(Siehe Abb. 1)**

3 Klappen Sie die Seitenstützen nach oben.

4 Vergewissern Sie sich, dass der an einem der Bänder hängende Beutel die Teile für die Montage der Sicherheitsstützen und den Öleinfüllstutzen enthält. **(Siehe Abb. 2)**

5 Die Sicherheitsstützen an den kurzen Seiten der Liege (Kopf- und Fußende) sind bei der Lieferung verkehrt herum montiert. Die Kopfstütze ist zudem um 180° seitlich gedreht. **(Siehe Abb. 3)**

Fahren Sie mit den Schritten auf der nächsten Seite fort.

Abb. 4

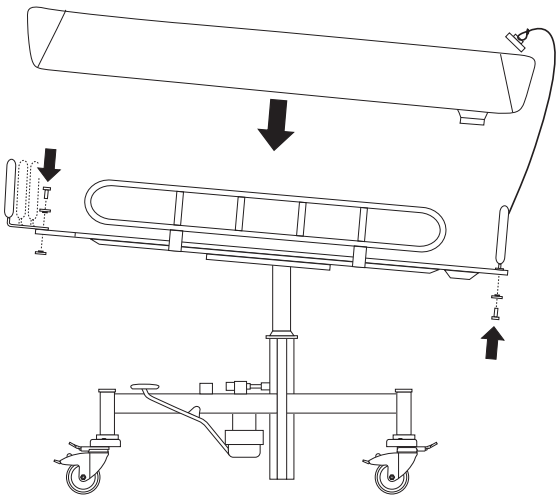

Abb. 5

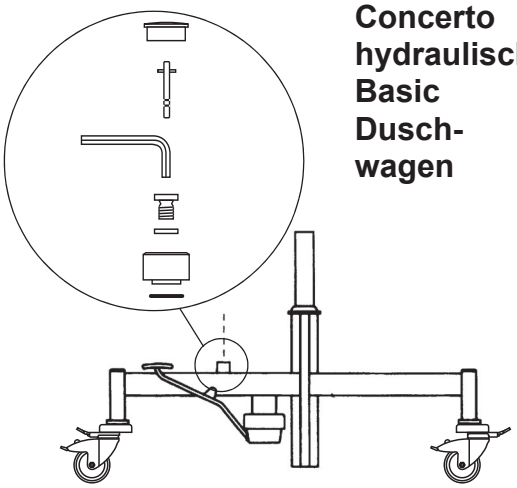

Abb. 6

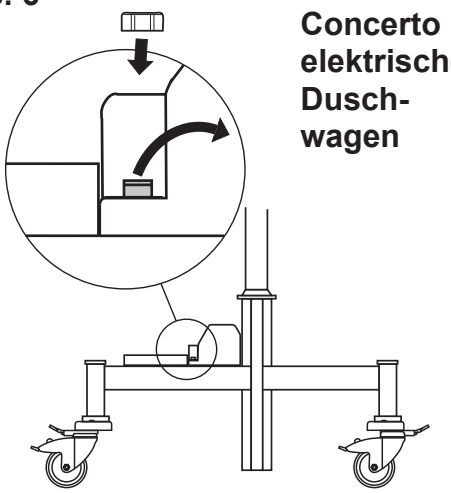

6 Lösen Sie die Schrauben der Kopf- und Fußstützen mit dem Inbusschlüssel. Drehen Sie die Stützen um 180° nach oben zur Oberseite der Liege und anschließend noch die Kopfstütze um 180° seitwärts. **(Siehe Abb. 4)**

7 Befestigen Sie die kopfseitige Stütze in einer der drei möglichen Positionen und die fußseitige Stütze in ihrer einzigen Position. **(Siehe Abb. 4)**

8 Ziehen Sie die Schrauben mit dem Inbusschlüssel fest.

9 Setzen Sie den Öleinfüllstutzen für den Duschwagen *Concerto* Hydraulic/Basic Duschwagen gemäß Punkt *10* bis *12* ein. (Verwenden Sie den Inbusschlüssel.)

10 Bauen Sie den Ölstopfen aus dem Beutel zusammen.

11 Entfernen Sie den Transportstopfen.

12 Ersetzen Sie Ihn durch den zusammengebauten Ölstopfen. **(Siehe Abb. 5)**

13 Setzen Sie den Öleinfüllstutzen für den *Concerto* Electric Duschwagen gemäß Punkt *14* bis *15* ein. (Verwenden Sie den Inbusschlüssel.)

14 Entfernen Sie den Transportstopfen an dem Ölbehälter.

15 Ersetzen Sie ihn durch den mitgelieferten Ölstopfen. **(Siehe Abb. 6)**

Produktbeschreibung / Funktionen

Abb. 1

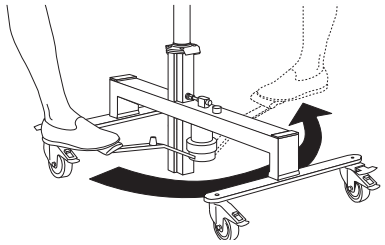

Manuelles Heben und Senken (Duschwagen Concerto Hydraulic und Basic)

Das Pedal kann von beiden Seiten der Liege bedient werden. Drücken Sie es mit dem Fuß nach unten und schieben Sie es unter dem Träger hindurch auf die andere Seite. **(Siehe Abb. 1)**

- Sie heben die Liege durch Treten des Pedals an, wobei Sie den gesamten Hub des Pedals ausnutzen sollten.
- Wenn Sie die Liege absenken möchten, halten Sie das Pedal so weit wie möglich nach unten gedrückt.

Abb. 2

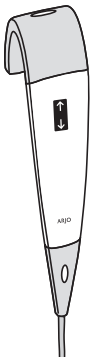

Elektrisches Heben und Senken (Duschwagen Concerto Electric)

Nehmen Sie die Handbedienung aus der Halterung. **(Siehe Abb. 2)**

- Drücken Sie auf der Handbedienung die Taste mit dem nach oben weisenden Pfeil, um den *Concerto* elektrisch anzuheben.
- Zum Senken des elektrischen Duschwagens *Concerto* betätigen Sie die Taste mit dem Pfeil nach unten.

Abb. 3

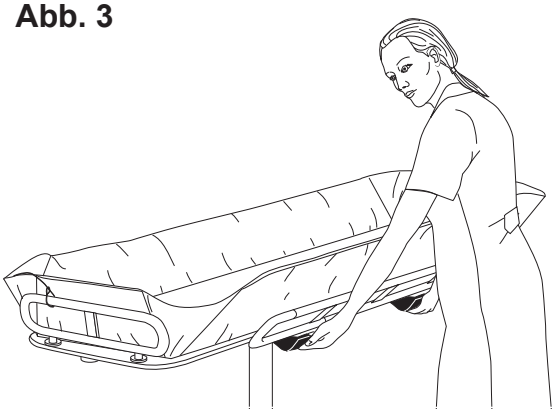

Seitenstützen

Sie klappen die Seitenstützen nach unten, indem Sie die beiden Sperrvorrichtungen gleichzeitig drücken. **(Siehe Abb. 3)**

Achten Sie beim Hochklappen der Seitenstützen unbedingt darauf, dass die beiden Sperrvorrichtungen sicher einrasten. **(Siehe Abb. 4)**

Abb. 4

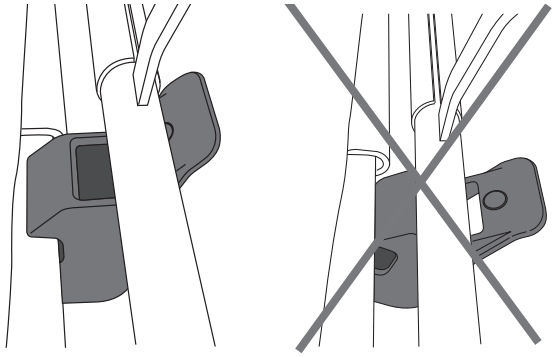

Abb. 1

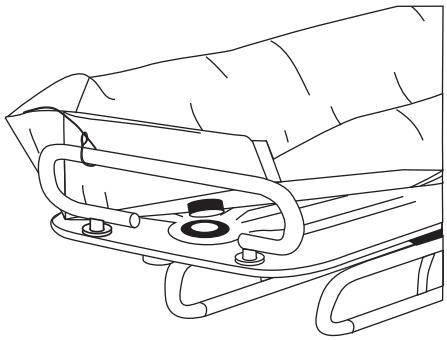

Abb. 2

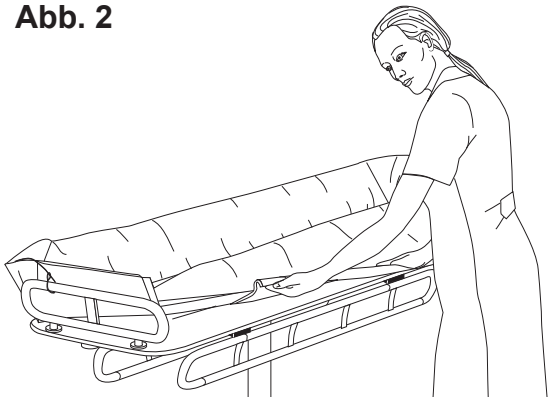

Abb. 3

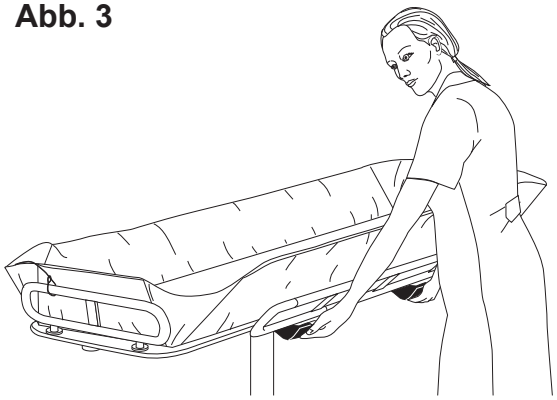

Befestigen der Matratze

(4 Schritte)

1 Klappen Sie die Seitenstützen herunter.

2 Drücken Sie das Ablaufteil der Matratze in die Liege, um die Matratze auszurichten. **(Siehe Abb. 1)**

3 Ziehen Sie einen der Seitenstreifen der Matratze um den Rand der Liege.

4 Ziehen Sie den anderen Seitenstreifen um die Liege. Drücken Sie den Seitenstreifen mit der Hand fest an. **(Siehe Abb. 2)**

HINWEIS
Tragen Sie dabei KEINEN Schmuck oder Ringe, um eine Beschädigung der Matratze auszuschließen.

Entfernen der Matratze

(5 Schritte)

1 Lösen Sie die Flanschmutter vom Ablaufloch und ziehen Sie den Ablaufschlauch heraus und nach oben. Heben Sie das Fußende der Matratze aus dem Ablaufloch. **(Siehe Abb. 1)**

2 Klappen Sie die Seitenstützen herunter. **(Siehe Abb. 3)**

3 Lösen Sie ein Ende des Seitenstreifens.

4 Ziehen Sie anhebend am Seitenstreifen entlang, um die Matratze von der Liege zu lösen. **(Siehe Abb. 2)**

5 Drücken Sie die Matratze zur anderen Seite der Liege, um so den anderen Seitenstreifen zu lösen.

Abb. 1

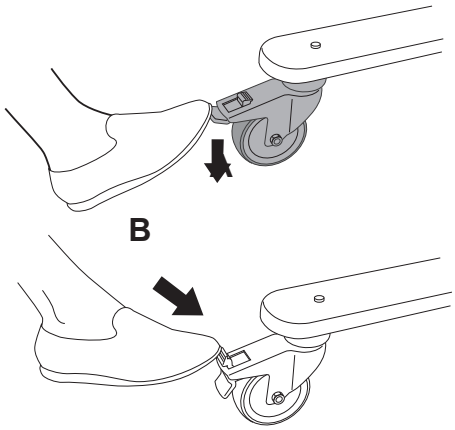

Bremsen

Stellen Sie die Bremsen fest, indem Sie den Bremshebel **(A)** mit dem Fuß nach unten drücken. **(Siehe Abb. 1)**

Sie lösen die Bremsen wieder, indem Sie den Bremshebel **(B)** mit dem Fuß gleichzeitig nach vorne und unten drücken. **(Siehe Abb. 1)**

Abb. 2

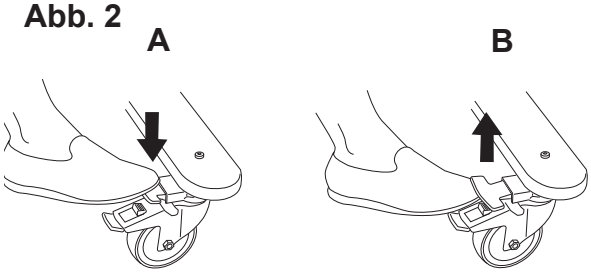

Geradeaussteuerung (Nur Concerto Duschwagen)

Zur Erleichterung des Transports in Korridoren usw. ist der *Concerto* Duschwagen mit einer Vorrichtung zur Geradeaussteuerung ausgerüstet. Die Hebel für die Geradeaussteuerung befinden sich diagonal gegenüber an den Lenkrollen.

Die Geradeaussteuerung aktivieren Sie, indem Sie den Hebel **(A)** mit dem Fuß nach unten drücken. **(Siehe Abb. 2)**

Sie lösen die Geradeaussteuerung wieder durch Anheben des Hebels **(B)** mit dem Fuß. **(siehe Abb. 2)**

Abb. 3

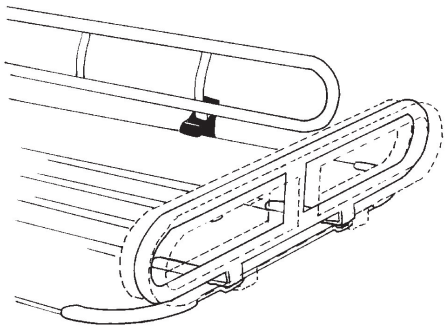

Längenanpassung der Liege

Je nach Position der kopfseitigen Stütze kann die Länge der Liege angepasst werden. Lösen Sie die beiden Schrauben mit einem Inbusschlüssel und schieben Sie die Stütze auf die gewünschte Position. Ziehen Sie die Schrauben dann wieder sicher fest. **(Siehe Abb. 3)**

Abb. 1

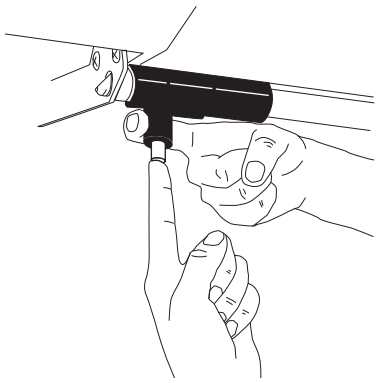

Kippen der Liege (Nur Concerto Duschwagen)

(2 Schritte)

Die Liege kann gekippt werden, um die Reinigung und Desinfektion zu erleichtern. Dieser Vorgang wird durch ein Feststellen der Bremsen erleichtert. Der Kippmechanismus befindet sich unterhalb der Liege.

1 Drücken Sie den Sperrknopf und schieben Sie die Sperrvorrichtung zur Seite. **(Siehe Abb. 1)**

2 **WARNUNG**

Achten Sie darauf, dass alle Seitenstützen sicher eingerastet sind, um so einen Sturz des Patienten vom Wagen zu vermeiden.

Kippen der Liege. **(Siehe Abb. 2)**

Abb. 2

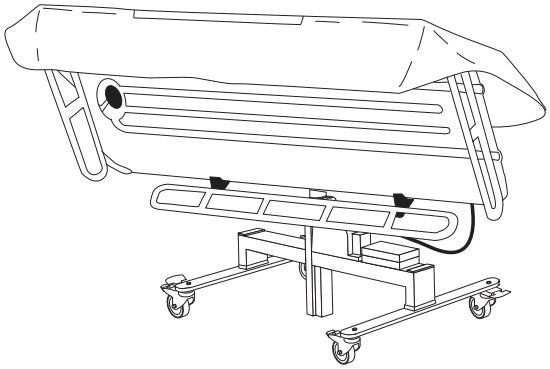

Abb. 3

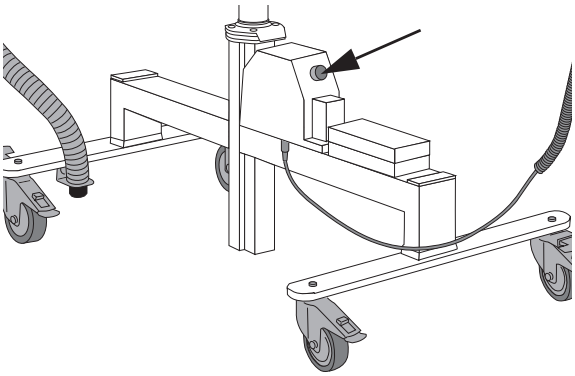

Not-Aus-Schalter (Nur elektrischer Duschwagen Concerto)

Wenn der elektrische Duschwagen *Concerto* aus irgendeinem Grunde nicht auf die Tastenbetätigung der Handbedienung anspricht, drücken Sie den Not-Aus-Schalter, um die Hebe- und Senkbewegung zu unterbrechen. **(Siehe Abb. 3)**

Setzen Sie sich nach einem derartigen Vorfall mit einer qualifizierten Fachkraft in Verbindung.

Wird der Not-Aus-Schalter versehentlich gedrückt, können Sie ihn zurücksetzen, indem Sie die Taste im Uhrzeigersinn drehen, bis sie wieder hervorspringt.

Abb. 1

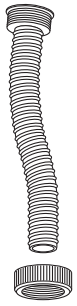

Abb. 2

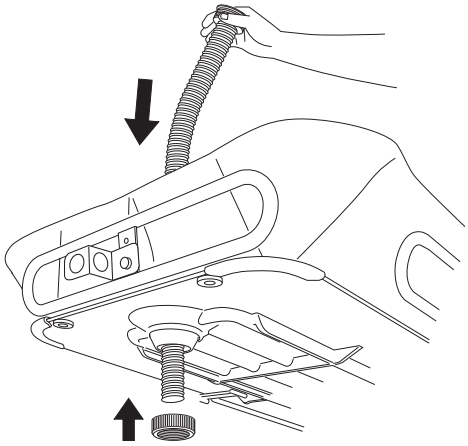

Abb. 3

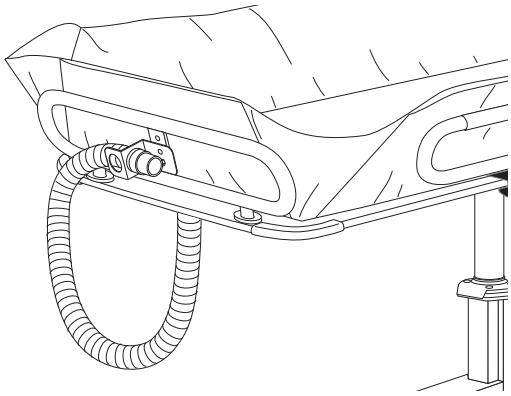

Ablauf/Ablaufschlauch

Der *Concerto/Basic* Duschwagen wird mit einem Ablaufschlauch geliefert. **(Siehe Abb. 1)**

Die Form der Matratze sorgt zusammen mit dem Gefälle der Liege für einen ordnungsgemäßen Ablauf.

Der flexible Ablaufschlauch kann mit einem Abfluss am Boden verbunden werden, um das Spritzen des Wassers zu verringern.

Befestigen des Ablaufschlauchs (3 Schritte)

1 Schieben Sie den Ablaufschlauch durch das Ablaufloch. **(Siehe Abb. 2)**

2 Schrauben Sie die Flanschmutter unter der Liege am Schlauchende fest. **(Siehe Abb. 2)**

3 Klemmen Sie die Schlauchtülle vor dem Transport in ihre Halterung. **(Siehe Abb. 3)**

Entfernen des Ablaufschlauchs (2 Schritte)

1 Lösen Sie die Flanschmutter unter der Liege vom Ablaufloch.

2 Ziehen Sie den Ablaufschlauch heraus und nach oben.

Ladezustandswarnung für die Batterie

Das LED-Lämpchen für die Ladezustandswarnung der Batterie befindet sich auf der Abdeckung der Hydraulikeinheit auf dem Fahrgestell. Sollte der Batterieladestand zu niedrig sein, leuchtet die Warn-LED gelb auf, wenn die Tasten an der Handsteuerung gedrückt werden. Die Batterie sollte dann so bald wie möglich aufgeladen werden.

HINWEIS
Laden Sie die Batterie bei Aufleuchten der Warn-LED auf, um einen Funktionsausfall zu vermeiden.

HINWEIS
Wir empfehlen die Verwendung von zwei Batterien: Eine Batterie im Ladegerät und die andere im *Concerto/Basic* Duschwagen.

Abb. 1

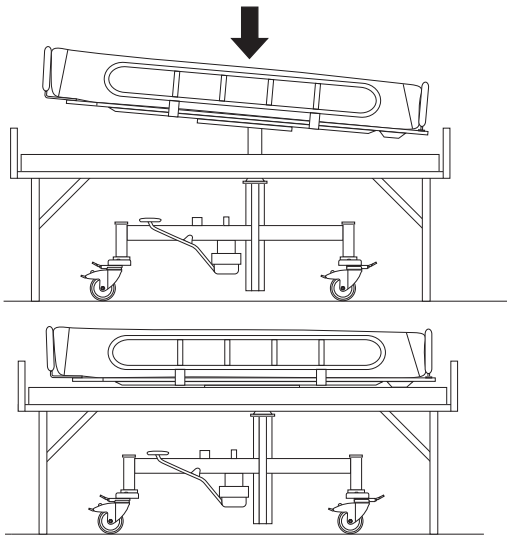

Horizontale Position

Der *Concerto/Basic* Duschwagen nimmt automatisch immer eine horizontale Position ein, wenn er auf ein Bett herabgelassen wird. **(Siehe Abb. 1)**

Abb. 2

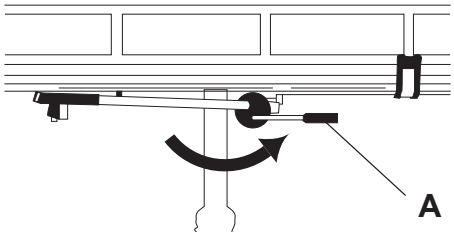

Horizontalsperre (Nur ConcertoDuschwagen)

Der *Concerto* Duschwagen ist mit einer speziellen Vorrichtung ausgerüstet, mit der die Liege beim Transport oder beim Füllen der Matratze mit Wasser in horizontaler Position arretiert werden kann.

Schieben Sie den Hebel **(A)** nach rechts, um die Liege in horizontaler Position zu arretieren. **(Siehe Abb. 2)**

Abb. 3

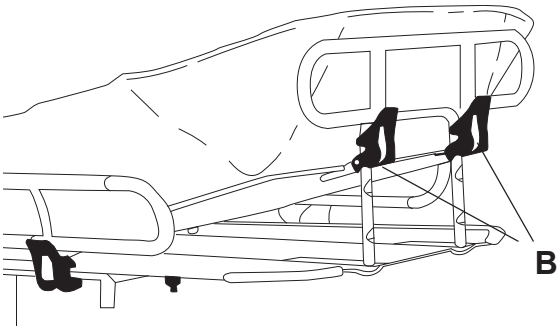

Verstellbare Rückenlehne (Zubehör für Concerto Duschwagen)

Ziehen Sie die kopfseitige Stütze nach oben, um sie anzuheben. Vergewissern Sie sich, dass die Sperrvorrichtung eingerastet ist.

Sie senken die Rückenlehne ab, indem Sie die Sperrvorrichtungen **(B)** drücken und gleichzeitig die kopfseitige Stütze langsam nach unten bewegen. **(Siehe Abb. 3)**

Abb. 4

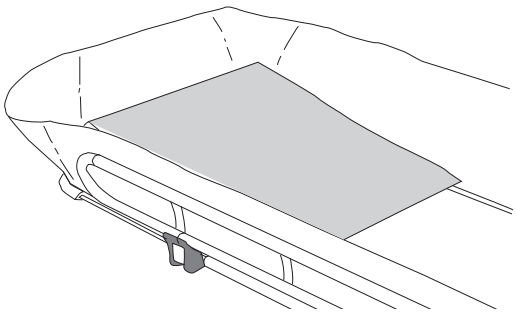

Keilkissen (Zubehör)

Platzieren Sie das Keilkissen am Kopfende der Matratze. **(Siehe Abb. 4)**

Transfer mit dem Concerto/Basic Duschwagen

Abb. 1

Abb. 2

Aus dem Bett

(22 Schritte)

WARNUNG

Stellen Sie sicher, dass alle Seitenstützen auf ihrer Position eingerastet sind, um das Herausfallen des Patienten aus dem Gerät zu vermeiden.

WARNUNG

Achten Sie darauf, die Haare, Arme und Beine des Patienten nahe am Körper zu halten, und verwenden Sie bei allen Bewegungen die dafür vorgesehenen Griffstützen, um ein Einklemmen zu vermeiden.

WARNUNG

Stellen Sie sicher, dass zwei oder mehr Pflegekräfte beim Transfervorgang des Patienten präsent sind, um ein Herausfallen des Patienten oder die Verletzung einer Pflegekraft zu vermeiden.

1 Arretieren Sie die Bremsen des Bettes.

2 Heben Sie das Bett auf eine ergonomische Höhe an, wenn möglich.

3 Klappen Sie die Seitenstütze des *Concerto/Basic* Duschwagens auf der Transferseite herunter.

4 Achten Sie bei dem manuell hydraulischen *Concerto/Basic* Duschwagen darauf, dass die Fußpumpe (für die Höhenverstellung) sich nicht auf der Transferseite befindet.

5 Senken Sie die Bettseiten auf der Bettseite ab, wenn vorhanden.

6 Auf jeder Seite des Bettes muss eine Pflegekraft stehen.

7 Positionieren Sie den Patienten nahe der Transferseite.

8 Drehen Sie den Patienten auf die Seite, weg von der Transferseite.

9 Die Pflegekraft, die dem Patienten zugewandt ist, hält den Patienten fest. **(Siehe Abb. 1)**

10 Klappen Sie die andere Seitenstütze des *Concerto/Basic* Duschwagens gegenüber von Transferseite und Bett herunter.

11 Die zweite Pflegekraft positioniert den *Concerto/Basic* Duschwagen so nahe wie möglich am Patienten über dem Bett. **(Siehe Abb. 2)**

Fahren Sie mit den Schritten auf der nächsten Seite fort.

Abb. 3

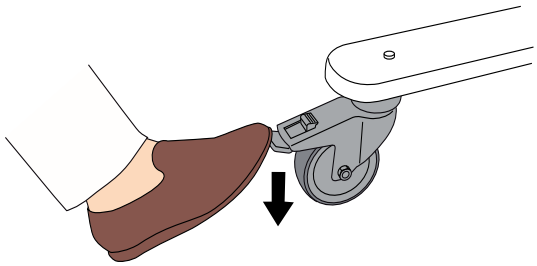

Abb. 4

Abb. 5

Abb. 6

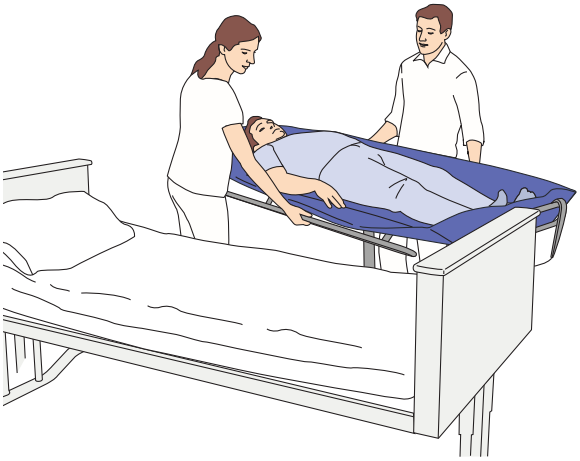

12 **WARNUNG**

Stellen Sie zu jeder Zeit sicher, dass die Bremsen an dem Gerät während des Gebrauchs festgestellt sind, um während des Transfers Stürze zu vermeiden.

Arretieren Sie die Bremsen des *Concerto/Basic* Duschwagens. **(Siehe Abb. 3)**

13 Senken Sie den *Concerto/Basic* Duschwagen ab, bis er die Matratze des Bettes zusammendrückt.

14 Drehen Sie den Patienten auf den Rücken und auf den *Concerto/Basic* Duschwagen.

HINWEIS
Verwenden Sie eine Gleithilfe, um den Transferprozess zu vereinfachen (gemäß Abschnitt) *Aus dem Bett mit Gleithilfe auf Seite 24.*

15 **WARNUNG**

Achten Sie darauf, den Patienten gemäß dieser *Bedienungsanleitung* zu positionieren, um Stürze zu vermeiden.

Beide Pflegekräfte gemeinsam helfen nun dem Patienten hin zur Mitte des *Concerto/Basic* Duschwagens. **(Siehe Abb. 4)**

16 Klappen Sie die Seitenstützen des *Concerto/Basic* Duschwagens gegenüber von Transferseite und Bett nach oben. **(Siehe Abb. 5)**

17 Platzieren Sie das Kopfkissen für besseren Komfort unter den Kopf des Patienten.

18 Heben Sie den *Concerto/Basic* Duschwagen so weit an, dass er nicht mehr auf dem Bett ruht.

19 Lösen Sie die Bremsen des *Concerto/Basic* Duschwagens.

20 Schieben Sie den *Concerto/Basic* Duschwagen vom Bett weg und klappen Sie die Seitenstützen des *Concerto/Basic* Duschwagens auf der Transferseite nach oben. **(Siehe Abb. 6)**

21 Decken Sie den Patienten zu, falls er oder sie entkleidet ist.

22 Stellen Sie den *Concerto/Basic* Duschwagen auf eine für das Pflegepersonal ergonomische Arbeitshöhe ein.

In das Bett

(17 Schritte)

WARNUNG

Stellen Sie sicher, dass alle Seitenstützen auf ihrer Position eingerastet sind, um das Herausfallen des Patienten aus dem Gerät zu vermeiden.

WARNUNG

Stellen Sie sicher, dass zwei oder mehr Pflegekräfte beim Transfervorgang des Patienten präsent sind, um ein Herausfallen des Patienten oder die Verletzung einer Pflegekraft zu vermeiden.

Abb. 1

Abb. 2

Abb. 3

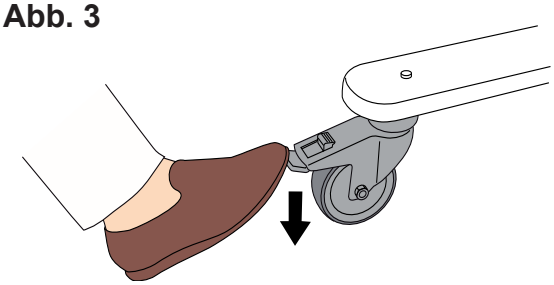

1 Arretieren Sie die Bremsen des Bettes.

2 Heben Sie das Bett auf eine ergonomische Höhe an, wenn möglich.

3 Senken Sie die Bettseiten auf der Bettseite ab, wenn vorhanden.

4 Achten Sie bei dem manuell hydraulischen *Concerto/Basic* Duschwagen darauf, dass die Fußpumpe (für die Höhenverstellung) sich nicht auf der Transferseite befindet.

5 Klappen Sie die Seitenstütze des *Concerto/Basic* Duschwagens auf der Transferseite in Richtung Bett nach unten. **(Siehe Abb. 1)**

6 Positionieren Sie den *Concerto/Basic* Duschwagen so weit wie möglich über dem Bett. **(Siehe Abb. 2)**

7 **WARNUNG**

Stellen Sie zu jeder Zeit sicher, dass die Bremsen an dem Gerät während des Gebrauchs festgestellt sind, um während des Transfers Stürze zu vermeiden.

Arretieren Sie die Bremsen des *Concerto/Basic* Duschwagens. **(Siehe Abb. 3)**

8 Senken Sie den *Concerto/Basic* Duschwagen ab, bis er die Matratze des Bettes zusammendrückt.

Fahren Sie mit den Schritten auf der nächsten Seite fort.

Abb. 4

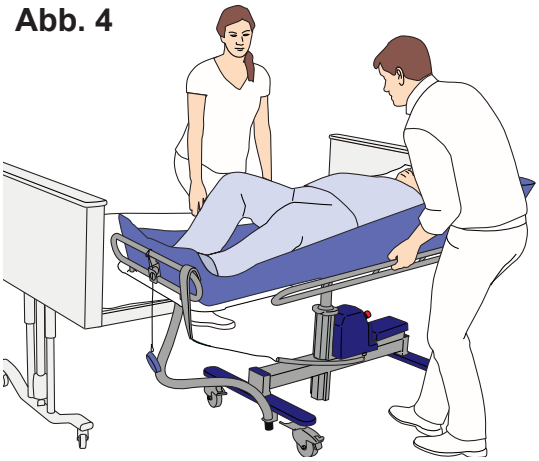

Abb. 5

Abb. 6

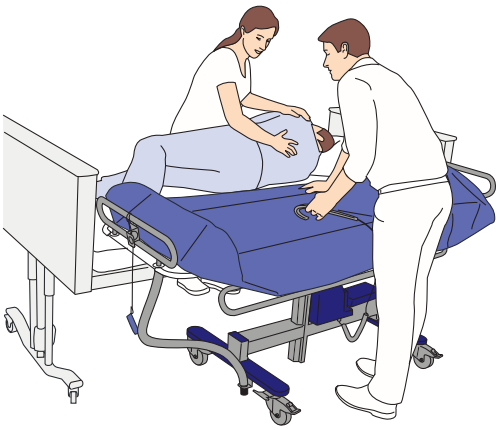

9 Klappen Sie die Seitenstütze des *Concerto/Basic* Duschwagens gegenüber der Transferseite nach unten. **(Siehe Abb. 4)**

10 Die beiden Pflegekräfte müssen dem Patienten gemeinsam in Richtung Bett helfen. **(Siehe Abb. 5)**

11 Drehen Sie den Patienten auf die Seite, weg von der Transferseite. Vergewissern Sie sich, dass der Patient nicht mehr auf der Matratze des *Concerto/Basic* Duschwagens liegt. **(Siehe Abb. 6)**

12 Die Pflegekraft, die dem Patienten zugewandt ist, hält den Patienten fest. **(Siehe Abb. 6)**

13 Heben Sie den *Concerto/Basic* Duschwagen vom Bett an.

14 Lösen Sie die Bremsen des *Concerto/Basic* Duschwagens.

15 Schieben Sie den *Concerto/Basic* Duschwagen vom Bett weg.

16 Drehen Sie den Patienten auf den Rücken.

17 Desinfizieren Sie den *Concerto/Basic* Duschwagen nach jedem Gebrauch, um so eine Kreuzkontamination zu verhindern, siehe dazu *Reinigungs- und Desinfektionsanleitung auf Seite 34*.

Aus dem Bett mit Gleithilfe

(18 Schritte)

Lesen Sie bei Fragen zu Gleithilfen deren jeweilige *Bedienungsanleitung*.

WARNUNG

Stellen Sie sicher, dass alle Seitenstützen auf ihrer Position eingerastet sind, um das Herausfallen des Patienten aus dem Gerät zu vermeiden.

WARNUNG

Stellen Sie sicher, dass zwei oder mehr Pflegekräfte beim Transfervorgang des Patienten präsent sind, um ein Herausfallen des Patienten oder die Verletzung einer Pflegekraft zu vermeiden.

HINWEIS
Wenn ein großer Abstand zwischen dem *Concerto/Basic* Duschwagen und dem Bett zu überwinden ist, verwenden Sie bitte zur Überbrückung ein Gleitbrett.

Abb. 1

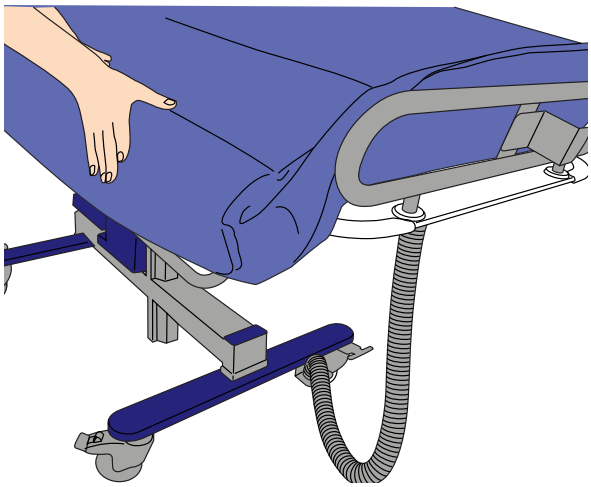

Abb. 2

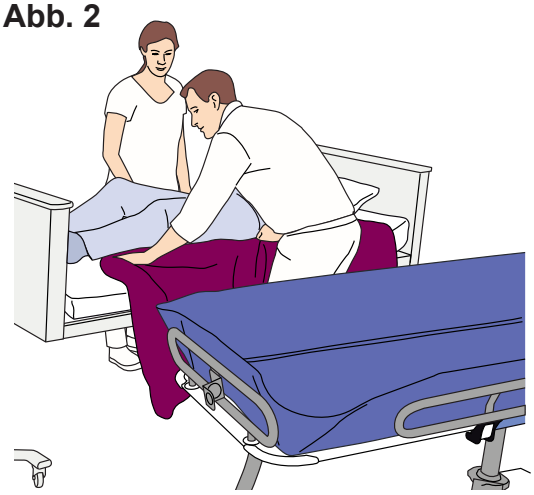

1 Klappen Sie die Seitenstütze des *Concerto/Basic* Duschwagens und die lange Seite der Matratze auf der Transferseite nach unten. **(Siehe Abb. 1)**

2 Achten Sie bei dem manuell hydraulischen *Concerto/Basic* Duschwagen darauf, dass die Fußpumpe (für die Höhenverstellung) sich nicht auf der Transferseite befindet.

3 Arretieren Sie die Bremsen des Bettes.

4 Heben Sie das Bett auf eine ergonomische Höhe an, wenn möglich.

5 Senken Sie die Bettseiten auf der Bettseite ab, wenn vorhanden.

6 Auf jeder Seite des Bettes muss eine Pflegekraft stehen.

7 Legen Sie die Gleithilfe unter den Patienten. **(Siehe Abb. 2)**

8 Positionieren Sie den *Concerto/Basic* Duschwagen Seite an Seite mit dem Bett. **(Siehe Abb. 3)**

9 Passen Sie die Höhe so an, dass der *Concerto/Basic* Duschwagen verglichen mit dem Bett leicht tiefer liegt.

Fahren Sie mit den Schritten auf der nächsten Seite fort.

Abb. 3

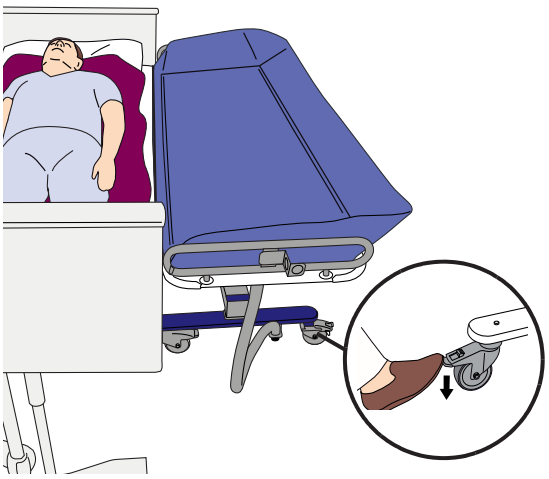

Abb. 4

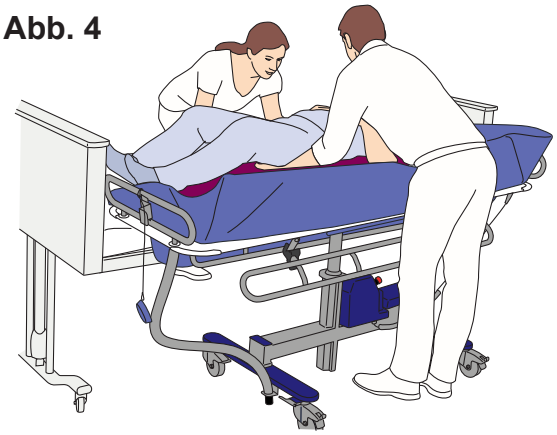

Abb. 5

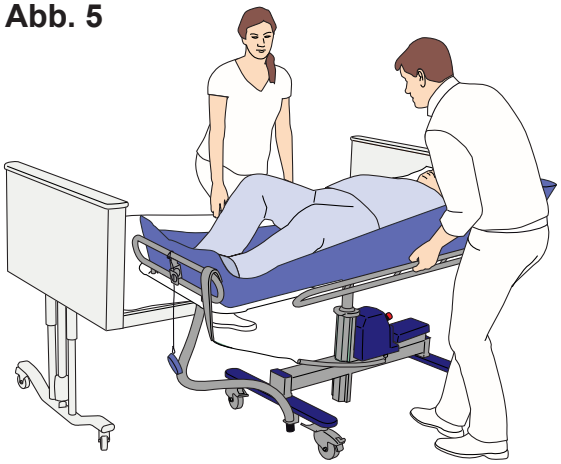

Abb. 6

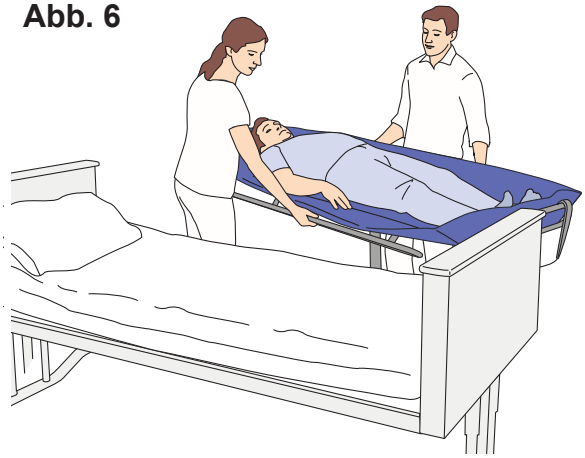

10 **WARNUNG**

Stellen Sie zu jeder Zeit sicher, dass die Bremsen an dem Gerät während des Gebrauchs festgestellt sind, um während des Transfers Stürze zu vermeiden.

Arretieren Sie die Bremsen des *Concerto/Basic* Duschwagens. **(Siehe Abb. 3)**

11 Klappen Sie die Seitenstütze des *Concerto/Basic* Duschwagens gegenüber der Transferseite nach unten.

12 Beide Pflegekräfte transferieren nun den Patienten gemeinsam mit Hilfe der Gleithilfe auf den *Concerto/Basic* Duschwagen. **(Siehe Abb. 4)**

13 Platzieren Sie das Kopfkissen für besseren Komfort unter den Kopf des Patienten.

14 Klappen Sie die Seitenstütze des *Concerto/Basic* Duschwagens gegenüber über der Transferseite nach oben. **(Siehe Abb. 5)**

15 Lösen Sie die Bremsen des *Concerto/Basic* Duschwagens.

16 Schieben Sie den *Concerto/Basic* Duschwagen so weit auf die Seite, dass Sie die Seitenstütze auf der Transferseite nach oben klappen können. **(Siehe Abb. 6)**

17 **WARNUNG**

Nehmen Sie nach jeder Verwendung die Gleithilfe unter dem Patienten weg, um Verletzungen zu vermeiden. Lassen Sie die Gleithilfe niemals im Bett unter dem Patienten liegen.

Nehmen Sie die Gleithilfe unter dem Patienten weg.

18 Stellen Sie den *Concerto/Basic* Duschwagen auf eine für das Pflegepersonal ergonomische Arbeitshöhe ein.

In das Bett mit Gleithilfe

(16 Schritte)

Lesen Sie bei Fragen zu Gleithilfen deren jeweilige *Bedienungsanleitung*.

WARNUNG

Stellen Sie sicher, dass alle Seitenstützen auf ihrer Position eingerastet sind, um das Herausfallen des Patienten aus dem Gerät zu vermeiden.

WARNUNG

Stellen Sie sicher, dass zwei oder mehr Pflegekräfte beim Transfervorgang des Patienten präsent sind, um ein Herausfallen des Patienten oder die Verletzung einer Pflegekraft zu vermeiden.

HINWEIS
Wenn ein großer Abstand zwischen dem *Concerto/Basic* Duschwagen und dem Bett zu überwinden ist, verwenden Sie bitte zur Überbrückung ein Gleitbrett.

1 Arretieren Sie die Bremsen des Bettes.

2 Heben Sie das Bett auf eine ergonomische Höhe an, wenn möglich.

3 Senken Sie die Bettseiten auf der Bettseite ab, wenn vorhanden.

4 Legen Sie eine Gleithilfe unter den Patienten.

Abb. 1

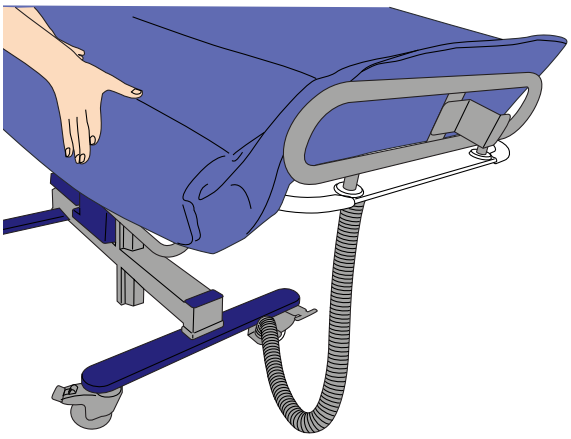

5 Achten Sie bei dem manuell hydraulischen *Concerto/Basic* Duschwagen darauf, dass die Fußpumpe (für die Höhenverstellung) sich nicht auf der Transferseite befindet.

6 Positionieren Sie den *Concerto/Basic* Duschwagen so nah ans Bett, dass Sie die Seitenstütze noch nach unten klappen können.

7 Klappen Sie die Seitenstütze des *Concerto/Basic* Duschwagens und die lange Seite seiner Matratze auf der Transferseite nach unten. **(Siehe Abb. 1)**

Fahren Sie mit den Schritten auf der nächsten Seite fort.

Abb. 2

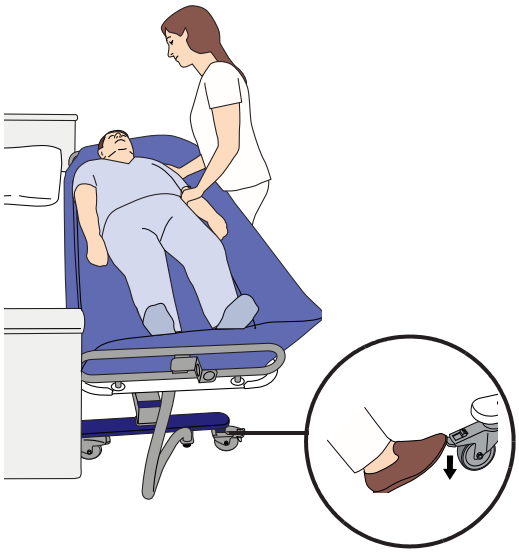

8 Positionieren Sie den *Concerto/Basic* Duschwagen parallel zum Bett. **(Siehe Abb. 2)**

9 Passen Sie die Höhe so an, dass der *Concerto/Basic* Duschwagen verglichen mit dem Bett leicht höher liegt.

10 **WARNUNG**

Stellen Sie zu jeder Zeit sicher, dass die Bremsen an dem Gerät während des Gebrauchs festgestellt sind, um während des Transfers Stürze zu vermeiden.

Arretieren Sie die Bremsen des *Concerto/Basic* Duschwagens. **(Siehe Abb. 2)**

Abb. 3

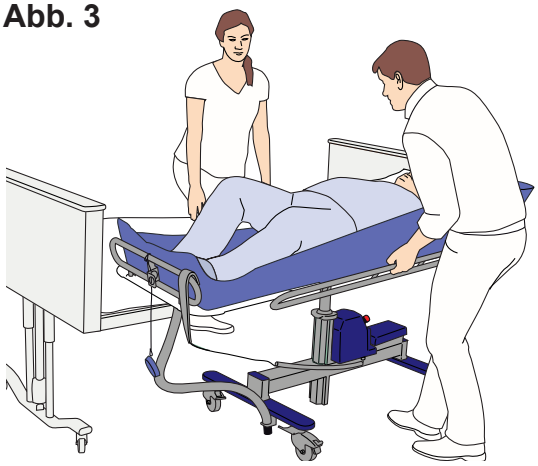

11 Klappen Sie die Seitenstütze des *Concerto/Basic* Duschwagens gegenüber der Transferseite nach unten. **(Siehe Abb. 3)**

12 Beide Pflegekräfte transferieren nun den Patienten gemeinsam mithilfe der Gleithilfe in das Bett. **(Siehe Abb. 4)**

13 Lösen Sie die Bremsen des *Concerto/Basic* Duschwagens.

14 Schieben Sie den *Concerto/Basic* Duschwagen vom Bett weg.

15 Nehmen Sie die Gleithilfe unter dem Patienten weg.

Abb. 4

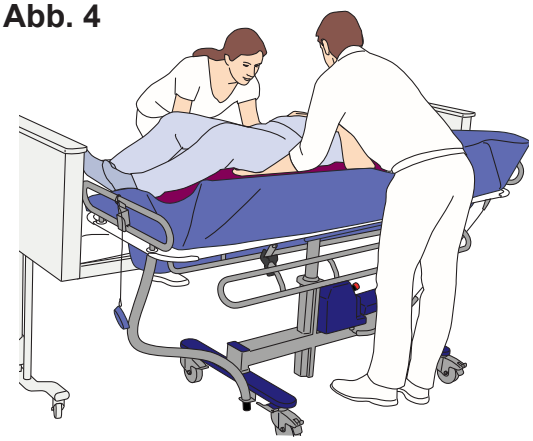

16 Desinfizieren Sie den *Concerto/Basic* Duschwagen nach jedem Gebrauch, um so eine Kreuzkontamination zu verhindern, siehe dazu *Reinigungs- und Desinfektionsanleitung auf Seite 34.*

Aus einem Gurtlifter

(10 Schritte)

Abb. 1

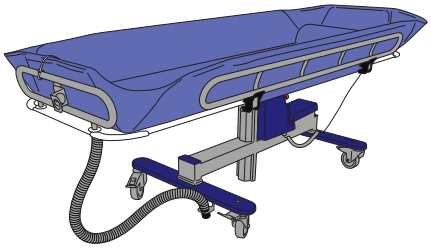

Abb. 2

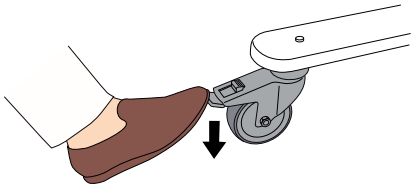

Abb. 3

Abb. 4

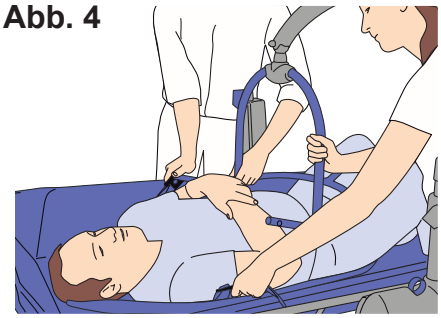

Lesen Sie bei Fragen zu Gurtliftern deren jeweilige *Bedienungsanleitung*.

Diese Schritte für den Transfer gelten sowohl für Bodenlifter als auch für Deckenlifter mit Gurten.

1 Senken Sie den *Concerto/Basic* auf seine tiefste Position. **(Siehe Abb. 1)**

2 Arretieren Sie die Bremsen des *Concerto/Basic* Duschwagens. **(Siehe Abb. 2)**

3 Achten Sie darauf, dass beide Seitenstützen nach oben geklappt sind.

4 **WARNUNG**

Achten Sie darauf, den Patienten gemäß dieser *Bedienungsanleitung* zu positionieren, um Stürze zu vermeiden.

Senken Sie den Lifter mit dem Bewohner auf den *Concerto/Basic* Duschwagen. **(Siehe Abb. 3)**

5 Lösen Sie den Gurt vom Lifter. **(Siehe Abb. 4)**

6 Schieben Sie den Lifter weg vom *Concerto/Basic* Duschwagen.

7 Stellen Sie den *Concerto/Basic* Duschwagen auf eine ergonomische Arbeitshöhe ein.

8 Nehmen Sie dem Pflegebedürftigen den Gurt ab.

9 Platzieren Sie das Kopfkissen für besseren Komfort unter den Kopf des Patienten.

10 Lösen Sie die Bremsen des *Concerto/Basic* Duschwagens.

In einen Gurtlifter

(8 Schritte)

Abb. 1

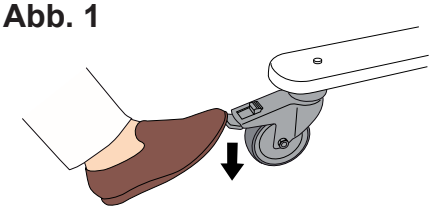

Abb. 2

Abb. 3

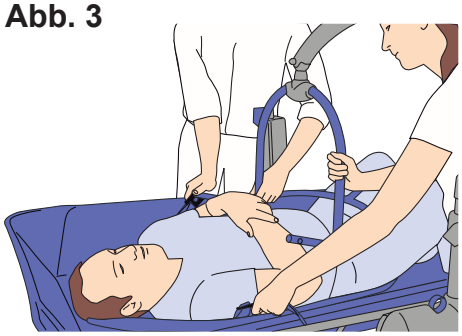

Abb. 4

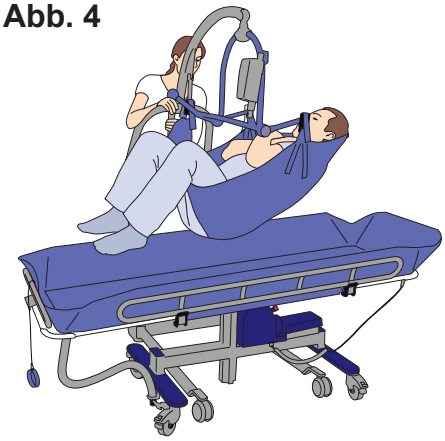

Lesen Sie bei Fragen zu Gurtliftern deren jeweilige *Bedienungsanleitung*.

Diese Schritte für den Transfer gelten sowohl für Bodenlifter als auch für Deckenlifter mit Gurten.

1 Arretieren Sie die Bremsen des *Concerto/Basic* Duschwagens. **(Siehe Abb. 1)**

2 Stellen Sie den *Concerto/Basic* Duschwagen auf eine ergonomische Arbeitshöhe ein.

3 Positionieren Sie den Gurt unter dem Patienten.

4 Senken Sie den *Concerto/Basic* Duschwagen ab, bis er in der untersten Position ist. **(Siehe Abb. 2)**

5 Positionieren Sie den Lifter über dem Patienten.

6 Befestigen Sie den Gurt am Lifter. **(Siehe Abb. 3)**

7 Heben Sie den Patienten aus dem *Concerto/Basic* Duschwagen. **(Siehe Abb. 4)**

8 Desinfizieren Sie den *Concerto/Basic* Duschwagen nach jedem Gebrauch, um so eine Kreuzkontamination zu verhindern, siehe dazu *Reinigungs- und Desinfektionsanleitung auf Seite 34.*

Duschen mit dem Concerto/Basic Duschwagen

Falls Sie mit einem Duschpult von Arjo arbeiten, entnehmen Sie eine Anleitung zu seiner Verwendung der zugehörigen Bedienungsanleitung.

(12 Schritte)

1 Fahren Sie den *Concerto/Basic* Duschwagen zu dem Arjo-Duschpult oder einem mit Dusche und Toilette/Spülbecken ausgestatteten Badezimmer.

2 Vergewissern Sie sich, dass sich die Ablauföffnung über dem Ausguss befindet.

3 Arretieren Sie die Bremsen und stellen Sie den *Concerto/Basic* Duschwagen auf eine komfortable ergonomische Arbeitshöhe ein.

4 Nehmen Sie den Duschgriff ab und halten Sie ihn über den *Concerto/Basic* Duschwagen.

5 Stellen Sie die Mischbatterie auf die gewünschte Temperatur ein.

6 **WARNUNG**

Um Verbrühungen zu vermeiden, muss die Wassertemperatur stets mit der bloßen Hand überprüft werden, bevor das Wasser auf den Patienten gerichtet wird.

Verwenden Sie während des Gebrauchs keine Handschuhe, da diese eine isolierende Wirkung haben können, sodass die Wassertemperatur eventuell falsch eingeschätzt wird. Richten Sie den Wasserstrahl vom Patienten weg.

Drehen Sie das Duschwasser an.

7 Passen Sie die Temperatur und die Stärke des Wasserstrahls an die Bedürfnisse des Patienten an.

8 Duschen Sie den Patienten. **(Siehe Abb. 1)**

9 Drehen Sie nach dem Duschen das Wasser ab und trocken Sie den Patienten ab.

10 Lösen Sie die Bremsen.

11 Stellen Sie den *Concerto/Basic* Duschwagen auf eine ergonomische Höhe ein und fahren Sie den Bewohner zurück.

12 Desinfizieren Sie den *Concerto/Basic* Duschwagen nach jedem Gebrauch, um so eine Kreuzkontamination zu verhindern, siehe dazu *Reinigungs- und Desinfektionsanleitung auf Seite 34*.

Abb. 1

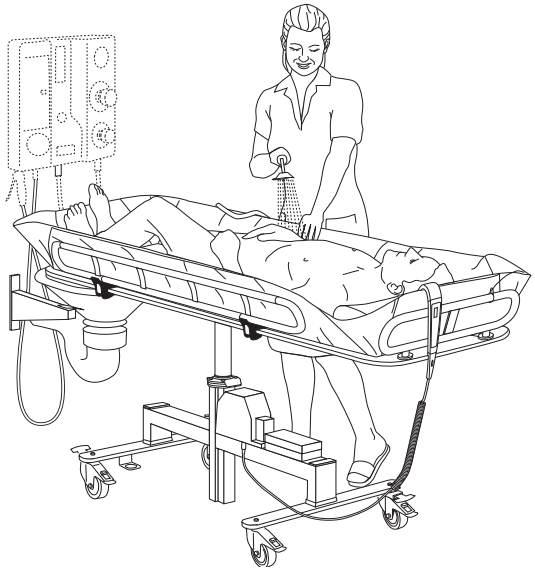

Absichtlich frei gelassen

Verwendung bei häuslicher Pflege

Für Händler und Verleihunternehmen

Beachten Sie Folgendes, wenn Sie den *Concerto* Duschwagen in einem Transporter zum Kunden befördern:

- Stellen Sie sicher, dass das Produkt beim Transport ordnungsgemäß gesichert ist.
- Versuchen Sie, beim Bewegen des Duschwagens vom und zum Fahrzeug nicht über schmutzige Bodenbereiche zu fahren.

Stellen Sie bei der Zustellung des *Concerto* Duschwagens Folgendes sicher:

- Machen Sie den Empfänger (sowie Angehörige und Pflegepersonal) mit dieser *Bedienungsanleitung* vertraut.
- Führen Sie die Eigenschaften und den in dieser *Bedienungsanleitung* beschriebenen Anwendungsbereich anhand des Produkts vor.
- Der Anwender sollte die Reinigungs- und Desinfektionsanweisungen verstanden haben.
- Lesen Sie dem Empfänger alle Warnhinweise vor.
- Stellen Sie sicher, dass die Umgebung alle in dieser *Bedienungsanleitung* aufgeführten Voraussetzungen erfüllt.

Reinigung und Desinfektion:

- Stellen Sie sicher, dass das in dieser *Bedienungsanleitung* beschriebene Reinigungs- und Desinfektionsverfahren immer ausgeführt wurde, bevor das Produkt an einen neuen Anwender geliefert wird.
- Stellen Sie sicher, dass das in dieser *Bedienungsanleitung* beschriebene Reinigungs- und Desinfektionsverfahren vor und nach jedem Wartungsvorgang immer ausgeführt wurde.

Verwendung des Concerto Duschwagens

Stellen Sie Folgendes sicher, bevor Sie den *Concerto* Duschwagen in einer häuslichen Umgebung einsetzen: (Siehe Abb. 1-3)

WARNUNG

Verwenden Sie das Gerät nicht auf Böden mit eingelassenen Abflussrinnen, Löchern oder mit Neigungen mit einem Verhältnis von mehr als 1:50 (1,15°), um das Gerät vor dem Umkippen und den Patienten vor Stürzen zu schützen.

- Alle Pflegepersonen, einschließlich Angehöriger, müssen die in dieser *Bedienungsanleitung* aufgeführten Anweisungen gelesen und verstanden haben.
- Alle Teppiche und Vorleger müssen entfernt werden.
- Alle Schwellen müssen entfernt werden.
- Alle Treppen und Kanten müssen mit Absperrungen und Sicherheitstüren versehen sein, um ein Herabrollen oder Herabfallen des Duschwagens zu verhindern.
- Die Umgebung muss einen ausreichenden Platz für die Verwendung des Duschwagens bieten.

Stellen Sie bei der Aufbewahrung des *Concerto* Duschwagens Folgendes sicher:

WARNUNG

Lassen Sie Kinder nicht unbeaufsichtigt in die Nähe des Geräts, da ansonsten Strangulationsgefahr besteht.

- Kinder dürfen den Duschwagen nicht benutzen.
- Am oder im Duschwagen dürfen sich keine Haustiere aufhalten.
- Die Lagerungsumgebung muss die Voraussetzungen gemäß Abschnitt *Technische Daten auf Seite 44* erfüllen.

Abb. 1

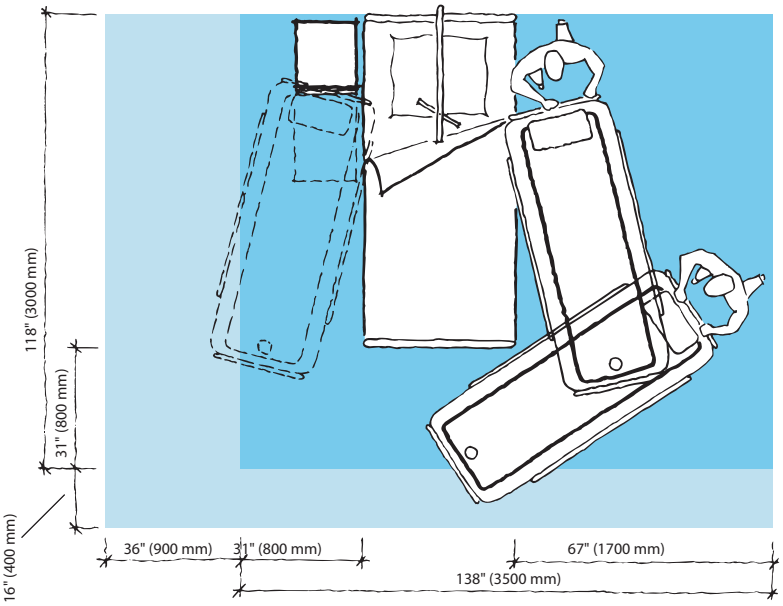

Abb. 2

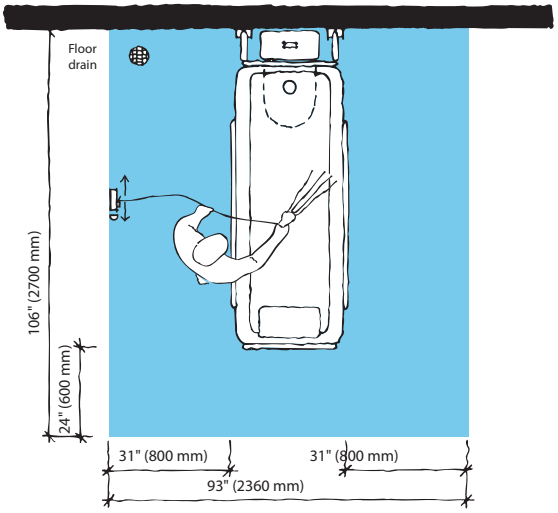

Abb. 3

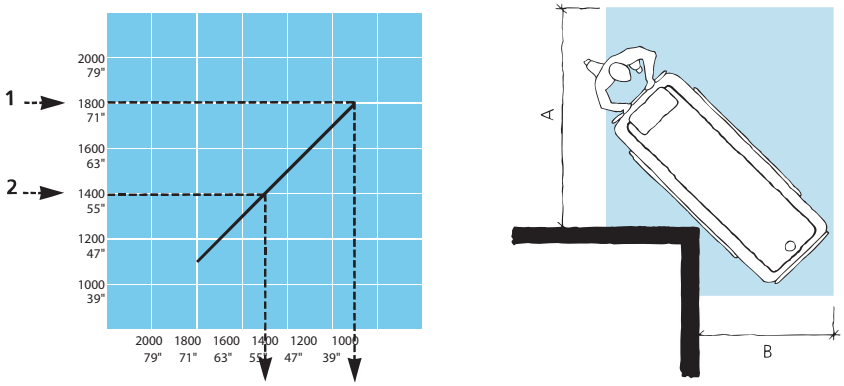

Reinigungs- und Desinfektionsanleitung

Das Produkt sollte in regelmäßigen Abständen und bei jedem Patientenwechsel gereinigt und desinfiziert werden.

Wenden Sie sich bei Fragen zur Reinigung und Desinfektion des Hilfsmittels bitte an den Arjo-Kundendienst.

WARNUNG

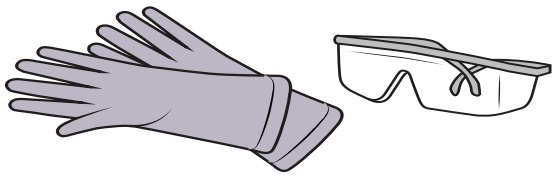

Arbeiten Sie beim Umgang mit Desinfektionsmittel immer mit Schutzbrille und Schutzhandschuhen, um Augen- oder Hautverletzungen zu vermeiden.
Kommt es doch zu einem Kontakt, spülen Sie die betroffenen Stellen mit reichlich Wasser ab. Suchen Sie bei Haut- oder Augenreizungen sofort einen Arzt auf.
Lesen Sie stets die Bedienungsanleitung sowie das Sicherheitsdatenblatt (SDB) des Desinfektionsmittels durch.

WARNUNG

Um eine Kreuzkontamination zu verhindern, müssen Sie immer nach den Desinfektionsanweisungen in dieser *Bedienungsanleitung* vorgehen.

WARNUNG

Um Augen- oder Hautreizungen zu vermeiden, dürfen Sie die Desinfektion nie in Anwesenheit eines Patienten durchführen.

ACHTUNG

Um Schäden am Gerät zu vermeiden, beachten Sie die Warnhinweise in der Bedienungsanleitung und verwenden Sie nur die in dieser Bedienungsanleitung beschriebenen Desinfektionsmittel.

ACHTUNG

Verwenden Sie keine Desinfektionsmittel auf elektrischen Anschlüssen.

Zulässige Chemikalien

Desinfektionsmittel
Arjo Clean
Arjo General Purpose Disinfectant
Arjo Disinfectant Cleanser IV
Arjo All Purpose Disinfectant
Arjo CenKleen IV
Isopropylalkohol ≤ 70%1
Ethanol 70%1
Wasserstoffperoxid ≤ 1.5%2
Peressigsäure ≤ 0.25% (2,500 ppm)3, 4
Natriumhypochlorit (Bleichmittel) ≤ 1%3, 4

[1]Das Gummiteil des Pedals zum Heben/Absenken kann sich nach wiederholtem Kontakt mit Isopropylalkohol und Ethanol verfärben.
[2]Matratze und Kissen können sich nach wiederholtem Kontakt mit Wasserstoffperoxid verfärben.
[3]Der horizontale Verriegelungsgriff kann sich nach wiederholtem Kontakt mit Natriumhypochlorit (Bleichmittel) und Peressigsäure verfärben.
[4]Matratze und Kissen verfärben sich und haben möglicherweise eine verkürzte Lebensdauer nach wiederholtem Kontakt mit Natriumhypochlorit (Bleichmittel) oder Peressigsäure.

Zubehör zur Desinfektion des Concerto Duschwagens

- Schutzhandschuhe
- Schutzbrille
- Sprühflasche mit Desinfektionsmittel oder Sprühhilfe mit Desinfektionsmittel
- Sprühflasche mit Wasser oder Duschbrause mit Wasser
- Tücher – feucht und trocken
- Einmalhandtücher
- Weiche Bürste
- Bürste mit weichen Borsten und langem Griff

Befolgen Sie stets diese 24 Schritte, damit eine ordnungsgemäße Reinigung und Desinfektion gewährleistet ist

Wenn ein Arjo-Duschpult verwendet wird, lesen Sie die entsprechende *Bedienungsanleitung* durch.

Entfernung sichtbarer Rückstände (Schritt 1 bis 4 von 24)

1 Entfernen Sie den Ablaufschlauch mit allen Teilen gemäß Abschnitt *Entfernen des Ablaufschlauchs (2 Schritte) auf Seite 18*. Kissen und Polsterungen entfernen.

2 Reinigen Sie den *Concerto* Duschwagen mit einem in Wasser getränkten Tuch oder gegebenenfalls durch das Aufsprühen/Abbrausen mit Wasser unter Verwendung einer Bürste von sichtbaren Verunreinigungen und wischen Sie ihn mit einem sauberen Tuch ab. Führen Sie die Reinigung von oben nach unten durch.

3 Reinigen Sie alle abgenommenen Teile mit einem in Wasser getränkten Tuch oder durch Abbrausen mit Wasser und unter Verwendung einer Bürste von sichtbaren Rückständen und wischen Sie die Teile mit einem sauberen Tuch ab.

4 Besprühen/Brausen Sie den Ablauf mit Wasser ab. Verwenden Sie für die Reinigung des Ablaufloch in der Matratze und des Ablaufauslasses eine Bürste mit einem langen Griff.

Reinigung (Schritt 5 bis 13 von 24)

5 Legen Sie die Schutzhandschuhe an und setzen Sie die Schutzbrille auf.

6 Stellen Sie sicher, dass das Desinfektionsmittel gemäß den Anweisungen auf der Desinfektionsmittelflasche oder gemäß dem in der *Bedienungsanleitung* des Duschpults angegebenen Mischverhältnisses gemischt wurde.

7 Besprühen Sie den *Concerto* Duschwagen mit Desinfektionsmittel. Schrubben Sie ihn gründlich mit einer Bürste ab. Reinigen Sie dabei besonders die Griffe und die Handbedienung.

8 Spülen Sie den *Concerto* Duschwagen gründlich mit Wasser ab (circa 25 °C = 77 °F), bis alle Rückstände des Desinfektionsmittels entfernt wurden.

9 Sprühen Sie Desinfektionsmittel auf die entfernten Teile, das Ablaufloch in der Matratze und den Ablaufauslass. Verwenden Sie eine mit Desinfektionsmittel getränkte Bürste zur Reinigung. Gehen Sie dabei gründlich vor.

10 Spülen Sie alle abgenommenen Teile und den unteren Ablauf gründlich mit Wasser ab, bis keine Rückstände des Desinfektionsmittels mehr sichtbar sind.

11 Tränken Sie einen Putzlappen in Desinfektionsmittel und wischen Sie damit über alle weiteren Bereiche, wie z. B. das Gestell.

12 Tränken Sie ein neues Tuch mit Wasser und entfernen Sie alle Rückstände des Desinfektionsmittels von den entsprechenden Stellen. Das Tuch sollte während der Entfernung des Desinfektionsmittels regelmäßig unter laufendem Wasser ausgespült werden.

13 Wenn das Desinfektionsmittel nicht vollständig entfernt werden kann, besprühen Sie die betroffenen Bereiche mit Wasser und wischen Sie sie mit Einweg-Handtüchern ab. Wiederholen Sie diesen Vorgang, bis das gesamte Desinfektionsmittel entfernt wurde.

Desinfektion (Schritt 14 bis 24 von 24)

14 Besprühen Sie den *Concerto* Duschwagen mit Desinfektionsmittel.

15 Lassen Sie das Desinfektionsmittel gemäß den Anweisungen auf der Desinfektionsmittelflasche eine Zeit lang einwirken.

16 Sprühen Sie Desinfektionsmittel auf die entfernten Teile, das Ablaufloch in der Matratze und den Ablaufauslass.

17 Lassen Sie das Desinfektionsmittel gemäß den Anweisungen auf der Desinfektionsmittelflasche eine Zeit lang einwirken.

18 Tränken Sie einen Putzlappen in Desinfektionsmittel und wischen Sie damit über alle weiteren Bereiche, wie z. B. das Gestell.

19 Lassen Sie das Desinfektionsmittel gemäß den Anweisungen auf der Desinfektionsmittelflasche eine Zeit lang einwirken.

20 Mit Wasser auf einer Temperatur von ungefähr 25 °C (77 °F) absprühen oder -duschen und mit einem sauberen Tuch abwischen, um alle Rückstände desDesinfektionsmittel von dem *Concerto* Duschwagen zu entfernen. Das Tuch sollte während der Entfernung des Desinfektionsmittels unter laufendem Wasser ausgespült werden.

21 Mit Wasser auf einer Temperatur von ungefähr 25 °C (77 °F) absprühen oder -duschen und mit einem sauberen Tuch abwischen, um alle Rückstände des Desinfektionsmittel auf den abgenommenen Teilen, aus dem Abflussloch der Matratze und dem Abflussauslass zu entfernen. Das Tuch sollte während der Entfernung des Desinfektionsmittels unter laufendem Wasser ausgespült werden.

22 Mit Wasser auf einer Temperatur von ungefähr 25 °C (77 °F) absprühen oder -duschen und mit einem sauberen Tuch abwischen, um alle Rückstände desDesinfektionsmittels von den weiteren Bereichen, wie z. B. dem Gestell, zu entfernen. Das Tuch sollte während der Entfernung des Desinfektionsmittels unter laufendem Wasser ausgespült werden.

23 Wenn das Desinfektionsmittel nicht vollständig entfernt werden kann, besprühen Sie die betroffenen Bereiche mit Wasser und wischen Sie sie mit Einweg-Handtüchern ab. Wiederholen Sie diesen Vorgang, bis das gesamte Desinfektionsmittel entfernt wurde.

24 Lassen Sie alles trocknen.

Anweisungen zur Batterie

WARNUNG

Aufgrund der Verletzungsgefahr dürfen Batterien NICHT gequetscht, durchbohrt, geöffnet, zerlegt oder in anderer Weise mechanisch bearbeitet werden.

- **Wenn Haut oder Kleidung bei Rissen im Batteriegehäuse in Kontakt mit Inhaltsstoffen gelangen, waschen Sie die betroffenen Stellen sofort mit reichlich Wasser.**
- **Bei einem Kontakt der Batterieinhaltsstoffe mit den Augen waschen Sie diese sofort mit reichlich Wasser aus und suchen Sie umgehend einen Arzt auf.**
- **Das Einatmen der Dämpfe kann zu Atemwegsreizungen führen. Sorgen Sie für Frischluftzufuhr und suchen Sie einen Arzt auf.**

- Lassen Sie die Batterie nicht fallen.
- Nehmen Sie für Hinweise zur Entsorgung der Batterien Kontakt mit den zuständigen Behörden auf.
- Überprüfen Sie das Batterieschild.

Lagerung der Batterien

- Im Lieferzustand ist die Batterie geladen. Wir empfehlen dennoch, sie bei Erhalt nachzuladen, da sie sich langsam selbst entlädt.
- Bei Nichtbenutzung entlädt sich die Batterie langsam selbst.
- Lagerung und Transport der Batterie sollten in einem Temperaturbereich von 0 °C bis +30 °C (32 °F bis 86 °F) stattfinden.
- Sie erzielen optimale Leistung, wenn Sie die Batterie nicht bei Temperaturen über 50 °C (122 °F) lagern.

Ladeintervalle

- Um die Haltbarkeit der Batterie zu optimieren, sollten Sie sie regelmäßig laden, d. h. jede Nacht.
- Wird der *Concerto* Duschwagen häufig benutzt, empfehlen wir die Verwendung von zwei Batterien: Eine Batterie ist in Betrieb, während die andere aufgeladen wird.
- Es wird empfohlen, eine nicht verwendete Batterie im Ladegerät zu belassen. Es besteht keinerlei Gefahr, dass die Batterie überladen werden könnte.

Lebensdauer der Batterie

Stellen Sie sicher, dass Sie stets zwei einsatzfähige Batterien zur Verfügung haben. Eine Batterie zur Verwendung und eine Batterie zur Aufbewahrung.

Wenn eine frisch aufgeladene Batterie eingesetzt wird und die Batterieanzeige nach wenigen Arbeitsvorgängen anfängt zu blinken und akustische Signale ertönen, sollte eine neue Batterie bestellt werden.

HINWEIS
Laden Sie die Batterie bei Aufleuchten der Warn-LED auf, um einen Funktionsausfall zu vermeiden.

HINWEIS
Die Batterie kann auch nach Abschluss des Ladevorgangs im Ladegerät verbleiben, ohne dass die Gefahr einer Beschädigung besteht.

Ladezustandswarnung

Das LED-Lämpchen für die Ladezustandswarnung der Batterie befindet sich auf der Abdeckung der Hydraulikeinheit auf dem Fahrgestell. Sollte der Batterieladestand zu niedrig sein, leuchtet die Warn-LED gelb auf, wenn die Tasten an der Handsteuerung gedrückt werden. Die Batterie sollte dann so bald wie möglich aufgeladen werden.

Installation des Ladegeräts

Siehe *NCA-X000, Bedienungsanleitung des Batterieladegeräts*.

Wechseln der Batterie

Siehe *NCA-X000, Bedienungsanleitung des Batterieladegeräts*.

Pflege und vorbeugende Wartung

Pflichten des Pflegepersonals

Da der *Concerto/Basic* Duschwagen einem normalen Verschleiß unterliegt, müssen folgende Maßnahmen wie angegeben durchgeführt werden. Somit wird sichergestellt, dass das Produkt der Herstellungsspezifikation entspricht.

WARNUNG

Zur Vermeidung von Fehlfunktionen, die zu Verletzungen führen können, vergewissern Sie sich, dass regelmäßige Kontrollen durchgeführt werden und der empfohlene Wartungszeitplan eingehalten wird. Je nach Belastung und Umgebungsbedingungen müssen häufigere Kontrollen durchgeführt werden. Lokal gültige Vorschriften und Normen können über den empfohlenen Wartungsplan hinausgehen.

HINWEIS
Wartungs- und Instandhaltungsarbeiten am Produkt können nicht durchgeführt werden, solange es mit dem Patienten verwendet wird.

ZEITPLAN FÜR DIE VORBEUGENDE WARTUNG: Concerto/Basic Duschwagen

VERPFLICHTUNGEN DER PFLEGEFACHKRAFT Maßnahme/Überprüfung	Täglich	Jede WOCHE	Jedes JAHR
Reinigen/Desinfizieren	X		
Alle freiliegenden Komponenten visuell überprüfen		X	
Alle mechanischen Komponenten visuell überprüfen		X	
Funktionstest durchführen		X	
Handbedienung und Kabel überprüfen (elektrischer Duschwagen *Concerto*)		X	
Lenkrollen überprüfen und reinigen		X	
Batterie und Batterieladegerät visuell überprüfen (elektrischer Duschwagen *Concerto*)		X	
Matratze und Kopfkissen/Keilkissen überprüfen		X	
Jährliche Prüfungen ausschließlich durch qualifiziertes Fachpersonal			X

WARNUNG

Um Verletzungen von Patienten und Pflegekräften zu vermeiden, darf das Gerät nicht verändert oder mit nicht kompatiblen Komponenten verwendet werden.

Pflichten des Pflegepersonals

Die Verpflichtungen von Pflegemitarbeiterseite sind durch qualifiziertes Personal zu erfüllen, das über ausreichendes Wissen über den *Concerto/Basic* Duschwagen entsprechend dieser *Bedienungsanleitung* verfügt.

Täglich

Reinigen/Desinfizieren

- Der *Concerto/Basic* Duschwagen muss sofort nach dem Gebrauch desinfiziert werden. Benutzen Sie bitte Standard-Desinfektionsmittel und Shampoos in den **empfohlenen Konzentration**. Weitere Reinigungs- und Desinfektionsanweisungen finden Sie in Abschnitt *Reinigungs- und Desinfektionsanleitung auf Seite 34.*

Jede Woche

Alle freiliegenden Komponenten visuell überprüfen

- Achten Sie dabei besonders auf die Stellen, an denen ein Kontakt entweder zum Patienten oder zur Pflegefachkraft besteht. Vergewissern Sie sich, dass keine Risse oder scharfen Kanten entstanden sind, die eine Verletzung von Patient oder Pflegefachkraft verursachen könnten oder unhygienisch sind. **(Siehe Abb. 1)**

- Überprüfen Sie den Ablaufschlauch mit allen Teilen. Ersetzen Sie beschädigte Teile. **(Siehe Abb. 2)**

Mechanische Halterungen überprüfen (*Concerto* Duschwagen)

- Kippen der Liege. Überprüfen Sie die zwei Bolzen visuell, mit denen die Liege am Fahrgestell befestigt ist. Spalten sind nicht erlaubt. **(Siehe Abb. 3)**

- Überprüfen Sie die gekippte Liege auf Risse. **(Siehe Abb. 4)**

Fahren Sie mit den Schritten auf der nächsten Seite fort.

Abb. 1

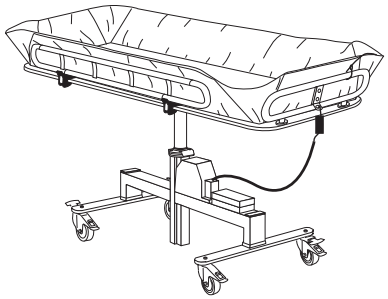

Abb. 2

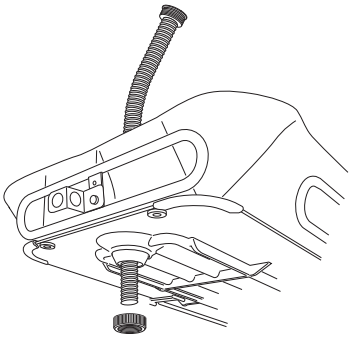

Abb. 3

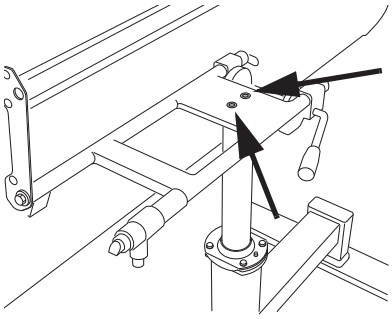

Abb. 4

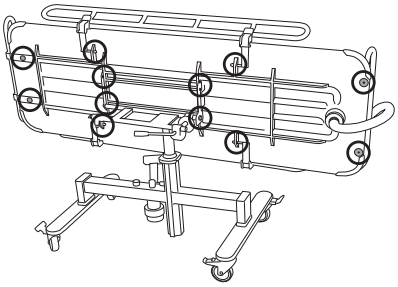

Abb. 5

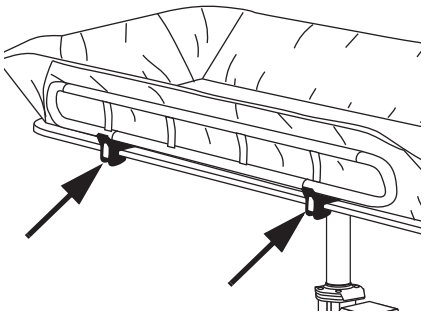

Abb. 6

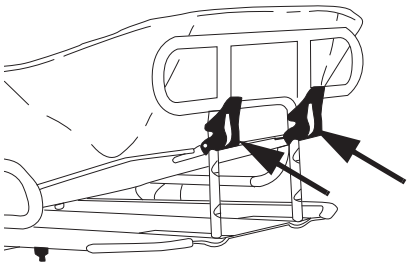

Abb. 7

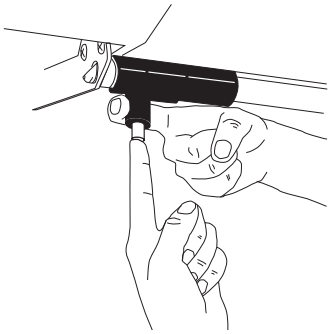

Abb. 8

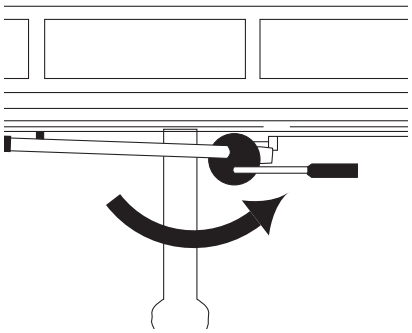

Funktionstest durchführen, dabei folgendes prüfen:

- Sperrvorrichtungen an den Seitenstützen **(Siehe Abb. 5)**
- Sperrvorrichtungen an der kopfseitigen Stütze **(Siehe Abb. 6)**
- Kippfunktion (*Concerto* Duschwagen) **(Siehe Abb. 7)**
- Horizontalsperre (*Concerto* Duschwagen) **(Siehe Abb. 8)**

Stellen Sie sicher, dass das hydraulische System (Heben und Senken) einwandfrei funktioniert

Fahren Sie mit den Schritten auf der nächsten Seite fort.

Abb. 9

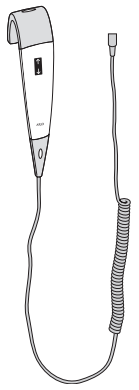

Handbedienung und Kabel überprüfen (elektrischer Duschwagen *Concerto*)

- Überprüfen Sie den Zustand der Fernbedienung und des Kabels visuell. **(Siehe Abb. 9)**

Lenkrollen überprüfen und reinigen

- Überprüfen Sie, ob die Lenkrollen korrekt angebracht sind und rollen sowie sich frei drehen können. Reinigen Sie sie mit Wasser (die Funktionsweise kann durch Seifenreste, Haare, Staub und Chemikalien von der Fußbodenreinigung beeinträchtigt werden). Überprüfen Sie die Bremsen und die Vorrichtungen für die Geradeaussteuerung. **(Siehe Abb. 10)**

Abb. 10

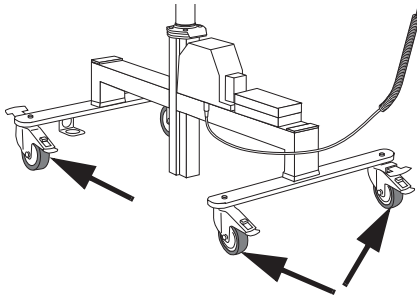

Batterie und Batterieladegerät visuell überprüfen (elektrischer Duschwagen *Concerto*)

- Führen Sie eine Sichtprüfung des Zustands von Batterieladegerät, Kabel und Batterie durch. Ersetzen Sie beschädigte Komponenten umgehend. **(Siehe Abb. 11)**

Matratze und Kopfkissen/Keilkissen überprüfen

- Prüfen Sie, dass sich keine Risse oder Sprünge gebildet haben, durch die Wasser in die Füllung gelangen könnte. Ersetzen Sie beschädigte Teile, um eine Kreuzkontamination zu vermeiden. **(Siehe Abb. 12)**

Abb. 11

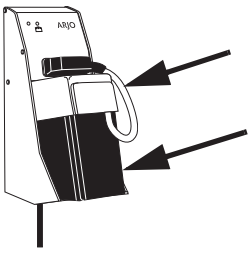

Fahren Sie mit den Schritten auf der nächsten Seite fort.

Abb. 12

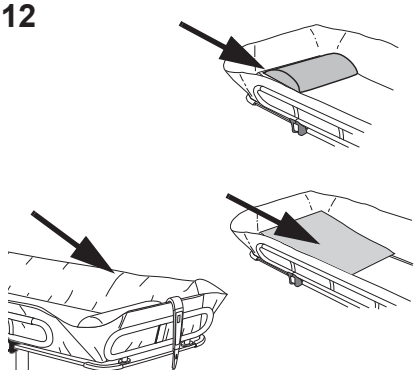

Jährliche Prüfungen ausschließlich durch qualifiziertes Fachpersonal

Der *Concerto* Duschwagen muss einmal pro Jahr gemäß dem *Wartungs- und Reparaturhandbuch* gewartet werden.

WARNUNG

Um Verletzungen und/oder Sicherheitsmängel zu vermeiden, muss die Wartung in der erforderlichen Häufigkeit durch qualifiziertes Fachpersonal durchgeführt werden, das über die richtigen Werkzeuge und Ersatzteile verfügt und mit den Verfahren vertraut ist. Das qualifizierte Fachpersonal muss nachweislich in der Wartung dieses Geräts geschult sein.

HINWEIS

Zum Service durch qualifiziertes Fachpersonal gehört auch die Überprüfung der von Pflegekräften durchgeführten Kontrollen. Weitere Informationen finden Sie in den gesonderten Wartungsanweisungen.

NUR FÜR UK: Die gesetzlichen Bestimmungen von LOLER und PUWER schreiben eine gründliche Überprüfung im Abstand von 6 Monaten und eine jährliche Wartung oder eine alternative Regelung vor. Überprüfung und Wartung müssen durch kompetentes Personal vorgenommen werden.

Problemlösung

Problembehandlung *Concerto* Electric Duschwagen

HINWEIS
Funktioniert das Produkt nicht wie vorgesehen, setzen Sie sich bitte umgehend mit Ihrem Arjo-Vertreter in Verbindung.

PROBLEM	MASSNAHME
Der *Concerto* Electric hebt oder senkt sich, nachdem die Handbedienungstasten losgelassen wurden.	Drücken Sie den Not-Aus-Schalter und entfernen Sie die Batterie. Heben Sie den Patienten vom *Concerto Electric* und wenden Sie sich an qualifiziertes Personal.
Der *Concerto* Electric hebt oder senkt sich nicht, wenn die Handbedienungstasten gedrückt werden.	1 Stellen Sie sicher, dass der Not-Aus-Schalter inaktiv ist. Drehen Sie dazu die rote Taste im Uhrzeigersinn. 2 Stellen Sie sicher, dass die Batterie im Batteriefach ordnungsgemäß Kontakt hat. 3 Vergewissern Sie sich, dass die Batterie aufgeladen ist. **WARNUNG** **Stellen Sie sicher, dass der Patient niemals unbeaufsichtigt ist, um Verletzungen zu vermeiden.**
Der *Concerto* Electric lässt sich beim Transport nur schwer bewegen.	1 Stellen Sie sicher, dass alle Bremsen gelöst sind. 2 Vergewissern Sie sich, dass sich alle Lenkrollen störungsfrei bewegen und rollen lassen. 3 Falls dadurch keine Abhilfe geschaffen werden kann, heben Sie den Bewohner vom *Concerto Electric* und wenden Sie sich an qualifiziertes Personal.
Der *Concerto* Electric verursacht Störgeräusche beim Heben und Senken oder dem Transport.	Heben Sie den Patienten vom *Concerto Electric* und wenden Sie sich an qualifiziertes Personal.
ALARM	**MASSNAHME**
Auf der Abdeckung des Fahrgestells neben dem Batteriehalter leuchtet ein gelbes LED-Lämpchen konstant, wenn der *Concerto* Electric nach oben gefahren wird.	Die Batterie muss geladen werden. Beenden Sie die aktuelle Überführung und setzen Sie eine vollständig geladene Batterie ein. **WARNUNG** **Stellen Sie sicher, dass der Patient niemals unbeaufsichtigt ist, um Verletzungen zu vermeiden.**
Es werden nur wenige Hebevorgänge ausgeführt, bevor die Batterieanzeige blinkt und einen Signalton ausgibt.	Ersetzen Sie die Batterie mit einer neu aufgeladenen Batterie. Wenn eine frisch aufgeladene Batterie eingesetzt wird und die Batterieanzeige nach wenigen Arbeitsvorgängen anfängt zu blinken und akustische Signale ertönen, sollte eine neue Batterie bestellt werden.

Problemlösung *Concerto* Hydraulic und Basic Duschwagen

PROBLEM	MASSNAHME
Der *Concerto/Basic* Duschwagen wird durch Pumpen mit dem Pedal nicht angehoben.	Vergewissern Sie sich, dass sich der *Concerto/Basic* Duschwagen nicht bereits in der höchsten Position befindet.
Der *Concerto/Basic* Duschwagen wird durch Herunterdrücken des Pedals nicht gesenkt.	Vergewissern Sie sich, dass sich der *Concerto/Basic* Duschwagen nicht bereits in der tiefsten Position befindet.
Der *Concerto/Basic* Duschwagen lässt sich durch Betätigung des Pedals weder heben noch senken.	Heben Sie den Patienten vom *Concerto/Basic* Duschwagen und wenden Sie sich an qualifiziertes Personal.

HINWEIS
Falls ein Problem mit den hier beschriebenen Maßnahmen zur Problemlösung nicht behoben werden kann, wenden Sie sich bitte an qualifiziertes Personal.

Technische Daten

Allgemeines	
SWL (Sichere Traglast =Patient + Wasser)	175 kg (385 lbs)
Max. Patientengewicht	150 kg (330 lbs)
Gewicht *Basic*	72 kg (159 lbs)
Gewicht hydraulischer Duschwagen *Concerto*	75 kg (165 lbs)
Gewicht elektrischer Duschwagen *Concerto*	79 kg (174 lbs)
Maximales Gesamtgewicht des Lifters *Basic* (Lifter und Patient und Wasser)	247 kg (544 lbs)
Maximales Gesamtgewicht des Lifters *Concerto* hydraulisch (Lifter und Patient und Wasser)	250 kg (550 lbs)
Maximales Gesamtgewicht des Lifters *Concerto* elektrisch (Lifter und Patient und Wasser)	254 kg (559 lbs)
Schutzart	IP24 IP: Ingress Protection (Schutzart) X: Der Schutz gegen Kontakt mit und Eindringen von Fremdobjekten ist für dieses Produkt nicht spezifiziert. 4: Das Produkt ist spritzwassergeschützt, d. h. die Sicherheit oder Leistungsfähigkeit des Produkts wird durch Spritzwasser nicht beeinträchtigt.
Verschmutzungsgrad	2

Concerto Hydraulisch/Basic Duschwagen	
Betätigungskraft: Druckkraft für Pedal beim Heben der Liege	110 N
Betätigungskraft: Druckkraft für Pedal beim Senken der Liege	114 N

Concerto Electric Duschwagen	
Medizinische Ausstattung	Typ
Betätigungskraft: Drucktasten der Handbedienung	3,0 N
Handbedienung, Schutzart	IP X7 IP: Ingress Protection (Schutzart) X: Der Schutz gegen Kontakt mit und Eindringen von Fremdobjekten ist für dieses Produkt nicht spezifiziert. 7: Wenn das Produkt bis zu 1 m unter Wasser getaucht wird, wird dadurch weder die Sicherheit noch die Leistung des Geräts beeinträchtigt.
Nennspannung des Lifters	12 V DC
Batterie Nr. 102193	Eingekapselte Bleisäure
Batterieladegerät	NCA 1000 - EU (Europa) NCA 2000 - GB (Großbritannien) NCA 3000 - CH (Schweiz) NCA 4000 - US (USA) NCA 6000 - AU (Australien)
Batterieleistung	6,5 Ah
Batteriespannung	12 V DC
Max. Einschaltdauer - Antrieb Lifter	ED: 1 Minute EIN, 9 Minuten AUS
Geräuschpegel	70 dB (A)
Motorleistung	200 VA

Zulässige Kombinationen	
Der *Concerto* Duschwagen zu folgenden Arjo-Produkten	Maxi Twin, Maxi Move, Maxi Sky, Maxi Sliding Sheet
Andere Kombinationen sind nicht zulässig	

Betrieb, Transport und Lagerung	
Temperatur	+10 °C bis +40 °C (+50 °F to +104 °F) Betrieb -20 °C bis +70 °C (-4 °F bis +158 °F) Transport -20 °C bis +70 °C (-4 °F bis +158 °F) Lagerung
Luftfeuchtigkeit	30–75 % Betrieb 10–80 % Transport 10–80 % Lagerung
Atmosphärischer Druck	800 hPa bis 1060 hPa Betrieb 500 hPa bis 1100 hPa Transport 500 hPa bis 1100 hPa Lagerung

Recycling	
Verpackung	Holz und Wellpappe, recyclingfähig

Entsorgung nach Ende der Lebensdauer

- Alle Batterien in dem Produkt müssen separat recycelt werden. Die Batterien müssen gemäß nationalen oder lokalen Richtlinien entsorgt werden.
- Gurte einschließlich Versteifungselementen/Stabilisatoren, Polsterungen und anderen Textilien, Polymer- oder Kunststoffmaterialien usw. sollten als brennbarer Abfall entsorgt werden.
- Liftersysteme mit elektrischen oder elektronischen Komponenten oder einem elektrischen Kabel sollten auseinandergebaut und gemäß der Richtlinie über Elektro- und Elektronik-Altgeräte (WEEE-Richtlinie) oder gemäß lokalen oder nationalen Richtlinien recycelt werden.
- Komponenten, die hauptsächlich aus bestimmten Metallarten bestehen (mehr als 90 % aus Metall nach Gewicht), z. B. Gurtaufhängungen, Schienen oder Aufrechtstützen, sollten als Metall recycelt werden.

Abmessungen

Concerto hydraulisch Duschwagen

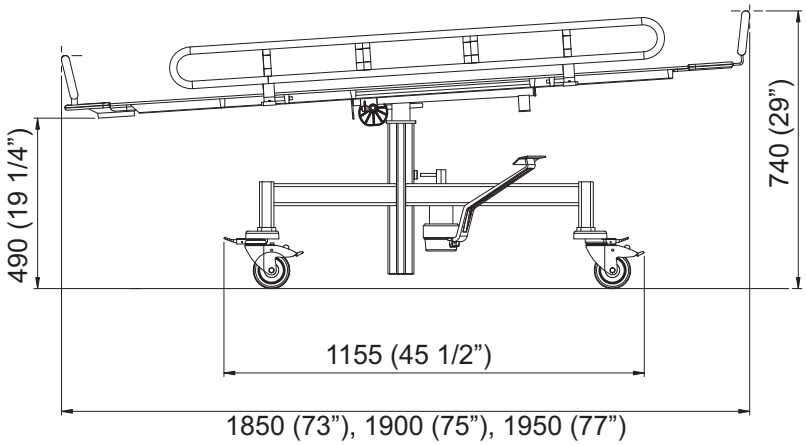

Tiefste geneigte Position

mm (Inch)

Hub: 320 (12 1/2”)

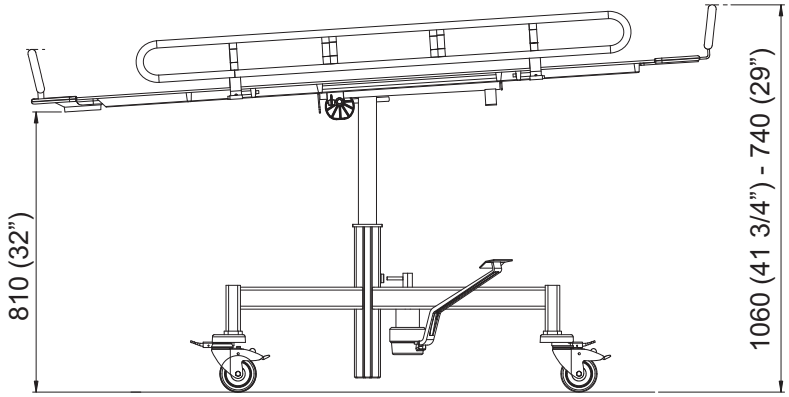

Höchste geneigte Position

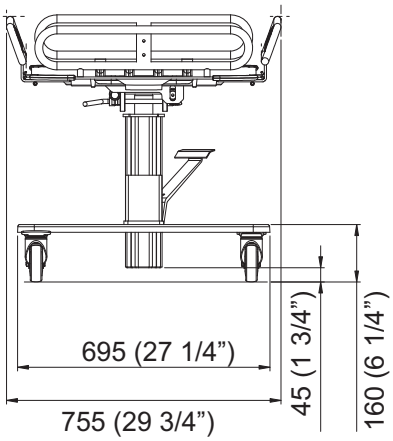

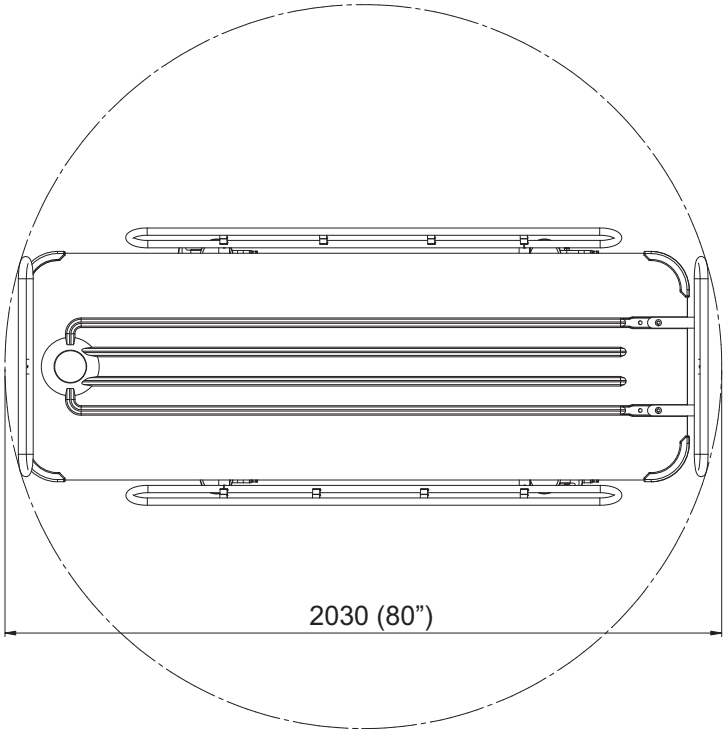

Concerto elektrisch Duschwagen

Tiefste geneigte Position

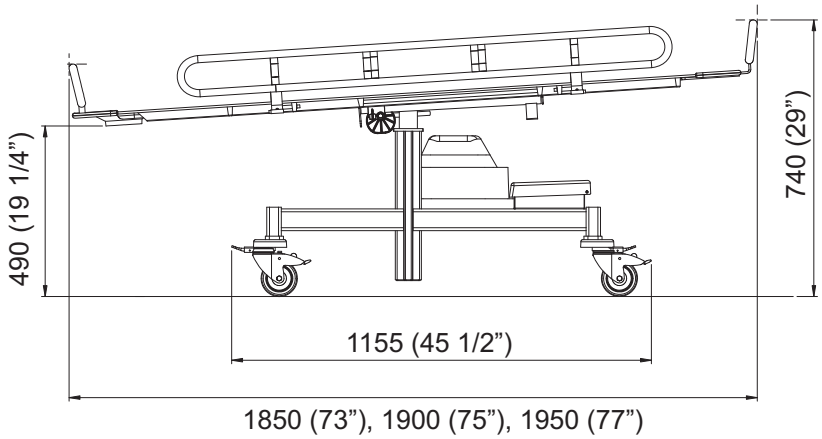

mm (Inch)

Hub: 300 (11 3/4”)

Höchste geneigte Position

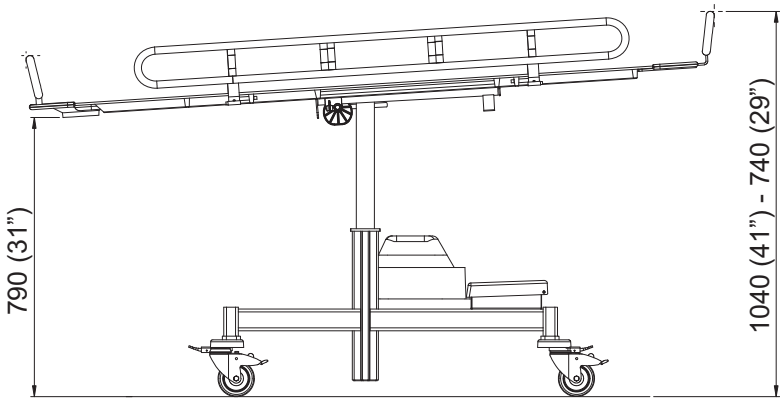

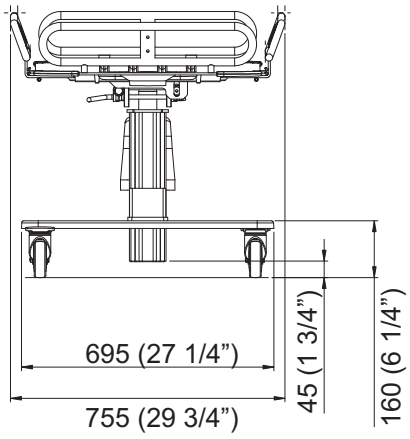

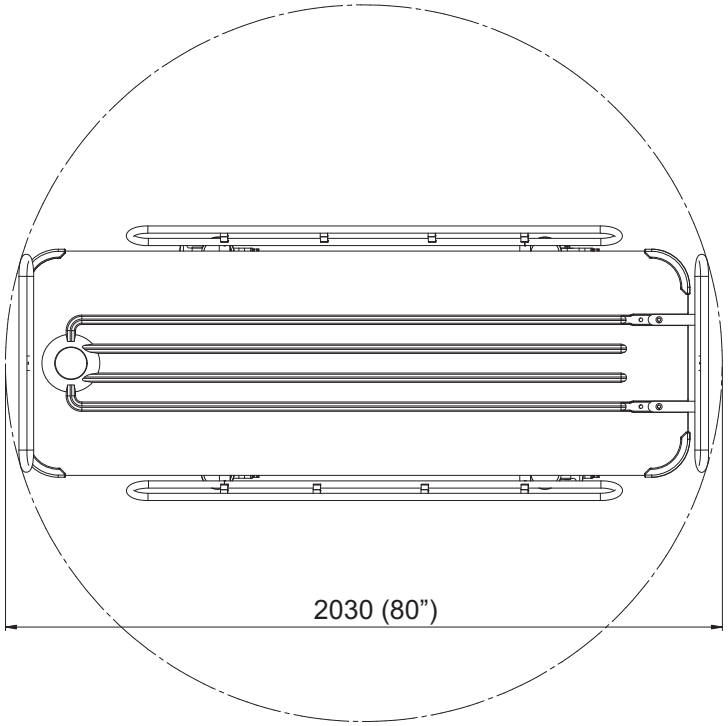

Hinweisschilder

Erklärung des Schildes

Batterieschild	Enthält Sicherheits- und Umweltinformationen für die Batterie.
Datenschild	Enthält Angaben zur technischen Leistung und zu den technischen Anforderungen, z. B. Eingangsstrom, Eingangsspannung, maximales Patientengewicht, etc.
Typenschild	Enthält Produktidentifikation, Seriennummer sowie Monat und Jahr der Herstellung.

Erklärung der Symbole

SAL	Definiert das maximale Gesamtgewicht aus Patient, Wasser und weiterer Last(en), für das der Duschwagen ausgelegt ist.
Max. Patientengewicht	Definiert das Maximalgewicht des Patienten.
	Hub – Definiert den Hubbereich des Duschwagens.
IP 24	Schutzart gegen Spritzwasser
12 V DC	Versorgungsspannung
200 VA	Maximale Motorenleistung
	Sicherung F1 T15 AL 250 V
6,5 Ah	Kapazität
	Anwendungsteil Typ B: Schutz gegen elektrischen Schlag gemäß EN/IEC 60601-1.
	Die *Bedienungsanleitung* muss vor der Verwendung gelesen werden.
	Elektro- und Elektronikkomponenten müssen gemäß der europäischen Richtlinie EU 2012/19/EU getrennt recycelt werden.

Betriebsmodus (ED)	Betriebsmodus für die Funktion Heben/Senken: ED Maximum 10 %; Maximal 1 Minute EIN; Minimum 9 Min. AUS
	Die CE-Kennzeichnung weist auf die Übereinstimmung mit den harmonisierten Rechtsvorschriften der Europäischen Gemeinschaft hin.
	Weist darauf hin, dass das Produkt ein Medizinprodukt gemäß der Verordnung (EU) 2017/745 über Medizinprodukte ist.
	TÜV-geprüft. Der Lifter wurde gemäß den Zulassungen und der Normenliste auf Sicherheit geprüft.
	Dieses Gerät ist akkubetrieben.
1 Min. EIN, 9 Min. AUS	Betriebsmodus für die Funktion Heben/Senken: ED Maximum 10 %; Maximal 1 Minute EIN; Minimum 9 Min. AUS
	Gesamtmasse der Ausrüstung einschließlich Safe Working Load (Sichere Arbeitslast).
	Name und Adresse des Herstellers
	Herstellungsdatum
	Eindeutige Produktkennung

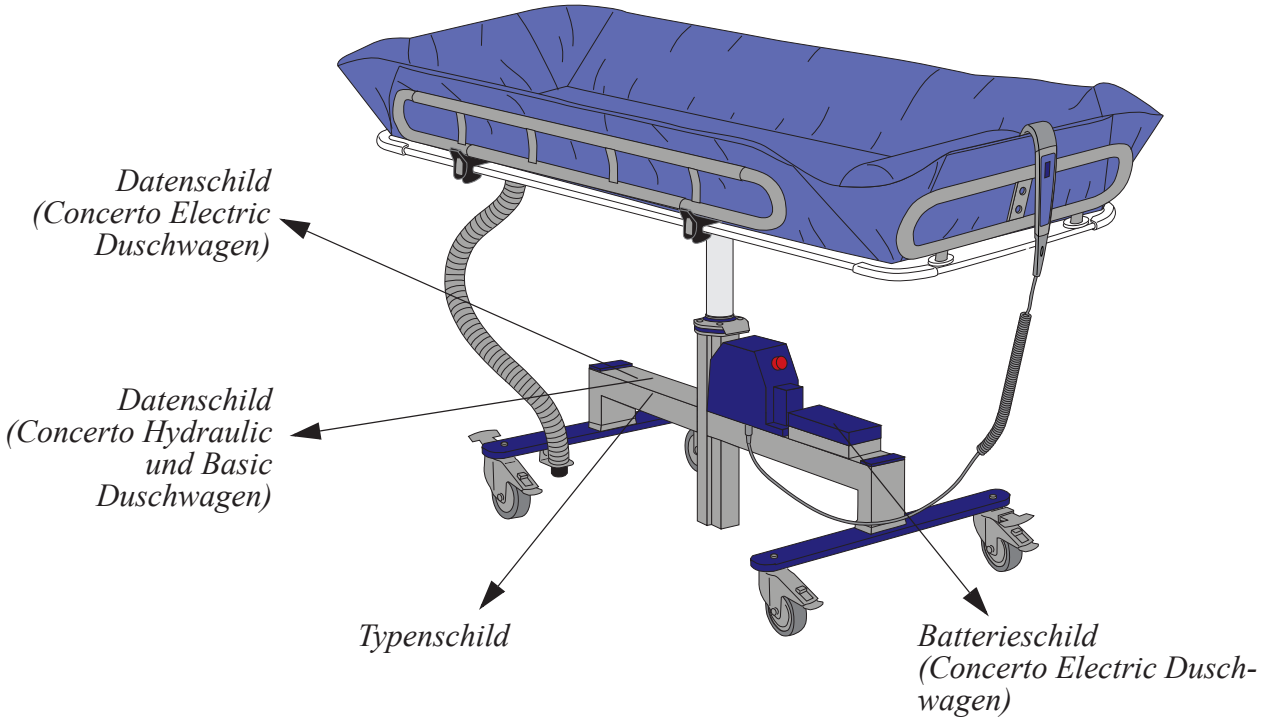
Datenschild
(Concerto Electric
Duschwagen)
Datenschild
(Concerto Hydraulic
und Basic
Duschwagen)
Typenschild
Batterieschild
(Concerto Electric Dusch-
wagen)

Absichtlich frei gelassen

Elektromagnetische Verträglichkeit

Das Produkt wurde auf Regelkonformität mit den aktuellen regulatorischen Standards in Bezug auf die Kapazität, die elektromagnetische Störausstrahlung (EMV) von externen Quellen zu blockieren, geprüft.

Bestimmte Maßnahmen können dazu beitragen, die elektromagnetische Störausstrahlung zu verringern:

- Verwenden Sie nur Arjo-Kabel und -Ersatzteile, um höhere Emissionen oder eine verringerte elektromagnetische Störfestigkeit zu vermeiden, welche die Funktionsfähigkeit der Geräte und Hilfsmittel gefährden können.
- Stellen Sie sicher, dass andere Geräte zur Patientenüberwachung und/oder auf Intensivstationen eingesetzte Geräte die anerkannten Emissionsstandards erfüllen.

WARNUNG

Drahtlose Kommunikationstechnik, wie drahtlose Netzwerkgeräte, Mobiltelefone, schnurlose Telefone und deren Basisstationen, Handfunkgeräte usw. können Störungen bei diesem Gerät hervorrufen und sollten einen Abstand von mindestens 1,5 m zum Gerät haben.

Vorgesehene Umgebung: Umgebungen von häuslicher Pflege und Pflegeeinrichtungen.

Ausnahmen: HF-Chirurgiegeräte und die HF-abgeschirmte Kabine eines ME-SYSTEMS zur Magnetresonanztomografie.

WARNUNG

Das Gerät sollte nicht neben, auf oder unter anderen Geräten verwendet werden, da dies zu Funktionsbeeinträchtigungen führen kann. Ist ein Betrieb neben, unter oder auf anderen Geräten erforderlich, sollten dieses und sämtliche übrige Geräte beobachtet werden, um ihren ordnungsgemäßen Betrieb sicherzustellen.

Richtlinien und Erklärung des Herstellers – elektromagnetische Emissionen		
Emissionsprüfung	**Compliance**	**Leitlinien**
HF-Emissionen CISPR 11	Gruppe 1	Dieses Gerät verwendet HF-Strahlung ausschließlich für interne Funktionen. Daher sind die HF-Emissionen sehr gering und werden wahrscheinlich keine Interferenzen mit benachbarten Elektrogeräten auslösen.
HF-Emissionen CISPR 11	Klasse B	Das Gerät ist für den Gebrauch in allen Einrichtungen geeignet, einschließlich in Wohnhäusern und in solchen Einrichtungen, die unmittelbar an ein öffentliches Versorgungsnetz angeschlossen sind, das auch Wohngebäude versorgt.

Leitfaden und Herstellererklärung – Elektromagnetische Störfestigkeit			
Störfestig-keitstest	**IEC 60601-1-2 Prüfstufe**	**Compliance-Grad**	**Elektromagnetische Umgebung – Leitlinien**
Elektrostatische Entladung (ESD) EN 61000-4-2	±2 kV, ±4 kV, ±8 kV, ±15 kV Luft ±8 kV Kontakt	±2 kV, ±4 kV, ±8 kV, ±15 kV Luft ±8 kV Kontakt	Der Boden sollte aus Holz, Beton oder Keramikfliesen sein. Ist auf dem Fußboden ein synthetisches Material verlegt, sollte die relative Feuchtigkeit bei mindestens 30 % liegen.
Leitungsgeführte Störgrößen, induziert durch HF-Felder EN 61000-4-6	3 V bei 0,15 MHz bis 80 MHz 6 V innerhalb von ISM- und Amateurfunk-Bändern zwischen 0,15 MHz und 80 MHz 80 % AM bei 1 kHz	3 V bei 0,15 MHz bis 80 MHz 6 V innerhalb von ISM- und Amateurfunk-Bändern zwischen 0,15 MHz und 80 MHz 80 % AM bei 1 kHz	Zwischen tragbaren und mobilen HF-Kommunikations-geräten und Komponenten des Produkts, einschließlich Kabeln, sollte ein Mindest-abstand von 1 Meter eingehal-ten werden, wenn die Nennausgangsleistung des Senders 1 W[a] überschreitet. Die Feldstärken stationärer HF-Sender, die durch eine elektromagnetische Unter-suchung vor Ort bestimmt werden, sollten geringer als der Übereinstimmungsgrad in jedem Frequenzbereich sein[b]. Störungen können in der Nähe von Geräten auftreten, die mit diesem Symbol gekennzeichnet sind:
Ausgestrahltes hochfrequentes elektromagne-tisches Feld EN 61000-4-3	Häusliche Pflegeumgebung 10 V/m 80 MHz bis 2,7 GHz 80 % AM bei 1 kHz	Häusliche Pflegeumgebung 10 V/m 80 MHz bis 2,7 GHz 80 % AM bei 1 kHz	
Umgebungs-felder mobiler HF-Kommunika-tionsgeräte EN 61000-4-3	385 MHz – 27 V/m 450 MHz – 28 V/m 710, 745, 780 MHz – 9V/m 810, 870, 930 MHz – 28 V/m 1720, 1845, 1970, 2450 MHz – 28 V/m 5240,5500, 5785 MHz – 9 V/m	385 MHz – 27 V/m 450 MHz – 28 V/m 710, 745, 780 MHz – 9V/m 810, 870, 930 MHz – 28 V/m 1720, 1845, 1970, 2450 MHz – 28 V/m 5240,5500, 5785 MHz – 9 V/m	
Elektrische transiente Störgrößen/Burst EN 61000-4-4	±1 kV SIP/SOP-Anschluss 100 kHz Wiederholfrequenz	±1 kV SIP/SOP-Anschlüsse 100 kHz Wiederholfrequenz	
Stromfrequenz Magnetisches Feld EN 61000-4-8	30 A/m 50 Hz oder 60 Hz	30 A/m 50 Hz	Magnetfelder bei Netzfrequenz sollten den typischen Werten, wie sie in der Geschäfts- oder Krankenhausumgebung vorzufinden sind, entsprechen.

[a] Die Feldstärke stationärer Sender, wie z. B. Basisstationen von Funktelefonen und mobilen Landfunkgeräten, Amateurfunkstationen, AM- und FM-Sender sowie Rundfunk- und Fernsehsender können theoretisch nicht genau vorherbestimmt werden. Zur Beurteilung der durch stationäre HF-Sender geschaffenen elektromagnetischen Umgebung sollte eine elektromagnetische Standortmessung in Betracht gezogen werden. Wenn die gemessene Feldstärke in der Umgebung, in der das Produkt verwendet werden soll, den anwendbaren HF-Übereinstimmungspegel überschreitet, muss besonders darauf geachtet werden, dass ein normaler Betrieb des Produkts gewährleistet werden kann. Wenn ungewöhnliche Leistungsmerkmale beobachtet werden, können zusätzliche Maßnahmen erforderlich sein.

[b] Im Frequenzbereich von 150 kHz bis 80 MHz sollten die Feldstärken unter 1 V/m liegen.

Komponenten und Zubehör

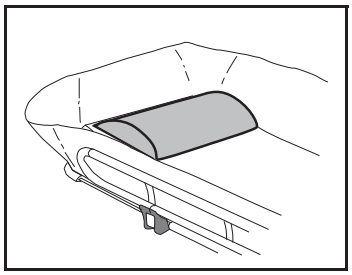

Kopfpolster
8231551-013

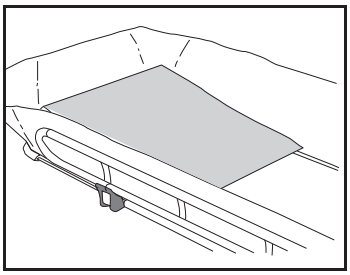

Keilkissen
100880-01

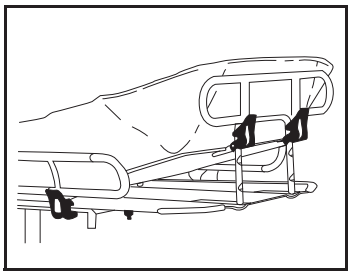

Einstellbare Rückenlehne
100806-03

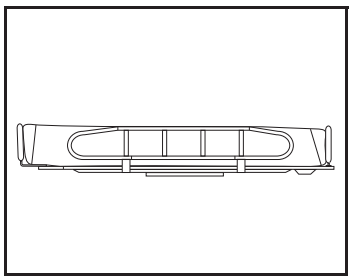

Extra hohe Seitengitter
100805-03

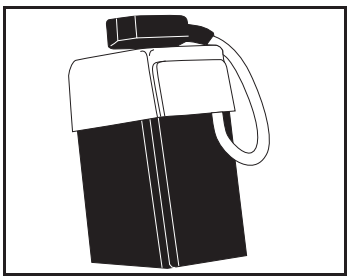

Zusätzliche Batterie
102193

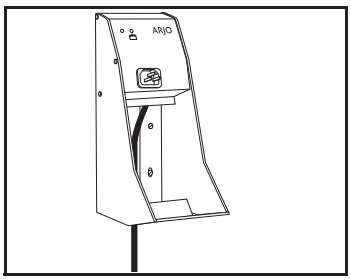

Batterieladegerät
NCAX000-XX

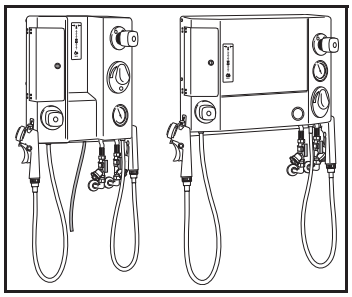

Duschpult
BCA 1204/1202/1201-04
BCA 1214/1212/1211-04
BCA 1224/1222/1221-04

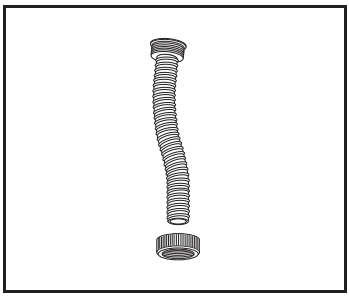

Ablaufschlauch 100828
1, 1,5, 2 oder 3 m

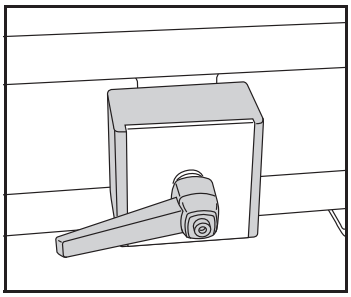

Flaschenhalter für die
Tropfflasche 100830

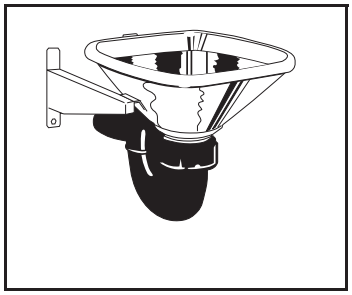

Ausguss
BDA0815/0816-90

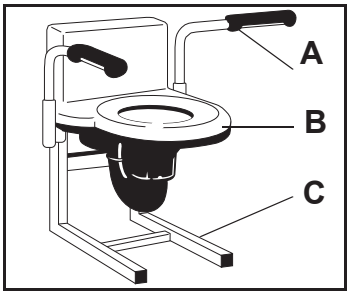

Spülbecken BDA 0891-04
A: Stützgriff 100837
B: Ausguss BDA0890-04
C: Stützrahmen 100836

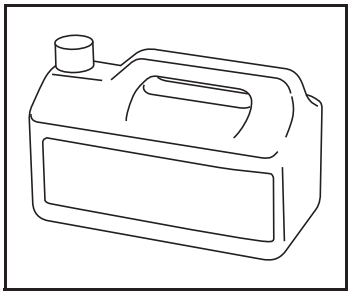

Desinfektionsmittel
erhalten Sie von Ihrer
Arjo-Vertretung vor Ort

AUSTRALIA
Arjo Australia
Building B, Level 3
11 Talavera Road
Macquarie Park, NSW, 2113,
Australia
Phone: 1800 072 040

BELGIQUE / BELGIË
Arjo Belgium
Evenbroekveld 16
9420 Erpe-Mere
Phone: +32 (0) 53 60 73 80
Fax: +32 (0) 53 60 73 81
E-mail: info.belgium@arjo.com

BRASIL
Arjo Brasil Equipamentos Médicos Ltda
Rua Marina Ciufuli Zanfelice, 329 PB02
Galpão - Lapa
São Paulo – SP – Brasil
CEP: 05040-000
Phone: 55-11-3588-5088
E-mail: vendas.latam@arjo.com
E-mail: servicios.latam@arjo.com

CANADA
Arjo Canada Inc.
90 Matheson Boulevard West
Suite 350
CA-MISSISSAUGA, ON, L5R 3R3
Tel/Tél: +1 (905) 238-7880
Free: +1 (800) 665-4831
Fax: +1 (905) 238-7881
E-mail: info.canada@arjo.com

ČESKÁ REPUBLIKA
Arjo Czech Republic s.r.o.
Na Strzi 1702/65
140 00 Praha
Czech Republic
Phone No: +420225092307
E-mail: info.cz@arjo.com

DANMARK
Arjo A/S
Vassingerødvej 52
DK-3540 LYNGE
Tel: +45 49 13 84 86
Fax: +45 49 13 84 87
E-mail: dk_kundeservice@arjo.com

DEUTSCHLAND
Arjo GmbH
Peter-Sander-Strasse 10
DE-55252 MAINZ-KASTEL
Tel: +49 (0) 6134 186 0
Fax: +49 (0) 6134 186 160
E-mail: info-de@arjo.com

ESPAÑA
ARJO IBERIA S.L.
Poligono Can Salvatella
c/ Cabanyes 1-7
08210 Barberà del Valles
Barcelona - Spain
Telefono 1: +34 900 921 850
Telefono 2: +34 931 315 999

FRANCE
Arjo SAS
2 Avenue Alcide de Gasperi
CS 70133
FR-59436 RONCQ CEDEX
Tél: +33 (0) 3 20 28 13 13
Fax: +33 (0) 3 20 28 13 14
E-mail: info.france@arjo.com

HONG KONG
Arjo Hong Kong Limited
Room 411-414, 4/F, Manhattan Centre,
8 Kwai Cheong Road, Kwai Chung, N.T.,
HONG KONG
Tel: +852 2960 7600
Fax: +852 2960 1711

ITALIA
Arjo Italia S.p.A.
Via Giacomo Peroni 400-402
IT-00131 ROMA
Tel: +39 (0) 6 87426211
Fax: +39 (0) 6 87426222
E-mail: Italy.promo@arjo.com

MIDDLE EAST
Arjo Middle East FZ-LLC
Office 908, 9th Floor,
HQ Building,North Tower,
Dubai Science Park,
Al Barsha South
P.O. Box 11488, Dubai,
United Arab Emirates
Direct +971 487 48053
Fax +971 487 48072
Email: Info.ME@arjo.com

NEDERLAND
Arjo Nederland BV
Biezenwei 21
4004 MB TIEL
Postbus 6116
4000 HC TIEL
Tel: +31 (0) 344 64 08 00
Fax: +31 (0) 344 64 08 85
E-mail: info.nl@arjo.com

NEW ZEALAND
Arjo Ltd
34 Vestey Drive
Mount Wellington
NZ-AUCKLAND 1060
Tel: +64 (0) 9 573 5344
Free Call: 0800 000 151
Fax: +64 (0) 9 573 5384
E-mail: nz.info@Arjo.com

NORGE
Arjo Norway AS
Olaf Helsets vei 5
N-0694 OSLO
Tel: +47 22 08 00 50
Faks: +47 22 08 00 51
E-mail: no.kundeservice@arjo.com

ÖSTERREICH
Arjo Austria GmbH
Lemböckgasse 49 / Stiege A / 4.OG
A-1230 Wien
Tel: +43 1 8 66 56
Fax: +43 1 866 56 7000

POLSKA
Arjo Polska Sp. z o.o.
ul. Ks Piotra Wawrzyniaka 2
PL-62-052 KOMORNIKI (Poznań)
Tel: +48 691 119 999
E-mail: arjo@arjo.com

PORTUGAL
Arjo em Portugal
MAQUET Portugal, Lda.
(Distribudor Exclusivo)
Rua Poeta Bocage n.º 2 - 2G
PT-1600-233 Lisboa
Tel: +351 214 189 815
Fax: +351 214 177 413
E-mail: Portugal@arjo.com

SUISSE / SCHWEIZ
Arjo Switzerland AG
Fabrikstrasse 8
Postfach
CH-4614 HÄGENDORF
Tél/Tel: +41 (0) 61 337 97 77
Fax: +41 (0) 61 311 97 42

SUOMI
Arjo Scandinavia AB
Riihitontuntie 7 C
02200 Espoo
Finland
Puh: +358 9 6824 1260
E-mail: Asiakaspalvelu.finland@arjo.com

SVERIGE
Arjo International HQ
Hans Michelsensgatan 10
SE-211 20 MALMÖ
Tel: +46 (0) 10 494 7760
Fax: +46 (0) 10 494 7761
E-mail: kundservice@arjo.com

UNITED KINGDOM
Arjo UK and Ireland
Houghton Hall Park
Houghton Regis
UK-DUNSTABLE LU5 5XF
Tel: +44 (0) 1582 745 700
Fax: +44 (0) 1582 745 745
E-mail: sales.admin@arjo.com

USA
Arjo Inc.
2349 W Lake Street Suite 250
US-Addison, IL 60101
Tel: +1 (630) 307-2756
Free: +1 (800) 323-1245
Fax: +1 (630) 307 6195
E-mail: us.info@arjo.com

JAPAN
Arjo Japan K.K.
東京都港区虎ノ門三丁目7 番8 号
ランディック第2 虎ノ門ビル9 階
Tel: +81 (0)3-6435-6401
Fax: +81 (0)3-6435-6402
E-mail: info.japan@arjo.com

At Arjo, we believe that empowering movement within healthcare environments is essential to quality care. Our products and solutions are designed to promote a safe and dignified experience through patient handling, medical beds, personal hygiene, disinfection, diagnostics, and the prevention of pressure injuries and venous thromboembolism. With over 6500 people worldwide and 65 years caring for patients and healthcare professionals, we are committed to driving healthier outcomes for people facing mobility challenges.

ArjoHuntleigh AB
Hans Michelsensgatan 10
211 20 Malmö, Sweden
www.arjo.com