INSTRUKCJA OBSŁUGI

Concerto/Basic

04.BA.05_20PL • 05/2023

arjo
EMPOWERING MOVEMENT

UWAGA

Aby uniknąć obrażeń, przed użyciem produktu należy przeczytać niniejszą Instrukcję użytkowania i towarzyszące jej dokumenty.

Należy obowiązkowo przeczytać niniejszą Instrukcję obsługi

Zasady projektowania i prawo autorskie
® i ™ to znaki towarowe należące do firm grupy Arjo.
© Arjo 2023.
Z uwagi na proces ciągłego doskonalenia produktów firma zastrzega sobie prawo do wprowadzania zmian technicznych bez uprzedzenia.
Zabrania się kopiowania w całości lub w części treści niniejszej publikacji bez zgody firmy Arjo.

Spis treści

Słowo wstępne 4
Przeznaczenie produktu 5
Instrukcje dotyczące bezpieczeństwa 6
Przygotowania 7
Charakterystyka produktu 8
Opis części 10
Montaż wózka prysznicowego Concerto/Basic 12
Opis produktu / Funkcje 14
- Ręczne podnoszenie i obniżanie (wózek prysznicowy Concerto Hydraulic i wózek prysznicowy Basic) 14
- Elektryczne unoszenie i opuszczanie (wózek prysznicowy Concerto Electric) 14
- Poręcze boczne 14
- Zakładanie materaca 15
- Zdejmowanie materaca 15
- Hamulce 16
- Prowadzenie wózka w linii prostej (tylko wózek prysznicowy Concerto) 16
- Regulacja długości leża 16
- Przechylanie leża (tylko wózek prysznicowy Concerto) 17
- Zatrzymanie awaryjne (wózek prysznicowy Concerto Electric) 17
- Odprowadzanie wody/wąż odpływowy 18
- Podłączanie węża odpływowego (3 kroki) 18
- Wyjmowanie węża odpływowego (2 kroki) 18
- Ostrzeżenie o niskim poziomie naładowania akumulatora 18
- Położenie poziome 19
- Blokada pozioma (tylko wózek prysznicowy Concerto) 19
- Regulowane oparcie (wyposażenie dodatkowe dla wózka prysznicowego Concerto) 19
- Podgłówek (wyposażenie dodatkowe) 19

Przenoszenie za pomocą wózka prysznicowego Concerto/Basic 20
- Z łóżka 20
- Do łóżka 22
- Z łóżka za pomocą łatwoślizgu 24
- Do łóżka za pomocą maty do przemieszczania 26
- Z podnośnika nosidłowego 28
- Na podnośnik nosidłowy 29

Prysznic na wózku prysznicowym Concerto/Basic 30
Używanie w opiece domowej 32
Instrukcje dotyczące czyszczenia i dezynfekcji 34
Instrukcje dotyczące akumulatora 36
Pielęgnacja i konserwacja zapobiegawcza 37
Rozwiązywanie problemów 42
Dane techniczne 44
Wymiary 47
Tabliczki 49
Kompatybilność elektromagnetyczna 52
Części i wyposażenie dodatkowe 54

Słowo wstępne

Dziękujemy za zakup sprzętu firmy Arjo

Wózek prysznicowy *Concerto*®*/Basic*™ to jeden z serii wysokiej jakości produktów opracowanych z myślą o szpitalach, domach opieki oraz innych zastosowaniach w opiece medycznej.

W razie jakichkolwiek pytań dotyczących obsługi lub konserwacji sprzętu Arjo prosimy o kontakt.

Prosimy o uważne przeczytanie niniejszej *Instrukcji obsługi*

Prosimy o przeczytanie niniejszej *Instrukcji obsługi* w całości przed rozpoczęciem korzystania z wózka prysznicowego *Concerto/Basic*. Informacje zawarte w *Instrukcji obsługi* mają istotne znaczenie dla właściwej obsługi i konserwacji urządzenia oraz pozwalają na zachowanie jego funkcjonalności i sprawnego działania. Niektóre informacje zawarte w niniejszej *Instrukcji obsługi* są szczególnie ważne dla zachowania bezpieczeństwa użytkowników, dlatego należy je uważnie przeczytać i zrozumieć, aby uniknąć ewentualnych obrażeń ciała.

Dokonywanie modyfikacji w urządzeniach Arjo przez osoby nieupoważnione może wpłynąć na ich bezpieczeństwo. Firma Arjo nie ponosi odpowiedzialności za wypadki, awarie lub nieprawidłowe działanie będące skutkiem modyfikacji produktów dokonywanych przez osoby nieupoważnione.

Zgłaszanie nieoczekiwanych działań lub wydarzeń

W przypadku wystąpienia nieoczekiwanych działań lub wydarzeń należy skontaktować się z lokalnym przedstawicielem firmy Arjo. Informacje kontaktowe podano na ostatniej stronie niniejszej *Instrukcji obsługi*.

Poważne zdarzenie

W razie poważnego zdarzenia niepożądanego z udziałem wyrobu medycznego, które stanowi zagrożenie dla użytkownika lub pacjenta, użytkownik lub pacjent powinni zgłosić to poważne zdarzenie niepożądane do producenta lub dystrybutora wyrobu medycznego. W Unii Europejskiej użytkownik powinien także zgłosić to poważne zdarzenie niepożądane właściwemu organowi w danym kraju członkowskim.

Serwis i pomoc techniczna

Wózek prysznicowy *Concerto/Basic* powinien być corocznie serwisowany przez wykwalifikowany personel w celu zapewnienia bezpieczeństwa i niezakłóconego codziennego użytkowania produktu. Zob. rozdział *Pielęgnacja i konserwacja zapobiegawcza na stronie 37*.

W celu uzyskania szczegółowych informacji należy skontaktować się z lokalnym przedstawicielem firmy Arjo, który może zaproponować kompleksowe programy pomocy technicznej i serwisu pozwalające na długoterminowe zachowanie bezpieczeństwa, niezawodności i wartości produktu.

W celu uzyskania informacji dotyczących części zamiennych należy skontaktować się z lokalnym przedstawicielem firmy Arjo. Informacje kontaktowe podano na ostatniej stronie niniejszej *Instrukcji obsługi*.

Definicje zawarte w niniejszej *Instrukcji obsługi*:

UWAGA

Oznacza:
Ostrzeżenie dotyczące bezpieczeństwa. Niezrozumienie lub nieprzestrzeganie tego ostrzeżenia może doprowadzić do obrażeń ciała użytkowników lub innych osób.

OSTRZEŻENIE

Oznacza:
Nieprzestrzeganie tych wskazówek może spowodować uszkodzenie poszczególnych części lub całego systemu.

WSKAZÓWKA

Oznacza:
Jest to informacja mająca istotne znaczenie dla prawidłowego użytkowania systemu lub urządzenia.

Oznacza:
Nazwa i adres producenta.

Przeznaczenie produktu

Urządzenie musi być użytkowane zgodnie z jego przeznaczeniem oraz niniejszymi instrukcjami dotyczącymi bezpieczeństwa. Każda osoba korzystająca z tego urządzenia musi przeczytać i zrozumieć instrukcje zawarte w niniejszej *Instrukcji obsługi*.

W razie jakichkolwiek wątpliwości należy się skontaktować z przedstawicielem firmy Arjo.

Niniejsze urządzenie jest przeznaczone do utrzymywania higieny, w szczególności do mycia pod prysznicem, pacjentów w zakładach opieki, takich jak domy spokojnej starości, instytucje opiekuńcze, ośrodki opieki specjalnej, domy pomocy społecznej, szpitale oraz w przypadku opieki domowej. Urządzenie jest przeznaczone do użytku w pomieszczeniach.

Wózek prysznicowy *Concerto/Basic* musi być używany przez odpowiednio przeszkolonych opiekunów, posiadających odpowiednią wiedzę dotyczącą właściwego środowiska opieki, zwyczajowych praktyk i procedur oraz zgodnie ze wskazówkami zawartymi w niniejszej *Instrukcji obsługi*.

Przenoszenie pacjenta na wózek prysznicowy *Concerto/Basic* i w drugą stronę może być wykonywane za pomocą podnośnika sufitowego, mobilnego podnośnika pasywnego lub poprzez przesunięcie z i na lóżko przy użyciu odpowiedniego łatwoślizgu.

Wózek prysznicowy *Concerto/Basic* powinien być używany wyłącznie dla celów określonych w niniejszej *Instrukcji obsługi*. Wszelkie użycie innego rodzaju jest zabronione.

Ocena pacjenta

Zalecamy, aby w instytucjach zajmujących się opieką wprowadzono regularne procedury oceny. Przed użyciem urządzenia opiekunowie muszą oceniać każdego pacjenta pod kątem następujących kryteriów:

- To urządzenie jest przeznaczone głównie do użytkowania przez pacjentów, którzy są niemal całkowicie przykuci do łóżka i całkowicie uzależnieni od opiekuna.
- Masa ciała pacjenta nie może przekraczać 150 kg (330 funtów).
- Wzrost pacjenta musi się mieścić w przedziale od 140 do 200 cm (55 1/8”–78 3/4”).

Jeśli pacjent nie spełnia tych kryteriów, należy użyć alternatywnego urządzenia/systemu.

Czas eksploatacji urządzenia

Przewidywany czas eksploatacji niniejszego urządzenia to dziesięć (10) lat. Jednak w zależności od sposobu przechowywania akumulatora, częstotliwości używania i ładowania, żywotność akumulatora wynosi od 2 do 5 lat.

W zależności od poziomu zużycia niektóre części urządzenia, takie jak kółka, pilot i materac, mogą wymagać wymiany w czasie eksploatacji zgodnie z informacjami w *Instrukcji obsługi*.

Montaż części musi się odbywać zgodnie z instrukcjami zawartymi w *Instrukcji obsługi*.

Instrukcje dotyczące bezpieczeństwa

UWAGA

Aby uniknąć wybuchu lub pożaru, nigdy nie należy użytkować tego sprzętu w środowisku o podwyższonej zawartości tlenu, w obecności źródła ciepła lub łatwopalnych gazów anestezjologicznych.

UWAGA

Aby unikać urazów, nie wolno nigdy pozostawiać pacjenta bez nadzoru.

UWAGA

Aby uniknąć przewrócenia urządzenia i upadku pacjenta, nie wolno używać urządzenia na podłogach z zagłębionymi kratkami ściekowymi ani na podjazdach o nachyleniu przekraczającym 1:50 (1,15°).

UWAGA

Aby uniknąć porażenia prądem, nie należy nigdy używać innych urządzeń elektrycznych w pobliżu tego urządzenia.

UWAGA

Aby uniknąć zaklinowania, upewnić się, że włosy, ręce i stopy pacjenta są przy ciele i przy każdym przemieszczaniu użyć odpowiednich uchwytów podpierających.

UWAGA

Aby uniknąć upadku podczas przenoszenia, należy zablokować hamulce wszystkich używanych urządzeń.

UWAGA

Aby uniknąć przewrócenia urządzenia w czasie użytkowania, nie należy unosić ani opuszczać innego sprzętu w jego pobliżu i zwracać uwagę na nieruchome obiekty w czasie obniżania.

Przygotowania

Czynności wykonywane przed pierwszym użyciem

(11 kroków)

1 Przeprowadzić oględziny wózka prysznicowego *Concerto/Basic* pod kątem uszkodzeń, które mogły powstać podczas transportu.

2 Opakowanie należy poddać recyklingowi zgodnie z lokalnymi przepisami.

3 Sprawdzić, czy wszystkie części produktu zostały dostarczone. Por. rozdział *Opis części na stronie 10*. Jeżeli brakuje jakichś części lub są one uszkodzone — NIE używać produktu!

4 Przeczytać *Instrukcję obsługi*.

5 Zdezynfekować produkt zgodnie z rozdziałem *Instrukcje dotyczące czyszczenia i dezynfekcji na stronie 34*.

6 Rozpakować ładowarkę akumulatora (do wózka *Concerto* electric). Instrukcje instalowania można znaleźć w *Instrukcji obsługi ładowarki.*

7 Ładować akumulator przez 24 godziny. Zob. *Instrukcja obsługi ładowarki*.

8 Przeprowadzić próbę działania wózka prysznicowego *Concerto/Basic*. Zob. rozdział *Pielęgnacja i konserwacja zapobiegawcza na stronie 37*.

9 Na składowanie wózka prysznicowego *Concerto/Basic* przygotować suche miejsce z dobrą wentylacją z dala od promieni słonecznych.

10 Wybrać wyznaczone, łatwo dostępne dla użytkowników miejsce przechowywania *Instrukcji obsługi*.

11 Upewnić się, że został przygotowany plan ratunkowy na wypadek sytuacji awaryjnych dotyczących pacjenta.

WSKAZÓWKA
W razie jakichkolwiek pytań prosimy o kontakt z przedstawicielem firmy Arjo w celu uzyskania pomocy technicznej i serwisu. Zob. dane kontaktowe w rozdziale *Adresy Arjo na stronie 55*.

Czynności wykonywane przed każdym użyciem

(5 kroków)

1 Sprawdzić, czy wszystkie części są na swoich miejscach. Por. rozdział *Opis części na stronie 10*.

2 Przeprowadzić dokładne oględziny pod kątem uszkodzeń.

3 Jeżeli brakuje jakichś części lub są one uszkodzone — NIE używać produktu!

4 **UWAGA**

Aby zapobiec zanieczyszczeniu krzyżowemu, należy zawsze postępować zgodnie z instrukcjami dezynfekcji w niniejszej *Instrukcji obsługi.*

5 Upewnić się, że akumulator jest w pełni naładowany (wózek prysznicowy *Concerto* electric).

Kierunek ustawienia wózka prysznicowego Concerto/Basic

Poniżej pokazany jest kierunek ruchu podczas transportu.

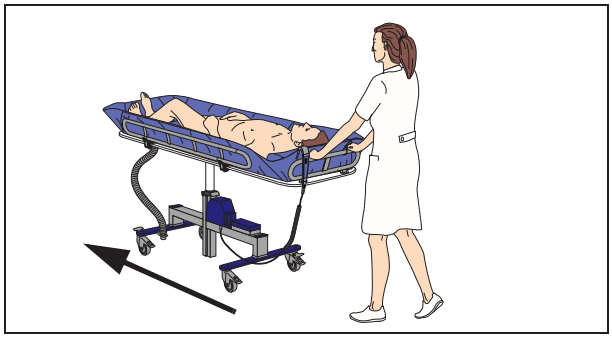

Poniżej pokazane są kierunki prawy, lewy, strona stóp i strona głowy.

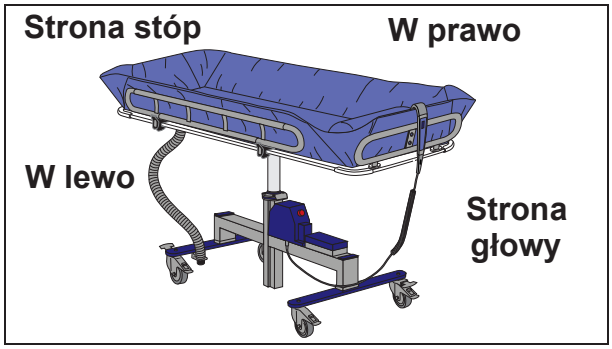

Charakterystyka produktu

System wózka prysznicowego *Concerto/Basic* występuje w trzech wersjach o następującej charakterystyce:

Rys. 1

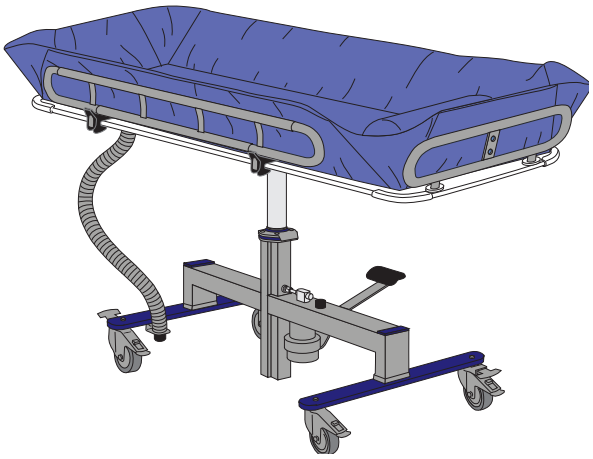

Wózek prysznicowy Concerto Hydraulic

(Zob. rys. 1)

- 1600, 1900 i 2250 mm (63”, 74 3/4” i 88 5/8”)
- Manualne unoszenie i opuszczanie
- Prowadzenie wózka w linii prostej
- Funkcja nachylenia leża
- Blokada pozioma

Rys. 2

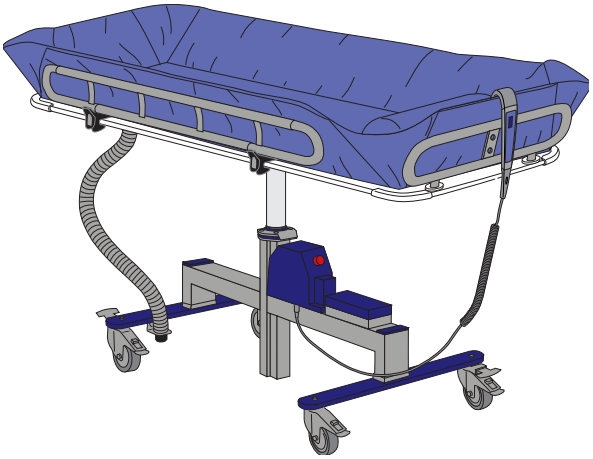

Wózek prysznicowy Concerto Electric

(Zob. rys. 2)

- 1600, 1900 i 2250 mm (63”, 74 3/4” i 88 5/8”)
- Elektryczne podnoszenie i obniżanie
- Prowadzenie wózka w linii prostej
- Funkcja nachylenia leża
- Blokada pozioma

Rys. 3

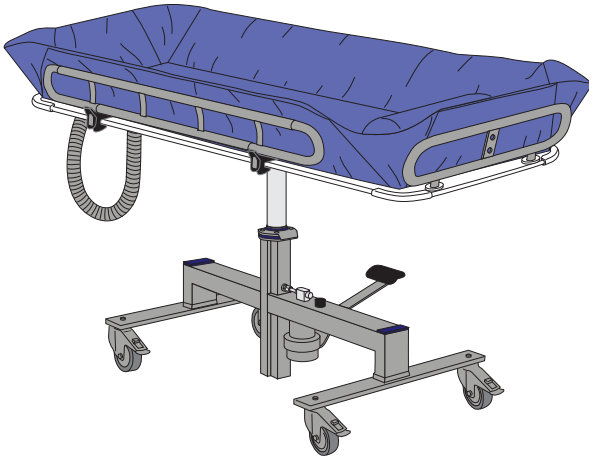

Wózek prysznicowy Basic

(Zob. rys. 3)

- 1900 mm (74 3/4”)
- Manualne unoszenie i opuszczanie

Miejsce celowo puste

Opis części

1 Materac prysznicowy

2 Poduszka pod głowę

3 Poręcz przednia (Zagłówek)

4 Pilot
(Wózek prysznicowy *Concerto* electric)

5 Leże

6 Uchwyt akumulatora
(Wózek prysznicowy *Concerto* electric)

7 Prowadzenie wózka w linii prostej
(Wózek prysznicowy *Concerto* hydraulic i electric)

8 Hamulec kółek

9 Wąż odpływowy

10 Zaczepy poręczy bocznej

11 Poręcz boczna

12 Podpórka na stopy

13 Zatrzymanie awaryjne

14 Korek oleju hydraulicznego
(Wózek prysznicowy *Concerto* electric)

15 Otwór spustowy

16 Wylot odpływu

17 Korek oleju hydraulicznego
(Wózki prysznicowe *Concerto* hydraulic i Basic)

18 Pedał do podnoszenia/obniżania
(Wózki prysznicowe *Concerto* hydraulic i Basic)

19 Blokada pozioma
(Wózek prysznicowy *Concerto* hydraulic i electric)

Cały produkt:
Część aplikacyjna: Typ BF
Ochrona przed porażeniem prądem elektrycznym zgodnie z normą IEC 60601-1.

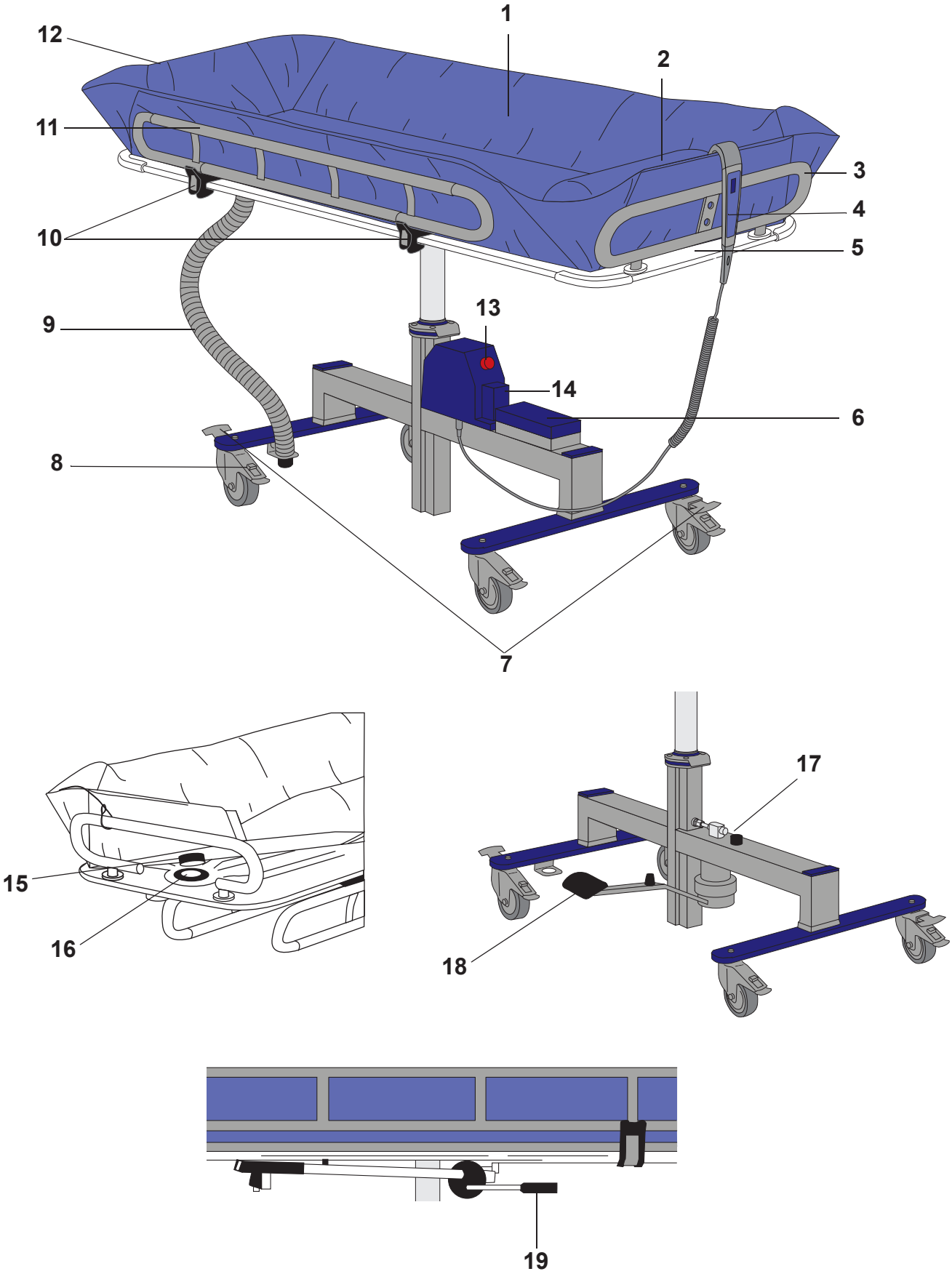
1
2
3
4
5
6
7
8
9
10
11
12
13
14
15
16
17
18
19

Montaż wózka prysznicowego Concerto/Basic

Rys. 1

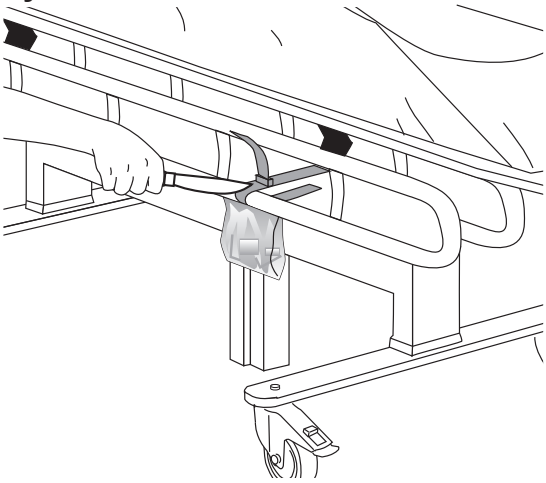

Rys. 2

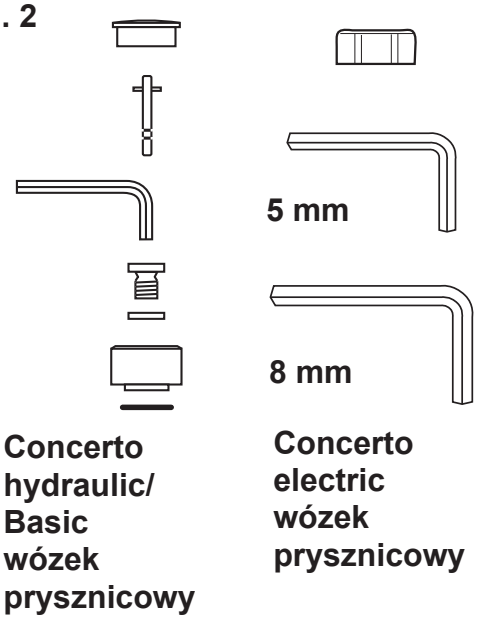

Rys. 3

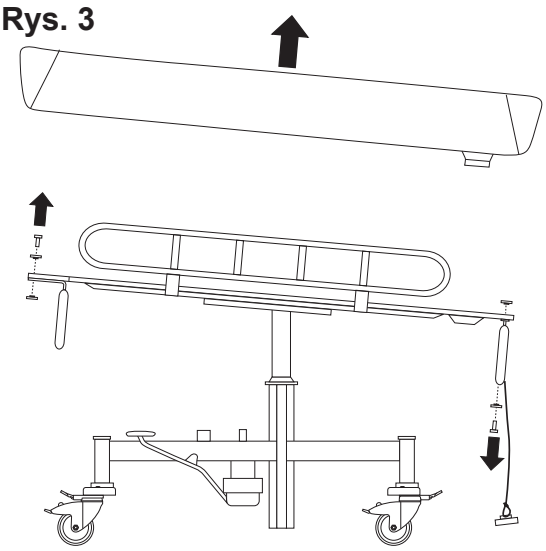

Wykonać 15 kolejnych kroków

1 Rozpakować wózek prysznicowy *Concerto/Basic*.

2 Przeciąć taśmy mocujące boczne poręcze pod leżem. **(Zob. rys. 1)**

3 Unieść poręcze boczne.

4 Należy sprawdzić, czy w torebce zawieszonej na jednej z taśm znajdują się części do zamontowania poręczy przedniej i tylnej oraz korek wlewowy oleju hydraulicznego. **(Zob. rys. 2)**

5 Poręcze przednia i tylna na krótszych bokach leża są w momencie dostawy zamontowane podstawą do góry. Poręcz przednia (zagłówek) jest również obrócona o 180° w kierunku poziomym. **(Zob. rys. 3)**

Dalsze kroki na następnej stronie.

Rys. 4

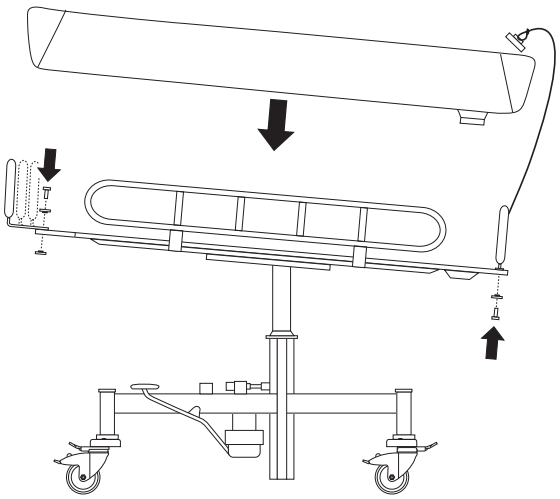

Rys. 5

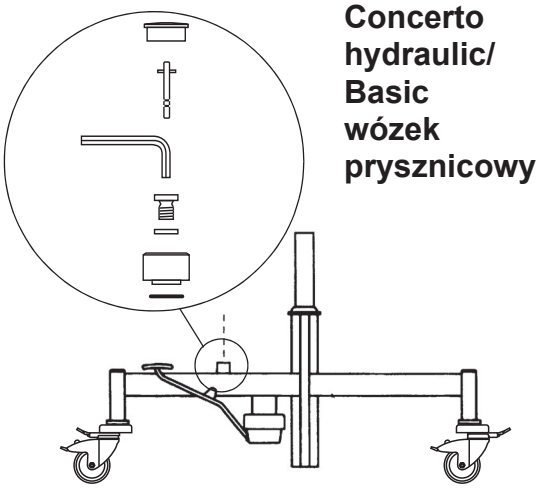

Rys. 6

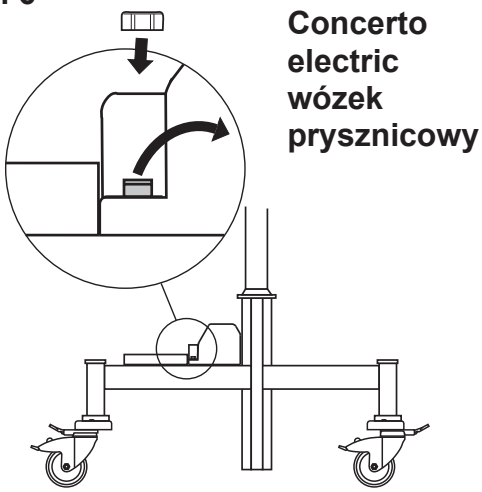

6 Odkręcić śruby na poręczach przedniej i tylnej, używając klucza imbusowego. Obrócić poręcze o 180° w górę, na górną część leży, zaś poręcz przednią również o 180° w bok. **(Zob. rys. 4)**

7 Poręcz przednią (zagłówek) umieścić w jednym z trzech możliwych położeń, poręcz tylną (podnóżek) zaś tylko w jej jedynym położeniu. **(Zob. rys. 4)**

8 Dokręcić śruby kluczem imbusowym.

9 Zmontować korek olejowy przeznaczony do hydraulicznego wózka prysznicowego *Concerto* lub do wózka prysznicowego Basic zgodnie z instrukcją w punktach od *10* do *12* (użyć klucza imbusowego z torebki).

10 Założyć korek olejowy z torebki.

11 Zdjąć korek założony na czas transportu.

12 Zastąpić go zmontowanym korkiem olejowym. **(Zob. rys. 5)**

13 Zmontować korek olejowy przeznaczony do elektrycznego wózka prysznicowego *Concerto* zgodnie z instrukcją w punktach od *14* do *15* (użyć klucza imbusowego z torebki).

14 Ze zbiornika oleju zdjąć korek założony na czas transportu.

15 Zastąpić go załączonym korkiem wlewowym oleju. **(Zob. rys. 6)**

Opis produktu / Funkcje

Rys. 1

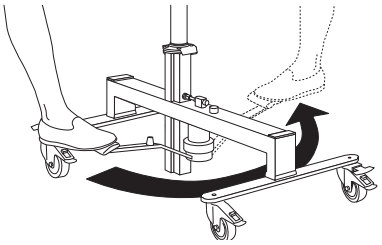

Ręczne podnoszenie i obniżanie (Wózek prysznicowy Concerto Hydraulic i wózek prysznicowy Basic)

Pedał dostępny jest z obu stron leży. Należy nacisnąć go stopą i przesunąć pod belką na drugą stronę. **(Zob. rys. 1)**

- Aby unieść leże, należy pompować pedałem, wykonując pełne ruchy.
- Aby obniżyć leże, należy nacisnąć i przytrzymać pedał naciśnięty tak daleko, jak to możliwe.

Rys. 2

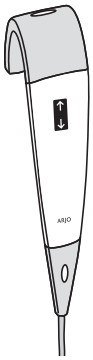

Elektryczne unoszenie i opuszczanie (Wózek prysznicowy Concerto Electric)

Zdjąć pilot z uchwytu. **(Zob. rys. 2)**

- Aby unieść wózek prysznicowy *Concerto* electric, należy nacisnąć przycisk ze strzałką w górę na pilocie.
- Aby obniżyć wózek prysznicowy *Concerto* electric, należy nacisnąć przycisk ze strzałką w dół na pilocie.

Rys. 3

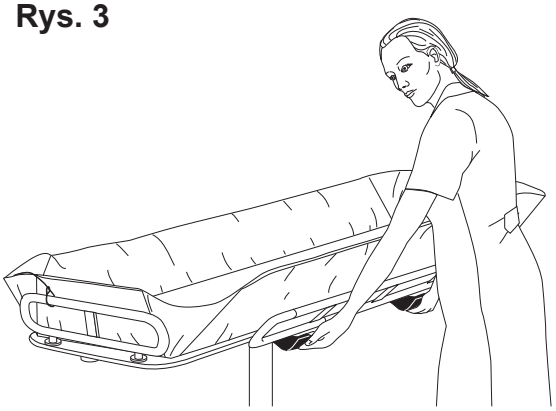

Poręcze boczne

Złożyć poręcz boczną, naciskając dwa zaczepy jednocześnie. **(Zob. rys. 3)**

Podczas unoszenia poręczy bocznej należy upewnić się, że oba zaczepy zatrzaskują się na swoim miejscu. **(Zob. rys. 4)**

Rys. 4

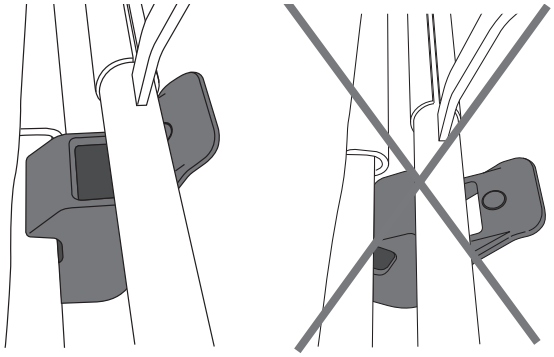

Rys. 1

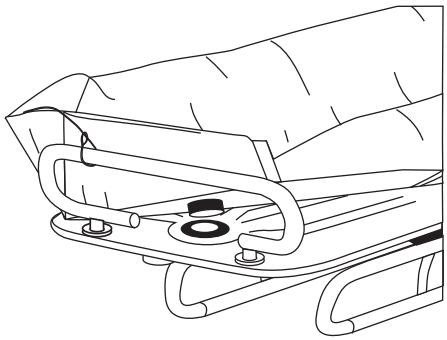

Rys. 2

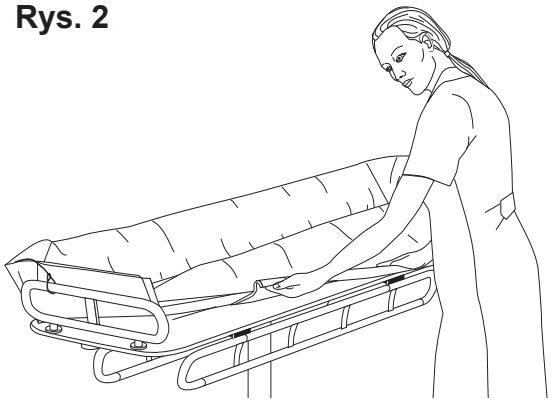

Rys. 3

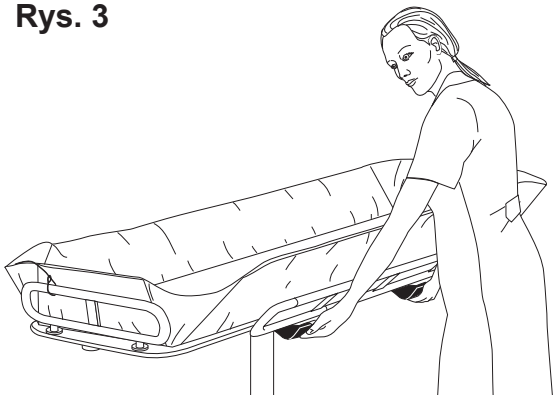

Zakładanie materaca

(4 kroki)

1 Złożyć poręcze boczne.

2 Aby uzyskać właściwe położenie materaca, przycisnąć do leża jego część zawierającą otwór odpływowy. **(Zob. rys. 1)**

3 Umieścić jedną taśmę boczną materaca wokół krawędzi leża.

4 Zatrzasnąć drugą taśmę boczną materaca wokół leża. Docisnąć, używając umiarkowanej siły, i przeciągnąć dłonią wzdłuż taśmy bocznej, aby zamocować materac. **(Zob. rys. 2)**

WSKAZÓWKA
NIE NALEŻY zakładać biżuterii ani obrączek, ponieważ mogą spowodować rozdarcie i powstanie dziur w materacu.

Zdejmowanie materaca

(5 kroków)

1 Odkręcić nakrętkę kołnierzową z otworu odpływowego i wyciągnąć wąż odpływowy do góry. Unieść końcową część materaca z wylotu odpływowego. **(Zob. rys. 1)**

2 Złożyć poręcze boczne. **(Zob. rys. 3)**

3 Odpiąć jeden koniec listwy bocznej materaca.

4 Pociągnąć i unieść z leża wzdłuż taśmy bocznej, aby zdjąć materac. **(Zob. rys. 2)**

5 Popchnąć materac w przeciwną stronę leża w celu poluzowania listwy bocznej po stronie przeciwnej.

Rys. 1

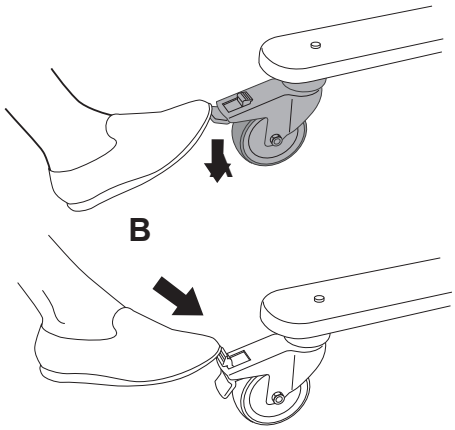

Hamulce

Aby zablokować kółka, należy nacisnąć stopą przycisk blokady **(A)**. **(Zob. rys. 1)**

Aby zwolnić hamulce, należy nacisnąć stopą środkowy przycisk blokady **(B)** do przodu i na dół. **(Zob. rys. 1)**

Rys. 2

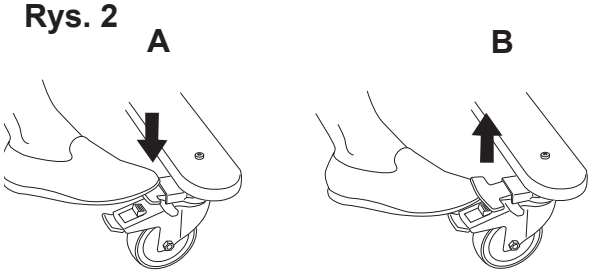

Prowadzenie wózka w linii prostej (Tylko wózek prysznicowy Concerto)

Z myślą o transporcie pacjentów przez np. korytarze, wózek prysznicowy *Concerto* wyposażono w mechanizm ułatwiający prowadzenie w linii prostej. Klapki do prowadzenia w linii prostej umieszczone są na kółkach znajdujących się względem siebie po przekątnej.

Mechanizm ten jest uruchamiany przez naciśnięcie stopą klapki **(A)**. **(Zob. rys. 2)**

Aby zwolnić mechanizm, należy podnieść stopą klapkę **(B)**. **(Zob. rys. 2)**

Rys. 3

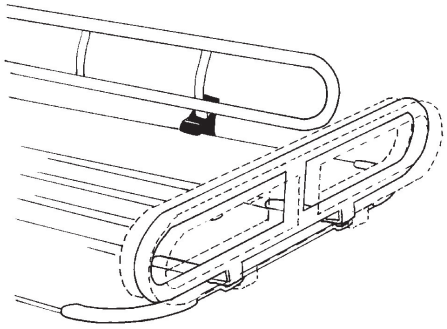

Regulacja długości leża

Poręcz przednią (zagłówek) można wyregulować, zmieniając długość leża. Aby przesunąć poręcz do żądanej pozycji, należy odkręcić obie śruby, używając klucza imbusowego. Następnie śruby należy mocno dokręcić. **(Zob. rys. 3)**

Rys. 1

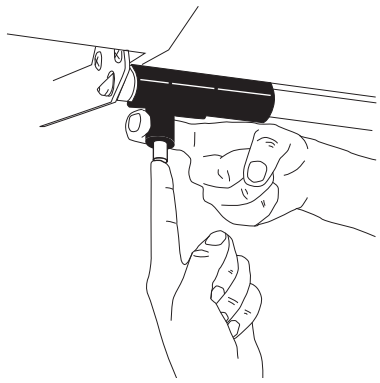

Przechylanie leża (Tylko wózek prysznicowy Concerto)

(2 kroki)

Leże można przechylić dla ułatwienia czyszczenia i dezynfekcji. Ta operacja przebiega łatwiej przy zablokowanych kółkach wózka. Mechanizm przechylający znajduje się pod leżem.

1 Nacisnąć przycisk, a następnie przesunąć zaczep w jedną stronę. **(Zob. rys. 1)**

2 **UWAGA**

Aby uniknąć upadku pacjenta z urządzenia, należy upewnić się, że wszystkie zaczepy są w pozycji zablokowanej.

Nachylić łoże. **(Zob. rys. 2)**

Rys. 2

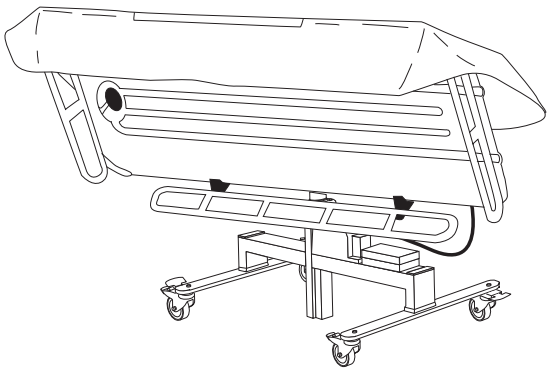

Rys. 3

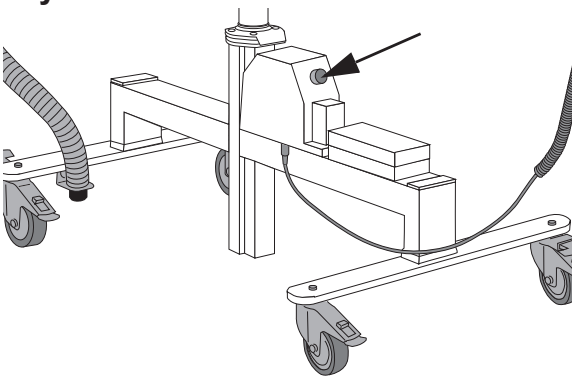

Zatrzymanie awaryjne (Wózek prysznicowy Concerto Electric)

Jeśli z jakiegokolwiek powodu urządzenie Concerto electric nie reaguje na naciskanie przycisków pilota, należy zatrzymać podnoszenie i obniżanie leża, naciskając przycisk zatrzymania awaryjnego. **(Zob. rys. 3)**

W takim przypadku należy skontaktować się z wykwalifikowanym personelem.

Jeśli przycisk zatrzymania awaryjnego zostanie naciśnięty przypadkowo, można go zresetować, obracając go w kierunku zgodnym z ruchem wskazówek zegara do momentu, gdy wróci do swojego wyjściowego położenia.

Rys. 1

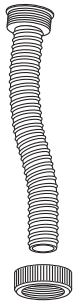

Rys. 2

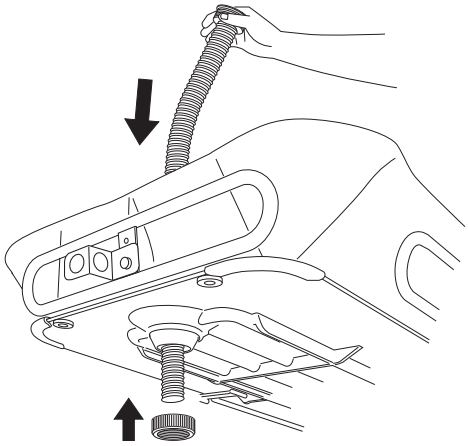

Rys. 3

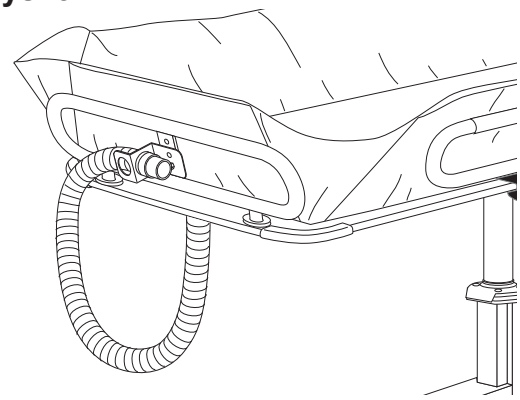

Odprowadzanie wody/wąż odpływowy

Wózek prysznicowy *Concerto/Basic* jest dostarczany z wężem odpływowym. **(Zob. rys. 1)**

Układ materaca w połączeniu z nachyleniem leża zapewnia prawidłowe odprowadzanie wody.

Elastyczny wąż odpływowy można podłączy do odpływu w podłodze, zmniejszając w ten sposób rozpryskiwanie.

Podłączanie węża odpływowego (3 kroki)

1 Wsunąć wąż odpływowy przez otwór odpływowy. **(Zob. rys. 2)**

2 Pod spodem leża nakręcić nakrętkę kołnierzową do końca węża. **(Zob. rys. 2)**

3 Przed przewiezieniem pacjenta należy wsunąć dyszę węża odpływowego w jej uchwyt. **(Zob. rys. 3)**

Wyjmowanie węża odpływowego (2 kroki)

1 Pod spodem leża odkręcić nakrętkę kołnierzową od otworu odpływowego.

2 Wyciągnąć wąż odpływowy do góry.

Ostrzeżenie o niskim poziomie naładowania akumulatora

Diodowa lampka sygnalizacyjna niskiego poziomu naładowania znajduje się na pokrywie zespołu hydraulicznego, na ramie. Jeśli akumulator się wyczerpuje, dioda ostrzegawcza LED zmieni kolor na żółty po naciśnięciu przycisków pilota. Następnie należy jak najszybciej naładować akumulator.

WSKAZÓWKA
Aby uniknąć przestojów, akumulator należy naładować, kiedy się zaświeci dioda ostrzegawcza LED.

WSKAZÓWKA
Zaleca się stosować dwa akumulatory: jeden w ładowarce i drugi w wózku prysznicowym *Concerto/Basic*.

Rys. 1

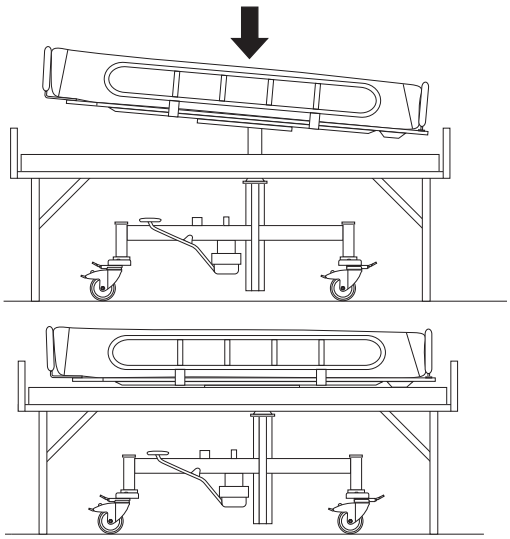

Położenie poziome

Urządzenie *Concerto/Basic* zawsze automatycznie ustawia się w położeniu poziomym, gdy jest obniżane na łóżko. **(Zob. rys. 1)**

Rys. 2

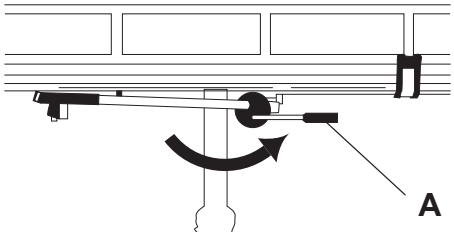

Blokada pozioma (Tylko wózek prysznicowy Concerto)

Wózek prysznicowy *Concerto* jest wyposażony w specjalny układ blokujący je w położeniu poziomym do transportu lub gdy materac ma być wypełniony wodą.

Aby zablokować leże w położeniu poziomym, należy przesunąć dźwignię **(A)** w prawo. **(Zob. rys. 2)**

Rys. 3

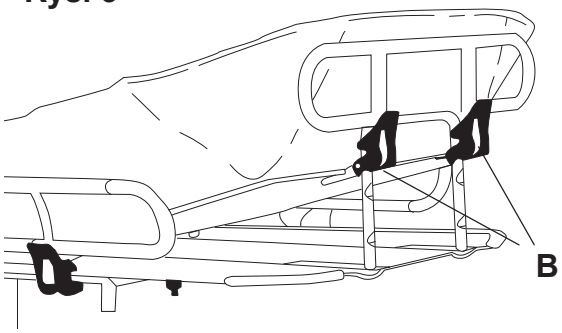

Regulowane oparcie (Wyposażenie dodatkowe dla wózka prysznicowego Concerto)

Aby unieść zagłówek, należy pociągnąć go do góry. Zaczepy muszą się znajdować w pozycji zablokowanej.

Aby obniżyć zagłówek, należy nacisnąć zaczepy **(B)** i ostrożnie go obniżać. **(Zob. rys. 3)**

Rys. 4

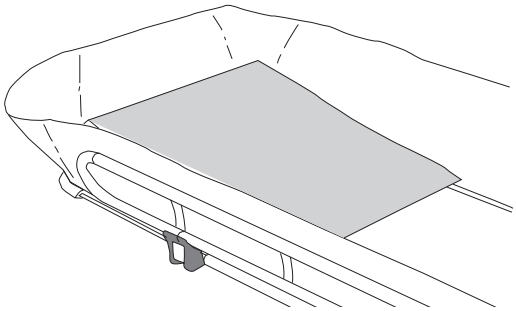

Podgłówek (Wyposażenie dodatkowe)

Podgłówek należy umieścić na końcu materaca, w którym znajduje się głowa. **(Zob. rys. 4)**

Przenoszenie za pomocą wózka prysznicowego Concerto/Basic

Rys. 1

Rys. 2

Z łóżka

(22 kroki)

UWAGA

Aby uniknąć upadku pacjenta z urządzenia, należy się upewnić, że wszystkie poręczne boczne są w pozycji zablokowanej.

UWAGA

Aby uniknąć zaklinowania, upewnić się, że włosy, ręce i stopy pacjenta są przy ciele i przy każdym przemieszczaniu użyć odpowiednich uchwytów podpierających.

UWAGA

Aby uniknąć upadku pacjenta i urazów opiekuna, w procesie przenoszenia pacjenta powinno uczestniczyć przynajmniej dwóch opiekunów.

1 Zablokować hamulce łóżka.

2 W miarę możliwości unieść łóżko na ergonomiczną wysokość.

3 Opuścić poręcz boczną wózka prysznicowego *Concerto/Basic* po stronie przenoszenia.

4 W przypadku użycia ręcznego sterowanego hydraulicznego wózka prysznicowego *Concerto/Basic* upewnić się, że pompa nożna jest odsunięta od strony przenoszenia.

5 Opuścić barierkę łóżka (jeśli jest) po stronie przenoszenia.

6 Jeden opiekun powinien stanąć po każdej stronie łóżka.

7 Umieścić pacjenta blisko strony przenoszenia.

8 Obrócić pacjenta na bok, tyłem do strony przenoszenia.

9 Opiekun, do którego jest odwrócony pacjent, przytrzymuje pacjenta. **(Zob. rys. 1)**

10 Opuścić drugą poręcz boczną wózka prysznicowego *Concerto/Basic*, po przeciwnej stronie strony przenoszenia i łóżka.

11 Drugi opiekun ustawia wózek prysznicowy *Concerto/Basic* przy łóżku, możliwie jak najbliżej pacjenta. **(Zob. rys. 2)**

Dalsze kroki na następnej stronie.

Rys. 3

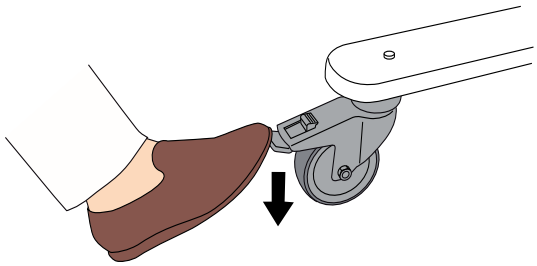

Rys. 4

Rys. 5

Rys. 6

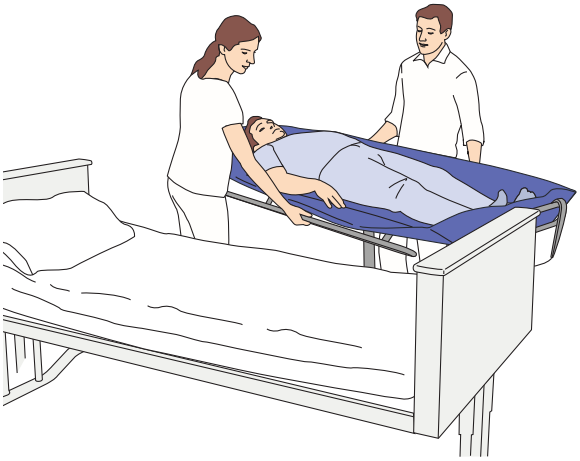

12 **UWAGA**

Aby uniknąć upadku podczas przenoszenia, należy zablokować hamulce wszystkich używanych urządzeń.

Zablokować hamulce kółek wózka prysznicowego *Concerto/Basic*. **(Zob. rys. 3)**

13 Obniżyć wózek prysznicowy *Concerto/Basic*, tak aby ścisnął materac na łóżku.

14 Obrócić pacjenta na plecy, a następnie na wózek prysznicowy *Concerto/Basic*.

WSKAZÓWKA
Aby ułatwić proces przenoszenia, należy używać łatwoślizgu. *Z łóżka za pomocą łatwoślizgu na stronie 24.*

15 **UWAGA**

Aby uniknąć upadku, należy upewnić się, że pacjent jest ułożony zgodnie z opisem w niniejszej *Instrukcji obsługi*.

Obaj opiekunowie muszą pomagać pacjentowi w ułożeniu się na środku wózka prysznicowego *Concerto/Basic*. **(Zob. rys. 4)**

16 Podnieść poręcz boczną wózka prysznicowego *Concerto/Basic*, przeciwną do strony przenoszenia i łóżka. **(Zob. rys. 5)**

17 Dla wygody pod głową pacjenta umieścić poduszkę.

18 Unieść urządzenie *Concerto/Basic* na tyle wysoko, aby zwolnić łóżko.

19 Zwolnić hamulce wózka prysznicowego *Concerto/Basic*.

20 Odsunąć wózek prysznicowy *Concerto/Basic* od łóżka i podnieść jego poręcz boczną po stronie przenoszenia. **(Zob. rys. 6)**

21 Przykryć pacjenta, jeśli jest rozebrany.

22 Ustawić wózek prysznicowy *Concerto/Basic* na wysokości ergonomicznej dla opiekunów.

Do łóżka

(17 kroków)

UWAGA

Aby uniknąć upadku pacjenta z urządzenia, należy się upewnić, że wszystkie poręczne boczne są w pozycji zablokowanej.

UWAGA

Aby uniknąć upadku pacjenta i urazów opiekuna, w procesie przenoszenia pacjenta powinno uczestniczyć przynajmniej dwóch opiekunów.

Rys. 1

1 Zablokować hamulce łóżka.

2 W miarę możliwości unieść łóżko na ergonomiczną wysokość.

3 Opuścić barierkę łóżka (jeśli jest) po stronie przenoszenia.

4 W przypadku użycia ręcznego sterowanego hydraulicznego wózka prysznicowego *Concerto/Basic* upewnić się, że pompa nożna jest odsunięta od strony przenoszenia.

5 Opuścić poręcz boczną wózka prysznicowego *Concerto/Basic* po stronie przenoszenia, od strony łóżka. **(Zob. rys. 1).**

Rys. 2

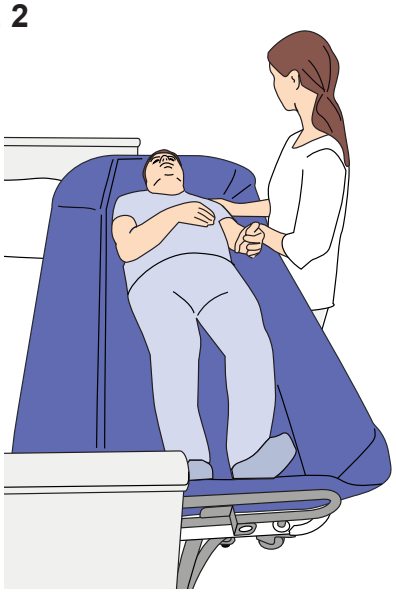

6 Ustawić wózek prysznicowy *Concerto/Basic* możliwie jak najbliżej łóżka. **(Zob. rys. 2)**

7 **UWAGA**

Aby uniknąć upadku podczas przenoszenia, należy zablokować hamulce wszystkich używanych urządzeń.

Zablokować hamulce wózka prysznicowego *Concerto/Basic*. **(Zob. rys. 3)**

Rys. 3

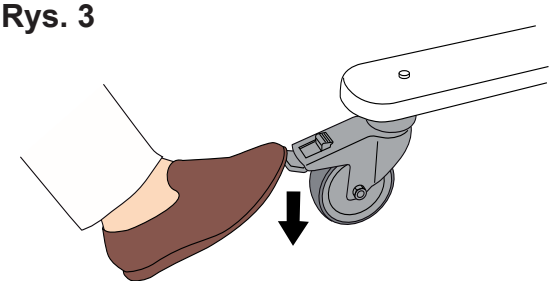

8 Obniżyć wózek prysznicowy *Concerto/Basic*, tak aby ścisnął materac na łóżku.

Dalsze kroki na następnej stronie.

Rys. 4

Rys. 5

Rys. 6

9 Opuścić drugą poręcz boczną wózka prysznicowego *Concerto/Basic*, po stronie przeciwnej do strony przenoszenia. **(Zob. rys. 4)**

10 Obaj opiekunowie muszą pomagać pacjentowi w przeniesieniu się na łóżko. **(Zob. rys. 5)**

11 Obrócić pacjenta na bok, tyłem do strony przenoszenia. Upewnić się, że pacjent nie leży na materacu wózka prysznicowego *Concerto/Basic*. **(Zob. rys. 6)**

12 Opiekun, do którego jest odwrócony pacjent, przytrzymuje pacjenta. **(Zob. rys. 6)**

13 Unieść wózek prysznicowy *Concerto/Basic* z łóżka.

14 Zwolnić hamulce wózka prysznicowego *Concerto/Basic*.

15 Odsunąć wózek prysznicowy *Concerto/Basic* od łóżka.

16 Obrócić pacjenta na plecy.

17 Po każdym użyciu przeprowadzić dezynfekcję urządzenia wózka prysznicowego *Concerto/Basic*, aby uniknąć zakażenia krzyżowego, zgodnie z rozdziałem *Instrukcje dotyczące czyszczenia i dezynfekcji na stronie 34*.

Z łóżka za pomocą łatwoślizgu

(18 kroków)

W razie jakichkolwiek pytań dotyczących maty do przemieszczania (łatwoślizgu) należy skorzystać z odpowiedniej *Instrukcji obsługi*.

UWAGA

Aby uniknąć upadku pacjenta z urządzenia, należy się upewnić, że wszystkie poręczne boczne są w pozycji zablokowanej.

UWAGA

Aby uniknąć upadku pacjenta i urazów opiekuna, w procesie przenoszenia pacjenta powinno uczestniczyć przynajmniej dwóch opiekunów.

WSKAZÓWKA
W przypadku przenoszenia ślizgowego przy dużej rozpiętości pomiędzy wózkiem prysznicowym *Concerto/Basic* i łóżkiem należy użyć płyty poślizgowej, aby zasłonić szczelinę.

Rys. 1

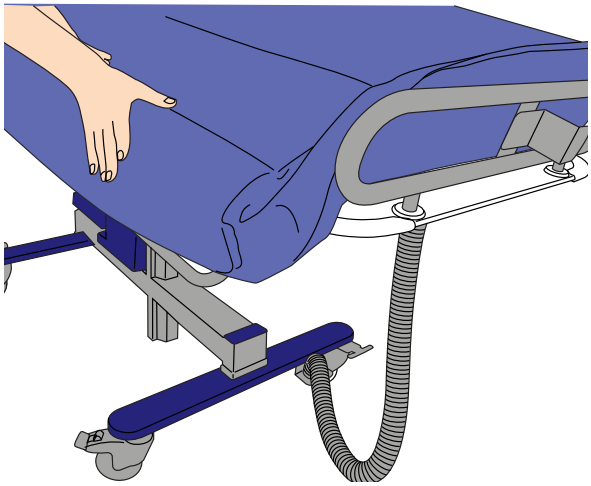

Rys. 2

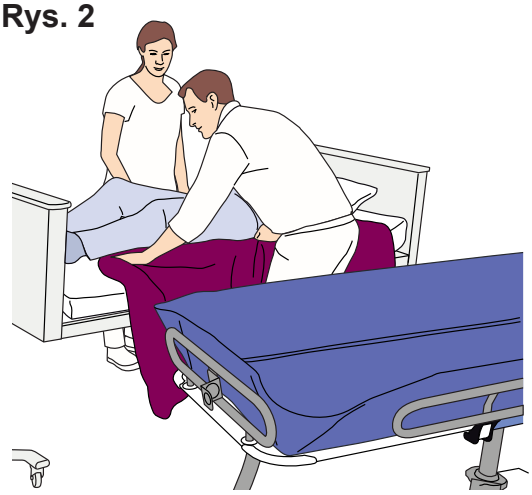

1 Opuścić poręcz boczną wózka prysznicowego *Concerto/Basic* i dłuższy bok materaca po stronie przenoszenia. **(Zob. rys. 1)**

2 W przypadku użycia ręcznego sterowanego hydraulicznego wózka prysznicowego *Concerto/Basic* upewnić się, że pompa nożna jest odsunięta od strony przenoszenia.

3 Zablokować hamulce łóżka.

4 W miarę możliwości unieść łóżko na ergonomiczną wysokość.

5 Opuścić barierkę łóżka (jeśli jest) po stronie przenoszenia.

6 Po obu stronach łóżka musi znajdować się po jednym opiekunie.

7 Umieścić matę pod pacjentem. **(Zob. rys. 2)**

8 Umieścić wózek prysznicowy *Concerto/Basic* równolegle do łóżka. **(Zob. rys. 3)**

9 Wyregulować wysokość wózka prysznicowego *Concerto/Basic*, aby znalazł się nieco poniżej łóżka.

Dalsze kroki na następnej stronie.

Rys. 3

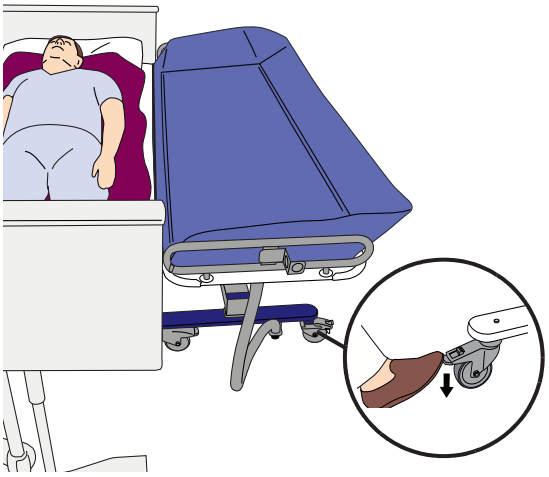

Rys. 4

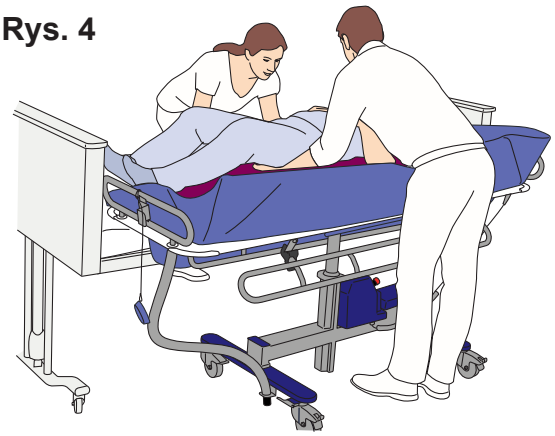

Rys. 5

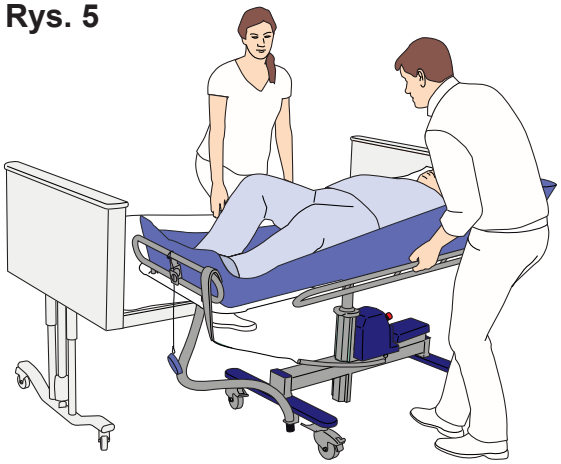

Rys. 6

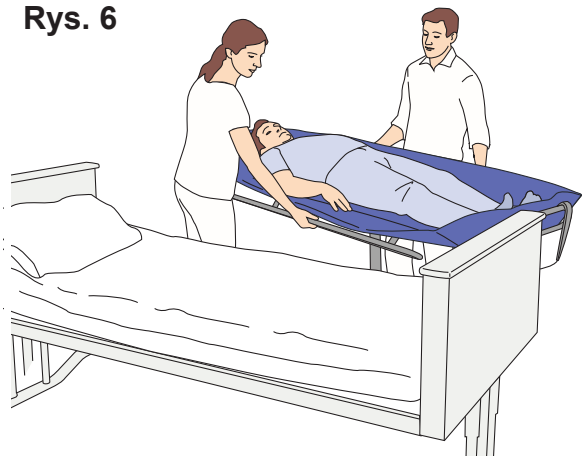

10 **UWAGA**

Aby uniknąć upadku podczas przenoszenia, należy zablokować hamulce wszystkich używanych urządzeń.

Zablokować hamulce wózka prysznicowego *Concerto/Basic*. **(Zob. rys. 3)**

11 Opuścić poręcz boczną wózka prysznicowego *Concerto/Basic* po przeciwnej stronie do strony przenoszenia.

12 Obaj opiekunowie przenoszą pacjenta za pomocą łatwoślizgu na wózek prysznicowy *Concerto/Basic*. **(Zob. rys. 4)**

13 Dla wygody pod głową pacjenta umieścić poduszkę.

14 Podnieść poręcz boczną wózka prysznicowego *Concerto/Basic* po stronie przeciwnej do strony przenoszenia. **(Zob. rys. 5)**

15 Zwolnić hamulce wózka prysznicowego *Concerto/Basic*.

16 Przysunąć wózek prysznicowy *Concerto/Basic* do boku i podnieść poręcz boczną po stronie przenoszenia. **(Zob. rys. 6)**

17 **UWAGA**

Aby uniknąć obrażeń, po każdym użyciu wyjąć łatwoślizg spod pacjenta. Nigdy nie zostawiać łatwoślizgu pod pensjonariuszem na łóżku.

Wyjąć łatwoślizg spod pacjenta.

18 Ustawić wózek prysznicowy *Concerto/Basic* na wysokości ergonomicznej dla opiekunów.

Do łóżka za pomocą maty do przemieszczania

(16 kroków)

W razie jakichkolwiek pytań dotyczących maty do przemieszczania (łatwoślizgu) należy skorzystać z odpowiedniej *Instrukcji obsługi*.

UWAGA

Aby uniknąć upadku pacjenta z urządzenia, należy się upewnić, że wszystkie poręczne boczne są w pozycji zablokowanej.

UWAGA

Aby uniknąć upadku pacjenta i urazów opiekuna, w procesie przenoszenia pacjenta powinno uczestniczyć przynajmniej dwóch opiekunów.

WSKAZÓWKA
W przypadku przenoszenia ślizgowego przy dużej rozpiętości pomiędzy wózkiem prysznicowym *Concerto/Basic* i łóżkiem należy użyć płyty poślizgowej, aby zasłonić szczelinę.

1 Zablokować hamulce łóżka.

2 W miarę możliwości unieść łóżko na ergonomiczną wysokość.

3 Opuścić barierkę łóżka (jeśli jest) po stronie przenoszenia.

4 Umieścić łatwoślizg pod pacjentem.

5 W przypadku użycia ręcznego sterowanego hydraulicznego wózka prysznicowego *Concerto/Basic* upewnić się, że pompa nożna jest odsunięta od strony przenoszenia.

6 Ustawić wózek prysznicowy *Concerto/Basic* na tyle blisko łóżka, aby umożliwić opuszczenie poręczy bocznej wózka po stronie przenoszenia.

7 Opuścić poręcz boczną wózka prysznicowego *Concerto/Basic* i dłuższy bok materaca po stronie przenoszenia. **(Zob. rys. 1)**

Rys. 1

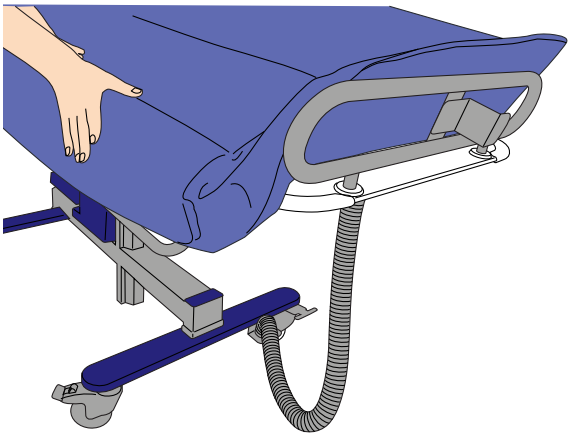

Dalsze kroki na następnej stronie.

Rys. 2

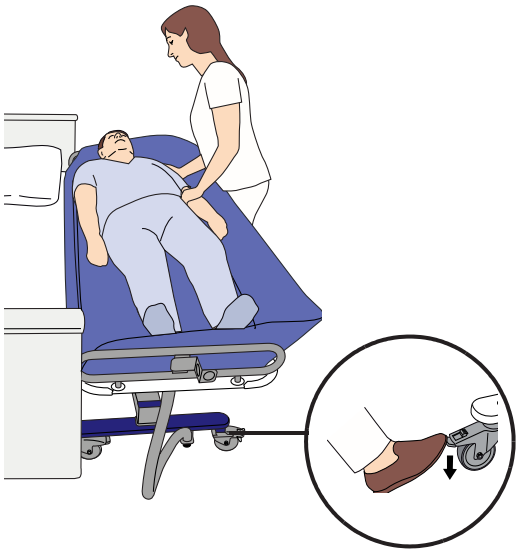

Rys. 3

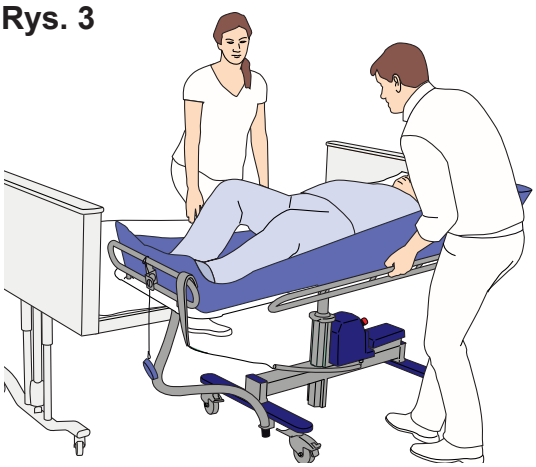

Rys. 4

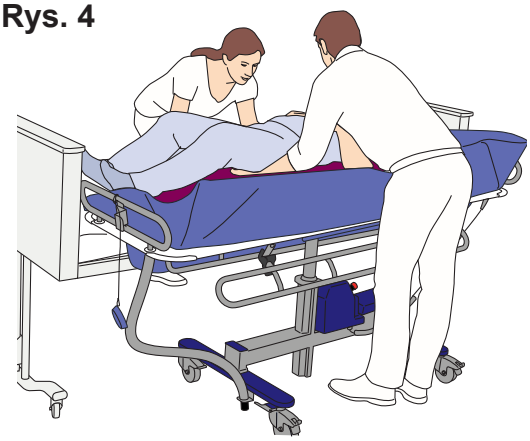

8 Umieścić wózek prysznicowy *Concerto/Basic* równolegle do łóżka. **(Zob. rys. 2)**

9 Wyregulować wysokość wózka prysznicowego *Concerto/Basic*, tak aby był nieznacznie wyższy od łóżka.

10 **UWAGA**

Aby uniknąć upadku podczas przenoszenia, należy zablokować hamulce wszystkich używanych urządzeń.

Zablokować hamulce wózka prysznicowego *Concerto/Basic*. **(Zob. rys. 2)**

11 Opuścić poręcz boczną wózka prysznicowego *Concerto/Basic* po stronie przeciwnej do strony przenoszenia. **(Zob. rys. 3)**

12 Obaj opiekunowie przenoszą pacjenta za pomocą łatwoślizgu na łóżko. **(Zob. rys. 4)**

13 Zwolnić hamulce wózka prysznicowego *Concerto/Basic*.

14 Odsunąć wózek prysznicowy *Concerto/Basic* od łóżka.

15 Wyjąć łatwoślizg spod pacjenta.

16 Po każdym użyciu przeprowadzić dezynfekcję urządzenia wózka prysznicowego *Concerto/Basic*, aby uniknąć zakażenia krzyżowego, zgodnie z rozdziałem *Instrukcje dotyczące czyszczenia i dezynfekcji na stronie 34.*

Z podnośnika nosidłowego

(10 kroków)

W razie jakichkolwiek pytań dotyczących podnośnika należy skorzystać z odpowiedniej *Instrukcji obsługi*.

Przenoszenie pacjenta przebiega tak samo dla podnośników podłogowych i sufitowych.

Rys. 1

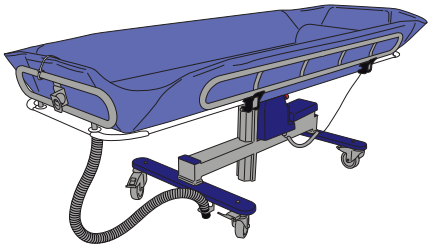

1 Obniżyć wózek prysznicowy *Concerto/Basic* na najmniejszą wysokość. **(Zob. rys. 1)**

Rys. 2

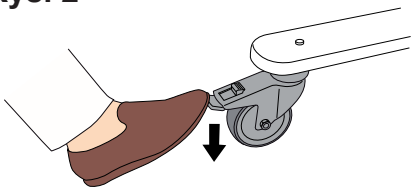

2 Zablokować hamulce wózka prysznicowego *Concerto/Basic*. **(Zob. rys. 2)**

3 Upewnić się, że obie poręcze boczne są podniesione.

4 **UWAGA**

Aby nie spaść, pacjent powinien być ułożony zgodnie z tą *Instrukcją Obsługi*.

Opuścić podnośnik z pacjentem na wózek prysznicowy *Concerto/Basic*. **(Zob. rys. 3)**

Rys. 3

5 Odłączyć nosidło od podnośnika. **(Zob. rys. 4)**

6 Odsunąć podnośnik od wózka prysznicowego *Concerto/Basic*.

7 Ustawić wózek prysznicowy *Concerto/Basic* na ergonomicznej wysokości.

Rys. 4

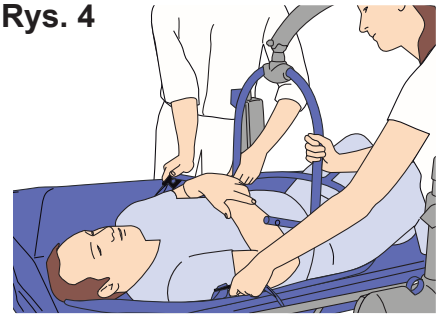

8 Wyjąć nosiło spod pacjenta.

9 Dla wygody pod głową pacjenta umieścić poduszkę.

10 Zwolnić hamulce wózka prysznicowego *Concerto/Basic*.

Na podnośnik nosidłowy

(8 kroków)

Rys. 1

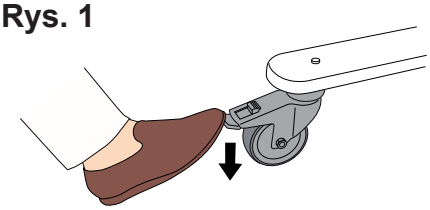

W razie jakichkolwiek pytań dotyczących podnośnika należy skorzystać z odpowiedniej *Instrukcji obsługi*.

Przenoszenie pacjenta przebiega tak samo dla podnośników podłogowych i sufitowych.

1 Zablokować hamulce wózka prysznicowego *Concerto/Basic*. **(Zob. rys. 1)**

Rys. 2

2 Podnieść wózek prysznicowy *Concerto/Basic* na ergonomiczną wysokość.

3 Umieścić nosidło pod pacjentem.

4 Obniżyć wózek prysznicowy *Concerto/Basic* na najniższą wysokość. **(Zob. rys. 2)**

5 Ustawić podnośnik nad pacjentem.

Rys. 3

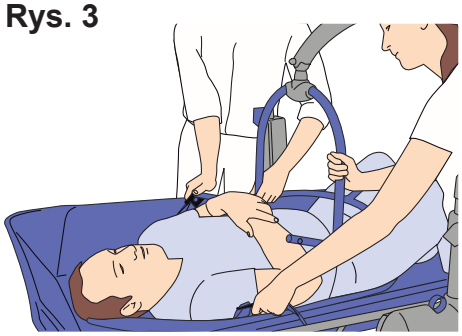

6 Zamocować nosidło do podnośnika. **(Zob. rys. 3)**

7 Unieść pacjenta z wózka prysznicowego *Concerto/Basic.* **(Zob. rys. 4)**

8 Po każdym użyciu przeprowadzić dezynfekcję urządzenia wózka prysznicowego *Concerto/Basic*, aby uniknąć zakażenia krzyżowego, zgodnie z rozdziałem *Instrukcje dotyczące czyszczenia i dezynfekcji na stronie 34.*

Rys. 4

Prysznic na wózku prysznicowym Concerto/Basic

W przypadku dysponowania panelem prysznicowym Arjo należy skorzystać z niego zgodnie z oddzielną Instrukcją obsługi.

(12 kroków)

1 Przestawić wózek prysznicowy *Concerto/Basic* do panelu prysznicowego Arjo lub do miejsca, w którym znajduje sie natrysk i toaleta/zlew.

2 Upewnić się, że otwór odpływowy urządzenia znajduje się nad zlewem.

3 Zablokować hamulce kółek i opuścić lub unieść wózek prysznicowy *Concerto/Basic* na wygodną, ergonomiczną wysokości.

4 Unieść słuchawkę prysznica i trzymać ją nad wózkiem prysznicowym *Concerto/Basic*.

5 Ustawić termostat na żądanej temperaturze.

6 **UWAGA**

Aby zapobiec poparzeniu, przed skierowaniem strumienia wody na pacjenta, należy zawsze sprawdzać temperaturę wody za pomocą nieosłoniętej dłoni.

Nie używać rękawiczek, ponieważ mogą stanowić izolację w takim stopniu, że zakłócą prawidłową ocenę temperatury wody. Skierować strumień wody z dala od pacjenta.

Włączyć prysznic.

7 Wyregulować temperaturę i przepływ wody, aby dostosować je do wymagań pacjenta.

8 Wymyć pacjenta pod prysznicem. **(Zob. rys. 1)**

9 Po zakończeniu prysznica wyłączyć wodę i wytrzeć pacjenta.

10 Zwolnić hamulce.

11 Unieść wózek prysznicowy *Concerto/Basic* na ergonomiczną wysokość i przetransportować pacjenta na miejsce.

12 Po każdym użyciu przeprowadzić dezynfekcję urządzenia wózka prysznicowego *Concerto/Basic*, aby uniknąć zakażenia krzyżowego, zgodnie z rozdziałem *Instrukcje dotyczące czyszczenia i dezynfekcji na stronie 34*.

Rys. 1

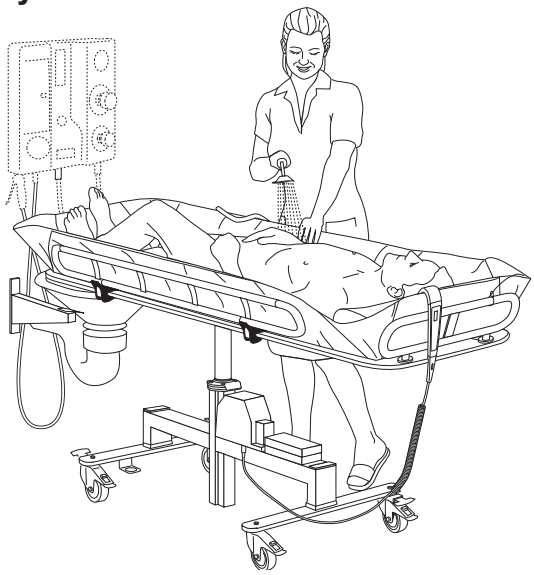

Miejsce celowo puste

Używanie w opiece domowej

Dla dystrybutorów i wypożyczających

Przewożąc wózek prysznicowy *Concerto* samochodem transportowym do klienta:

- Upewnić się, że produkt jest właściwie zabezpieczony podczas transportu.
- Unikać manewrowania wózkiem prysznicowym na mokrej powierzchni podczas przenoszenia go do i z samochodu.

Po odebraniu wózka prysznicowego *Concerto*:

- Przeczytać niniejszą *Instrukcję obsługi* wraz z odbiorcą (włączając krewnych i opiekunów).
- Przedstawić funkcje i właściwe użytkowanie opisane w *Instrukcji obsługi*, posługując się w tym celu prawdziwym produktem.
- Upewnić się, że użytkownik zrozumiał instrukcje dotyczące czyszczenia i dezynfekcji.
- Przeczytać odbiorcy wszystkie ostrzeżenia.
- Upewnić się, że środowisko spełnia wszystkie wymogi opisane w niniejszej *Instrukcji obsługi*.

Czyszczenie i dezynfekcja:

- Pamiętać, że procedurę czyszczenia i dezynfekcji opisaną w tej *Instrukcji obsługi* należy wykonać każdorazowo przed udostępnieniem produktu nowemu użytkownikowi.
- Pamiętać, że procedurę czyszczenia i dezynfekcji opisaną w tej *Instrukcji obsługi* należy wykonać każdorazowo przed i po dowolnej procedurze serwisowej.

Używanie wózka prysznicowego Concerto

Przed użyciem wózka prysznicowego *Concerto* w warunkach domowych należy się upewnić, że: (zob. rys. 1–3)

UWAGA

Aby uniknąć przewrócenia urządzenia i upadku pacjenta, nie wolno używać urządzenia na podłogach z zagłębionymi kratkami ściekowymi ani na podjazdach o nachyleniu przekraczającym 1:50 (1,15°).

- Wszyscy opiekunowie, włączając w to krewnych, przeczytali i zrozumieli instrukcje zawarte w tej *Instrukcji obsługi.*
- Z otoczenia zostały usunięte wszystkie dywany i chodniki.
- Z otoczenia zostały usunięte wszystkie progi.
- Wszystkie schody i krawędzie posiadają ograniczniki, aby zapobiec zjechaniu wózka prysznicowego.
- Na miejscu jest wystarczająca ilość miejsca do używania wózka prysznicowego.

Podczas przechowywania wózka prysznicowego *Concerto* należy upewnić się, że:

UWAGA

Aby nie dopuścić do uduszenia, nie należy pozostawiać dzieci bez nadzoru w pobliżu urządzenia.

- Dzieci nie powinny mieć dostępu do wózka prysznicowego.
- Zwierzęta domowe nie powinny mieć żadnego kontaktu z wózkiem prysznicowym.
- Warunki przechowywania spełniają wymogi opisane w części *Dane techniczne na stronie 44.*

Rys. 1

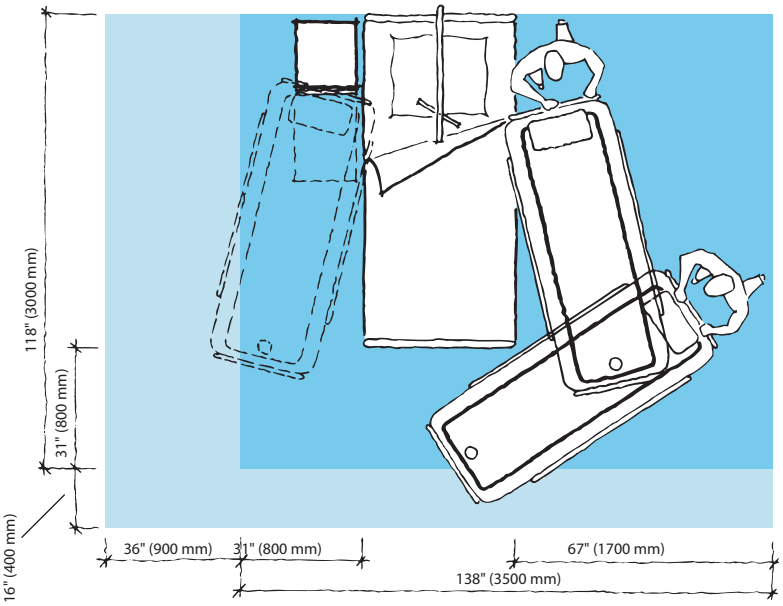

Rys. 2

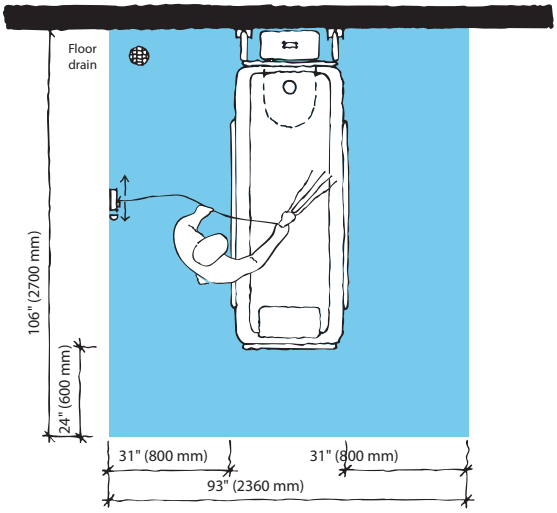

Rys. 3

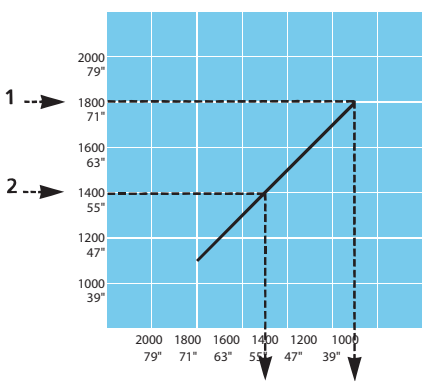

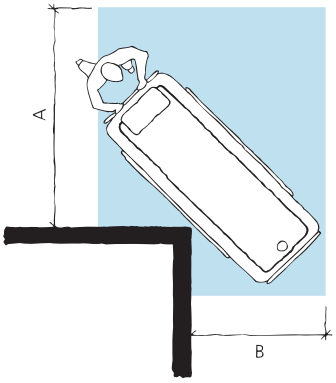

Instrukcje dotyczące czyszczenia i dezynfekcji

Urządzenie należy czyścić i dezynfekować w regularnych odstępach czasu oraz przed zmianą pacjenta.

W razie wszelkich pytań dotyczących czyszczenia i dezynfekcji urządzenia kontaktować się z działem obsługi klienta Arjo.

UWAGA

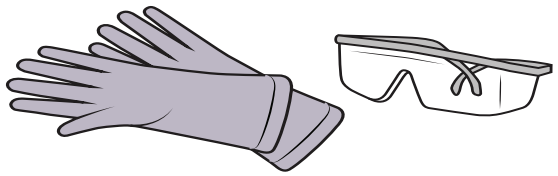

Aby uniknąć podrażnień oczu lub skóry, należy zawsze stosować ochronne okulary i rękawice podczas pracy ze środkiem dezynfekcyjnym.
W razie kontaktu przepłukać skórę lub oczy dużą ilością wody. W przypadku podrażnienia oczu lub skóry zgłosić się do lekarza.
Należy zawsze zapoznawać się z treścią instrukcji obsługi i karty charakterystyki substancji niebezpiecznej (SDS) środka dezynfekcyjnego.

UWAGA

Aby zapobiec zanieczyszczeniu krzyżowemu, należy zawsze postępować zgodnie z instrukcjami dezynfekcji w niniejszej *Instrukcji obsługi.*

UWAGA

Aby uniknąć podrażnienia oczu lub skóry, nigdy nie należy przeprowadzać dezynfekcji w obecności pacjenta.

OSTRZEŻENIE

Aby uniknąć uszkodzenia urządzenia, należy przestrzegać ostrzeżeń zawartych w instrukcji obsługi i stosować wyłącznie środki dezynfekcyjne opisane w tej instrukcji.

OSTRZEŻENIE

Nie używać środków dezynfekujących na złączach elektrycznych.

Dopuszczalne substancje chemiczne

Środek dezynfekcyjny
Arjo Clean
Arjo General Purpose Disinfectant
Arjo Disinfectant Cleanser IV
Arjo All Purpose Disinfectant
Arjo CenKleen IV
Alkohol izopropylowy ≤ 70%[1]
Etanol 70%[1]
Nadtlenek wodoru ≤ 1.5%[2]
Kwas nadoctowy ≤ 0.25% (2,500 ppm)[3, 4]
Podchloryn sodu (wybielacz) ≤ 1%[3, 4]

[1]Gumowa część pedału do podnoszenia/opuszczania może się odbarwić po wielokrotnym kontakcie z alkoholem izopropylowym i etanolem.

[2]Materac i poduszki mogą się odbarwić po wielokrotnym kontakcie z nadtlenkiem wodoru.

[3]Pozioma klamka może się odbarwić po wielokrotnym kontakcie z podchlorynem sodu (wybielacz) i kwasem nadoctowym.

[4]Materac i poduszki odbarwią się i mogą mieć skróconą żywotność po wielokrotnym kontakcie z podchlorynem sodu (wybielacz) lub kwasem nadoctowym.

Akcesoria do dezynfekcji wózka prysznicowego Concerto

- Rękawice ochronne
- Okulary ochronne
- Spryskiwacz ze środkiem dezynfekującym lub rękojeść do rozpylania ze środkiem dezynfekującym
- Spryskiwacz z wodą lub słuchawka prysznicowa z wodą
- Ściereczki — mokre i suche
- Ręczniki jednorazowe
- Szczotka z miękkiego włosia
- Szczotka z miękkiego włosia z długą rączką

Aby odpowiednio wyczyścić i zdezynfekować urządzenie, należy zawsze wykonywać poniższe 24 czynności

W przypadku korzystania z panelu natryskowego Arjo należy zapoznać się z jego *Instrukcją obsługi*.

Usuwanie widocznych zanieczyszczeń (Kroki 1–4 z 24)

1 Wyjąć wąż odpływowy ze wszystkimi elementami, zgodnie z rozdziałem *Wyjmowanie węża odpływowego (2 kroki) na stronie 18*. Odłączyć wszystkie poduszki.

2 Wyczyścić urządzenie *Concerto* z widocznych zanieczyszczeń przy użyciu ściereczki namoczonej w wodzie. Jeśli zajdzie potrzeba, można też umyć urządzenie spryskiwaczem lub pod prysznicem za pomocą szczotki i/lub wytrzeć czystą ściereczką. Zacząć od góry i przesuwać się ku dołowi.

3 Wyczyścić wyjęte części z widocznych zanieczyszczeń przy użyciu ściereczki namoczonej w wodzie lub pod prysznicem za pomocą szczotki i/lub wytrzeć czystą ściereczką.

4 W razie potrzeby spryskać/spłukać odpływ wodą. Za pomocą szczotki z długą rączką wyszorować otwór spustowy w materacu i odpływ spustu.

Czyszczenie (kroki 5-13 z 24)

5 Założyć rękawice i okulary ochronne.

6 Upewnić się, czy środek do dezynfekcji jest wymieszany zgodnie z instrukcjami na etykiecie butelki środka lub z proporcją przedstawioną w *Instrukcji obsługi* panelu natryskowego.

7 Spryskać urządzenie *Concerto* środkiem dezynfekującym. Za pomocą szczotki dokładnie wyszorować urządzenie, szczególnie uchwyty i pilot.

8 Dokładnie opłukać wózek prysznicowy *Concerto* wodą o temperaturze ok. 25°C (77°C) aż do całkowitego usunięcia środka dezynfekującego.

9 Rozpylić środek dezynfekujący na usunięte części, otwór spustowy w materacu i odpływ spustu. Wyczyścić przy użyciu szczotki namoczonej w środku dezynfekującym, dokładnie szorując.

10 Opłukać wyjęte części, otwór spustowy w materacu oraz odpływ spustu dokładnie wodą do czasu usunięcia środka dezynfekującego w całości.

11 Nasącz ściereczkę środkiem dezynfekującym i przetrzyj wszystkie pozostałe miejsca, np. rama.

12 Namoczyć nową ściereczkę w wodzie i usunąć wszelkie pozostałości środka dezynfekującego z pozostałych powierzchni. Podczas usuwania środka dezynfekującego należy co jakiś czas wypłukać ściereczkę w bieżącej wodzie.

13 Jeśli środka dezynfekującego nie można usunąć, należy spryskać część wodą i wytrzeć ręcznikiem jednorazowym. Powtarzać tę czynność, aż zostanie usunięty cały środek dezynfekujący.

Dezynfekcja (kroki 14-24 z 24)

14 Spryskać urządzenie *Concerto* środkiem dezynfekującym.

15 Odczekać czas określony w instrukcji na etykiecie butelki ze środkiem dezynfekcyjnym.

16 Rozpylić środek dezynfekujący na usunięte części, otwór spustowy w materacu i odpływ spustu.

17 Odczekać czas określony w instrukcji na etykiecie butelki ze środkiem dezynfekcyjnym.

18 Nasącz ściereczkę środkiem dezynfekującym i przetrzyj wszystkie pozostałe miejsca, np. rama.

19 Odczekać czas określony w instrukcji na etykiecie butelki ze środkiem dezynfekcyjnym.

20 Spryskać lub spłukać wodą o temperaturze ok. 25°C (77°F) oraz przetrzeć czystą ściereczką, aby usunąć wszystkie ślady środka dezynfekcyjnego z wózka prysznicowego *Concerto*. Podczas usuwania środka dezynfekującego należy co jakiś czas wypłukać ściereczkę w bieżącej wodzie.

21 Spryskać lub spłukać wodą o temperaturze ok. 25°C (77°F) oraz przetrzeć czystą ściereczką, aby usunąć wszystkie ślady środka dezynfekcyjnego z wyjętych części, otworu spustowego w materacu i odpływu spustu. Podczas usuwania środka dezynfekującego należy co jakiś czas wypłukać ściereczkę w bieżącej wodzie.

22 Spryskać lub spłukać wodą o temperaturze ok. 25°C (77°F) oraz przetrzeć czystą ściereczką, aby usunąć wszystkie ślady środka dezynfekcyjnego z pozostałych części, np. z ramy. Podczas usuwania środka dezynfekującego należy co jakiś czas wypłukać ściereczkę w bieżącej wodzie.

23 Jeśli środka dezynfekującego nie można usunąć, należy spryskać część wodą i wytrzeć ręcznikiem jednorazowym. Powtarzać tę czynność, aż zostanie usunięty cały środek dezynfekujący.

24 Pozostawić wszystkie części do wyschnięcia.

Instrukcje dotyczące akumulatora

UWAGA

Aby uniknąć obrażeń ciała, NIE należy rozbijać, przekłuwać, otwierać, rozbierać ani w żaden inny sposób niszczyć mechanicznie akumulatora.

- **W przypadku pęknięcia obudowy akumulatora, wydostania się zawartości na zewnątrz i wejścia w kontakt ze skórą lub ubiorem należy natychmiast przepłukać miejsce kontaktu dużą ilością wody.**
- **Jeśli zawartość akumulatora wejdzie w kontakt z oczami, należy natychmiast przepłukać je dużą ilością wody i zasięgnąć opinii lekarza.**
- **Wdychanie zawartości może zaburzyć proces oddychania. Należy zapewnić dopływ świeżego powietrza i zasięgnąć opinii lekarza.**

- Należy uważać, aby nie upuścić akumulatora.
- W kwestii utylizacji zużytych akumulatorów należy skontaktować się z odpowiednimi służbami lokalnymi.
- Należy sprawdzić etykietę umieszczoną na akumulatorze.

Przechowywanie akumulatorów

- Akumulatory są dostarczane w stanie naładowanym, zalecamy jednak ich ponowne naładowanie z powodu występującego zjawiska powolnego samorozładowywania.
- Akumulatory, jeśli nie są używane, powoli rozładowują się samoczynnie.
- Nieużywany akumulator należy przechowywać w temperaturze od 0°C do +30°C (od 32°F do 86°F).
- W celu uzyskania największej wydajności akumulatora nie należy przechowywać go w temperaturze powyżej 50°C (122°F).

Częstotliwość ładowania

- Aby wydłużyć okres eksploatacji akumulatora, należy ładować go regularnie, to znaczy codziennie wieczorem.
- W przypadku częstego używania wózka prysznicowego *Concerto* zaleca się stosować dwa akumulatory, jeden pracujący, drugi — rezerwowy w ładowarce.
- Zaleca się, aby nieużywane akumulatory były pozostawione w ładowarce. Nie ma ryzyka przeładowania akumulatora.

Żywotność akumulatora

Należy zawsze mieć do dyspozycji dwa sprawne akumulatory: podstawowy i rezerwowy.

Jeśli akumulator był niedawno ładowany, a wskaźnik zaczyna migać i dźwięczeć zaledwie po kilku czynnościach, to oznacza, że już czas zamówić nowy akumulator.

WSKAZÓWKA
Aby uniknąć przestojów, akumulator należy naładować, kiedy się zaświeci dioda ostrzegawcza LED.

WSKAZÓWKA
Akumulator można pozostawić w ładowarce bez ryzyka nawet wtedy, gdy jest w pełni naładowany.

Ostrzeżenie o niskim poziomie naładowania

Diodowa lampka sygnalizacyjna niskiego poziomu naładowania znajduje się na pokrywie zespołu hydraulicznego, na ramie. Jeśli akumulator się wyczerpuje, dioda ostrzegawcza LED zmieni kolor na żółty po naciśnięciu przycisków pilota. Następnie należy jak najszybciej naładować akumulator.

Instalacja ładowarki

Zob. *Instrukcja obsługi ładowarki NCA-X000*.

Wymiana akumulatora

Zob. *Instrukcja obsługi ładowarki NCA-X000*.

Pielęgnacja i konserwacja zapobiegawcza

Obowiązki opiekuna

Wózek prysznicowy *Concerto/Basic* wraz z upływem czasu się zużywa. Aby zapewnić zachowanie parametrów urządzenia identycznych z ich stanem początkowym, proszę wykonywać następujące czynności.

UWAGA

Aby uniknąć niesprawności prowadzących do obrażeń, należy przeprowadzać regularne przeglądy i postępować zgodnie z zalecanym planem konserwacji. W niektórych przypadkach, z powodu intensywnego korzystania z urządzenia i oddziaływania agresywnego środowiska, należy zwiększyć częstotliwość czynności kontrolnych. Lokalne przepisy lub normy mogą być bardziej wymagające niż zalecany plan konserwacji.

WSKAZÓWKA
Zakaz konserwacji i serwisowania produktu podczas jego używania przez pacjenta.

PLAN KONSERWACJI ZAPOBIEGAWCZEJ: Wózek prysznicowy Concerto/Basic

Działanie/sprawdzanie w związku z OBOWIĄZKAMI OPIEKUNA	Codziennie	Raz w TYGODNIU	Raz w roku
Dezynfekcja	X		
Kontrola wzrokowa wszystkich nieosłoniętych części		X	
Kontrola wzrokowa części mechanicznych		X	
Wykonanie testu działania		X	
Sprawdzenie pilota i przewodu (wózek prysznicowy *Concerto* Electric)		X	
Sprawdzenie i oczyszczenie kółek		X	
Obejrzeć akumulator i ładowarkę (wózek prysznicowy Concerto Electric)		X	
Sprawdzenie materaca i poduszki pod głowę/podgłówka		X	
Coroczne kontrole wykonywane wyłącznie przez wykwalifikowany personel			X

UWAGA

Aby uniknąć obrażeń zarówno pacjenta jak i opiekuna, nigdy nie modyfikować sprzętu lub stosować niekompatybilnych części.

Obowiązki opiekuna

Obowiązki opiekuna powinny być wykonywane przez osoby dysponujące wystarczającą znajomością wózka prysznicowego *Concerto/Basic* zgodnie z zaleceniami zawartymi w niniejszej *Instrukcji obsługi*.

Codziennie

Dezynfekcja

- Wózek prysznicowy *Concerto/Basic* należy dezynfekować natychmiast po każdym użyciu. Należy stosować standardowe środki i płyny czyszczące **w zalecanych stężeniach**. Dalsze instrukcje dotyczące czyszczenia/ dezynfekcji znajdują się w rozdziale *Instrukcje dotyczące czyszczenia i dezynfekcji na stronie 34.*

Co tydzień

Kontrola wzrokowa wszystkich nieosłoniętych części

- Sprawdzić szczególnie te miejsca, w których pacjent i opiekun mają kontakt z wózkiem. Być może powstały pęknięcia lub ostre krawędzie, które mogłyby zranić pacjenta lub opiekuna albo są niehigieniczne. **(Zob. rys. 1)**

- Sprawdzić wąż spustowy i wszystkie jego części. Wymienić uszkodzone części. **(Zob. rys. 2)**

Sprawdzić połączenia mechaniczne (wózek prysznicowy *Concerto*)

- Nachylić łoże. Obejrzeć dwie śruby mocujące leże do ramy. Nie są dopuszczalne żadne szczeliny. **(Zob. rys. 3)**

- Po przechyleniu urządzenia sprawdzić je pod kątem pęknięć w obrębie leża. **(Zob. rys. 4)**

Dalsze kroki na następnej stronie.

Rys. 1

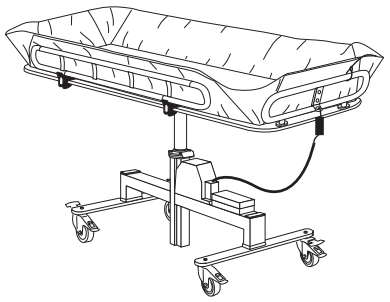

Rys. 2

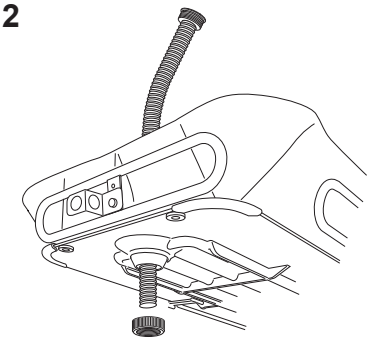

Rys. 3

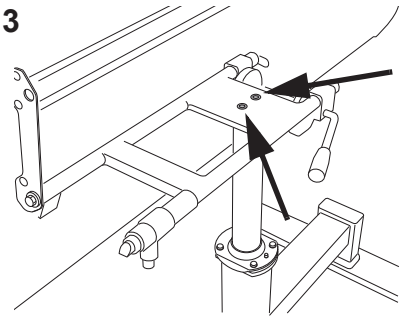

Rys. 4

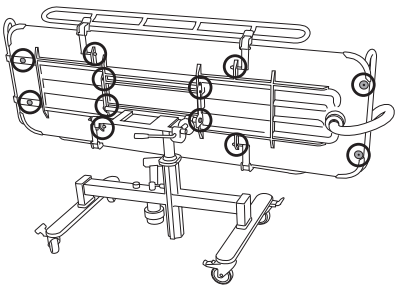

Rys. 5

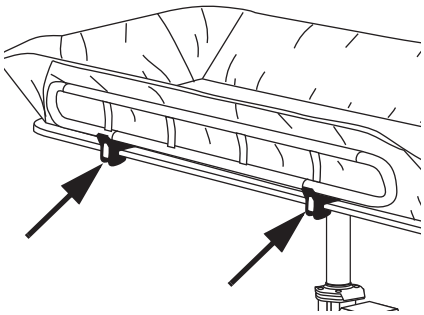

Rys. 6

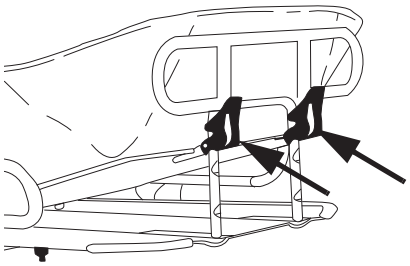

Rys. 7

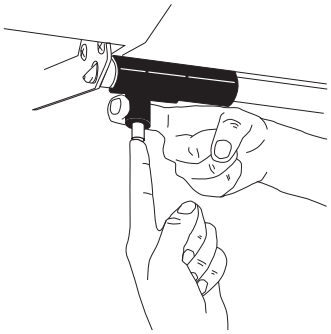

Rys. 8

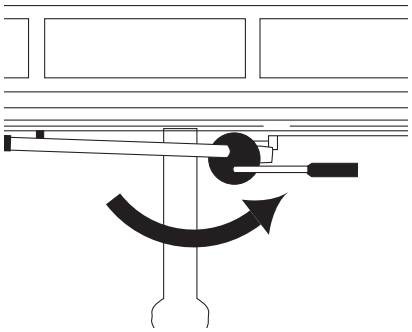

Wykonanie testu działania. Sprawdzić następujące elementy:

- Zaczepy na poręczach bocznych **(Zob. rys. 5)**
- Zaczepy na poręczy tylnej **(Zob. rys. 6)**
- Funkcja przechylania (wózek prysznicowy *Concerto*) **(Zob. rys. 7)**
- Blokada w poziomie (wózek prysznicowy *Concerto*) **(Zob. rys. 8)**

  Sprawność działania systemu hydraulicznego (podnoszenie i obniżanie)

Dalsze kroki na następnej stronie.

Rys. 9

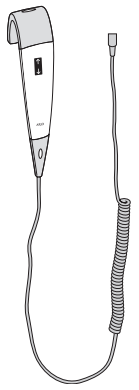

Sprawdzić pilota i przewód (wózek prysznicowy *Concerto* Electric)

- Należy sprawdzić wzrokowo stan pilota i jego przewodu. **(Zob. rys. 9)**

Sprawdzenie i oczyszczenie kółek

- Sprawdzić, czy kółka są właściwie zamocowane i czy swobodnie obracają się oraz skręcają. Umyć je wodą (mydło, włosy, kurz lub chemikalia używane do mycia podłóg mogą utrudniać ich swobodne obracanie się). Sprawdzić hamulce i mechanizmy ułatwiające prowadzenie w linii prostej. **(Zob. rys. 10)**

Rys. 10

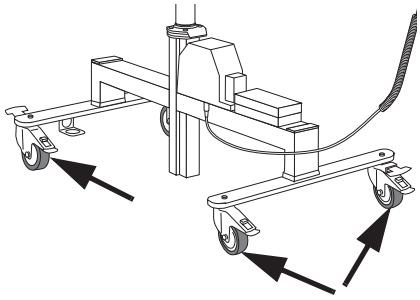

Obejrzeć akumulator i ładowarkę (wózek prysznicowy *Concerto* electric)

- Wzrokowo skontrolować ładowarkę akumulatora, jej przewód i akumulator. W przypadku stwierdzenia uszkodzeń należy natychmiast dokonać wymiany. **(Zob. rys. 11)**

Sprawdzić materac i poduszki pod głowę/podgłówek

- Upewnić się, że nie ma żadnych pęknięć lub rozdarć, które mogłyby umożliwić przeciekanie wody do wypełnienia. W przypadku stwierdzenia takich uszkodzeń należy wymienić uszkodzone części, aby nie dopuścić do przenoszenia się infekcji. **(Zob. rys. 12)**

Rys. 11

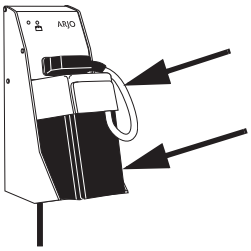

Dalsze kroki na następnej stronie.

Rys. 12

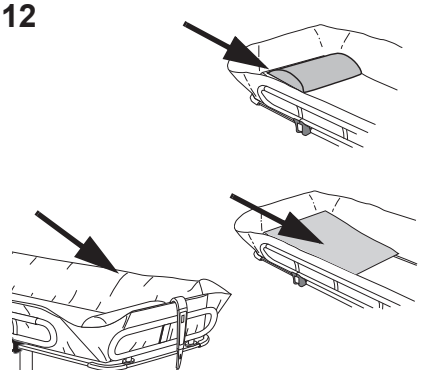

Coroczne kontrole wykonywane wyłącznie przez wykwalifikowany personel

Wózek prysznicowy *Concerto* musi być serwisowany raz w roku zgodnie z *Instrukcją konserwacji i naprawy*.

UWAGA

Aby uniknąć obrażeń i/lub niebezpiecznego produktu, czynności konserwacyjne muszą być wykonywane w odpowiedniej częstotliwości przez wykwalifikowany personel; za pomocą właściwych narzędzi, części i ze znajomością procedur. Wykwalifikowany personel musi mieć udokumentowane szkolenie w zakresie konserwacji tego urządzenia.

WSKAZÓWKA

Wszystkie obowiązki opiekuna muszą zostać sprawdzone podczas wykonywania czynności serwisowych przez wykwalifikowany personel. Szczegółowe informacje znajdują się w oddzielnej instrukcji serwisowej.

TYLKO W ZJEDNOCZONYM KRÓLESTWIE:
Ustawodawstwo LOLER i PUWER nakłada obowiązek przeprowadzenia 6 comiesięcznych gruntownych kontroli oraz corocznego przeglądu lub kontroli w ramach planu alternatywnego, przeprowadzanych przez osobę kompetentną.

Rozwiązywanie problemów

Rozwiązywanie problemów dot. wózka prysznicowego *Concerto* Electric.

WSKAZÓWKA
W przypadku nieprawidłowego działania urządzenia należy niezwłocznie skontaktować się z lokalnym przedstawicielem firmy Arjo w celu uzyskania pomocy.

PROBLEM	DZIAŁANIE
Wózek prysznicowy *Concerto* Electric podnosi się i obniża po tym jak przyciski pilota zostaną zwolnione.	Włączyć przycisk zatrzymania awaryjnego i wyciągnąć akumulator. Zdjąć pacjenta z wózka prysznicowego *Concerto Electric* i skontaktować się z wykwalifikowanym personelem.
Wózek prysznicowy *Concerto* Electric nie podnosi się i nie obniża po naciśnięciu przycisków pilota.	1 Upewnić się, że przycisk zatrzymania awaryjnego jest wyłączony, przekręcając czerwone pokrętło zgodnie z ruchem wskazówek zegara. 2 Upewnić się, że akumulator jest dobrze włożony do komory akumulatora. 3 Upewnić się, że akumulator jest naładowany. **UWAGA** **Aby unikać urazów, nie wolno nigdy pozostawiać pacjenta bez nadzoru.**
Manewrowanie wózkiem prysznicowym *Concerto* Electric podczas przewożenia sprawia trudności.	1 Upewnić się, że wszystkie hamulce są zwolnione. 2 Sprawdzić, czy wszystkie kółka kręcą się i skręcają bez przeszkód. 3 Jeśli żadna z powyższych czynności nie pomogła, zdjąć pacjenta z wózka prysznicowego *Concerto Electric* i skontaktować się z wykwalifikowanym personelem.
Wózek prysznicowy *Concerto* Electric wydaje dziwne dźwięki podczas podnoszenia i transportu.	Zdjąć pacjenta z wózka prysznicowego *Concerto Electric* i skontaktować się z wykwalifikowanym personelem.
ALARM	**DZIAŁANIE**
Żółta dioda LED na pokrywie ramy, obok uchwytu akumulatora, świeci cały czas podczas podnoszenia urządzenia *Concerto* Electric.	Akumulator wymaga naładowania – zakończ operację przenoszenia i wymienić akumulator na naładowany. **UWAGA** **Aby unikać urazów, nie wolno nigdy pozostawiać pacjenta bez nadzoru.**
Po zaledwie kilku czynnościach wskaźnik akumulatora zaczyna świecić i wydawać dźwięki.	Wymienić akumulator na naładowany do pełna. Jeśli akumulator był niedawno ładowany, a wskaźnik zaczyna migać i dźwięczeć zaledwie po kilku czynnościach, to oznacza, że już czas zamówić nowy akumulator.

Rozwiązywanie problemów dot. wózków prysznicowych *Concerto* Hydraulic i Basic

PROBLEM	DZIAŁANIE
Wózek prysznicowy *Concerto/Basic* nie uniesie się, jeśli nie będzie pompowany pedałem.	Sprawdzić, czy wózek prysznicowy *Concerto/Basic* nie znajduje się już w swoim najwyższym położeniu.
Wózek prysznicowy *Concerto/Basic* nie opuści się, jeśli nie będzie wciśnięty pedał.	Sprawdzić, czy wózek prysznicowy *Concerto/Basic* nie znajduje się już w swoim najniższym położeniu.
Wózek prysznicowy *Concerto/Basic* nie uniesie się ani nie opuści w czasie użycia pedała.	Zdjąć pacjenta z wózka prysznicowego *Concerto Electric* i skontaktować się z wykwalifikowanym personelem.

WSKAZÓWKA
Jeżeli problemu nie da się rozwiązać za pomocą opisanych czynności, skontaktować się z wykwalifikowanym personelem.

Dane techniczne

Informacje ogólne	
Bezpieczne obciążenie robocze = pacjent + woda	175 kg (385 lbs)
Maksymalna waga pacjenta	150 kg (330 lbs)
Masa *Basic*	72 kg (159 lbs)
Masa wózka prysznicowego *Concerto* hydraulic	75 kg (165 lbs)
Masa wózka prysznicowego *Concerto* electric	79 kg (174 lbs)
Maksymalna masa całkowita podnośnika *Basic* (podnośnik + pacjent + woda)	247 kg (544 lbs)
Maksymalna masa całkowita podnośnika *Concerto* (podnośnik + pacjent + woda)	250 kg (550 lbs)
Maksymalna masa całkowita podnośnika *Concerto* (podnośnik + pacjent + woda)	254 kg (559 lbs)
Klasa ochrony	IP24 IP: Ochrona przed przenikaniem X: Stopień ochrony przed kontaktem i przenikaniem obiektów nie został określony dla tego produktu. 4: Zachlapanie tego produktu wodą z dowolnego kierunku nie wpływa na bezpieczeństwo lub najważniejsze funkcje.
Stopień zanieczyszczenia	2

Wózek prysznicowy Concerto Hydraulic/Basic	
Siła oddziaływania: Siła nacisku na pedał podczas podnoszenia leża	110 N
Siła oddziaływania: Siła nacisku na pedał podczas opuszczania leża	114 N

Wózek prysznicowy Concerto Electric	
Wyposażenie medyczne	typ
Siła oddziaływania: Przycisk na pilocie	3,0 N
Klasa zabezpieczenia pilota	IP X7 IP: Ochrona przed przenikaniem X: Stopień ochrony przed kontaktem i przenikaniem obiektów nie został określony dla tego produktu. 7: Zanurzenie produktu na głębokość do 1 m nie wpływa na bezpieczeństwo ani najważniejsze funkcje.
Nominalne napięcie podnoszenia	12 V, prąd stały
Akumulator nr 102193	szczelny ołowiowo-kwasowy
Ładowarka akumulatora	NCA 1000-EU (Europa) NCA 2000-GB (Wielka Brytania) NCA 3000-CH (Szwajcaria) NCA 4000-US (USA) NCA 6000-AU (Australia)
Pojemność akumulatora	6.5 Ah
Napięcie akumulatora	12 V DC
Maks. cykl roboczy siłownika podnoszącego	ED: 1 minuta włączony, 9 minut wyłączony
Poziom natężenia hałasu	70 dB (A)
Moc silnika	200 VA

Dopuszczalne połączenia	
Wózek prysznicowy *Concerto* można łączyć z następującymi produktami firmy Arjo	Maxi Twin, Maxi Move, Maxi Sky, Maxi Sliding Sheet
Inne połączenia nie są dozwolone	

Obsługa, transport i przechowywanie	
Temperatura	+10°C do +40°C (od +50°F do +104°F) praca -20°C do +70°C (-4°F do +158°F) transport -20°C do +70°C (-4°F do +158°F) przechowywanie
Wilgotność	30-75% praca 10-80% transport 10-80% przechowywanie
Ciśnienie atmosferyczne	800 hPa do 1060 hPa praca 500 hPa do 1100 hPa transport 500 hPa do 1100 hPa przechowywanie

Recykling	
Opakowanie	Drewno i tektura falista, nadające się do recyklingu

Utylizacja po zakończeniu eksploatacji
• Baterie i akumulatory wyjąć z produktu do oddzielnej utylizacji. Postępować zgodnie z przepisami prawa krajowego lub miejscowego. • Nosidła zawierające usztywniacze i stabilizatory, materiał użyty do obicia oraz inne tkaniny, polimery lub plastiki itp. posortować jako materiały łatwopalne. • Podnośnik zawierające podzespoły elektryczne i elektroniczne lub przewód elektryczny należy zdemontować i przekazać do recyklingu zgodnie z dyrektywą o zużytym sprzęcie elektrycznym i elektronicznym (WEEE) lub zgodnie z przepisami prawa miejscowego lub krajowego. • Podzespoły zawierające różne rodzaje metalu (masowo ponad 90% metalu), np. ramy nosidła, poręcze, pionizatory, przekazać do utylizacji jako metal.

Wymiary

Concerto hydraulic wózek prysznicowy

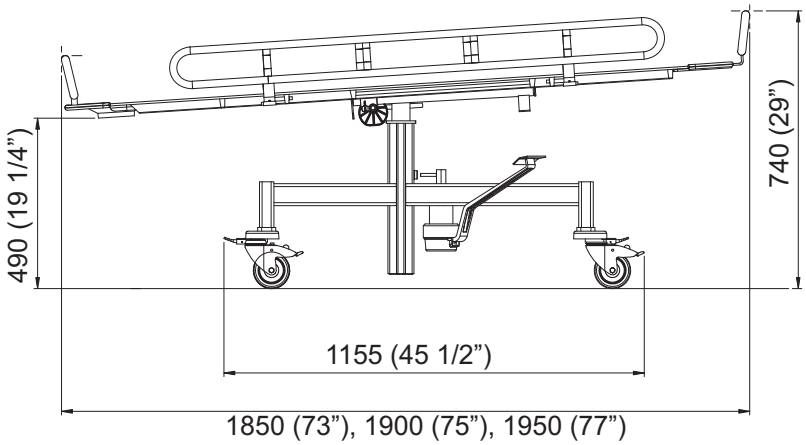

Najniższa pozycja po przechyleniu

mm (cale)

Różnica poziomów: 320 (12 1/2”)

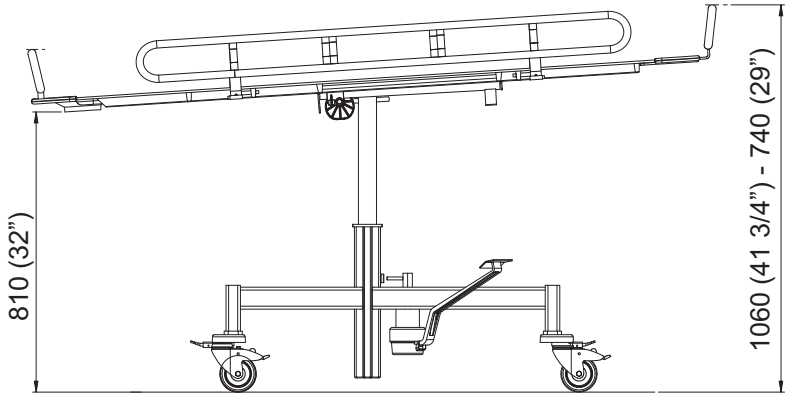

Najwyższa pozycja po przechyleniu

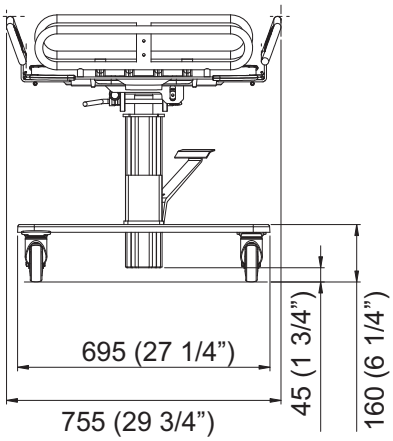

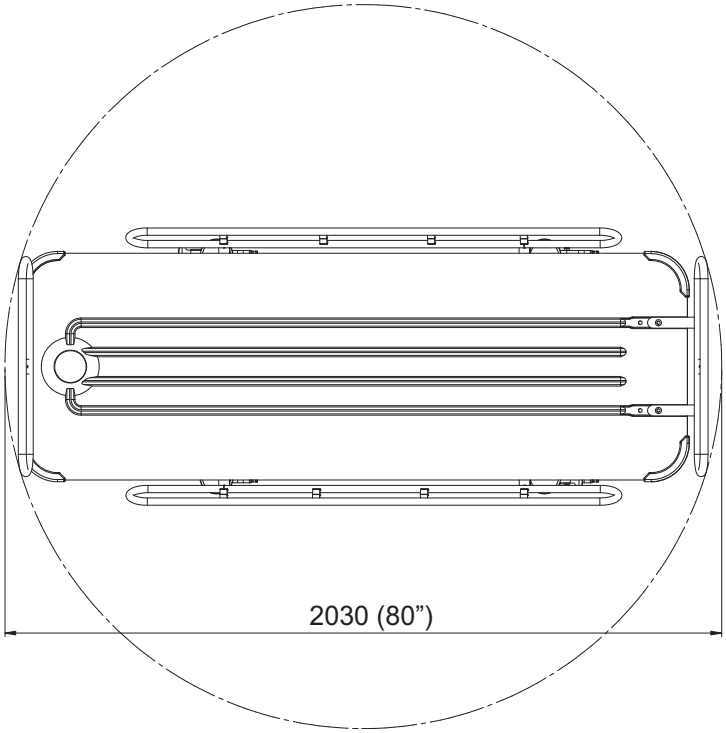

Concerto electric
wózek prysznicowy

Najniższa pozycja
po przechyleniu

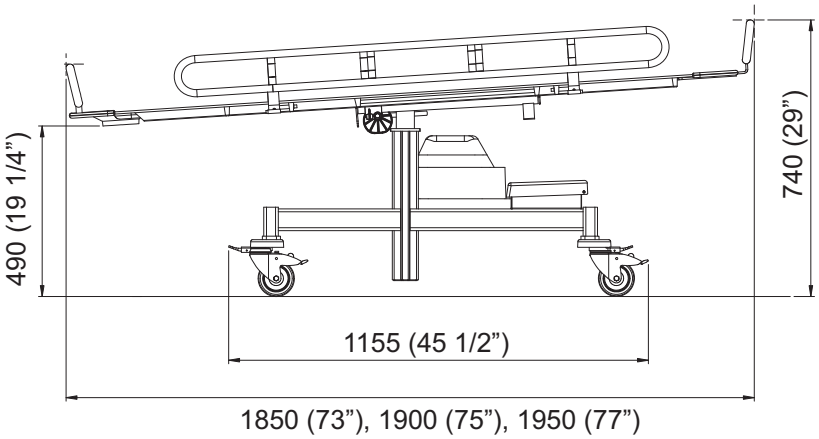

mm (cale)

Różnica poziomów:
300 (11 3/4”)

Najwyższa pozycja
po przechyleniu

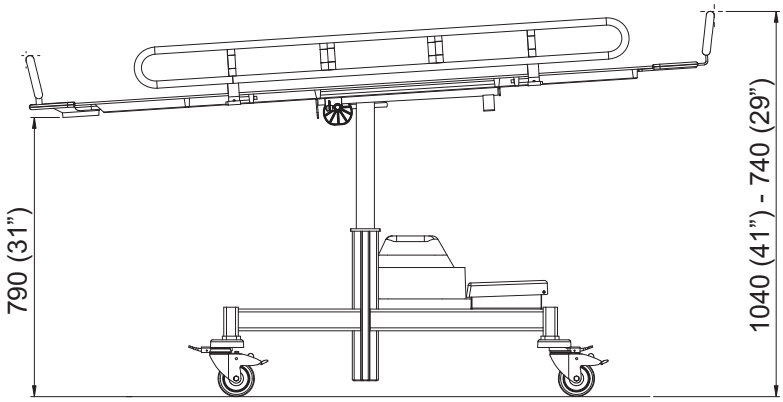

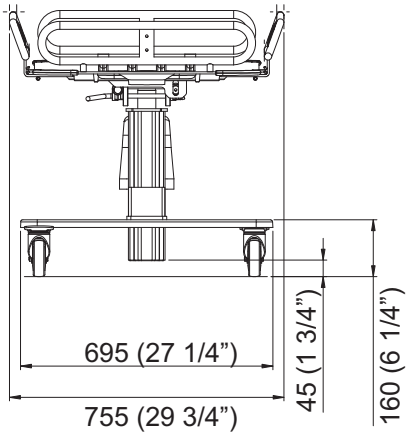

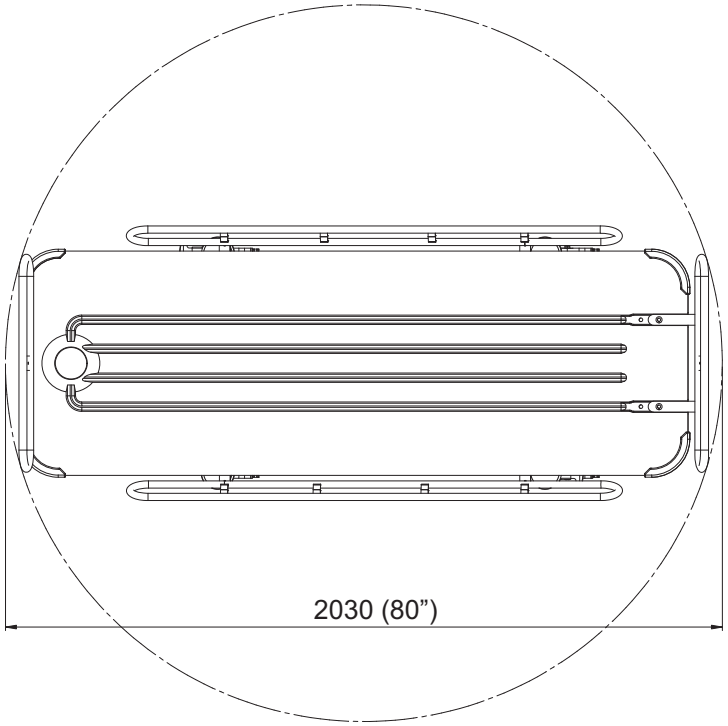

Tabliczki

Objaśnienia etykiet

Etykieta akumulatora	Informacje dotyczące bezpieczeństwa akumulatora i jego wpływu na środowisko.
Etykieta danych technicznych	Dane techniczne i wymagania, np. moc wejściowa, napięcie wejściowe, maksymalna masa pacjenta.
Etykieta identyfikacyjna	Identyfikator produktu, numer seryjny oraz rok i miesiąc produkcji.

Objaśnienia symboli

Bezpieczne obciążenie robocze	Określa maksymalną wagę pacjenta, ilość wody lub inne obciążenia, jakie są dopuszczalne na podnośniku.
Maksymalny ciężar pacjenta	Definiuje maksymalny ciężar pacjenta.
	Różnica poziomów — określa zakres wysokości podnoszenia podnośnika.
IP 24	Klasa ochrony przed rozpryskami wody
12 V DC	Wymagane napięcie
200 VA	Maksymalna moc silnika
	Bezpiecznik F1: T15 AL 250 V
6,5 Ah	Pojemność
	Typ B, część aplikacyjna: ochrona przed porażeniem prądem elektrycznym zgodnie z normą EN/IEC 60601-1.
	Przed rozpoczęciem użytkowania należy przeczytać *Instrukcję obsługi*
	W celach recyklingowych należy oddzielić elektryczne i elektroniczne komponenty urządzenia zgodnie z Dyrektywą Europejską EU 2012/19/EU

Tryb działania (ED)	Sposób postępowania dla funkcji wysoko/nisko: ED maksymalnie 10%, Maksymalnie 1 min ON (WŁĄCZONE); Minimalnie 9 minut OFF (WYŁĄCZONE)
CE	Znak CE oznaczający zgodność ze zharmonizowanymi przepisami Wspólnoty Europejskiej
MD	Wskazuje, że produkt jest wyrobem medycznym w rozumieniu rozporządzenia o wyrobach medycznych 2017/745
TÜV SÜD C US	Oznakowanie TÜV. Podnośnik został sprawdzony pod względem bezpieczeństwa zgodnie z listą zatwierdzeń i norm.
+ −	Źródłem zasilania urządzenia jest akumulator.
1 min wł. / 9 min wył.	Sposób postępowania dla funkcji wysoko/nisko: ED maksymalnie 10%, Maksymalnie 1 min ON (WŁĄCZONE); Minimalnie 9 minut OFF (WYŁĄCZONE)
kg/lbs + SWL kg/lbs = kg/lbs	Całkowita masa urządzenia razem z maksymalnym ładunkiem całkowitym.
	Nazwa i adres producenta
	Data produkcji
UDI	Niepowtarzalny identyfikator urządzenia

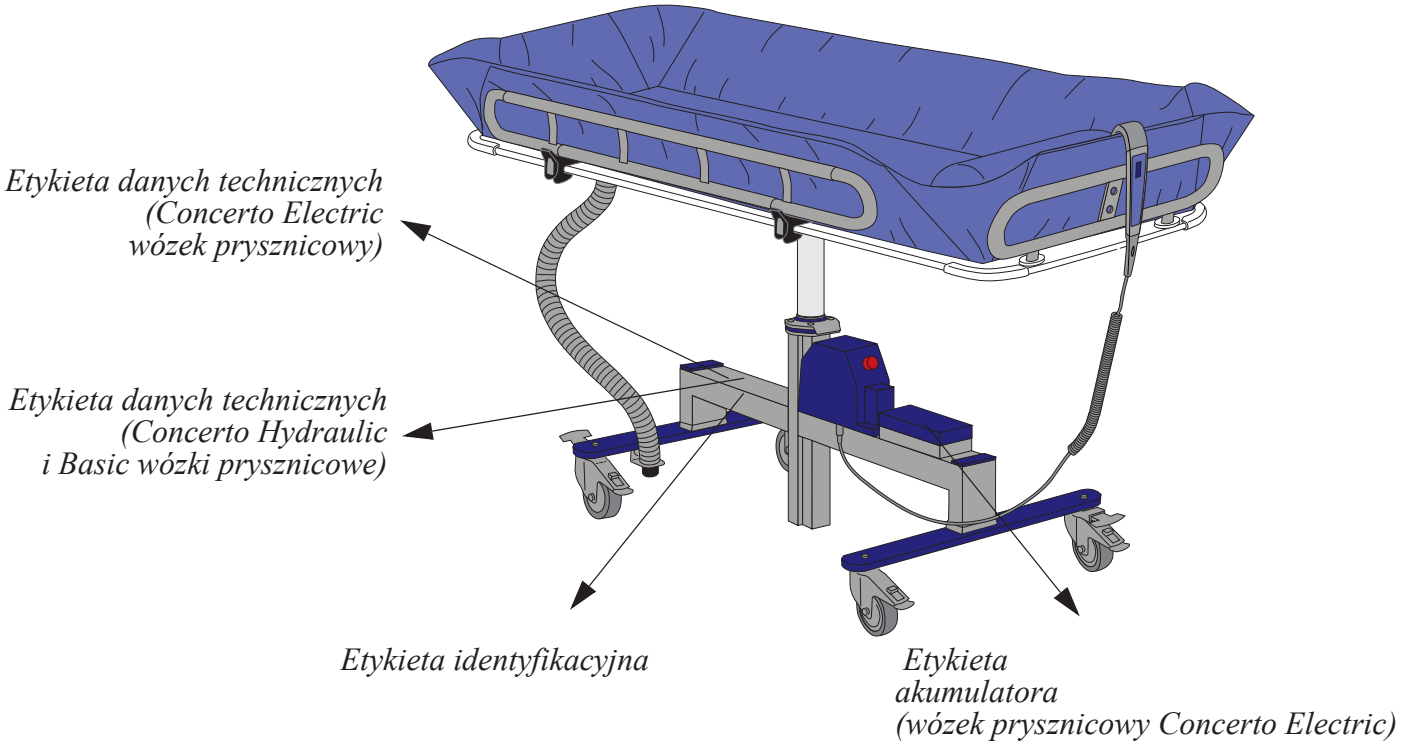
Etykieta danych technicznych
(Concerto Electric
wózek prysznicowy)
Etykieta danych technicznych
(Concerto Hydraulic
i Basic wózki prysznicowe)
Etykieta identyfikacyjna
Etykieta
akumulatora
(wózek prysznicowy Concerto Electric)

Miejsce celowo puste

Kompatybilność elektromagnetyczna

Produkt został przetestowany w zakresie zgodności z aktualnymi standardami prawnymi w zakresie jego zdolności do blokowania zakłóceń elektromagnetycznych z innych zewnętrznych źródeł.

Poniższe procedury mogą zmniejszyć zakłócenia elektromagnetyczne:

- Używać wyłącznie kabli i części zamiennych firmy Arjo w celu uniknięcia zwiększonej emisji lub zmniejszonej odporności, które mogłyby naruszyć poprawne działanie urządzenia.
- Zapewnić, aby inne urządzenia służące do monitorowania lub podtrzymywania życia pacjenta spełniały przyjęte standardy emisji.

UWAGA

Urządzenia komunikacji bezprzewodowej, takie jak elementy bezprzewodowych sieci, telefony komórkowe, telefony bezprzewodowe oraz ich stacje bazowe, radiotelefony itp. mogą wpływać na działanie podnośnika, stąd odległość takich urządzeń od podnośnika powinna wynosić co najmniej 1,5 m.

Środowisko docelowe: środowisko domowej opieki medycznej i profesjonalnego zakładu opieki medycznej.

Wyłączenia: urządzenia chirurgiczne wysokich częstotliwości oraz sala z osłoną RF i SYSTEMEM ME przeznaczonym do obrazowania magnetycznego.

UWAGA

Należy unikać korzystania z tego urządzenia po ustawieniu innych urządzeń lub na nich, gdyż może to spowodować nieprawidłowe działanie. Jeśli jest to konieczne, przed użyciem należy sprawdzić poprawne działanie wszystkich urządzeń.

Wytyczne i deklaracja wytwórcy — emisja fal elektromagnetycznych		
Test emisji	**Zgodność**	**Wskazówki**
Emisje RF CISPR 11	Grupa 1	To urządzenie wykorzystuje energię RF tylko do swoich własnych potrzeb. Dlatego jego emisje w zakresie częstotliwości radiowych są bardzo niskie i mało prawdopodobne, że będą przyczyną jakichkolwiek zakłóceń w otoczeniu sprzętu elektronicznego.
Emisje RF CISPR 11	Klasa B	To urządzenie nadaje się do użytku we wszystkich pomieszczeniach włącznie z domami i placówkami bezpośrednio podłączonymi do publicznej sieci zasilania o niskim napięciu zasilającej budynki używane do celów mieszkalnych.

Informacja i deklaracja producenta — odporność elektromagnetyczna			
Test odporności	**Poziom testu IEC 60601-1-2**	**Poziom zgodności**	**Środowisko elektro-magnetyczne — wytyczne**
Wyładowanie elektrostatyczne (ESD) EN 61000-4-2	±2kV, ±4kV, ±8kV, ±15kV powietrze ±8 kV kontakt	±2kV, ±4kV, ±8kV, ±15kV powietrze ±8 kV kontakt	Podłogi powinny być wykonane z drewna, betonu lub płytek ceramicznych. Jeżeli podłogi są pokryte materiałem syntetycznym, wilgotność względna powinna wynosić przynajmniej 30%.
Przenoszenie zakłóceń indukowanych polem RF EN 61000-4-6	3 V w zakresie od 0,15 MHz do 80 MHz 6 V w pasmach ISM i amatorskich w zakresie od 0,15 MHz do 80 MHz 80% AM w częstotliwości 1 kHz	3 V w zakresie od 0,15 MHz do 80 MHz 6 V w pasmach ISM i amatorskich w zakresie od 0,15 MHz do 80 MHz 80% AM w częstotliwości 1 kHz	Sprzęt przenośnej i mobilnej komunikacji radiowej powinien być używany w odległości nie mniejszej niż 1,0 metr od jakiejkolwiek części produktu, włącznie z kablami, jeżeli moc nadajnika przekracza 1 W[a]. Natężenia pola od stałych nadajników częstotliwości radiowych, określone w pomiarze poziomu zakłóceń elektromagnetycznych, powinny być mniejsze od poziomu zgodności w każdym zakresie częstotliwości[b]. Zakłócenie może wystąpić w pobliżu sprzętu z tym symbolem:
Pole elektro-magnetyczne RF EN 61000-4-3	Środowisko domowej opieki medycznej 10 V/m Od 80 MHz do 2,7 GHz 80% AM w częstotliwości 1 kHz	Środowisko domowej opieki medycznej 10 V/m Od 80 MHz do 2,7 GHz 80% AM w częstotliwości 1 kHz	
Pola urządzeń łącznościowych RF EN 61000-4-3	385 MHz - 27 V/m 450 MHz - 28 V/m 710, 745, 780 MHz - 9V/m 810, 870, 930 MHz - 28 V/m 1720, 1845, 1970, 2450 MHz - 28 V/m 5240, 5500, 5785 MHz - 9 V/m	385 MHz - 27 V/m 450 MHz - 28 V/m 710, 745, 780 MHz - 9V/m 810, 870, 930 MHz - 28 V/m 1720, 1845, 1970, 2450 MHz - 28 V/m 5240, 5500, 5785 MHz - 9 V/m	
Elektryczne szybkie stany przejściowe/serie impulsów EN 61000-4-4	Port ±1 kV SIP/SOP Częstotliwość powtarzania 100 kHz	Porty ±1 kV SIP/SOP Częstotliwość powtarzania 100 kHz	
Częstotliwość napięcia Pole magnetyczne EN 61000-4-8	30 A/m 50 Hz lub 60 Hz	30 A/m 50 Hz	Natężenia pól magnetycznych o częstotliwości napięcia w sieci powinny odpowiadać typowemu środowisku komercyjnemu lub szpitalnemu.

[a] Natężenia pola stałych nadajników takich jak bazowe stacje telefonów radiowych (przenośnych/bezprzewodowych) i naziemne przenośne urządzenia radiowe, radionadajniki amatorskie, radioodbiorniki AM i FM oraz odbiorniki telewizyjne nie mogą być teoretycznie przewidziane z odpowiednią dokładnością. Ze względu na stałe nadajniki częstotliwości radiowych należy rozważyć przeprowadzenie oceny środowiska elektromagnetycznego. W przypadku, gdy mierzone natężenie pola w miejscu, gdzie użytkowany jest produkt, przekracza odpowiedni, wspomniany powyżej poziom RF, pracę produktu należy nadzorować w celu zweryfikowania, czy działa on poprawnie. W przypadku stwierdzenia nienormalnej pracy, mogą być konieczne dodatkowe środki.

[b] W zakresie częstotliwości od 150 kHz do 80 MHz natężenia pola powinny być niższe niż 1 V/m.

Części i wyposażenie dodatkowe

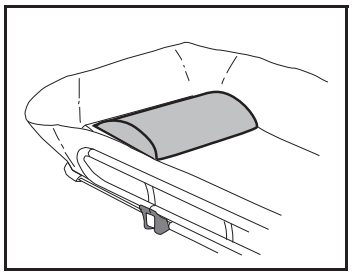

Poduszka pod głowę
8231551-013

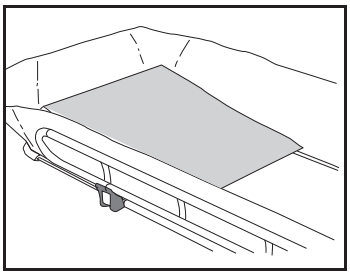

Poduszka klinowa
100880-01

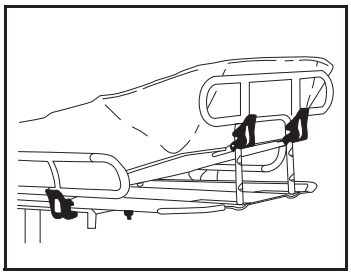

Regulowane oparcie
100806-03

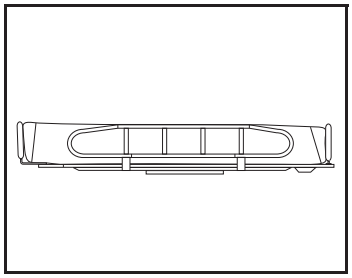

Podwyższona poręcze
boczne 100805-03

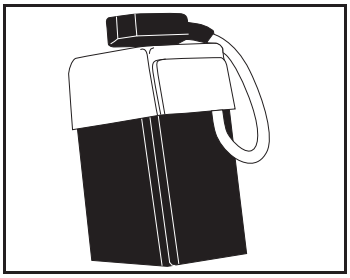

Dodatkowy akumulator
102193

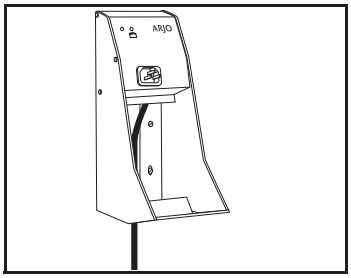

Ładowarka akumulatora
NCA X000-XX

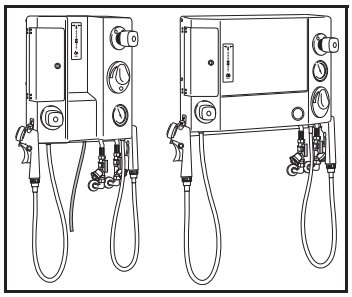

Panel prysznicowy
BCA 1204/1202/1201-04
BCA 1214/1212/1211-04
BCA 1224/1222/1221-04

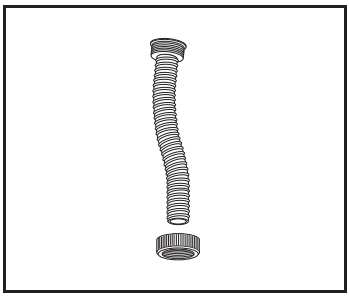

Wąż odpływowy 100828
1, 1,5, 2 lub 3 m

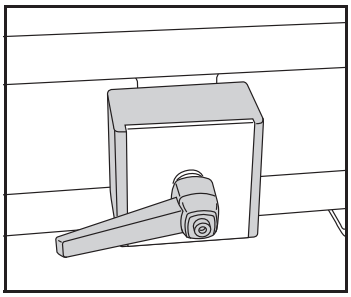

Uchwyt wieszaka
kroplówkowego 100830

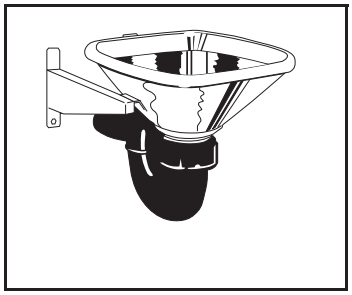

Zlew
BDA0815/0816-90

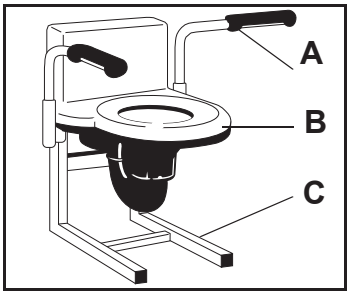

Zlewozmywak BDA 0891-04
A: Uchwyt poręczy
100837
B: Zlew BDA 0890-04
C: Rama nośna 100836

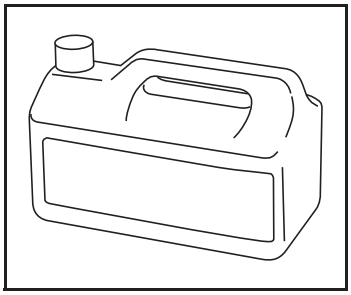

Aby uzyskać informacje
o środkach
dezynfekcyjnych, należy
skontaktować się
z lokalnym
przedstawicielem Arjo.

AUSTRALIA
Arjo Australia
Building B, Level 3
11 Talavera Road
Macquarie Park, NSW, 2113,
Australia
Phone: 1800 072 040

BELGIQUE / BELGIË
Arjo Belgium
Evenbroekveld 16
9420 Erpe-Mere
Phone: +32 (0) 53 60 73 80
Fax: +32 (0) 53 60 73 81
E-mail: info.belgium@arjo.com

BRASIL
Arjo Brasil Equipamentos Médicos Ltda
Rua Marina Ciufuli Zanfelice, 329 PB02
Galpão - Lapa
São Paulo – SP – Brasil
CEP: 05040-000
Phone: 55-11-3588-5088
E-mail: vendas.latam@arjo.com
E-mail: servicios.latam@arjo.com

CANADA
Arjo Canada Inc.
90 Matheson Boulevard West
Suite 350
CA-MISSISSAUGA, ON, L5R 3R3
Tel/Tél: +1 (905) 238-7880
Free: +1 (800) 665-4831
Fax: +1 (905) 238-7881
E-mail: info.canada@arjo.com

ČESKÁ REPUBLIKA
Arjo Czech Republic s.r.o.
Na Strzi 1702/65
140 00 Praha
Czech Republic
Phone No: +420225092307
E-mail: info.cz@arjo.com

DANMARK
Arjo A/S
Vassingerødvej 52
DK-3540 LYNGE
Tel: +45 49 13 84 86
Fax: +45 49 13 84 87
E-mail: dk_kundeservice@arjo.com

DEUTSCHLAND
Arjo GmbH
Peter-Sander-Strasse 10
DE-55252 MAINZ-KASTEL
Tel: +49 (0) 6134 186 0
Fax: +49 (0) 6134 186 160
E-mail: info-de@arjo.com

ESPAÑA
ARJO IBERIA S.L.
Poligono Can Salvatella
c/ Cabanyes 1-7
08210 Barberà del Valles
Barcelona - Spain
Telefono 1: +34 900 921 850
Telefono 2: +34 931 315 999

FRANCE
Arjo SAS
2 Avenue Alcide de Gasperi
CS 70133
FR-59436 RONCQ CEDEX
Tél: +33 (0) 3 20 28 13 13
Fax: +33 (0) 3 20 28 13 14
E-mail: info.france@arjo.com

HONG KONG
Arjo Hong Kong Limited
Room 411-414, 4/F, Manhattan Centre,
8 Kwai Cheong Road, Kwai Chung, N.T.,
HONG KONG
Tel: +852 2960 7600
Fax: +852 2960 1711

ITALIA
Arjo Italia S.p.A.
Via Giacomo Peroni 400-402
IT-00131 ROMA
Tel: +39 (0) 6 87426211
Fax: +39 (0) 6 87426222
E-mail: Italy.promo@arjo.com

MIDDLE EAST
Arjo Middle East FZ-LLC
Office 908, 9th Floor,
HQ Building,North Tower,
Dubai Science Park,
Al Barsha South
P.O. Box 11488, Dubai,
United Arab Emirates
Direct +971 487 48053
Fax +971 487 48072
Email: Info.ME@arjo.com

NEDERLAND
Arjo Nederland BV
Biezenwei 21
4004 MB TIEL
Postbus 6116
4000 HC TIEL
Tel: +31 (0) 344 64 08 00
Fax: +31 (0) 344 64 08 85
E-mail: info.nl@arjo.com

NEW ZEALAND
Arjo Ltd
34 Vestey Drive
Mount Wellington
NZ-AUCKLAND 1060
Tel: +64 (0) 9 573 5344
Free Call: 0800 000 151
Fax: +64 (0) 9 573 5384
E-mail: nz.info@Arjo.com

NORGE
Arjo Norway AS
Olaf Helsets vei 5
N-0694 OSLO
Tel: +47 22 08 00 50
Faks: +47 22 08 00 51
E-mail: no.kundeservice@arjo.com

ÖSTERREICH
Arjo Austria GmbH
Lemböckgasse 49 / Stiege A / 4.OG
A-1230 Wien
Tel: +43 1 8 66 56
Fax: +43 1 866 56 7000

POLSKA
Arjo Polska Sp. z o.o.
ul. Ks Piotra Wawrzyniaka 2
PL-62-052 KOMORNIKI (Poznań)
Tel: +48 691 119 999
E-mail: arjo@arjo.com

PORTUGAL
Arjo em Portugal
MAQUET Portugal, Lda.
(Distribudor Exclusivo)
Rua Poeta Bocage n.º 2 - 2G
PT-1600-233 Lisboa
Tel: +351 214 189 815
Fax: +351 214 177 413
E-mail: Portugal@arjo.com

SUISSE / SCHWEIZ
Arjo Switzerland AG
Fabrikstrasse 8
Postfach
CH-4614 HÄGENDORF
Tél/Tel: +41 (0) 61 337 97 77
Fax: +41 (0) 61 311 97 42

SUOMI
Arjo Scandinavia AB
Riihitontuntie 7 C
02200 Espoo
Finland
Puh: +358 9 6824 1260
E-mail: Asiakaspalvelu.finland@arjo.com

SVERIGE
Arjo International HQ
Hans Michelsensgatan 10
SE-211 20 MALMÖ
Tel: +46 (0) 10 494 7760
Fax: +46 (0) 10 494 7761
E-mail: kundservice@arjo.com

UNITED KINGDOM
Arjo UK and Ireland
Houghton Hall Park
Houghton Regis
UK-DUNSTABLE LU5 5XF
Tel: +44 (0) 1582 745 700
Fax: +44 (0) 1582 745 745
E-mail: sales.admin@arjo.com

USA
Arjo Inc.
2349 W Lake Street Suite 250
US-Addison, IL 60101
Tel: +1 (630) 307-2756
Free: +1 (800) 323-1245
Fax: +1 (630) 307 6195
E-mail: us.info@arjo.com

JAPAN
Arjo Japan K.K.
東京都港区虎ノ門三丁目7 番8 号
ランディック第2 虎ノ門ビル9 階
Tel: +81 (0)3-6435-6401
Fax: +81 (0)3-6435-6402
E-mail: info.japan@arjo.com

At Arjo, we believe that empowering movement within healthcare environments is essential to quality care. Our products and solutions are designed to promote a safe and dignified experience through patient handling, medical beds, personal hygiene, disinfection, diagnostics, and the prevention of pressure injuries and venous thromboembolism. With over 6500 people worldwide and 65 years caring for patients and healthcare professionals, we are committed to driving healthier outcomes for people facing mobility challenges.

ArjoHuntleigh AB
Hans Michelsensgatan 10
211 20 Malmö, Sweden
www.arjo.com