BRUGSVEJLEDNING

Carmina

04.BL.00_7DA • 06/2023

arjo
EMPOWERING MOVEMENT

ADVARSEL

Forebyg risiko for personskade ved altid at have læst denne brugsvejledning og tilhørende dokumenter, inden produktet tages i brug.

Designpolitik og ophavsret
® og ™ er varemærker, der tilhører Arjo-koncernen.
© Arjo 2023.
Da vores politik løbende udvikles, forbeholder vi os ret til at ændre design uden forudgående varsel. Indholdet i denne publikation må ikke kopieres hverken til fulde eller delvist uden tilladelse fra Arjo.

Indholdsfortegnelse

Forord 4
Tilsigtet anvendelse 5
Sikkerhedsinstruktioner 6
Klargøring 7
Delenes betegnelser 8
Produktbeskrivelse/funktioner 10
- Skubbestang 10
- Bækken med holder 10
- Indstilleligt ryglæn 11
- Vipbart sæde 11
- Skubbestænger (kun Carmina bruse- og toiletstol) 12
- Armlæn 12
- Fodstøtte (kun Carmina bruse- og toiletstol) 13
- Drejespærringer (kun Carmina Basic bruse- og toiletstol) .. 13
- Hjul 14
- Opbevaring og transport af produktet (kun Carmina bruse- og toiletstol) 14

Anbringelse i stolen 15
- Brugerkategori 15
- Uafhængige plejemodtagere 15
- Uafhængige plejemodtagere (Carmina Basic bruse- og toiletstol) 16
- Afhængige plejemodtagere 17
- Afhængige plejemodtagere (Carmina Basic bruse- og toiletstol) 19

Transport af plejemodtageren 20
Brusebadning af plejemodtageren 21
På toilettet 22
- Toiletbesøg på et traditionelt toilet 22
- Toiletbesøg ved sengen med bækken 23

Rengørings- og desinfektionsinstruktioner 24
Pleje og forebyggende vedligeholdelse 26
Fejlsøgning 29
Tekniske specifikationer 30
Mærkater 32
Komponenter og tilbehør 34

Forord

Tak, fordi du har købt udstyr fra Arjo

Carmina er en bruse- og toiletstol til overvægtige. Den indgår i en serie af kvalitetsprodukter, der er specielt designet til hospitaler, plejehjem og andre institutioner inden for sundhedssektoren.

Vores mål er at opfylde dine behov og levere de bedste produkter sammen med en produktoplæring, som giver dit personale maksimalt udbytte af hvert enkelt produkt fra Arjo.

Du er velkommen til at kontakte os, hvis du har spørgsmål omkring brugen eller vedligeholdelsen af dit udstyr fra Arjo.

Læs denne *brugsvejledning* grundigt!

Sørg for at læse hele *brugsvejledningen (BVL)*, før du tager *Carmina* bruse- og toiletstolen til overvægtige i brug. Oplysningerne i denne *BVL* er afgørende for korrekt anvendelse og vedligeholdelse af udstyret, bidrager til at beskytte produktet og sikrer, at udstyret fungerer til din tilfredshed. Visse oplysninger i denne *brugsvejledning* er vigtige for din sikkerhed og skal læses og forstås for at undgå mulige personskader.

Uautoriserede ændringer på udstyr fra Arjo kan påvirke sikkerheden. Arjo kan ikke drages til ansvar for ulykker, hændelser eller manglende ydeevne, der måtte opstå som følge af uautoriserede ændringer på vores produkter.

Alvorlig hændelse

Hvis der indtræffer en alvorlig hændelse i forbindelse med dette medicinske udstyr, som påvirker brugeren eller plejemodtageren, så bør brugeren eller plejemodtageren rapportere den alvorlige hændelse til producenten af det medicinske udstyr eller forhandleren. I EU bør brugere også indberette den alvorlige hændelse til den kompetente myndighed i den medlemsstat, hvor de befinder sig.

Service og support

Der skal udarbejdes en servicerutine til din *Carmina* bruse- og toiletstol for at sikre produktets sikkerhed og funktionsdygtighed. Se afsnittet *Pleje og forebyggende vedligeholdelse på side 26*.

Hvis du ønsker flere oplysninger, er du velkommen til at kontakte Arjo vedr. omfattende support- og serviceprogrammer til optimering af langsigtet sikkerhed, driftssikkerhed og produktværdi.

Kontakt Arjo vedrørende reservedele. Kontaktoplysningerne findes på sidste side i denne brugsvejledning *BVL*.

Definitioner i denne *BVL*

ADVARSEL

Betyder:
Sikkerhedsadvarsel. Manglende forståelse og overholdelse af denne advarsel kan medføre, at du selv eller andre kommer til skade.

FORSIGTIG

Betyder:
Manglende overholdelse af disse instruktioner kan skade hele systemet eller udstyret eller dele af det.

BEMÆRK

Betyder:
Disse oplysninger er vigtige i forhold til korrekt brug af dette system eller udstyr.

Tilsigtet anvendelse

Udstyret skal anvendes i overensstemmelse med disse sikkerhedsinstruktioner. Enhver person, der anvender dette udstyr, skal have læst og forstået instruktionerne i denne *brugsvejledning (BVL)*.

Hvis der er noget, du ikke helt forstår, skal du kontakte din Arjo-repræsentant.

Tilsigtet brug Carmina

Carmina bruse- og toiletstolen er beregnet til hygiejnisk pleje af voksne, overvægtige plejemodtagere på hospitaler eller plejehjem. Den er beregnet til at blive anvendt under brusebad og toiletbesøg samt til at FLYTTE PLEJEMODTAGERE til og fra brusebad og toiletbesøg.

Plejemodtagere skal overvåges af uddannet plejepersonale, og brugen skal finde sted i overensstemmelse med de anvisninger, der er beskrevet i brugsanvisningen.

Enhver anden anvendelse skal undgås.

Tilsigtet brug af Carmina Basic

Carmina bruse- og toiletstolen er beregnet til hygiejnisk pleje af voksne, overvægtige plejemodtagere på hospitaler eller plejehjem. Den er designet udelukkende til STATIONÆR BRUG under plejemodtageres brusebad og toiletbesøg.

Plejemodtagere skal overvåges af uddannet plejepersonale, og brugen skal finde sted i overensstemmelse med de anvisninger, der er beskrevet i brugsanvisningen.

Enhver anden anvendelse skal undgås.

Bruse- og toiletstolen må kun benyttes i overensstemmelse med det formål, der er angivet i denne brugsanvisning. Anden brug er forbudt.

Vurdering af plejemodtageren

Vi anbefaler, at der udarbejdes regelmæssige vurderingsrutiner.

Plejepersonale skal vurdere hver enkelt plejemodtager ud fra følgende kriterier, før udstyret tages i brug:

- Plejemodtageren skal kunne sidde i oprejst stilling, normalt defineret som aktiv eller semiaktiv.
- Plejemodtagerens vægt må ikke overstige 320 kg / 705 lbs.
- Plejemodtageren skal kunne forstå og besvare anvisninger.
- Plejemodtagerens højde skal være mellem 148 og 190 cm (58 1/4" - 74 3/4").

Hvis plejemodtageren ikke opfylder disse kriterier, skal der benyttes et alternativt hjælpemiddel eller system.

Krav til installation og service

Udstyrets forventede levetid er ti (10) år, medmindre andet fremgår. Dette tidsrum forudsætter forebyggende vedligeholdelse i overensstemmelse med instruktionerne vedrørende *Pleje og forebyggende vedligeholdelse på side 26*.

BEMÆRK
Ændringer udført på udstyret uden udtrykkelig tilladelse fra Arjo vil medføre, at leverandørens produktansvar bortfalder.

Sikkerhedsinstruktioner

ADVARSEL

Transport af plejemodtagere er ikke tilladt med *Carmina Basic*, da plejemodtagerens fødder kan komme i klemme, eller hjulene kan rulle over plejemodtagerens fødder og forårsage personskade ved flytning af en stol uden fodstøtte.

ADVARSEL

Overbelast aldrig *Carmina* bruse- og toiletstolen. Stolen kan i så fald bryde sammen, hvorved plejemodtageren kan komme alvorligt til skade.

Klargøring

Forberedelser på lokaliteten

Forebyg risikoen for personskade ved altid at sørge for:

- At udstyret anvendes af kvalificeret personale.
- At plejemodtagerens hænder hviler i skødet under transport.
- At *Carmina* bruse- og toiletstolen flyttes forsigtigt, især på trange steder og over ujævne overflader.
- At kørselsretningen under transport er i overensstemmelse med illustrationen nedenfor.

- At hjul og bremser kan bevæges frit.
- At hjulene på sengen eller andet udstyr er låst, når en plejemodtager forflyttes til/fra *Carmina* bruse- og toiletstolen.
- At, hvis der findes et afløb i det gulv, som stolen køres hen over, skal afløbsristen være glat og flugte med gulvet.
- At gulvets hældning ikke overstiger forholdet 1:50.
- At transport af plejemodtagere kun sker på hårde gulve.

BEMÆRK
Hvis du har spørgsmål, er du velkommen til at kontakte din lokale Arjo-repræsentant for at få support og service. Telefonnummeret fremgår af sidste side i denne BVL.

Sikker nedsænkning af en plejemodtager ved hjælp af en passivlift sammen med Carmina bruse- og toiletstolen kræver, at enhederne placeres som vist i nedenstående illustrationer (set oppefra).

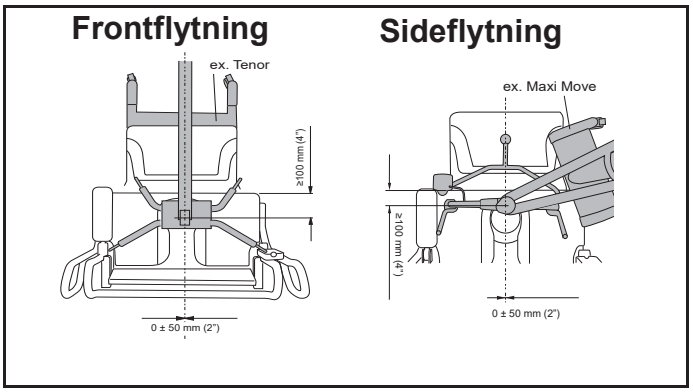

Retninger med Carmina bruse- og toiletstolen

Retningerne *højre*, *venstre*, *for* og *bag* angives i denne vejledning som vist nedenfor.

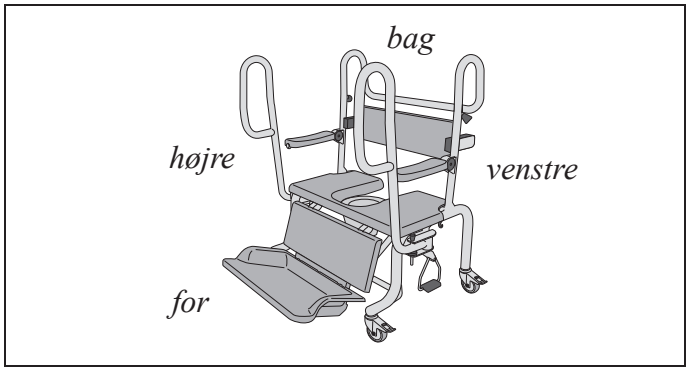

Delenes betegnelser

1 Skubbestang

2 Bækken med holder

3 Indstilleligt ryglæn

4 Vipbart sæde

5 Skubbehåndtag*
5a. Låse-/frigivelsesmekanisme til skubbestænger

6 Armlæn

7 Fodstøtte*
7a. Sikkerhedsudløsermekanisme til sænkning af fodstøtte
7b. Pedaler til manøvrering af fodstøtte

8 hjul

9 Drejespærring (*kun på Carmina Basic*)

10 Strop til fastgøring af fodstøtte under opbevaring/transport af stolen*

** Dele af produktet, der IKKE er inkluderet i Carmina Basic-versionen.*

Carmina

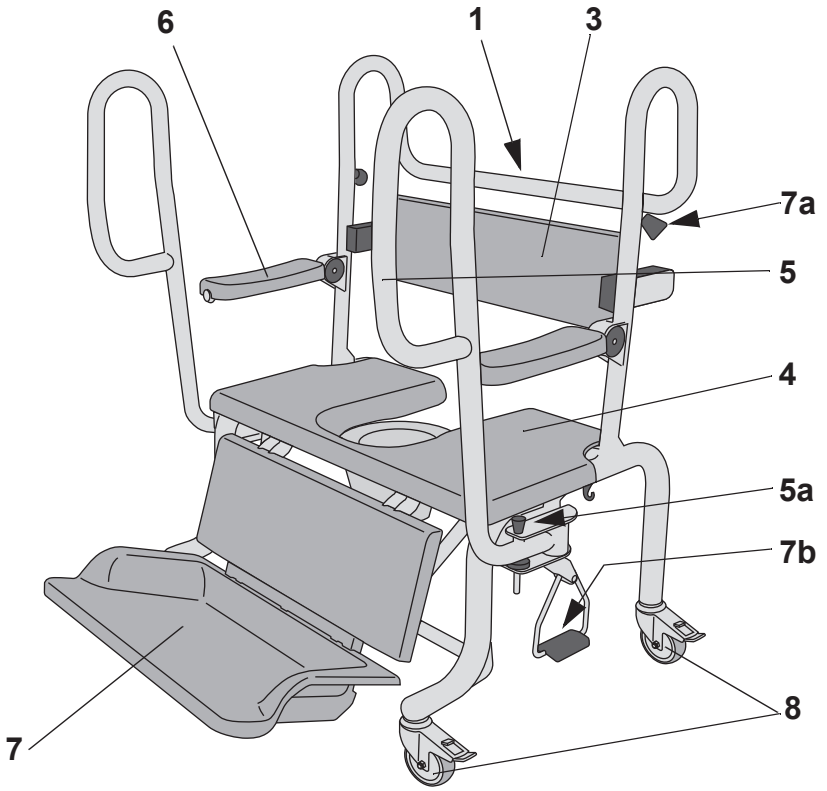

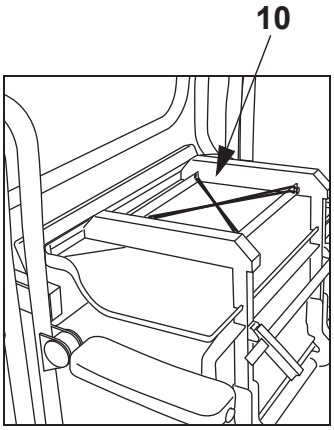

Carmina Basic

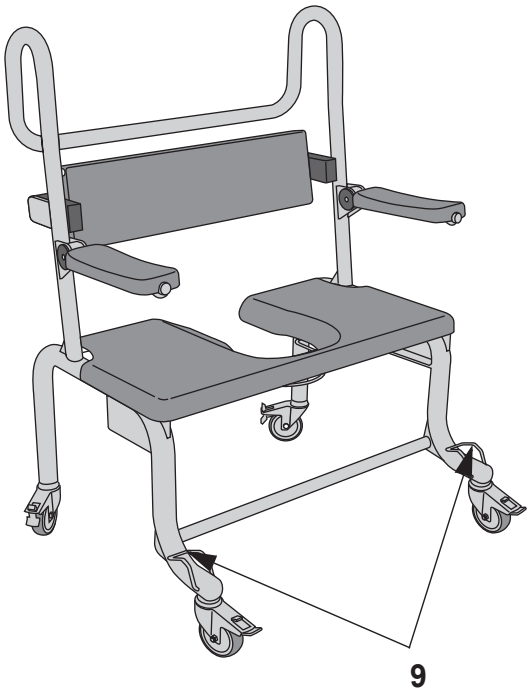

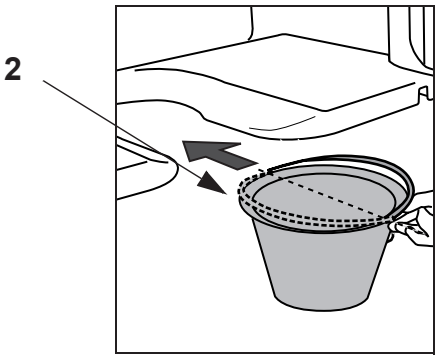

Produktbeskrivelse/funktioner

Fig. 1

Fig. 2

Skubbestang

Bruges af plejepersonalet til at skubbe (manøvrere) stolen.

Et skubbestyr i fuld længde er integreret (placeret) bag på stolen med tilstrækkelig plads til flere gribepositioner fra mere end en plejer. **(Se fig. 1 og 2)**

Fig. 3

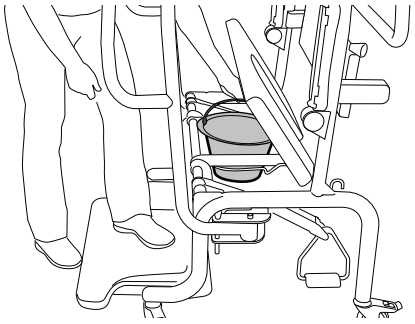

Fig. 4

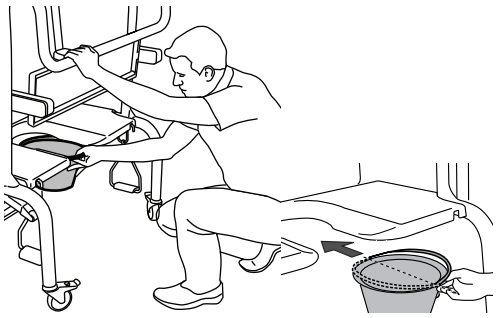

Bækken med holder

Bækkenet kan anvendes ved at hæve sædet op og sænke bækkenet på plads.

Det kan også sættes på plads fra bagsiden under sædet.

(Se fig. 3 og 4)

ADVARSEL

Det skal sikres, at plejemodtagerens genitalier ikke kan komme i klemme mellem sædet og bækkenet. Det undgås ved at sørge for:

- **At bækkenet placeres korrekt (dvs. skubbet helt ind i holderen).**
- **At plejemodtageren sidder midt over åbningen i sædet.**

Holderen er leddelt, så den kan flyttes frit over toilettet.

BEMÆRK
Anbring bækkenet med håndtagets holdere lodret i forhold til sædet. **(Se fig. 4)**

Fig. 5

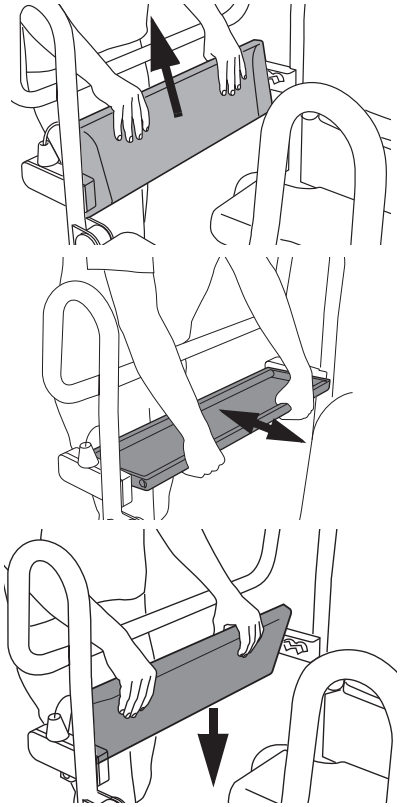

Indstilleligt ryglæn

Kan indstilles i fire forskellige positioner for at give plejemodtagere med forskellige størrelser ekstra støtte.

Anbring den i en egnet position, før plejemodtageren sættes i stolen.

Jo større plejemodtageren er, desto længere tilbage skal ryglænet anbringes.

Ryglænets vinkel tilpasses automatisk efter plejemodtageren. **(Se fig. 5)**

ADVARSEL

Lad ikke plejemodtageren bruge ryglænet som støtte under forflytning til/fra stolen. Ryglænet er bevægeligt, og plejemodtageren kan falde, hvis ryglænet bruges som støtte.

Fig. 6

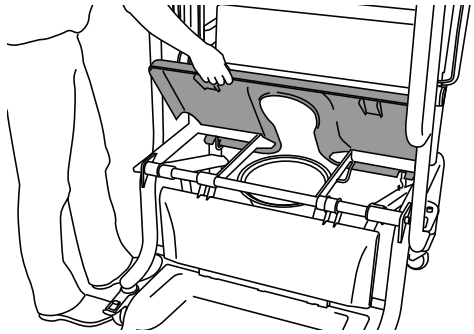

Vipbart sæde

Sædet har et komfortabelt design og kan slås op ved rengøring/desinfektion og adgang til bækkenet.

Klap sædet op ved at tage fat i det og trække opad.

Sædet kan derefter holdes på plads ved at anbringe det i støttesporene. **(Se fig. 6)**

ADVARSEL

Anbring ikke sædet på rammen uden at sikre, at den er korrekt anbragt på rammen. Plejemodtageren kan falde, hvis sædet ikke er anbragt korrekt.

Skubbestænger (kun Carmina bruse- og toiletstol)

Fig. 7

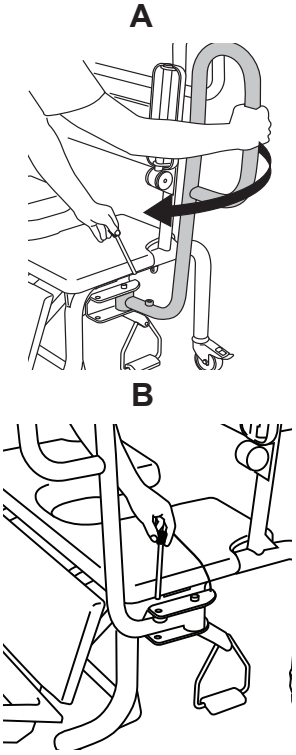

Når skubbestængerne anbringes foran på stolen, kan de gøre det lettere for plejepersonalet at manøvrere, særligt gennem døråbninger og til/fra toilettet.

I denne position kan de også anvendes af plejemodtageren som en støtte, når vedkommende sætter sig/rejser sig.

Skubbestængerne kan svinges væk, når de ikke er i brug, så det er let at komme til plejemodtageren ved almindelig pleje. Skubbestængerne kan også anbringes bagud for at gøre sideflytninger lettere.

Fremgangsmåde til låsning af stængerne (3 trin)

1 Fjern stiften. **(Se fig. 7A)**

2 Sving skubbestangen til forreste position. **(Se fig. 7A)**

3 Sæt stiften helt ind i hullet, indtil den ikke kan komme længere. **(Se fig. 7B)**.

ADVARSEL

Brug aldrig skubbestænger i forreste position uden at låse dem. Hvis de ikke er låst, kan plejemodtageren falde, hvis vedkommende støtter sig til dem, og de pludselig flytter sig.

ADVARSEL

Undgå, at plejemodtagerens hænder befinder sig andre steder end på armlænet, når skubbestængerne drejes. Hvis hænderne kommer mellem rammen og bevægelige dele, kan de blive klemt, og der kan ske personskade.

Fig. 8

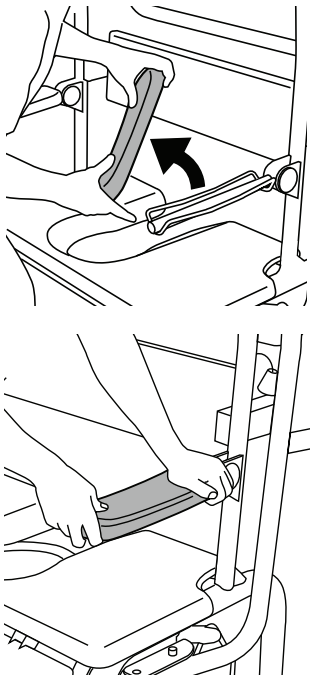

Armlæn

Støtter plejemodtagerens arme, når vedkommende sidder i stolen.

Kan slås op, så plejepersonalet kan komme til at udføre hygiejneopgaver, eller så det bliver lettere at forflytte plejemodtageren til siden.

ADVARSEL

Træk aldrig i armlænene. Hvis plejemodtageren gør dette, kan plasticdækslet falde af, og plejemodtageren kan falde.

Aftagning og påsætning af plasticdækslerne bør kun ske under rengøring, og aldrig når plejemodtageren sidder i stolen. **(Se fig. 8)**

Fodstøtte (kun Carmina bruse- og toiletstol)

Når fodstøtten er placeret mod gulvet:

- Plejemodtageren kan stå på fodstøtten, når vedkommende skal på/af stolen.
- Fungerer som en bremse, når den hviler på gulvet.

Når fodstøtten er hævet, er det mere komfortabelt at sidde, lettere at få adgang med liften, og der er mulighed for sikker transport til badeværelset/toilettet.

Fig. 9

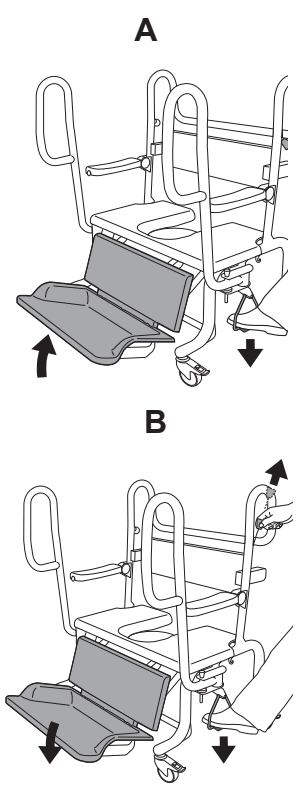

Hævning af fodstøtten

- Træd pedalen mod gulvet. **(Se fig. 9A)**
  Fodstøtten låser på plads.

Sådan sænkes fodstøtten

(2 trin)

1 Træd pedalen helt ned imod gulvet. Når pedalen er i denne position, skal du trække i grebet til sikkerhedsfrigørelsesmekanismen **(Se fig. 9B)**, så fodstøttens låste position frigives.

2 Bring forsigtigt pedalen op til startposition.

ADVARSEL

Sænk aldrig fodstøtten, mens nogen har fødderne under den. Fødder kan komme i klemme mellem fodstøtten og gulvet.

ADVARSEL

Brug aldrig fodstøtten som trin, når den er i den hævede position. Stolen og plejemodtageren kan i så fald vælte, og vedkommende kan komme alvorligt til skade.

Drejespærringer (kun Carmina Basic bruse- og toiletstol)

Fig. 10

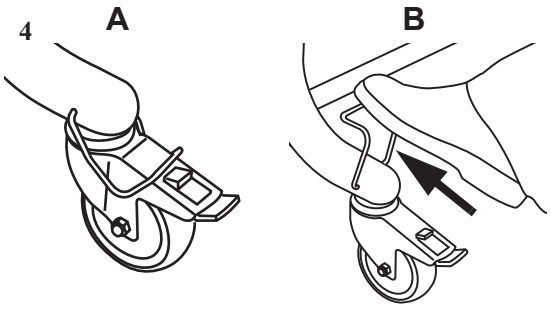

Når der skal foretages mindre korrektioner af stolens position, kan du anvende drejespærringerne til at eliminere risikoen for, at plejemodtagerens fødder kommer i klemme mellem hjulet og stellet.

- Aktivér spærringen **(Se fig. 10A)**
- Frigør spærringen **(Se fig. 10B)**

Aktivér spærringerne, før plejemodtageren skal sidde i stolen.

ADVARSEL

Flyt aldrig stolen med plejemodtageren siddende i den uden at anvende drejespærringerne. Flytning af stolen uden brug af spærringerne kan medføre, at hjulene kører over plejemodtagerens fødder og forårsager personskade.

Fig. 11

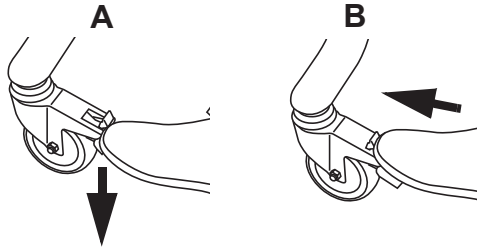

Hjul

Carmina bruse- og toiletstolen er udstyret med fire hjul med individuelle bremser.

- Aktivér hjulbremserne. **(Se fig. 11A)**
- Slæk hjulbremserne. **(Se fig. 11B)**

Opbevaring og transport af produktet (kun Carmina bruse- og toiletstol)

(5 trin)

Fodstøtten kan slås til side for at gøre det lettere at komme igennem døråbninger, når plejemodtageren ikke sidder i stolen.

Fig. 12

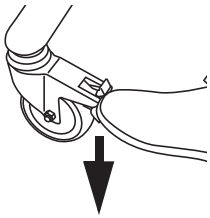

1 Aktivér hjulbremserne. **(Se fig. 12)**

Fig. 13

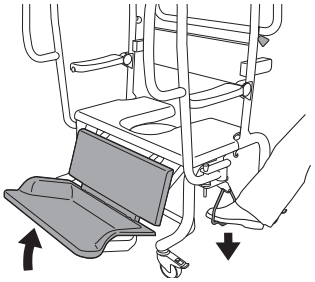

2 Løft fodstøtten. **(Se fig. 13)**

Fig. 14

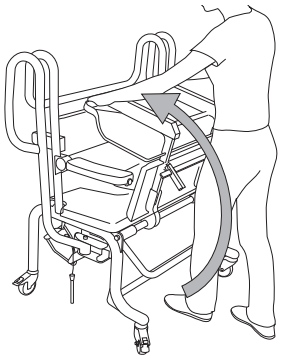

3 Løft fodstøtten hele vejen op. **(Se fig. 14)**

Fig. 15

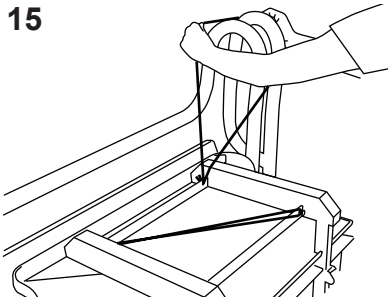

4 Fastgør sikkerhedsselen. **(Se fig. 15)**

Fig. 16

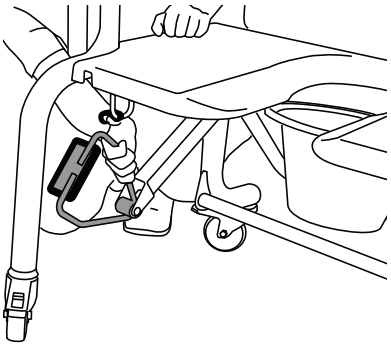

5 Fastgør begge pedaler til plastickrogene. **(Se fig. 16)**

Anbringelse i stolen

Fig. 1

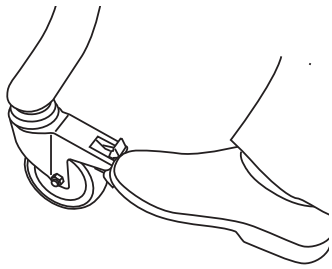

Fig. 2

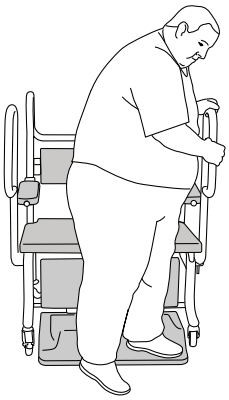

Fig. 3

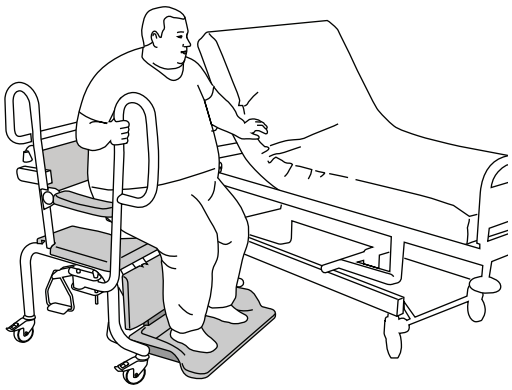

Fig. 4

Brugerkategori

Uafhængige plejemodtagere:

- Mobil plejemodtager, gående
- Pivotforflytning, fra seng/kørestol

Afhængige plejemodtagere:

- Med mobillift (f.eks. *Tenor*, *MaxiMove*)
- Med loftlift

Uafhængige plejemodtagere

Fra stående stilling

(8 trin)

1 Sørg for, at fodstøtten er plan med gulvet.

2 Aktivér bremserne. **(Se fig. 1)**

3 Sørg for, at skubbestængerne er drejet ud og låst i forreste position.

4 Sørg for, at armlænene er slået ned og giver støtte i siddende stilling.

5 Lad plejemodtageren støtte sig ved at holde fast i skubbestængerne. **(Se fig. 2)**

6 **ADVARSEL**

Brug aldrig fodstøtten som trin, når den er i den hævede position. Stolen og plejemodtageren kan i så fald vælte, og vedkommende kan komme alvorligt til skade.

Lad plejemodtageren sætte sig til rette. **(Se fig. 3)**

7 Hæv fodstøtten for at gøre det muligt at transportere plejemodtageren.

8 Transportér plejemodtageren til brusebadet eller toilettet. **(Se fig. 4)**

Fig. 5

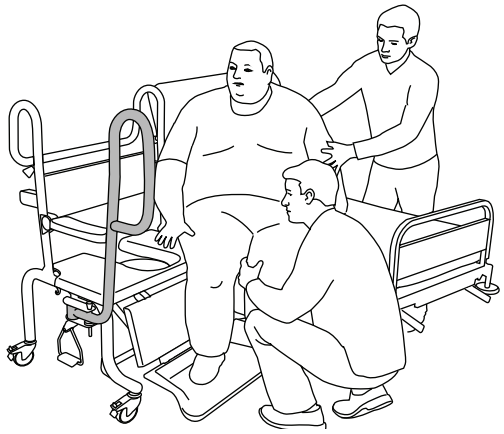

Fig. 6

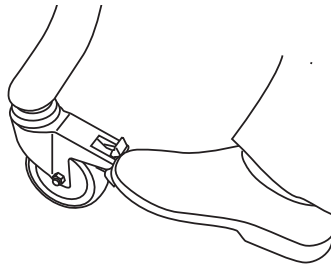

Fig. 7

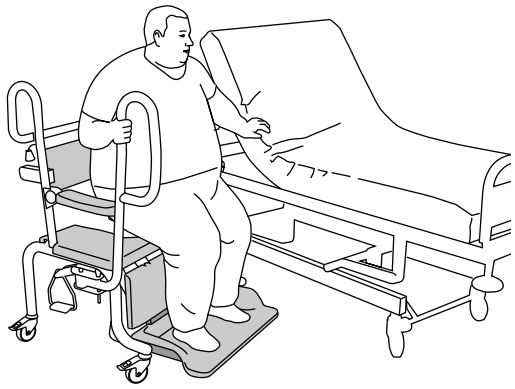

Fig. 8

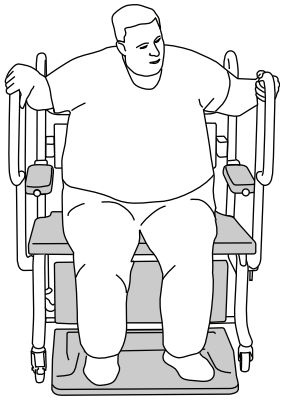

Sideflytning fra kørestol/seng

Hvis plejemodtageren skal kunne flytte sig fra en kørestol/seng uden løftehjælpemidler, skal vedkommende være stærk nok til at bevæge sig selv sidelæns og/eller kunne rejse sig.

Pivotforflytning

(6 trin)

1 Lås skubbestangen (den som er længst væk fra plejemodtageren) i den forreste position. **(Se fig. 5)**

2 Hæv armlænene, og sving skubbestangen, der er tættest på plejemodtageren, tilbage (hvis relevant).

3 Aktivér hjulbremserne. **(Se fig. 6)**

4 Sørg for, at plejemodtagerens fødder befinder sig på gulvet eller på den sænkede fodstøtte. **(Se fig. 7)**

5 Rejs plejemodtageren op.

6 Sving plejemodtageren, og lad vedkommende sætte sig ned ved hjælp af skubbestængerne. **(Se fig. 8)**

Uafhængige plejemodtagere (Carmina Basic bruse- og toiletstol)

Fra stående stilling

(3 trin)

1 Aktivér bremserne og drejespærringerne.

2 Sørg for, at armlænene er nede og yder støtte i siddende stilling.

3 Lad plejemodtageren sætte sig ned, og anbring vedkommende komfortabelt.

Afhængige plejemodtagere

Fra sengen til Carmina bruse- og toiletstolen ved hjælp af en loftlift

(6 trin)

(Se fig. 9)

Fig. 9

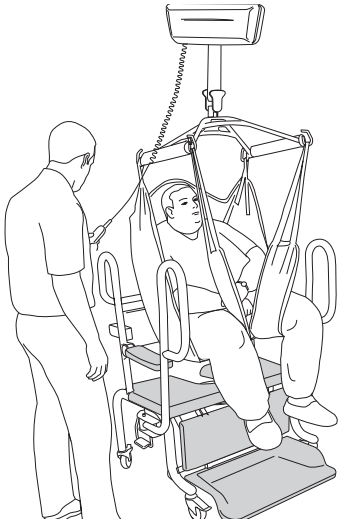

Følg den separate brugsvejledning til loftliften.

1 Klargør stolen ved at løfte fodstøtten op ved hjælp af pedalen.

2 Anbring *Carmina* bruse- og toiletstolen under loftliften med plejemodtageren i sejlet.

3 Aktivér hjulbremserne.

4 Sænk sejlet med plejemodtageren, indtil vedkommende når stolens sæde.

5 Hægt sejlet af.

6 Forflyt plejemodtageren hen til brusebadet eller toilettet.

Fra en passivlift til Carmina bruse- og toiletstolen (frontforflytning):

(12 trin)

(Se fig. 10)

Fig. 10

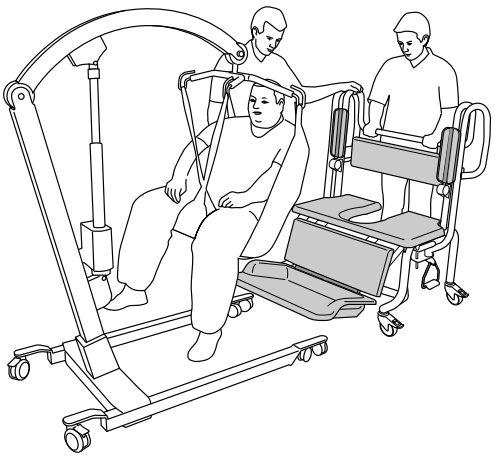

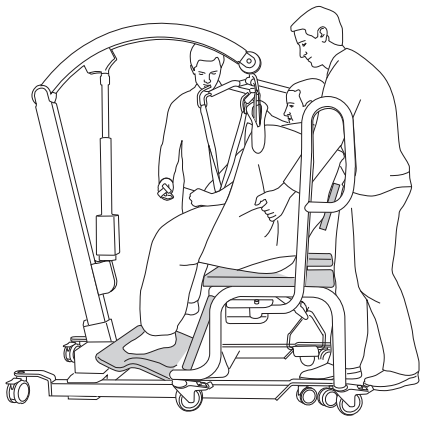

Følg den separate brugsvejledning til passivliften (Tenor).

1 Sørg for, at skubbestængerne er anbragt i den bageste position (væk fra plejemodtagerområdet).

2 Sørg for, at armlænene er i den løftede position.

3 Hæv fodstøtten op til den løftede position, så liftens ben kan gå nedenunder. Benene skal være i deres mest lukkede position.

4 Placer liften med plejemodtageren så tæt som muligt på *Carmina* bruse- og toiletstolen.

5 Flyt stolen, ikke liften, mens liftens ben indføres gennem stolens front under fodstøtten. Sørg for, at plejemodtageren kommer til at befinde sig direkte over *Carmina* bruse- og toiletstolens sæde.

6 Aktivér bremserne på *Carmina* bruse- og toiletstolen.

7 Sænk liften, indtil plejemodtageren når sædet.

8 Hægt sejlet af.

Fortsæt med trinnene på næste side.

9 Fjern passivliften.

10 Sænk armlænene. Sørg for, at plejemodtageren kan stabilisere sig selv.

11 Anbring skubbestængerne i den forreste position, og sørg for, at de er låst.

12 Transportér plejemodtageren til brusebadet eller toilettet.

Fig. 11

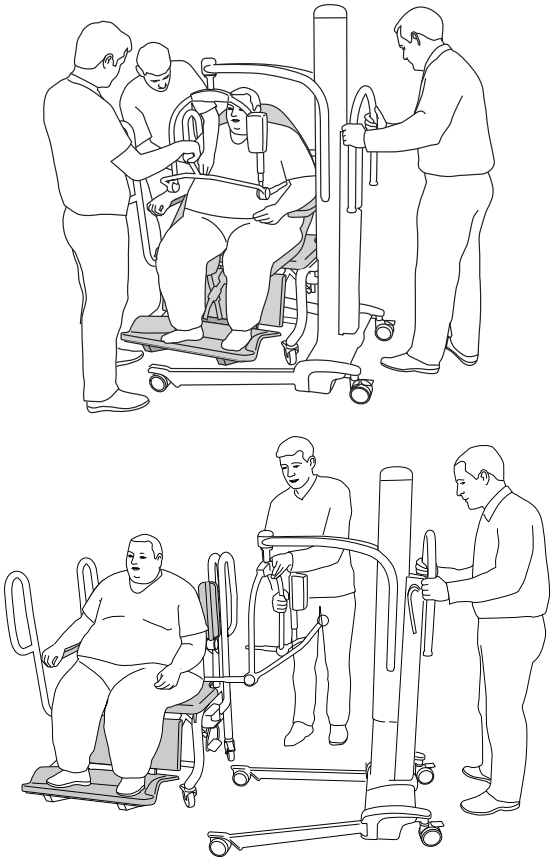

Fra passivlift til Carmina bruse- og toiletstolen (sideforflytning)

(12 trin)

(Se fig. 11)

Følg den separate brugsvejledning vedr. passivliften (Maxi Move).

1 Sørg for, at skubbestængerne er anbragt i den bageste position (væk fra plejemodtagerområdet).

2 Sørg for, at armlænene er i den løftede position.

3 Placer liften med plejemodtageren så tæt som muligt på *Carmina* bruse- og toiletstolen.

4 Hæv fodstøtten op til den løftede position, så liftens ben kan gå nedenunder. Benene skal være i deres mest åbne stilling.

5 Flyt stolen over liftens ben uden at flytte liften, så liften kommer til at stikke igennem stolen fra siden. Sørg for, at plejemodtageren kommer til at befinde sig direkte over *Carmina* bruse- og toiletstolens sæde.

6 Aktivér hjulbremserne.

7 Sænk liften, indtil plejemodtageren støttes fuldstændigt af stolens sæde.

8 Hægt sejlet af.

9 Fjern passivliften.

10 Sænk armlænene. Sørg for, at plejemodtageren kan stabilisere sig selv.

11 Anbring skubbestængerne i forreste position, og sørg for, at de er låst.

12 Transportér plejemodtageren til brusebadet eller toilettet.

Afhængige plejemodtagere (Carmina Basic bruse- og toiletstol)

Fig. 12

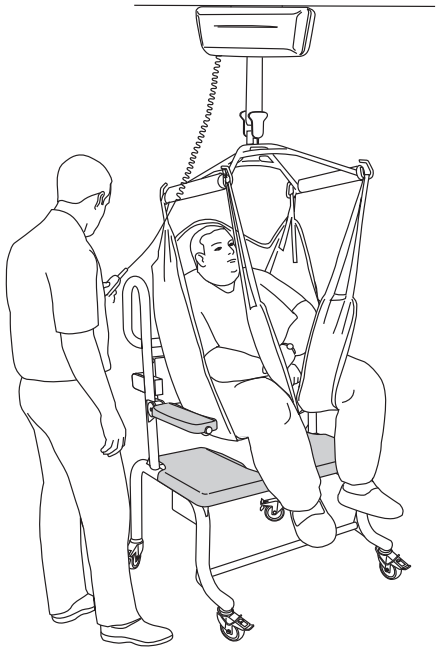

Fra sengen til Carmina Basic bruse- og toiletstolen ved hjælp af en loftlift

(4 trin)

(Se fig. 12)

Følg den separate brugsvejledning til loftliften.

1 Anbring *Carmina Basic* bruse- og toiletstolen under loftliften med plejemodtageren i sejlet.

2 Aktivér hjulbremserne og drejespærringerne.

3 Sænk sejlet med plejemodtageren, indtil plejemodtageren støttes fuldstændigt af stolens sæde.

4 Hægt sejlet af.

Fig. 13

Fra en passivlift til Carmina Basic bruse- og toiletstolen (frontforflytning)

(7 trin)

(Se fig. 13)

Følg den separate brugsvejledning til den pågældende lift (Tenor).

1 Sørg for, at armlænene er i den løftede position.

2 Flyt stolen, ikke liften, når liftens ben indføres igennem stolen forfra. Sørg for, at plejemodtageren kommer til at befinde sig direkte over sædet på *Carmina Basic* bruse- og toiletstolen.

3 Aktivér hjulbremserne og drejespærringerne på *Carmina Basic* bruse- og toiletstolen.

4 Sænk liften, indtil plejemodtageren støttes fuldstændigt af sædet.

5 Hægt sejlet af.

6 Fjern passivliften.

7 Sænk armlænene. Sørg for, at plejemodtageren kan stabilisere sig selv.

Transport af plejemodtageren

ADVARSEL

Det er ikke tilladt at transportere plejemodtagere med *Carmina Basic* bruse- og toiletstolen, da plejemodtagerens fødder kan komme i klemme, eller hjulene kan rulle over plejemodtagerens fødder og forårsage personskade ved flytning af en stol uden fodstøtte.

Carmina bruse- og toiletstolen skubbes bagfra af flere plejemedarbejdere ved hjælp af skubbestyret i fuld bredde og med plejemodtagerens fødder på den hævede fodstøtte. **(Se fig. 1)**

ADVARSEL

Efterlad aldrig plejemodtageren uden opsyn.
Der er risiko for personskade, hvis plejemodtageren ønsker at forlade stolen og bruger fodstøtten som et trin i den hævede stilling.

ADVARSEL

Når plejemodtageren transporteres i *Carmina* bruse- og toiletstolen, skal vedkommendes hænder hvile i skødet. Dette har til formål at forhindre, at plejemodtagerens hænder bliver klemt imod dørpaneler.

Fig. 1

Brusebadning af plejemodtageren

(8 trin)

ADVARSEL

Hvis plejemodtageren vurderes at kunne klare brusebadet selv, skal du sørge for, at fodstøtten (hvis monteret) er sænket til gulvet, før plejemodtageren lades alene.

(Se fig. 1)

1 Anbring *Carmina* bruse- og toiletstolen med plejemodtageren i bruseområdet i badeværelset.

2 Aktivér hjulbremserne.

3 Anbring skubbestængerne i bageste position, væk fra plejemodtagerområdet (hvis relevant).

4 Løft armlænene væk fra plejemodtageren.

5 Klæd patienten af.

6 Sænk armlænene for at give plejemodtageren bedre komfort og stabilitet.

7 Vask og bad plejemodtageren i denne stilling.

8 Tør og påklæd plejemodtageren.

Fig. 1

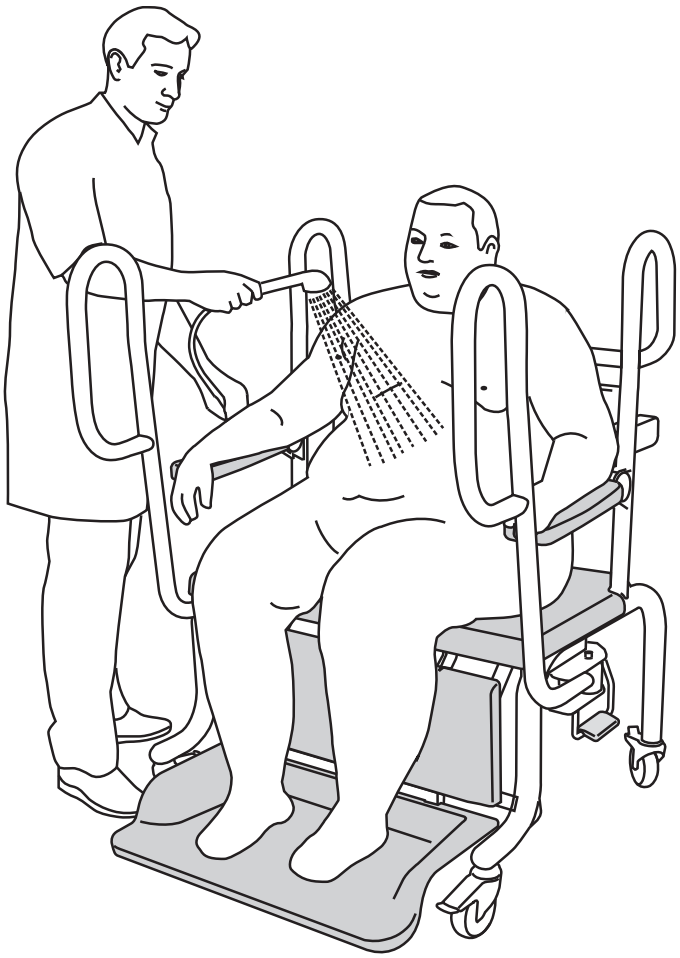

På toilettet

Fig. 1

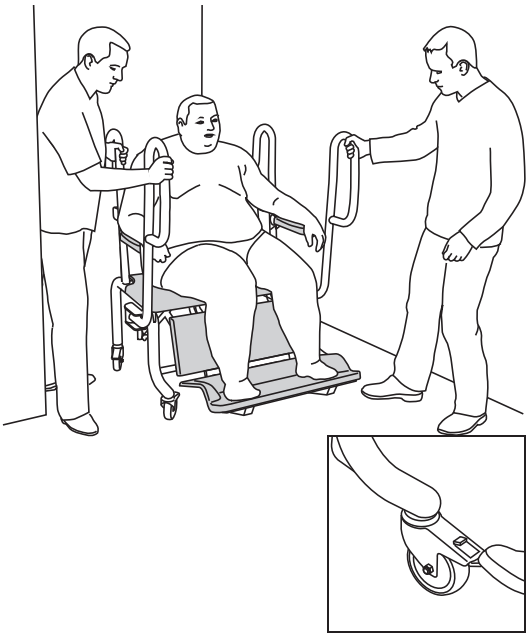

Fig. 2

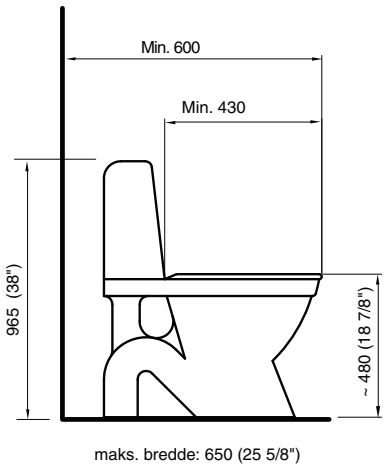

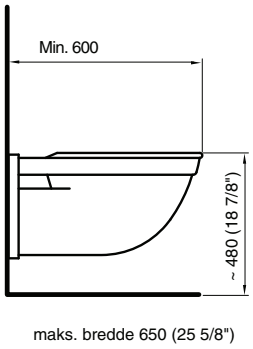

ADVARSEL

Efterlad aldrig plejemodtageren uden opsyn med fodstøtten hævet. Hvis plejemodtageren bruger fodstøtten som et trin, fordi vedkommende ønsker at forlade stolen, vil stolen og plejemodtageren vælte, hvilket vil føre til alvorlig personskade.

Toiletbesøg på et traditionelt toilet

(8 trin)

1 Anbring *Carmina* bruse- og toiletstolen med plejemodtageren tæt på toilettet.

2 **ADVARSEL**

Anbring aldrig plejemodtageren over toilettet uden først at kontrollere, at plejemodtagerens genitalier ikke kan komme i klemme mellem stolen og toiletkummen.

Anbring *Carmina/Carmina Basic* bruse- og toiletstolen direkte over toiletkummen ved at bruge skubbestængerne (hvis monteret) til at forstærke små bevægelser. **(Se fig. 1)**

3 Aktivér hjulbremserne.

4 Når plejemodtageren er klar, frigives bremserne, og stolen flyttes fra toilettet.

5 Aktivér hjulbremserne igen.

6 Vask og tør plejemodtageren.

7 Løsn bremserne.

8 Klar til forflytning (kun *Carmina* bruse- og toiletstol).

Carmina/Carmina Basic bruse- og toiletstol

- Kan bruges, uanset om toilettet er monteret på væggen eller gulvet.
- Kan bruges som sædeudvidelse til standardtoiletter, der ikke har størrelsen eller vægtkapaciteten til at støtte den overvægtige plejemodtager.

BEMÆRK
Fjern om muligt toiletsædet, før *Carmina/Carmina Basic* bruse- og toiletstolen anbringes over kummen, for at opnå bedre pasform. Et toilet med et længere aflangt sæde anbefales.

Se målene på passende toiletstole. **(Se fig. 2)**

Toiletbesøg ved sengen med bækken

(3 trin)

Fig. 3

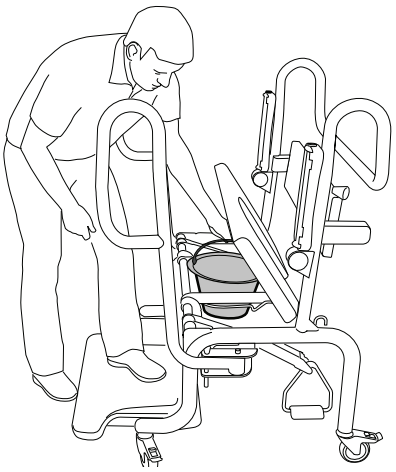

ADVARSEL

Indsæt aldrig bækkenet i holderen bagfra, før du har sikret dig, at alle plejemodtagerens kropsdele er frie. Plejemodtagerens genitalier og hud kan komme i klemme mellem bækkenet og holderen.

1 Løft stolens sæde op, og sæt bækkenet helt ind i holderen. **(Se fig. 3)**
Slå sædet ned igen.

2 Fjern tøjet fra plejemodtagerens underkrop.

3 Anbring plejemodtageren så langt tilbage som muligt på sædet.

Alternativ

Det er muligt at indsætte bækkenet, når plejemodtageren allerede sidder i stolen. **(Se fig. 4)**

Fig. 4

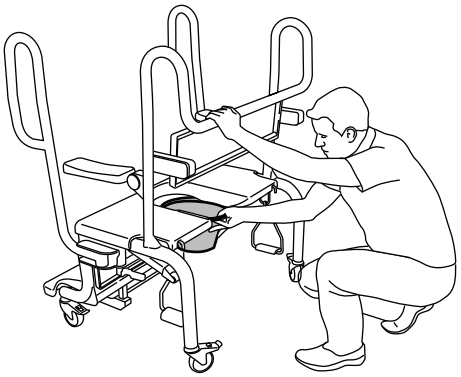

ADVARSEL

Anbring bækkenet med håndtagets holdere lodret i forhold til sædet. (Se fig. 5)

Derved undgår du, at håndtaget sætter sig fast rundt om holderen, og at bækkenet bliver svært at få ud af holderen.

Fig. 5

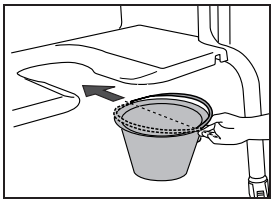

Rengørings- og desinfektionsinstruktioner

ADVARSEL

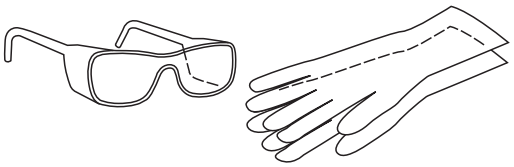

Undgå øjen- og hudskade ved altid at bruge beskyttelsesbriller og -handsker. I tilfælde af kontakt skal der skylles med rigelige mængder vand. Ved øjen- eller hudirritation skal der søges lægehjælp. Læs altid materialesikkerhedsdatabladet til desinfektionsmidlet.

ADVARSEL

Forebyg krydskontaminering ved altid at følge desinfektionsinstruktionerne i denne *brugsvejledning*.

ADVARSEL

Undgå øjen- og hudirritation ved aldrig at desinficere, mens der er en plejemodtager til stede.

FORSIGTIG

Anvend ikke fenol, citronsyre eller petroleumsbaserede opløsningsmidler, trichlorethylen eller lignende midler, da disse kan beskadige plastmaterialet. Hvis der anvendes en varmluftsblæser, må temperaturen ikke overstige 80 °C (176 °F). Der må ikke anvendes damp eller ethylenoxidsterilisering, da dette kan beskadige produktet.

Arjo-desinfektionsmidler

Brug kun desinfektionsmidler fra Arjo for at opnå en optimal effekt. Hvis du har spørgsmål vedrørende desinfektion af udstyret eller ønsker at bestille desinfektionsmidler, skal du kontakte kundeservice hos Arjo. Kontaktoplysninger findes på sidste side.

Følgende procedure bør udføres efter hver brug, og når arbejdsdagen er slut.

Tilbehør til rengøring og desinfektion

- Beskyttelsesbriller
- Beskyttelseshandsker
- Sprøjteflaske med desinfektionsmiddel eller desinfektionssprøjtehåndtag med desinfektionsmiddel
- Sprøjteflaske med vand eller brusehåndtag med vand
- Klude - våde og tørre
- Engangsklude
- Børste med bløde børstehår
- Børste med langt håndtag og bløde børstehår

Følg altid disse 15 trin ved rengøring og desinfektion.

Fjernelse af synlige fremmedlegemer (trin 1-2 af 15)

1 Slå fodstøtten op i opbevaringsposition, slå sædet op, og løsn plasticdækslerne på armlænene for at få uhindret adgang til alle dele.

2 Rengør udstyret for synlige fremmedlegemer ved hjælp af en klud, der er gennemvædet med vand, eller, hvis denne metode er bedre egnet, ved at sprøjte/bruse med vand og benytte en børste og/eller aftørre med en ren klud. Begynd øverst og arbejd nedefter.

Rengøring (trin 3-8 af 15)

3 Tag beskyttelseshandsker og -briller/-maske på.

4 Sprøjt desinfektionsmiddel på udstyret. Benyt en børste, og skrub omhyggeligt, især på håndtagene og håndbetjeningen.

5 Brus med vand (ca. 25 °C (77 °F)), eller påsprøjt rigelige mængder vand, og aftør med en ren klud for at fjerne desinfektionsmidlet fuldstændigt.

6 Gennemblød en klud i desinfektionsmiddel, og aftør samtlige øvrige områder som f.eks. stellet.

7 Gennemvæd en ny klud med vand, og fjern desinfektionsmidlet fuldstændigt fra øvrige områder. Kluden skal lejlighedsvist skylles under rindende vand ved fjernelse af desinfektionsmidlet.

8 Hvis desinfektionsmidlet ikke kan fjernes, skal der sprøjtes vand på den pågældende del, som derefter aftørres med engangsklude. Gentag, indtil desinfektionsmidlet er fjernet fuldstændigt.

Desinfektion (trin 9-15 af 15)

9 Sprøjt desinfektionsmiddel på udstyret.

10 Gennemblød en klud i desinfektionsmiddel, og aftør samtlige øvrige områder som f.eks. stellet.

11 Lad desinfektionsmidlet virke i det tidsrum, der fremgår af instruktionerne på desinfektionsmiddelbeholderen.

12 Sprøjt eller brus vand (ca. 25 °C (77 °F)) på, og aftør med en ren klud for at fjerne desinfektionsmidlet fuldstændigt: Kluden skal lejlighedsvist skylles under rindende vand i forbindelse med fjernelsen af desinfektionsmidlet.

13 Sprøjt eller brus vand (ca. 25 °C (77 °F)) på, og aftør med en ren klud for at fjerne desinfektionsmidlet fuldstændigt fra resterende områder som f.eks. stellet. Kluden skal lejlighedsvist skylles under rindende vand i forbindelse med fjernelsen af rengøringsmidlet.

14 Hvis desinfektionsmidlet ikke kan fjernes, skal der sprøjtes vand på den pågældende del, som derefter aftørres med engangsklude. Gentag, indtil desinfektionsmidlet er fjernet fuldstændigt.

15 Lad samtlige dele tørre.

Pleje og forebyggende vedligeholdelse

Carmina/Carmina Basic bruse- og toiletstolen udsættes for slitage, og følgende forholdsregler skal træffes som angivet for at sikre, at produktet fortsat overholder de oprindelige produktionsspecifikationer.

ADVARSEL

Forebyg funktionsfejl, der kan medføre personskade, ved at gennemføre regelmæssige eftersyn og overholde den anbefalede vedligeholdelsesplan. I tilfælde, hvor produktet udsættes for omfattende brug i et aggressivt miljø, bør det efterses hyppigere. Lokale bestemmelser og standarder kan være strengere end den anbefalede vedligeholdelsesplan.

BEMÆRK
Der må ikke udføres servicearbejde eller vedligeholdelse på produktet, mens det benyttes af plejemodtageren.

PLAN FOR FOREBYGGENDE VEDLIGEHOLDELSE Carmina//Carmina Basic bruse- og toiletstol

PLEJEPERSONALETS FORPLIGTELSER Aktivitet/kontrol	Hver DAG	Hver UGE
Desinficer	X	
Udfør visuel kontrol af alle synlige dele		X
Udfør visuel kontrol af mekaniske samlinger		X
Kontrollér og rengør hjulene		X
Kontrollér fodstøttens frigørelsesmekanisme visuelt		X

ADVARSEL

Forebyg risiko for personskader på både patient og plejepersonale ved aldrig at modificere udstyret eller benytte ukompatible dele.

Plejepersonalets forpligtelser

Plejepersonalets forpligtelser skal udføres af kvalificerede personer, der følger instruktionerne i denne vejledning.

Hver dag

Carmina bruse- og toiletstolen skal rengøres umiddelbart efter brugen. Arjo-rengøringsmidler skal anvendes i de **anbefalede koncentrationer**.

Se afsnittet *Rengørings- og desinfektionsinstruktioner på side 24.*

Hver uge

(Se fig. 1)

- Foretag en visuel inspektion af alle udsatte dele, især på steder, hvor der er personkontakt med enten plejemodtageren eller plejepersonalet. Kontrollér, at der ikke er opstået revner eller skarpe kanter, der kunne skade plejemodtageren eller plejepersonalet, eller som er uhygiejniske. Udskift beskadigede dele **(1)**.
- Kontrollér de mekaniske samlinger visuelt, f.eks. bolte/skruer, sokler til bækkenholderen, fastgørelse af ryglæn, sæderamme, pedaler, fodstøtte og skubbestænger. Kontrollér armlænenes hængsel, og at låsestifterne til skubbestængerne fungerer uhindret. Kontrollér gummistropperne til sæde og fodstøtte **(2)**. Kun på *Carmina Basic* bruse- og toiletstol: Kontrollér fastgørelserne til drejespærringerne **(2)**.
- Kontrollér, at hjulene sidder ordentligt fast og kører og drejer uhindret. Rengør med vand (hjulenes funktion kan påvirkes af sæbe, hår, støv og kemikalier fra rengøring af gulvet). Kontrollér bremserne **(3)**.
- Kontrollér fodstøttens frigørelsesmekanisme – greb, wire og låseblokeringer **(4)**.

Årligt

Carmina bruse- og toiletstolen skal serviceres i overensstemmelse med afsnittet *Kvalificeret personale på side 28*.

Fig. 1

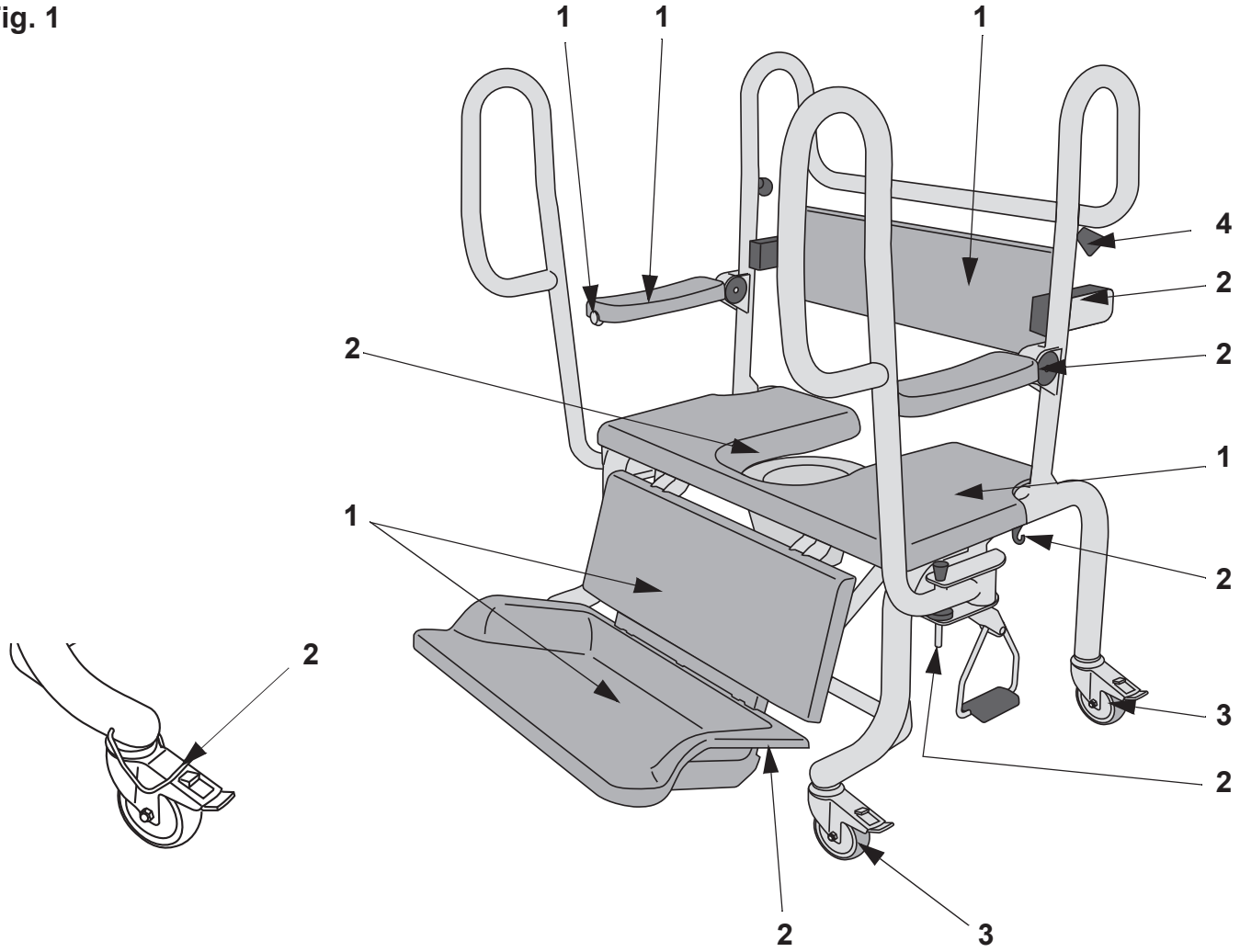

Kvalificeret personale

ADVARSEL

For at undgå personskade og/eller usikre produkter skal vedligeholdelsesaktiviteterne udføres med den angivne hyppighed af kvalificeret personale, der bruger de korrekte værktøjer, reservedele og den korrekte viden om proceduren. Kvalificeret personale skal have dokumenteret træning i vedligeholdelse af denne enhed.

KVALIFICERET PERSONALE Aktivitet/kontrol	Hvert ÅR	Hvert 2. ÅR
Kontrollér implementering af de nyeste opdateringer	X	
Kontrollér de vigtigste dele for korrosion/beskadigelse	X	
Kontrollér de mekaniske samlinger	X	
Foretag en test af den sikre arbejdsbelastning (lokale krav)	X	
Udfør funktionstest af alle funktioner	X	
Udskift gummistropperne	X	
Udskift wiren til fodstøttemekanismen		X
Efterse hjulene	X	

BEMÆRK
Samtlige kontrolpunkter i tabellen *PLEJEPERSONALETS FORPLIGTELSER Aktivitet/kontrol på side 26* skal gennemgås ved udførelse af kontrolpunkterne i tabellen *KVALIFICERET PERSONALE Aktivitet/kontrol på side 28*.

Fejlsøgning

BEMÆRK
Hvis produktet ikke fungerer efter hensigten, skal du straks kontakte Arjo for at få assistance.

Tekniske specifikationer

TEKNISKE DATA

Carmina bruse- og toiletstol model BLBX000-013 **Generelt**	
SWL (sikker arbejdsbelastning)	320 kg (705 lbs)
Enhedens vægt *Carmina Basic/Carmina*	37/75 kg (81/165 lbs)
Maks. totalvægt (lift + plejemodtager)	357/395 kg (785/869 lbs)
Produktets samlede bredde	960/997 mm (37 3/4 / 39 1/4 tommer)
Produktets samlede dybde	760/980 mm (29 7/8 / 38 5/8 tommer)
Produktets samlede højde	1.265 mm (49 3/4 tommer)
Stel, afstand for liftben	155 mm (6 1/8 tommer)
Stel, bredde mellem ben	793 mm (31 1/4 tommer)
Stel, frigang til toilet (**med** holder til bækken)	480 mm (18 7/8 tommer)
Sædehøjde (afstand fra gulv til top af sæde/afstand fra top af fodstøtte til top af sæde)	530/465 mm (20 7/8 / 18 1/4 tommer)
Afstand mellem sæde og ryglæn	210 mm (8 1/4 tommer)
Afstand mellem sæde og overside af armlæn	270 mm (10 5/8 tommer)
Afstand mellem sæde og underside af armlæn	230 mm (9 tommer)
Sædedybder (4 positioner)	420-525 mm (16 1/2 - 20 5/8 tommer)
Sædebredde	915 mm (36 tommer)
Hjul med lav friktion	
Vendediameter	1.300 mm (51 1/8 tommer)
Farve	Blå/grå
Interval for omgivelsestemperatur	+10 °C - +40 °C (+50 °F - +104 °F)
Interval for vandtemperatur	+10 °C - +40 °C (+50 °F - +104 °F)
Interval for relativ luftfugtighed	30 % - 75 %
Atmosfærisk tryk	800 hPa til 1.060 hPa
Bremsernes betjeningskraft	<300 N

Tilladte kombinationer	
Carmina bruse- og toiletstolen kan integreres med følgende Arjo produkter:	Maxi Sky 1000, Maxi Sky 600, *Tenor* og *MaxiMove*.
Ingen andre kombinationer er tilladt	

Transport og opbevaring	
Interval for omgivelsestemperatur	–20 °C til +70 °C (–4 °F til +158 °F)
Interval for relativ luftfugtighed	10 % til 80 % inklusiv kondensering
Interval for atmosfærisk tryk	500 hPa til 1.100 hPa

Genanvendelse	
Emballage	Træ og bølgepap, der kan genanvendes

Bortskaffelse af et udtjent produkt

- Sejl, herunder stivere/stabilisatorer, polstringsmateriale og alle andre tekstiler eller polymerer eller plastikmaterialer osv., skal sorteres som brændbart affald.
- Komponenter, som primært består af forskellige typer metal (indeholdende mere end 90 % metal efter vægt), f.eks. sejlbøjler, skinner, støtte til at sidde oprejst osv., skal genanvendes som metal.

Mærkater

Mærkatforklaring

Datamærkat	Angiver teknisk ydelse og krav, f.eks. indgangsstrøm, indgangsspænding og maks. plejemodtagervægt osv.
Identifikations mærkat	Angiver produktidentifikation, serienummer samt år og måned for produktion.

Symbolforklaring

SWL	Sikker arbejdsbelastning
	Driftsinstruktioner - Se brugsvejledningen
	CE-mærkning angiver overensstemmelse med Det Europæiske Fællesskabs harmoniserede lovgivning
MD	Angiver, at produktet er medicinsk udstyr ifølge forordning (EU) 2017/745 om medicinsk udstyr
	Producentens navn og adresse
	Fremstillingsdato
UDI	Unik udstyrsidentifikator

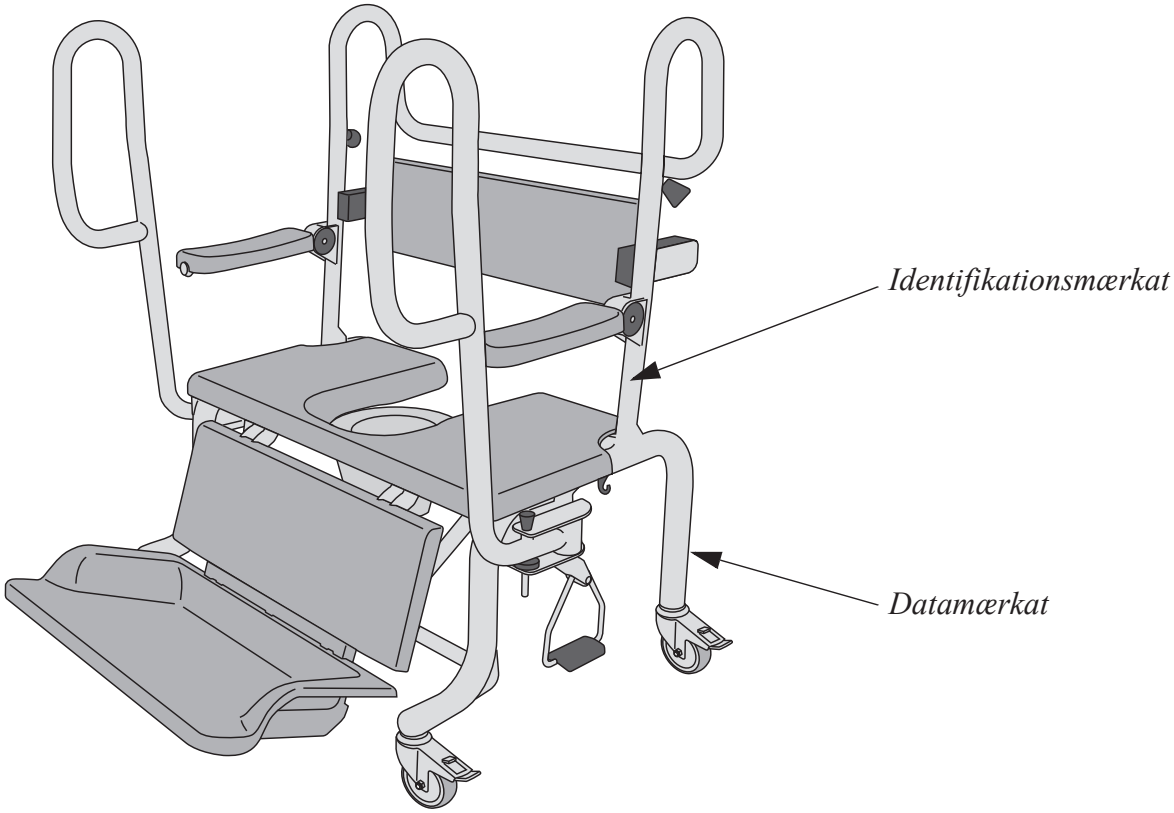
Identifikationsmærkat
Datamærkat

Komponenter og tilbehør

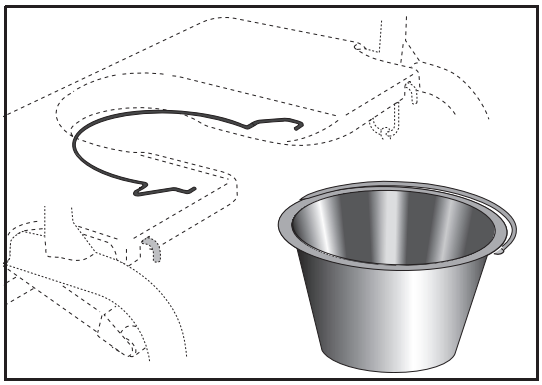

Bækken med låg og holder
BLC0010 Holder
BLC0020 Bækken

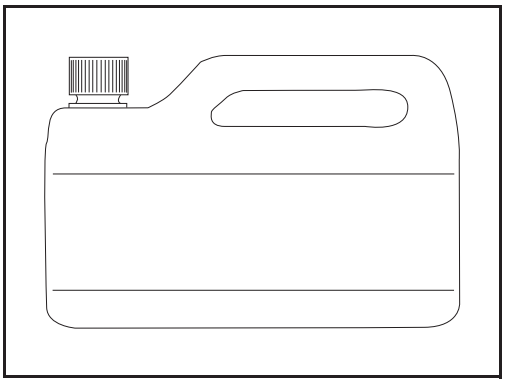

Kontakt den lokale Arjo-repræ-
sentant for at få oplysninger
om desinfektionsmidler

AUSTRALIA
Arjo Australia
Building B, Level 3
11 Talavera Road
Macquarie Park, NSW, 2113,
Australia
Phone: 1800 072 040

BELGIQUE / BELGIË
Arjo Belgium
Evenbroekveld 16
9420 Erpe-Mere
Phone: +32 (0) 53 60 73 80
Fax: +32 (0) 53 60 73 81
E-mail: info.belgium@arjo.com

BRASIL
Arjo Brasil Equipamentos Médicos Ltda
Rua Marina Ciufuli Zanfelice, 329 PB02
Galpão - Lapa
São Paulo – SP – Brasil
CEP: 05040-000
Phone: 55-11-3588-5088
E-mail: vendas.latam@arjo.com
E-mail: servicios.latam@arjo.com

CANADA
Arjo Canada Inc.
90 Matheson Boulevard West
Suite 350
CA-MISSISSAUGA, ON, L5R 3R3
Tel/Tél: +1 (905) 238-7880
Free: +1 (800) 665-4831
Fax: +1 (905) 238-7881
E-mail: info.canada@arjo.com

ČESKÁ REPUBLIKA
Arjo Czech Republic s.r.o.
Na Strzi 1702/65
140 00 Praha
Czech Republic
Phone No: +420225092307
E-mail: info.cz@arjo.com

DANMARK
Arjo A/S
Vassingerødvej 52
DK-3540 LYNGE
Tel: +45 49 13 84 86
Fax: +45 49 13 84 87
E-mail: dk_kundeservice@arjo.com

DEUTSCHLAND
Arjo GmbH
Peter-Sander-Strasse 10
DE-55252 MAINZ-KASTEL
Tel: +49 (0) 6134 186 0
Fax: +49 (0) 6134 186 160
E-mail: info-de@arjo.com

ESPAÑA
ARJO IBERIA S.L.
Poligono Can Salvatella
c/ Cabanyes 1-7
08210 Barberà del Valles
Barcelona - Spain
Telefono 1: +34 900 921 850
Telefono 2: +34 931 315 999

FRANCE
Arjo SAS
2 Avenue Alcide de Gasperi
CS 70133
FR-59436 RONCQ CEDEX
Tél: +33 (0) 3 20 28 13 13
Fax: +33 (0) 3 20 28 13 14
E-mail: info.france@arjo.com

HONG KONG
Arjo Hong Kong Limited
Room 411-414, 4/F, Manhattan Centre,
8 Kwai Cheong Road, Kwai Chung, N.T.,
HONG KONG
Tel: +852 2960 7600
Fax: +852 2960 1711

ITALIA
Arjo Italia S.p.A.
Via Giacomo Peroni 400-402
IT-00131 ROMA
Tel: +39 (0) 6 87426211
Fax: +39 (0) 6 87426222
E-mail: Italy.promo@arjo.com

MIDDLE EAST
Arjo Middle East FZ-LLC
Office 908, 9th Floor,
HQ Building,North Tower,
Dubai Science Park,
Al Barsha South
P.O. Box 11488, Dubai,
United Arab Emirates
Direct +971 487 48053
Fax +971 487 48072
Email: Info.ME@arjo.com

NEDERLAND
Arjo Nederland BV
Biezenwei 21
4004 MB TIEL
Postbus 6116
4000 HC TIEL
Tel: +31 (0) 344 64 08 00
Fax: +31 (0) 344 64 08 85
E-mail: info.nl@arjo.com

NEW ZEALAND
Arjo Ltd
34 Vestey Drive
Mount Wellington
NZ-AUCKLAND 1060
Tel: +64 (0) 9 573 5344
Free Call: 0800 000 151
Fax: +64 (0) 9 573 5384
E-mail: nz.info@Arjo.com

NORGE
Arjo Norway AS
Olaf Helsets vei 5
N-0694 OSLO
Tel: +47 22 08 00 50
Faks: +47 22 08 00 51
E-mail: no.kundeservice@arjo.com

ÖSTERREICH
Arjo Austria GmbH
Lemböckgasse 49 / Stiege A / 4.OG
A-1230 Wien
Tel: +43 1 8 66 56
Fax: +43 1 866 56 7000

POLSKA
Arjo Polska Sp. z o.o.
ul. Ks Piotra Wawrzyniaka 2
PL-62-052 KOMORNIKI (Poznań)
Tel: +48 691 119 999
E-mail: arjo@arjo.com

PORTUGAL
Arjo em Portugal
MAQUET Portugal, Lda.
(Distribudor Exclusivo)
Rua Poeta Bocage n.º 2 - 2G
PT-1600-233 Lisboa
Tel: +351 214 189 815
Fax: +351 214 177 413
E-mail: Portugal@arjo.com

SUISSE / SCHWEIZ
Arjo Switzerland AG
Fabrikstrasse 8
Postfach
CH-4614 HÄGENDORF
Tél/Tel: +41 (0) 61 337 97 77
Fax: +41 (0) 61 311 97 42

SUOMI
Arjo Scandinavia AB
Riihitontuntie 7 C
02200 Espoo
Finland
Puh: +358 9 6824 1260
E-mail: Asiakaspalvelu.finland@arjo.com

SVERIGE
Arjo International HQ
Hans Michelsensgatan 10
SE-211 20 MALMÖ
Tel: +46 (0) 10 494 7760
Fax: +46 (0) 10 494 7761
E-mail: kundservice@arjo.com

UNITED KINGDOM
Arjo UK and Ireland
Houghton Hall Park
Houghton Regis
UK-DUNSTABLE LU5 5XF
Tel: +44 (0) 1582 745 700
Fax: +44 (0) 1582 745 745
E-mail: sales.admin@arjo.com

USA
Arjo Inc.
2349 W Lake Street Suite 250
US-Addison, IL 60101
Tel: +1 (630) 307-2756
Free: +1 (800) 323-1245
Fax: +1 (630) 307 6195
E-mail: us.info@arjo.com

JAPAN
Arjo Japan K.K.
東京都港区虎ノ門三丁目7 番8 号
ランディック第2 虎ノ門ビル9 階
Tel: +81 (0)3-6435-6401
Fax: +81 (0)3-6435-6402
E-mail: info.japan@arjo.com

At Arjo, we believe that empowering movement within healthcare environments is essential to quality care. Our products and solutions are designed to promote a safe and dignified experience through patient handling, medical beds, personal hygiene, disinfection, diagnostics, and the prevention of pressure injuries and venous thromboembolism. With over 6500 people worldwide and 65 years caring for patients and healthcare professionals, we are committed to driving healthier outcomes for people facing mobility challenges.

ArjoHuntleigh AB
Hans Michelsensgatan 10
211 20 Malmö, Sweden
www.arjo.com