BEDIENUNGSANLEITUNG

# Carmina

04.BL.00_7DE • 06/2023

arjo
EMPOWERING MOVEMENT

## WARNUNG

**Zur Vermeidung von Verletzungen lesen Sie stets vor der Verwendung dieses Produkts die vorliegende Bedienungsanleitung und die dazugehörigen Dokumente.**

Design-Richtlinie und Urheberrecht
® und ™ sind Marken der Arjo Unternehmensgruppe.
© Arjo 2023.
Da kontinuierliche Verbesserung unser Firmengrundsatz ist, behalten wir uns das Recht vor, Designs ohne vorherige Ankündigung zu verändern. Der Nachdruck dieser Schrift, auch auszugsweise, ist ohne die Genehmigung von Arjo verboten.

# Inhalt


Vorwort ..... 4
Verwendungszweck ..... 5
Sicherheitsvorschriften ..... 6
Vorbereitungen ..... 7
Komponentenbezeichnungen ..... 8
Produktbeschreibung/Funktionen ..... 10
- Schiebestange ..... 10
- WC-Behälter mit Halterung ..... 10
- Verstellbare Rückenlehne ..... 11
- Klappbarer Sitz ..... 11
- Haltestangen (nur Carmina Dusch- und Nachtstuhl) ..... 12
- Armstützen ..... 12
- Fußstütze (nur Carmina Dusch- und Nachtstuhl) ..... 13
- Arretierung (nur Carmina Basic Dusch- und Nachtstuhl) ..... 13
- Lenkrollen ..... 14
- Lagerung und Produkttransport (nur Carmina Dusch- und Nachtstuhl) ..... 14

In den Stuhl setzen ..... 15
- Benutzerkategorie ..... 15
- Unabhängige Patienten ..... 15
- Unabhängige Patienten (Carmina Basic Dusch- und Nachtstuhl) ..... 16
- Abhängige Patienten ..... 17
- Abhängige Patienten (Carmina Basic Dusch- und Nachtstuhl) ..... 19

Den Patienten transportieren ..... 20
Den Patienten duschen ..... 21
Zur Toilette ..... 22
- Toilettengang an einer konventionellen Toilette ..... 22
- Toilettengang an der Bettseite mithilfe eines WC-Behälters ..... 23

Reinigungs- und Desinfektionsanleitung ..... 24
Pflege und vorbeugende Wartung ..... 26
Problemlösung ..... 29
Technische Daten ..... 30
Hinweisschilder ..... 32
Komponenten und Zubehör ..... 34

# Vorwort

### Vielen Dank, dass Sie sich für ein Produkt von Arjo entschieden haben.

Der *Carmina* Dusch- und WC-Stuhl für Übergewichtige ist Bestandteil einer Serie von Qualitätsprodukten, die gezielt für Krankenhäuser, Pflegeheime und andere Einrichtungen der Gesundheitsfürsorge entwickelt wurden.

Ihre Ansprüche sind unser oberstes Ziel. Deshalb bieten wir Ihnen beste Produkte und ein Schulungsprogramm für Ihre Mitarbeiter an, mit dessen Hilfe Sie alle Ihre Arjo-Produkte optimal nutzen können.

Bei Fragen zur Anwendung oder Wartung Ihrer Arjo-Produkte wenden Sie sich vertrauensvoll an uns.

### Bitte lesen Sie diese *Bedienungsanleitung* gründlich durch!

Bitte lesen Sie sich diese *Bedienungsanleitung* vollständig durch, bevor Sie den *Carmina* Dusch- und Nachtstuhl für Übergewichtige verwenden. Die in dieser *Bedienungsanleitung* enthaltenen Informationen sind für den einwandfreien Betrieb und die Wartung dieses Geräts entscheidend. Darüber hinaus helfen sie Ihnen beim Erhalt des Produkts und sorgen dafür, dass das Gerät zu Ihrer vollen Zufriedenheit arbeitet. Einige Informationen in dieser *Bedienungsanleitung* sind für Ihre Sicherheit wichtig und müssen daher aufmerksam gelesen und verstanden werden, um mögliche Verletzungen zu vermeiden.

Unerlaubte Änderungen an Arjo-Geräten können die Sicherheit beeinträchtigen. Arjo übernimmt keine Verantwortung für Personenschäden, Störungen oder eine mangelnde Produktleistung, die auf eine unberechtigte Änderung der Produkte zurückzuführen sind.

## Schwerwiegender Vorfall

Tritt im Zusammenhang mit diesem Medizinprodukt ein schwerwiegender Vorfall auf, der den Benutzer oder den Patienten betrifft, sollte der Benutzer oder Patient den schwerwiegenden Vorfall dem Hersteller des Medizinprodukts oder dem Händler melden. In der Europäischen Union sollte der Benutzer den schwerwiegenden Vorfall auch der zuständigen Behörde des Mitgliedstaats melden, in dem er sich befindet.

## Service und Support

Ihr *Carmina* Dusch- und Nachtstuhl ist einer Servicewartung zu unterziehen, damit die Sicherheit und der einwandfreie Betrieb Ihres Geräts gewährleistet sind. Siehe Kapitel *Pflege und vorbeugende Wartung auf Seite 26*.

Falls Sie ausführlicher informiert werden möchten, setzen Sie sich mit Arjo in Verbindung. Wir bieten zur Optimierung von langfristiger Sicherheit, Zuverlässigkeit und Produktwert ein umfangreiches Support- und Serviceprogramm an.

Ersatzteile erhalten Sie bei Arjo. Die Kontaktinformationen Ihrer zuständigen Vertretung finden Sie auf der letzten Seite dieser *Bedienungsanleitung*.

## Erläuterungen in dieser *Bedienungsanleitung*

**WARNUNG**

Bedeutung:
Sicherheitshinweis. Wenn Sie diesen Hinweis nicht verstehen oder nicht beachten können Sie dadurch sich oder andere gefährden.

**ACHTUNG**

Bedeutung:
Die Nichtbeachtung dieses Hinweises kann zu Schäden am System oder an Systembestandteilen führen.

HINWEIS

Bedeutung:
Diese Information ist für den korrekten Gebrauch dieses Systems oder dieser Ausrüstung wichtig.

# Verwendungszweck

**Die Geräte sind in Übereinstimmung mit diesen Sicherheitsvorschriften zu benutzen. Jeder Benutzer muss die in dieser *Bedienungsanleitung* aufgeführten Anweisungen gelesen und verstanden haben.**

**Wenn Sie etwas nicht vollständig verstehen, wenden Sie sich bitte an Ihren Arjo-Vertreter.**

## Anwendungsbereich des Carmina

Der Dusch- und WC-Stuhl Carmina ist für die hygienische Pflege von erwachsenen übergewichtigen Krankenhauspatienten oder Pflegeheimbewohnern ausgelegt. Er ist für die Verwendung zum Duschen und für den Gang zur Toilette vorgesehen, sowie um BEWOHNER BZW. PATIENTEN zur Dusche und zur Toilette zu BEWEGEN.

Bewohner bzw. Patienten müssen dabei unter Aufsicht von geschultem Pflegepersonal stehen. Die Verwendung sollte in Übereinstimmung mit der Bedienungsanleitung erfolgen.

Jeglicher anderer Gebrauch ist untersagt.

## Anwendungsbereich des Carmina Basic

Der Dusch- und WC-Stuhl Carmina ist für die hygienische Pflege von erwachsenen übergewichtigen Krankenhauspatienten oder Pflegeheimbewohnern ausgelegt. Er ist lediglich für den STATIONÄREN GEBRAUCH während des Duschens und des Toilettengangs von Bewohnern bzw. Patienten ausgelegt.

Bewohner bzw. Patienten müssen dabei unter Aufsicht von geschultem Pflegepersonal stehen. Die Verwendung sollte in Übereinstimmung mit der Bedienungsanleitung erfolgen.

Jeglicher anderer Gebrauch ist untersagt.

Der Dusch- und WC-Stuhl sollte nur für den in dieser Bedienungsanleitung angegebenen Zweck verwendet werden. Jeglicher andere Gebrauch ist untersagt.

## Beurteilung der Bewohner

Wir empfehlen, dass in Pflegeeinrichtungen regelmäßige Untersuchungen durchgeführt werden.

Der Anwender sollte vor jeder Verwendung des Produkts jeden Bewohner auf folgende Kriterien hin untersuchen:

- Der Patient bzw. Bewohner muss in der Lage sein, aufrecht zu sitzen. Dies wird normalerweise als aktiv oder halbaktiv definiert.
- Das Körpergewicht des Bewohners bzw. Patienten darf 320 kg / 705 lbs nicht überschreiten.
- Der Bewohner bzw. Patient muss Aufforderungen verstehen und darauf reagieren können.
- Die Körpergröße des Bewohners muss zwischen 148 und 190 cm (58 1/4” und 74 3/4”) liegen.

Erfüllt ein Bewohner diese Voraussetzungen nicht, sollte eine andere Gerätschaft bzw. ein anderes System zum Einsatz kommen.

## Installations- und Wartungsanforderungen

Sofern nicht anders angegeben, beträgt die erwartete Lebensdauer dieser Ausrüstung zehn (10) Jahre. Dabei ist die notwendige vorbeugende Wartung gemäß den Angaben in *Pflege und vorbeugende Wartung auf Seite 26* einzuhalten.

HINWEIS
Werden am Produkt Änderungen vorgenommen, ohne dass dafür die ausdrückliche Genehmigung von Arjo vorliegt, gehen alle Garantieansprüche auf das Produkt verloren.

# Sicherheitsvorschriften

**WARNUNG**

**Es ist nicht erlaubt, Patienten im *Carmina basic* zu transportieren, weil beim Bewegen eines Stuhls ohne Fußstütze die Füße eingeklemmt oder von den Rollen überfahren werden können. Dies kann zu Verletzungen führen.**

**WARNUNG**

**Überladen Sie den *Carmina* niemals! Beim Überladen kann der Stuhl zusammenbrechen und der Patient ernsthaft verletzt werden.**

# Vorbereitungen

## Standortvorbereitungen

**Um mögliche Verletzungen zu vermeiden, achten Sie stets darauf, dass:**

- Die Ausrüstung von entsprechend geschultem Personal bedient wird.
- Die Hände des Patienten während der Überführung im Schoß ruhen.
- Der *Carmina* Dusch- und Nachtstuhl vorsichtig bewegt wird, besonders in engen Durchgängen und über Schwellen.
- Die Fahrtrichtung während der Überführung der unten aufgeführten Abbildung entspricht.

- Lenkrollen und Bremsen ungehindert funktionieren.
- Die Lenkrollen des Betts oder einer anderen Vorrichtung bei der Überführung eines Patienten vom und zum *Carmina* Dusch- und Nachtstuhl arretiert sind.
- Bei Vorhandensein einer Abflussabdeckung im Bewegungsbereich des Lifters die Abdeckung eben und gleichmäßig auf dem Boden aufliegen muss.
- Die Bodenneigung das Verhältnis von 1:50 nicht übersteigt.
- Der Transport von Patienten ausschließlich auf harten Böden erfolgt.

HINWEIS
Setzen Sie sich bitte bei allen weiteren Fragen mit Ihrem Arjo-Mitarbeiter in Verbindung.
Die Kontaktdaten entnehmen Sie der letzten Seite dieser Bedienungsanleitung.

**Um den Patienten mit einem Gurtlifter und dem Carmina Dusch- und Nachtstuhl sicher abzusenken, müssen die Einheiten gemäß den unteren Abbildungen (Sicht von oben) positioniert werden.**

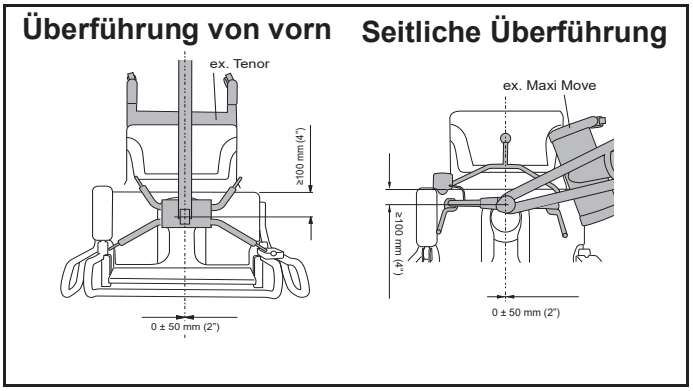


### Richtungen des Carmina Dusch- und Nachtstuhls

Die Richtungen *Rechts*, *Links, Vorn und Hinten* sind in dieser Bedienungsanleitung wie folgt angegeben:

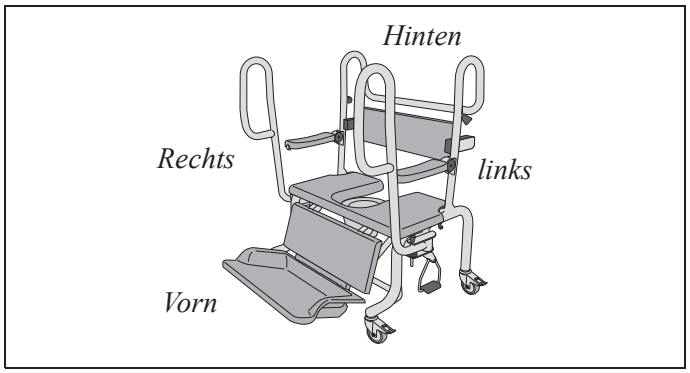

# Komponentenbezeichnungen

1 Schiebestange

2 WC-Behälter mit Halterung

3 Verstellbare Rückenlehne

4 Klappbarer Sitz

5 Haltestangen*
5a. Verriegelungs-/Freigabemechanismus für Haltestangen

6 Armlehnen

7 Fußstütze*
7a. Sicherheitsfreigabemechanismus für das Absenken der Fußstütze
7b. Pedale für das Positionieren der Fußstütze

8 Lenkrollen

9 Arretierung (*nur am Carmina Basic*)

10 Gurt, mit dem die Fußstütze während Lagerung/Transport des Stuhls gesichert wird*

** Produktkomponenten, die NICHT im Carmina Basic enthalten sind.*

**Carmina**

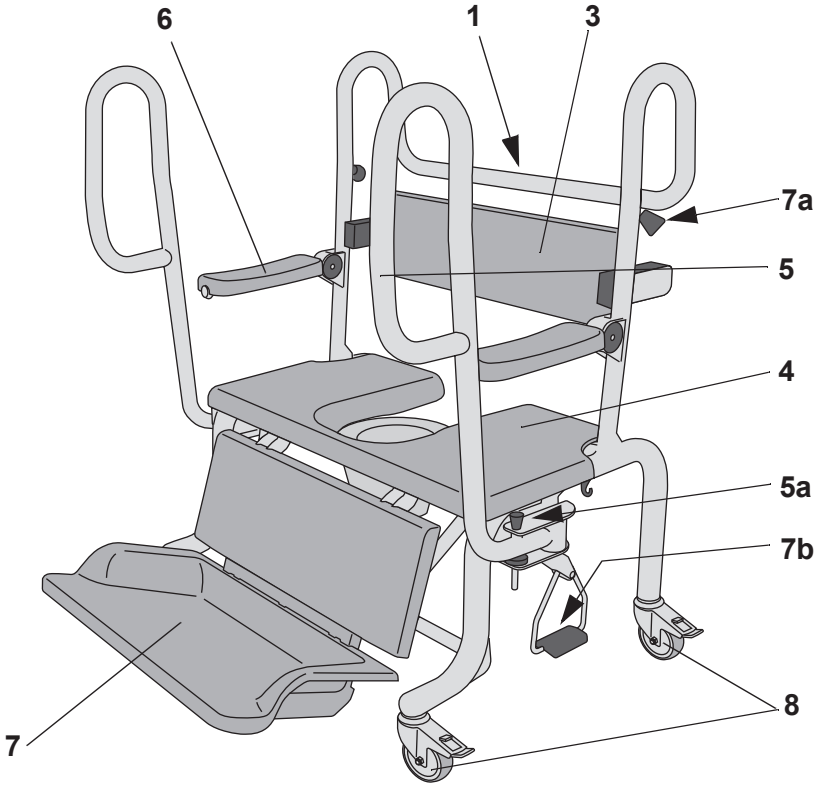


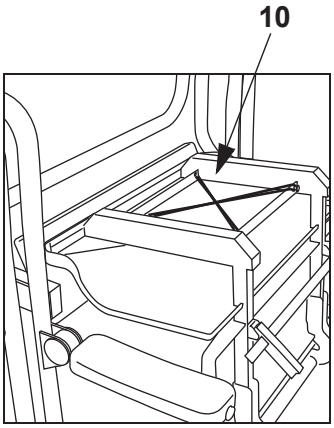


**Carmina Basic**

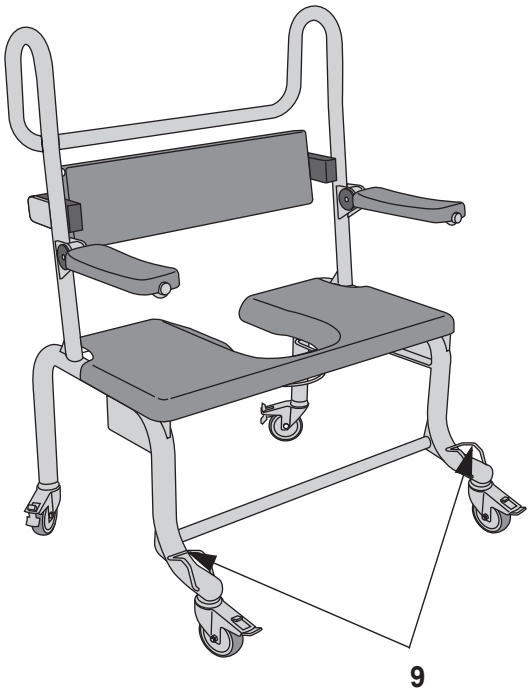


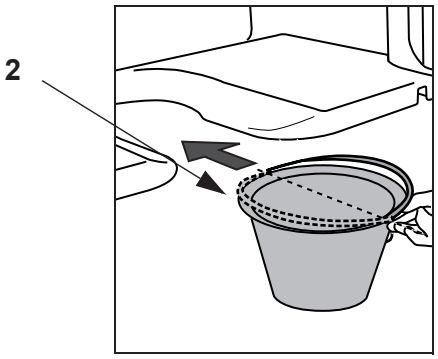

# Produktbeschreibung/Funktionen

Abb. 1

Abb. 2

Abb. 3

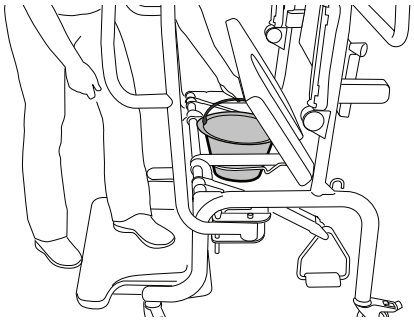

Abb. 4

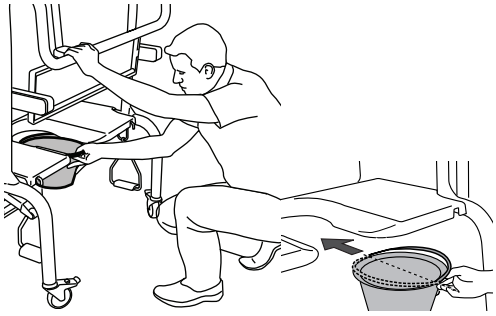

## Schiebestange

Sie ermöglicht der Pflegeperson eine korrekte Schiebeposition (zum Bewegen) des Stuhls.

Eine lange Schiebestange befindet sich hinten am Stuhl. Sie bietet ausreichend Platz für eine Vielzahl von Greifmöglichkeiten für mehr als eine Pflegeperson. **(Siehe Abb. 1 und 2)**

## WC-Behälter mit Halterung

Der Behälter kann durch Anheben des Sitzes angebracht und in die richtige Position abgesenkt werden.

Er kann ebenfalls von hinten unter dem Sitz befestigt werden.

**(Siehe Abb. 3 und 4)**

**WARNUNG**

**Um sicherzustellen, dass die Genitalien des Patienten nicht zwischen Sitz und Behälter eingeklemmt werden, vergewissern Sie sich, dass:**

- **Der Behälter korrekt angebracht wurde (z. B. vollständig in die Halterung geschoben wurde).**
- **Dass sich der Patient genau über der Sitzöffnung befindet.**

Die Halterung ist so angebracht, dass sich sie frei über der Toilette bewegen kann.

HINWEIS
Positionieren Sie den WC-Behälter so, dass sich die Henkelbefestigungen senkrecht zum Sitz befinden.
**(Siehe Abb. 4)**

Abb. 5

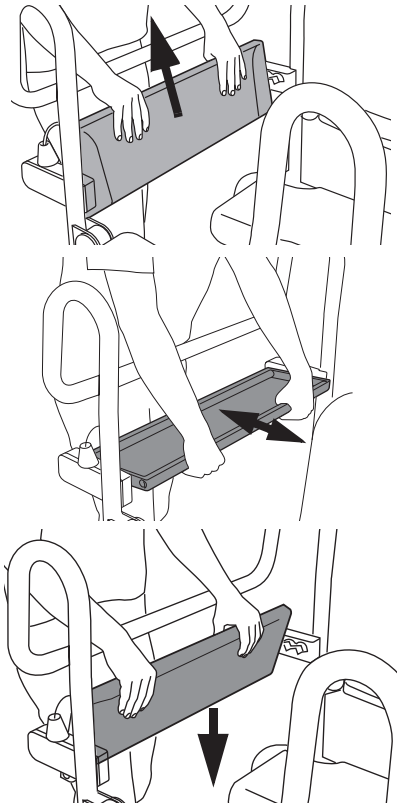

## Verstellbare Rückenlehne

Sie lässt sich zur zusätzlichen Unterstützung von Patienten mit verschiedenen Größen in vier verschiedene Positionen verstellen.

Bringen Sie sie in eine passende Position, bevor Sie den Patienten hineinsetzen.

Je größer der Patient, desto weiter sollte die Rückenlehne nach hinten verstellt werden.

Der Winkel der Rückenlehne stellt sich von selbst auf den Patienten ein. **(Siehe Abb. 5)**

**WARNUNG**

**Der Patient darf sich während der Überführung vom/zum Stuhl nicht auf der Rückenlehne abstützen. Die Rückenlehne ist beweglich und der Patient kann hinfallen, wenn er die Rückenlehne als Stütze verwendet.**

Abb. 6

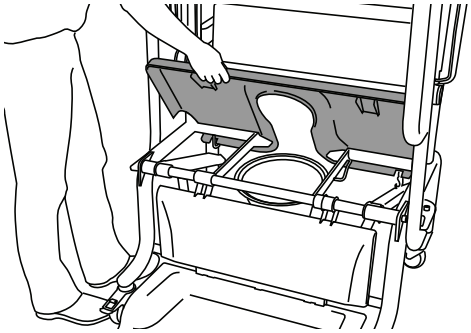

## Klappbarer Sitz

Der Sitz ist komfortabel gestaltet und kann zur Reinigung bzw. Desinfektion sowie für den Zugang zum WC-Behälter nach oben geklappt werden.

Klappen Sie ihn hoch, indem Sie ihn ergreifen und nach oben ziehen.

Der Sitz wird in dieser Stellung gehalten, wenn Sie ihn in die Aussparungen des Gestells führen. **(Siehe Abb. 6)**

**WARNUNG**

**Vergewissern Sie sich, dass der Sitz korrekt auf dem Gestell platziert ist, bevor sie ihn anbringen. Der Patient kann hinfallen, wenn der Stuhl nicht ordnungsgemäß platziert ist.**

Abb. 7

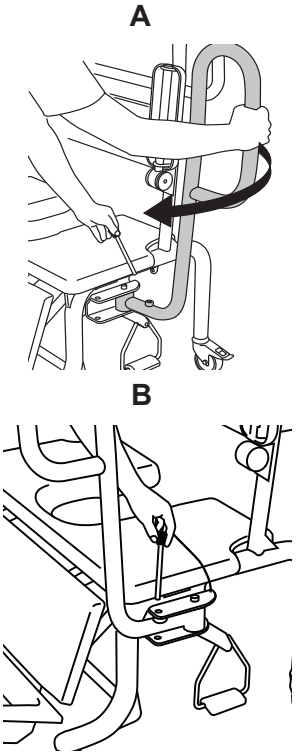


## Haltestangen (nur Carmina Dusch- und Nachtstuhl)

Werden die Haltestangen vor dem Stuhl positioniert, kann das Pflegepersonal – insbesondere in Türbereichen sowie von und zur Toilette – einfacher manövrieren.

In dieser Position lassen sie sich ebenfalls beim Aufstehen oder Hinsetzen des Patienten als Stütze verwenden.

Die Haltestangen können bei Bedarf weggeschwenkt werden. Damit ist ein ungehinderter Zugang zum Patienten für allgemeine Pflegemaßnahmen gewährleistet. Die Haltestangen lassen sich ebenfalls in eine Rückposition für einfachere seitliche Überführungen verstellen.

### Verriegelung der Haltestangen (3 Schritte)

1 Entfernen Sie den Stift. **(Siehe Abb. 7A)**

2 Schwenken Sie die Haltestange in ihre vordere Stellung. **(Siehe Abb. 7A)**

3 Stecken Sie den Stift vollständig in die Öffnung. **(Siehe Abb. 7B)**.

**WARNUNG**

**Verwenden Sie die Haltestangen niemals unverriegelt in vorderer Stellung. Sind sie nicht verriegelt, können sie sich plötzlich wegbewegen und den Patienten zu Fall bringen.**

**WARNUNG**

**Die Hände des Patienten sollten stets auf der Armlehne ruhen, wenn Sie die Haltestangen drehen. Gelangen Hände zwischen Gestell und bewegliche Komponenten, können die Hände eingeklemmt und somit verletzt werden.**

Abb. 8

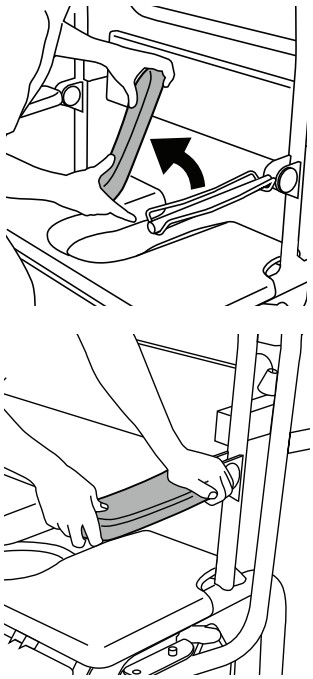

## Armstützen

Armlehnen stützen den Patienten beim Sitzen im Stuhl.

Sie können nach oben geklappt werden und erlauben der Pflegeperson so den Zugang zum Patienten, um ihn einfacher seitlich überführen zu können.

**WARNUNG**

**Ziehen Sie niemals an den Armlehnen. Ansonsten kann die Kunststoffabdeckung abspringen und dadurch den Patienten zu Fall bringen.**

Die Demontage und Montage der Kunststoffabdeckung sollte ausschließlich während der Reinigung erfolgen und niemals, wenn sich der Patient im Stuhl befindet. **(Siehe Abb. 8)**

## Fußstütze (nur Carmina Dusch- und Nachtstuhl)

Flach zum Boden:

- Der Patient kann auf der Fußstütze stehen, wenn er aufsteht oder sich hinsetzt.
- Sie fungiert als Bremse, wenn sie auf dem Boden ruht.

Eine angehobene Fußstütze sorgt für eine komfortable Sitzposition, den Lifterzugang und ermöglicht einen sicheren Transport zur Dusche bzw. Toilette.

Abb. 9

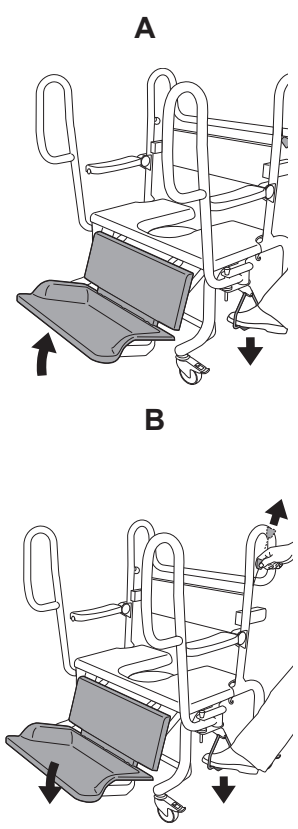


### Erhöhung der Fußstütze

- Drücken Sie das Pedal in Richtung Boden. **(Siehe Abb. 9A)** Die Fußstütze bewegt sich in die verriegelte Stellung.

### Absenken der Fußstütze (2 Schritte)

1 Drücken Sie das Pedal ganz zum Boden. Ist das Pedal in dieser Position, ziehen Sie am Drehknopf des Sicherheitsauslösemechanismus **(Siehe Abb. 9B)** und die gesicherte Stellung der Fußstütze wird entsperrt.

2 Bringen Sie das Pedal vorsichtig in die Ausgangsstellung.

**WARNUNG**

**Senken Sie die Fußstütze niemals ab, wenn sich darunter Füße befinden. Die Füße können zwischen Fußstütze und Boden eingeklemmt werden.**

**WARNUNG**

**Setzen Sie die Fußstütze in angehobener Stellung niemals als Treppenstufe ein. Ansonsten kann der Stuhl mit dem Patienten umfallen und ernsthafte Verletzungen verursachen.**

## Arretierung (nur Carmina Basic Dusch- und Nachtstuhl)

Bei kleineren Korrekturen der Stuhlposition ist die Arretierung zu betätigen. Damit soll das Risiko verringert werden, dass die Füße des Patienten zwischen Lenkrollen und Gestell eingeklemmt werden.

- Arretierung betätigen **(Siehe Abb. 10A)**
- Arretierung lösen **(Siehe Abb. 10B)**

Betätigen Sie die Arretierung, bevor sich der Patient im Stuhl befindet.

Abb. 10

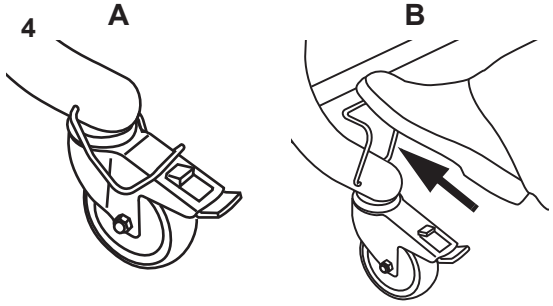


**WARNUNG**

**Bewegen Sie den Stuhl niemals mit dem Patienten, wenn die Arretierung nicht betätigt wurde. Wird der Stuhl ohne betätigte Arretierung bewegt, können die Rollen die Füße des Patienten überfahren und Verletzungen verursachen.**

Abb. 11

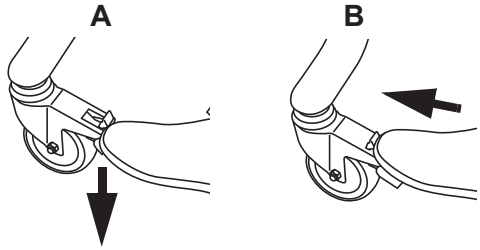


## Lenkrollen

Der *Carmina* Dusch- und Nachtstuhl verfügt über vier individuell bremsbare Lenkrollen.

- Betätigen Sie die Lenkrollenbremsen. **(Siehe Abb. 11 A)**
- Lösen Sie die Bremsen der Lenkrollen. **(Siehe Abb. 11 B)**

## Lagerung und Produkttransport (nur Carmina Dusch- und Nachtstuhl)

### (5 Schritte)

Die Fußstütze kann weggeklappt werden, um Türbereiche leichter passieren zu können, wenn sich der Patient nicht im Stuhl befindet.

Abb. 12

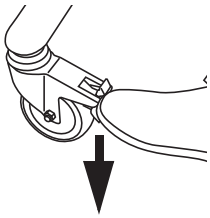

1 Betätigen Sie die Lenkrollenbremsen. **(Siehe Abb. 12)**

Abb. 13

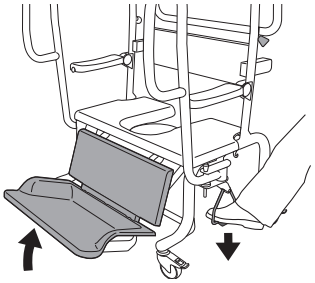

2 Erhöhen der Fußstütze. **(Siehe Abb. 13)**

Abb. 14

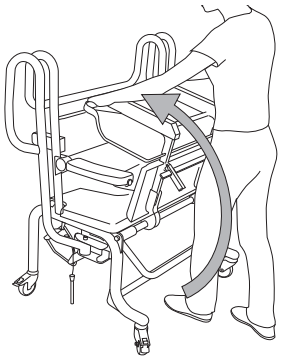

3 Heben Sie die Fußstütze bis ganz nach oben hoch. **(Siehe Abb. 14)**

Abb. 15

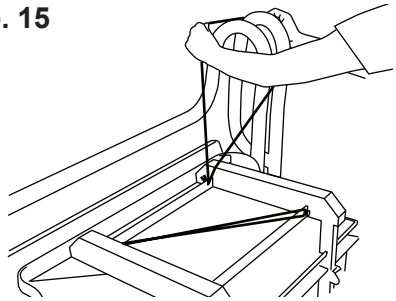

4 Befestigen Sie den Sicherheitsgurt. **(Siehe Abb. 15)**

Abb. 16

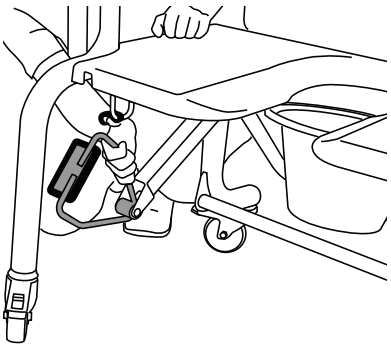

5 Befestigen Sie beide Pedale an den Kunststoffhaken. **(Siehe Abb. 16)**

# In den Stuhl setzen

**Abb. 1**

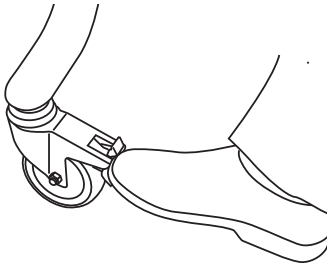

**Abb. 2**

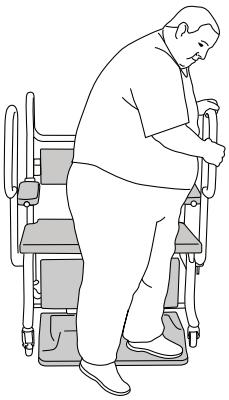

**Abb. 3**

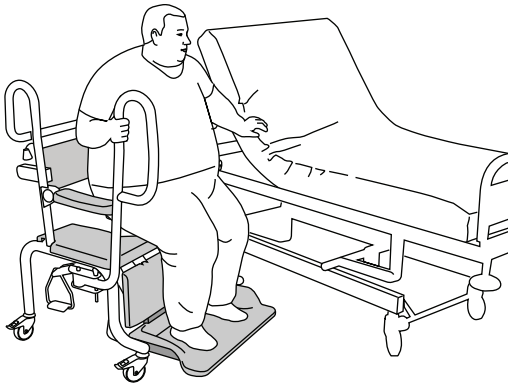

**Abb. 4**

## Benutzerkategorie

**Unabhängige Patienten:**

- Mobiler Patient, laufend
- Drehende Überführung, vom Bett/Rollstuhl

**Abhängige Patienten:**

- Mit mobilem Lifter (z. B. *Tenor*, *MaxiMove*)
- Mit dem Deckenlifter

## Unabhängige Patienten

### Aus dem Stand
### (8 Schritte)

1 Stellen Sie sicher, dass die Fußstütze bodenbündig ist.

2 Aktivieren Sie die Bremsen. **(Siehe Abb. 1)**

3 Vergewissern Sie sich, dass die Haltestangen herausgeschwenkt und in vorderer Stellung verriegelt sind.

4 Sorgen Sie dafür, dass sich die Armlehnen unten befinden und beim Sitzen Unterstützung bieten.

5 Lassen Sie den Patienten sich an den Haltestangen abstützen. **(Siehe Abb. 2)**

6

**WARNUNG**

**Setzen Sie die Fußstütze in angehobener Stellung niemals als Treppenstufe ein. Ansonsten kann der Stuhl mit dem Patienten umfallen und ernsthafte Verletzungen verursachen.**

Lassen Sie den Patienten sich in die richtige Position hinsetzen. **(Siehe Abb. 3)**

7 Heben Sie die Fußstütze soweit an, dass die Überführung des Patienten möglich ist.

8 Überführen Sie den Patienten zur Dusche oder zur Toilette. **(Siehe Abb. 4)**

**Abb. 5**

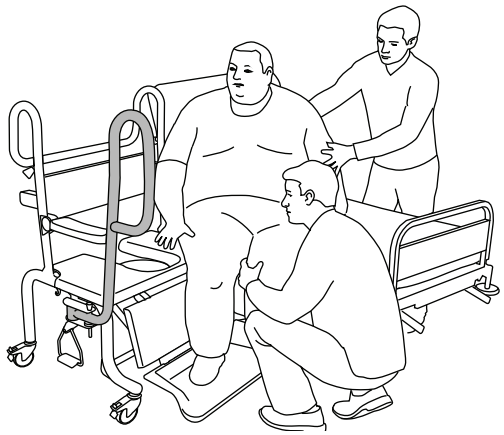

**Abb. 6**

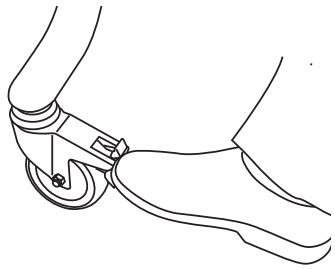

**Abb. 7**

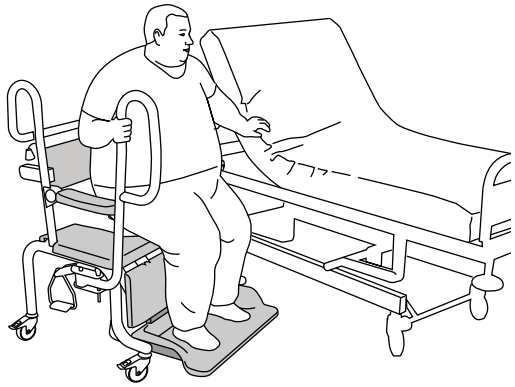

**Abb. 8**

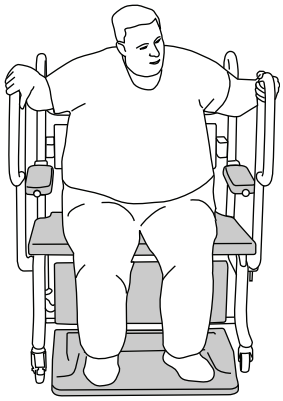

### Seitliche Überführung vom Rollstuhl/Bett

Wenn ein Patient ohne Hebehilfe von einem Rollstuhl/Bett überführt werden soll, muss er kräftig genug sein, sich selbst seitwärts zu bewegen und/oder aufstehen zu können.

### Drehende Überführung (6 Schritte)

1 Verriegeln Sie die Haltestange (die sich am weitesten entfernt vom Patienten befindet) in die vordere Stellung. **(Siehe Abb. 5)**

2 Heben Sie die Armlehnen hoch und schwenken Sie die Haltestange (falls vorhanden) zurück, die sich dem Patienten am Nächsten befindet.

3 Betätigen Sie die Lenkrollenbremsen. **(Siehe Abb. 6)**

4 Sorgen Sie dafür, dass die Füße des Patienten über dem Fußboden oder auf der gesenkten Fußstütze positioniert sind. **(Siehe Abb. 7)**

5 Helfen Sie dem Patienten beim Aufstehen.

6 Drehen Sie ihn und lassen Sie ihn mithilfe der Haltestangen hinsetzen. **(Siehe Abb. 8)**

## Unabhängige Patienten (Carmina Basic Dusch- und Nachtstuhl)

### Aus dem Stand (3 Schritte)

1 Betätigen Sie die Bremsen und die Arretierung.

2 Sorgen Sie dafür, dass sich die Armlehnen unten befinden und beim Sitzen Unterstützung bieten.

3 Lassen Sie den Patienten sich in eine bequeme Position hinsetzen.

## Abhängige Patienten

### Vom Bett zum Carmina Dusch- und Nachtstuhl mit einem Deckenlifter

### (6 Schritte)

**(Siehe Abb. 9)**

Abb. 9

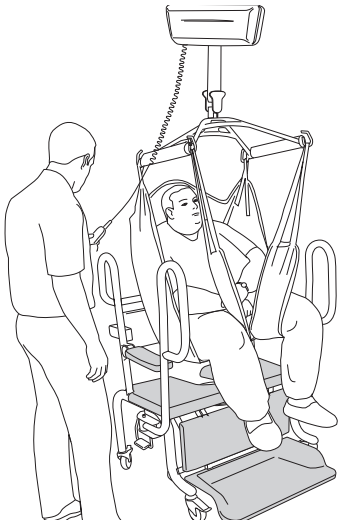

Befolgen Sie die separaten Bedienungsanweisungen für den Deckenlifter.

1 Bereiten Sie den Stuhl vor, indem Sie die Fußstütze mithilfe des Pedals nach oben heben.

2 Positionieren Sie den *Carmina* Dusch- und Nachtstuhl unter den Deckenlifter mit dem Patienten im Tragegurt.

3 Betätigen Sie die Lenkrollenbremsen.

4 Lassen Sie den Gurt mit dem Patienten herab, bis er den Sitz des Stuhls erreicht.

5 Haken Sie den Gurt aus.

6 Bringen Sie den Patienten zur Dusche oder zum WC.

### Von einem Gurtlifter zum Carmina Dusch- und Nachtstuhl (Überführung von vorn)

### (12 Schritte)

**(Siehe Abb. 10)**

Abb. 10

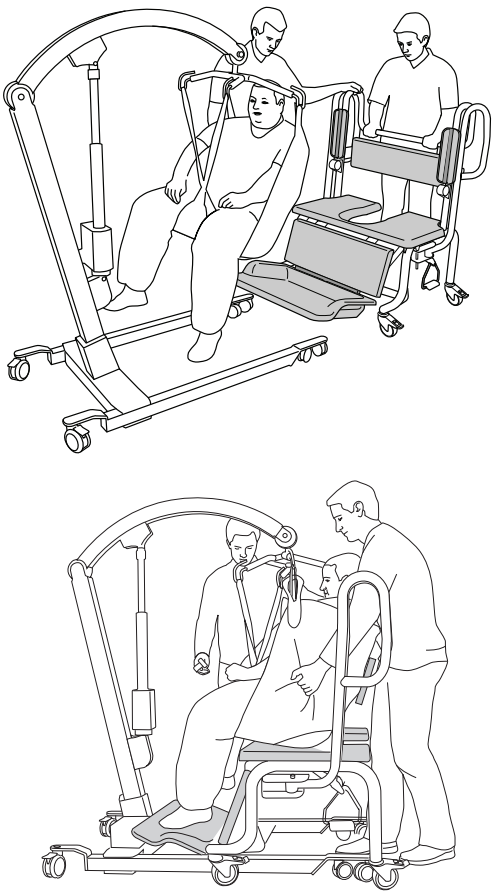

Befolgen Sie die separaten Bedienungsanweisungen für den Gurtlifter (Tenor).

1 Stellen Sie sicher, dass sich die Haltestangen in der rückwärtigen Stellung befinden (sich nicht im Patientenbereich befinden).

2 Vergewissern Sie sich, dass die Armstützen in erhöhter Position sind.

3 Heben Sie die Fußstütze soweit an, dass die Lifterstützbeine unter ihr hindurchpassen. Die Beine sollten so weit wie möglich geschlossen sein.

4 Positionieren Sie den Lifter mit dem Patienten so nahe wie möglich an dem *Carmina* Dusch- und Nachtstuhl.

5 Bewegen Sie den Stuhl, nicht den Lifter, wenn Sie die Lifterbeine von vorn unter der Fußstütze des Stuhls hindurchführen. Vergewissern Sie sich, dass sich der Patient direkt über dem Sitz des *Carmina* Dusch- und Nachtstuhls befindet.

6 Betätigen Sie die Bremsen des *Carmina* Dusch- und Nachtstuhls.

7 Senken Sie den Lifter ab, bis der Patient den Sitz erreicht.

8 Haken Sie den Gurt aus.

*Fahren Sie mit den Schritten auf der nächsten Seite fort.*

9 Entfernen Sie den Gurtlifter.

10 Senken Sie die Armstützen. Stellen Sie sicher, dass der Patient sich selbst stabilisieren kann.

11 Bringen Sie die Haltestangen wieder in die vordere Stellung und vergewissern Sie sich, dass sie verriegelt sind.

12 Überführen Sie den Patienten zur Dusche oder zur Toilette.

**Abb. 11**

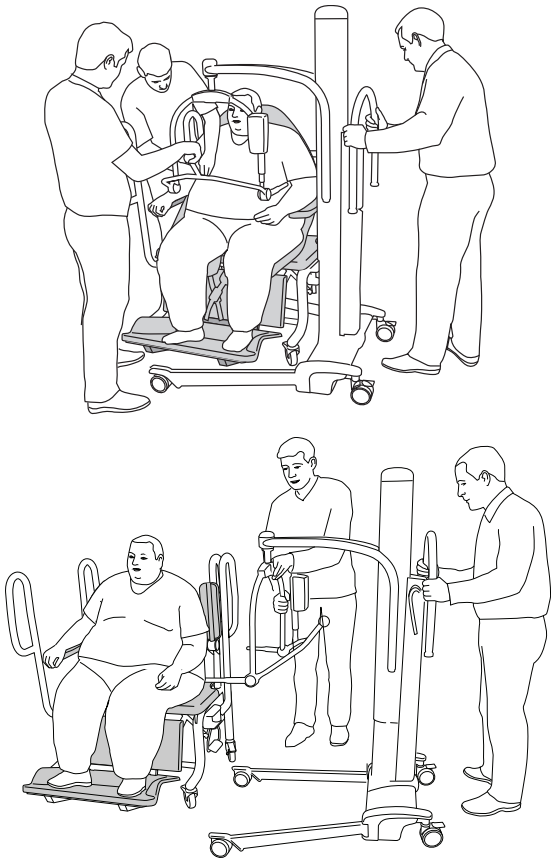

### Von einem Gurtlifter zum Carmina Dusch- und Nachtstuhl (seitliche Überführung)

**(12 Schritte)**

**(Siehe Abb. 11)**

Befolgen Sie die separaten Bedienungsanweisungen für den Gurtlifter (MaxiMove).

1 Stellen Sie sicher, dass sich die Haltestangen in der rückwärtigen Stellung befinden (sich nicht im Patientenbereich befinden).

2 Vergewissern Sie sich, dass die Armstützen in erhöhter Position sind.

3 Positionieren Sie den Lifter mit dem Patienten so nahe wie möglich an dem *Carmina* Dusch- und Nachtstuhl.

4 Heben Sie die Fußstütze soweit an, dass die Lifterstützbeine unter ihr hindurchpassen. Die Beine sollten am weitesten geöffnet sein.

5 Bewegen Sie den Stuhl mit der Seite über die Lifterbeine, ohne den Lifter zu bewegen. Vergewissern Sie sich, dass sich der Patient direkt über dem Sitz des *Carmina* Dusch- und Nachtstuhls befindet.

6 Betätigen Sie die Lenkrollenbremsen.

7 Senken Sie den Lifter soweit ab, bis der Patient vollständig vom Sitz des Stuhls gestützt wird.

8 Haken Sie den Gurt aus.

9 Entfernen Sie den Gurtlifter.

10 Senken Sie die Armstützen. Stellen Sie sicher, dass der Patient sich selbst stabilisieren kann.

11 Bringen Sie die Haltestangen wieder in die vordere Stellung und vergewissern Sie sich, dass sie verriegelt sind.

12 Überführen Sie den Patienten zur Dusche oder zur Toilette.

## Abhängige Patienten (Carmina Basic Dusch- und Nachtstuhl)

**Abb. 12**

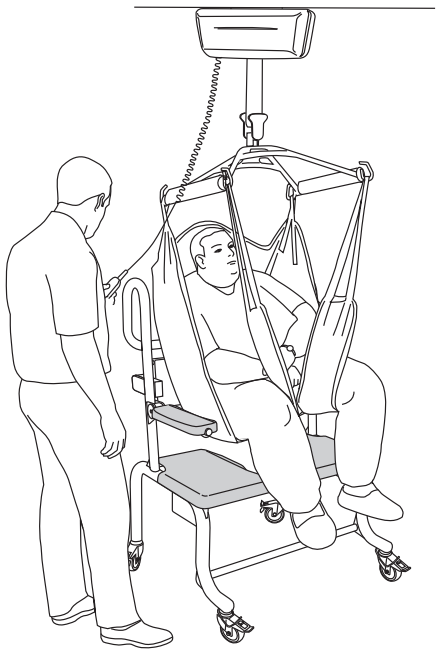

### Vom Bett zum Carmina Basic Dusch- und Nachtstuhl mit einem Deckenlifter

**(4 Schritte)**

**(Siehe Abb. 12)**

Befolgen Sie die separaten Bedienungsanweisungen für den Deckenlifter.

1 Positionieren Sie den *Carmina Basic* Dusch- und Nachtstuhl unter den Deckenlifter mit dem Patienten im Tragegurt.

2 Betätigen Sie die Lenkrollenbremsen und die Arretierung.

3 Senken Sie den Gurt mit dem Patienten soweit ab, bis der Patient vollständig vom Sitz des Stuhls gestützt wird.

4 Haken Sie den Gurt aus.

**Abb. 13**

### Von einem Gurtlifter zum Carmina Basic Dusch- und Nachtstuhl (Überführung von vorn)

**(7 Schritte)**

**(Siehe Abb. 13)**

Befolgen Sie die separaten Bedienungsanweisungen für den aktuellen Lifter (Tenor).

1 Vergewissern Sie sich, dass die Armstützen in erhöhter Position sind.

2 Bewegen Sie den Stuhl, nicht den Lifter, wenn Sie die Lifterbeine von vorn durch den Stuhl führen. Stellen Sie sicher, dass sich der Patient direkt über dem *Carmina Basic* Dusch- und Nachtstuhl befindet.

3 Betätigen Sie die Lenkrollenbremsen und die Arretierungen an dem *Carmina Basic* Dusch- und Nachtstuhl.

4 Senken Sie den Lifter soweit ab, bis der Patient vollständig vom Sitz des Stuhls gestützt wird.

5 Haken Sie den Gurt aus.

6 Entfernen Sie den Gurtlifter.

7 Senken Sie die Armstützen. Stellen Sie sicher, dass der Patient sich selbst stabilisieren kann.

# Den Patienten transportieren

**WARNUNG**

**Es ist nicht erlaubt, Patienten im *Carmina Basic* Dusch- und Nachtstuhl zu transportieren, weil beim Bewegen eines Stuhls ohne Fußstütze die Füße eingeklemmt oder von den Rollen überfahren werden können. Dies kann zu Verletzungen führen.**

Der *Carmina* Dusch- und Nachtstuhl wird von hinten mithilfe der breiten Schiebestange von mehreren Pflegepersonen geschoben. Die Füße des Patienten befinden sich auf der angehobenen Fußstütze. **(Siehe Abb. 1)**

**WARNUNG**

**Lassen Sie den Patienten zu keiner Zeit unbeaufsichtigt. Es besteht Verletzungsgefahr, wenn der Bewohner bzw. Patient den Stuhl verlassen möchte und die Fußstütze in angehobener Position als Treppenstufe benutzt.**

**WARNUNG**

**Beim Transportieren des Patienten im *Carmina* Dusch- und Nachtstuhl sollten seine Hände im Schoß ruhen. Dies dient dazu, dass der Patient sich seine Hände nicht an den Türpfosten verletzt.**

**Abb. 1**

# Den Patienten duschen

**(8 Schritte)**

**WARNUNG**

**Wenn der Zustand des Patienten ein selbstständiges Duschen erlaubt, vergewissern Sie sich, dass die Fußstütze (falls vorhanden) zum Fußboden hin abgesenkt ist, bevor der Patient allein gelassen wird.**

**(Siehe Abb. 1)**

1 Positionieren Sie den *Carmina* Dusch- und Nachtstuhl mit dem Patienten in den Duschraum.

2 Betätigen Sie die Lenkrollenbremsen.

3 Bringen Sie die Haltestangen in die rückwärtige Stellung aus dem Patientenbereich (falls vorhanden).

4 Heben Sie die Armlehnen vom Patienten weg an.

5 Entkleiden Sie den Patienten.

6 Senken Sie die Armlehne für eine höhere Bequemlichkeit und Stabilität des Patienten ab.

7 Waschen und duschen Sie den Patienten in dieser Position.

8 Trocknen Sie den Patienten ab und ziehen Sie ihn an.

**Abb. 1**

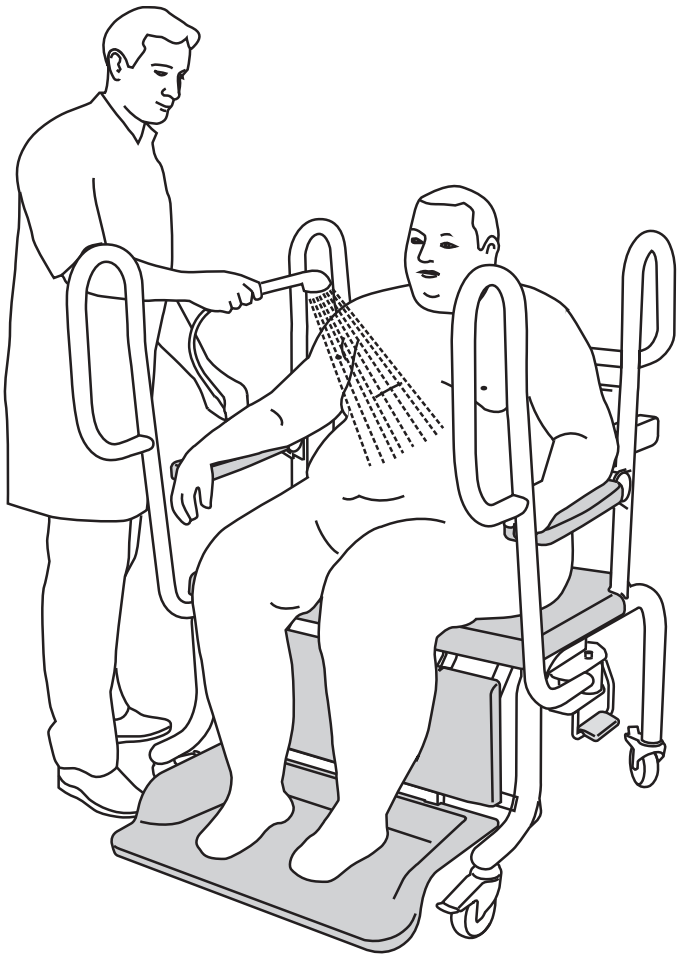

# Zur Toilette

**Abb. 1**

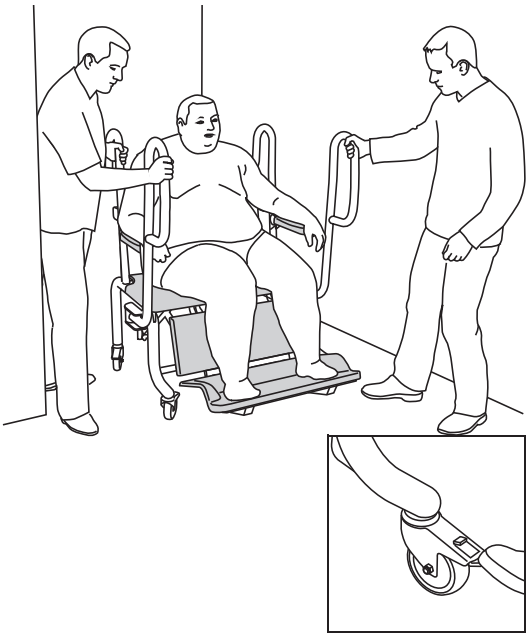

**Abb. 2**

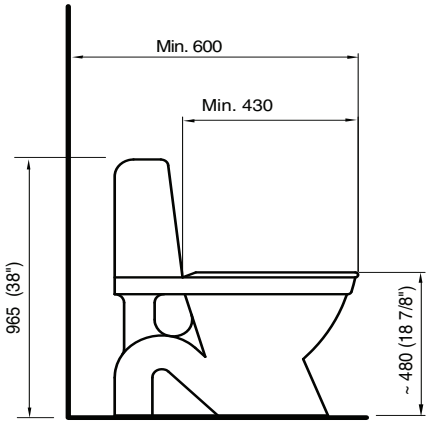


Max. Breite: 650 (25 5/8")

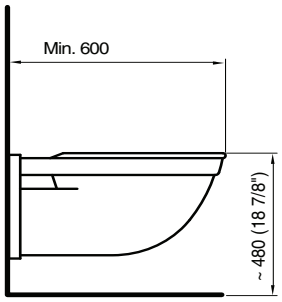


Max. Breite 650 (25 5/8")

**WARNUNG**

**Lassen Sie den Patienten niemals mit einer angehobenen Fußstütze unbeaufsichtigt. Ansonsten könnte der Patient diese als Treppenstufe verwenden, wenn er den Stuhl verlassen möchte. Dadurch kann der Stuhl mit dem Patienten umfallen, was wiederum zu ernsthaften Verletzungen beim Patienten führen kann.**

## Toilettengang an einer konventionellen Toilette

**(8 Schritte)**

1 Positionieren Sie den *Carmina* Dusch- und Nachtstuhl mit dem Patienten nahe der Toilette.

2 **WARNUNG**

**Positionieren Sie den Patienten niemals über der Toilette, ohne sich vorher vergewissert zu haben, dass die Genitalien des Patienten nicht zwischen Stuhl und Toilettenschüssel eingeklemmt werden.**

Positionieren Sie den *Carmina/Carmina Basic* Dusch- und Nachtstuhl direkt über der Toilettenschüssel. Verwenden Sie die Haltestangen (falls vorhanden) als Ansatzpunkt für kleinere Bewegungen.
**(Siehe Abb. 1)**

3 Betätigen Sie die Lenkrollenbremsen.

4 Ist der Patient fertig, lösen Sie die Bremsen und ziehen Sie den Stuhl vom WC weg.

5 Betätigen Sie die Lenkrollenbremsen erneut.

6 Waschen und trocknen Sie den Patienten.

7 Lösen Sie die Bremsen.

8 Transportbereit (nur *Carmina* Dusch- und Nachtstuhl).

### Carmina/Carmina Basic Dusch- und Nachtstuhl

- Eignet sich für wand- und bodenmontierte Toiletten gleichermaßen.
- Kann als Sitzverlängerung für Standardtoiletten verwendet werden, die nicht die notwendige Größe oder Gewichtskapazität für übergewichtige Patienten aufweisen.

HINWEIS
Für eine bessere Anpassung entfernen Sie den Sitz vorzugsweise von der Toilette bevor Sie den *Carmina/ Carmina Basic* Dusch- und Nachtstuhl über der Toilette positionieren. Es empfiehlt sich eine Toilette mit einem rechteckigen Sitz.

Siehe Abmessungen passender WC-Stühle. **(Siehe Abb. 2)**

## Toilettengang an der Bettseite mithilfe eines WC-Behälters

**(3 Schritte)**

**Abb. 3**

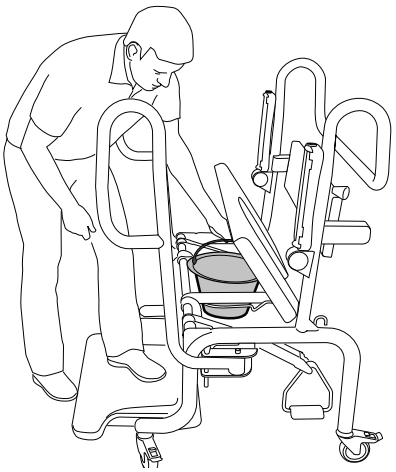

**Abb. 4**

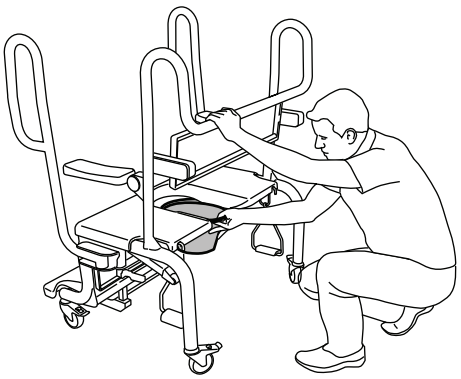

**Abb. 5**

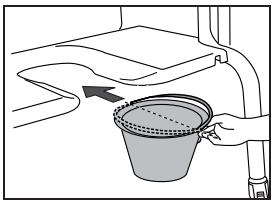

### WARNUNG

**Setzen Sie den WC-Behälter niemals von hinten in die Halterung ein, bevor Sie sich nicht vergewissert haben, dass alle Körperteile aus diesem Bereich entfernt wurden. Ansonsten können Genitalien oder Haut des Patienten zwischen Behälter und Halterung eingeklemmt werden.**

1 Heben Sie den Sitz vom Stuhl hoch und stecken Sie den WC-Behälter vollständig in die Halterung. **(Siehe Abb. 3)**
Senken Sie den Sitz wieder ab.

2 Entkleiden Sie den Patienten am Unterkörper.

3 Positionieren Sie den Patienten so weit hinten am Sitz wie möglich.

### Alternative

Es ist möglich, den WC-Behälter einzusetzen, wenn der Patient bereits im Stuhl sitzt. **(Siehe Abb. 4)**

### WARNUNG

**Positionieren Sie den WC-Behälter so, dass sich die Henkelbefestigungen senkrecht zum Sitz befinden. (Siehe Abb. 5)**

**Ansonsten kann sich der Henkel um die Halterung legen und der Behälter lässt sich nur mühsam aus ihr entfernen.**

# Reinigungs- und Desinfektionsanleitung

**WARNUNG**

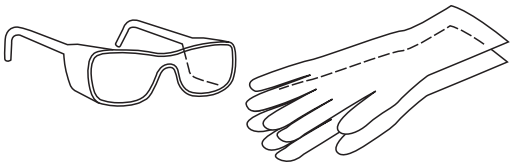

**Arbeiten Sie immer mit Schutzbrille und Schutzhandschuhen, um Augen- oder Hautverletzungen zu vermeiden. Tritt dies dennoch ein, spülen Sie die betroffenen Stellen mit reichlich Wasser ab. Bei Augen- oder Hautreizungen wenden Sie sich sofort an einen Arzt. Lesen Sie stets das Datenblatt zur Materialsicherheit für den Desinfektionsreiniger.**

**WARNUNG**

**Um eine Kreuzkontamination zu verhindern, gehen Sie immer nach der Desinfektionsanleitung in dieser *Bedienungsanleitung* vor.**

**WARNUNG**

**Um Augen- oder Hautreizungen zu vermeiden, dürfen Sie die Desinfektion nie in Anwesenheit eines Patienten durchführen.**

**ACHTUNG**

**Verwenden Sie keine Lösungsmittel auf Phenol-, Zitronensäure- oder Mineralölbasis, Trichlorethylen usw., da diese Kunststoffteile angreifen können. Bei Gebrauch eines Heißlufttrockners darf die Temperatur 80 °C (176 °F) nicht überschreiten.**
**Eine Sterilisation mit Dampf oder Ethylenoxid ist ebenfalls nicht zulässig, weil diese Substanzen das Produkt beschädigen können.**

## Arjo Desinfektionsmittel

Zur Garantie einer optimalen Leistung sollten Sie ausschließlich Arjo-Desinfektionsmittel verwenden. Bei Fragen bezüglich der Desinfektion der Ausrüstung oder zur Bestellung von Desinfektionsmittel bitte den Arjo-Kundendienst kontaktieren (siehe Innenseite der letzten Seite).

Nach jedem Einsatz und am Ende des Tages sollten folgende Maßnahmen ergriffen werden.

## Zubehör für die Reinigung und Desinfektion

- Schutzbrille
- Schutzhandschuhe
- Sprühflasche mit Desinfektionsmittel oder Sprühhilfe mit Desinfektionsmittel
- Sprühflasche mit Wasser oder Duschbrause mit Wasser
- Tücher – feucht und trocken
- Einmalhandtücher
- Bürste mit weichen Borsten
- Bürste mit weichen Borsten und langem Griff

**Bei der Reinigung und Desinfektion müssen die folgenden 15 Schritte immer ausgeführt werden.**

### Entfernung sichtbarer Rückstände (Schritte 1 bis 2 von 15)

1 Um alle Komponenten zu erreichen, klappen Sie die Fußstütze in die Aufbewahrungsposition, den Sitz hoch und lösen Sie die Kunststoffabdeckungen von den Armlehnen.

2 Reinigen Sie das Gerät mit einem in Wasser getränkten Tuch oder gegebenenfalls durch das Aufsprühen/Abbrausen mit Wasser unter Verwendung einer Bürste von sichtbaren Verunreinigungen und wischen Sie es mit einem sauberen Tuch ab. Führen Sie die Reinigung von oben nach unten durch.

### Reinigung (Schritte 3 bis 8 von 15)

3 Legen Sie die Schutzhandschuhe an und setzen Sie die Schutzbrille auf.

4 Besprühen Sie das Gerät mit Desinfektionsmittel. Schrubben Sie ihn gründlich mit einer Bürste ab. Reinigen Sie dabei besonders die Griffe und die Handbedienung.

5 Duschen oder sprühen Sie das Gerät mit viel Wasser (ca. 25 °C = 77 °F) ab und wischen Sie es mit einem sauberen Tuch ab, um alle Rückstände des Desinfektionsmittels zu entfernen.

6 Tränken Sie ein Tuch mit Desinfektionsmittel und wischen Sie damit alle anderen Bereiche (wie beispielsweise das Fahrgestell) ab.

7 Tränken Sie ein neues Tuch mit Wasser und entfernen Sie alle Rückstände des Desinfektionsmittels von den entsprechenden Stellen. Das Tuch sollte während der Entfernung des Desinfektionsmittels regelmäßig unter laufendem Wasser ausgespült werden.

8 Wenn das Desinfektionsmittel nicht vollständig entfernt werden kann, besprühen Sie die betroffenen Bereiche mit Wasser und wischen Sie sie mit Einweg-Handtüchern ab. Wiederholen Sie diesen Vorgang, bis alle Rückstände des Desinfektionsmittels entfernt wurden.

### Desinfektion (Schritte 9 bis 15 von 15)

9 Besprühen Sie das Gerät mit Desinfektionsmittel.

10 Tränken Sie ein Tuch mit Desinfektionsmittel und wischen Sie damit alle anderen Bereiche (wie beispielsweise das Fahrgestell) ab.

11 Lassen Sie das Desinfektionsmittel gemäß den Anweisungen auf der Desinfektionsmittelflasche einwirken.

12 Besprühen Sie oder brausen Sie das Gerät mit Wasser (ca. 25 °C = 77 °F) ab und wischen Sie es mit einem sauberen Tuch ab, um alle Rückstände des Desinfektionsmittels zu entfernen. Das Tuch sollte während der Entfernung des Desinfektionsmittels gelegentlich unter laufendem Wasser ausgespült werden.

13 Besprühen oder brausen Sie das Gerät mit Wasser (ca. 25 °C = 77 °F) und wischen Sie das Gerät mit einem sauberen Tuch ab, um alle Rückstände des Desinfektionsmittels von den verbleibenden Bereichen (wie beispielsweise dem Fahrgestell) zu entfernen. Das Tuch sollte während der Entfernung des Reinigungsmittels regelmäßig unter laufendem Wasser ausgespült werden.

14 Wenn das Desinfektionsmittel nicht vollständig entfernt werden kann, besprühen Sie die betroffenen Bereiche mit Wasser und wischen Sie sie mit Einweg-Handtüchern ab. Wiederholen Sie diesen Vorgang, bis alle Rückstände des Desinfektionsmittels entfernt wurden.

15 Lassen Sie alle Komponenten trocknen.

# Pflege und vorbeugende Wartung

Da der *Carmina/Carmina Basic* Dusch- und Nachtstuhl einem normalen Verschleiß unterliegt, müssen folgende Maßnahmen wie angegeben durchgeführt werden. Somit wird sichergestellt, dass das Produkt der Herstellungsspezifikation entspricht.

## WARNUNG

**Zur Vermeidung von Fehlfunktionen, die zu Verletzungen führen können, vergewissern Sie sich, dass regelmäßige Kontrollen durchgeführt werden und der empfohlene Wartungszeitplan eingehalten wird. Je nach Belastung und Umgebungsbedingungen müssen häufigere Kontrollen durchgeführt werden. Lokal gültige Vorschriften und Normen können über den empfohlenen Wartungsplan hinausgehen.**

HINWEIS
Wartungs- und Instandhaltungsarbeiten am Produkt können nicht durchgeführt werden, solange es mit dem Patienten verwendet wird.

**ZEITPLAN FÜR DIE VORBEUGENDE WARTUNG DES Carmina//Carmina Basic Dusch- und Nachtstuhls**

| **VERPFLICHTUNGEN DER PFLEGEFACHKRAFT Maßnahme/Überprüfung** | **Täglich** | **Jede WOCHE** |
|---|---|---|
| Reinigen/Desinfizieren | **X** | |
| Alle freiliegenden Komponenten visuell überprüfen | | **X** |
| Alle mechanischen Komponenten visuell überprüfen | | **X** |
| Lenkrollen überprüfen und reinigen | | **X** |
| Freigabemechanismus der Fußstütze visuell überprüfen | | **X** |

## WARNUNG

**Um Verletzungen von Patienten und Pflegefachkräften zu vermeiden, darf das Gerät nicht verändert oder mit nicht kompatiblen Komponenten verwendet werden.**

## Verpflichtungen der Pflegemitarbeiter

Die Verpflichtungen von Pflegemitarbeiterseite sind durch qualifiziertes Personal zu erfüllen. Dabei sind die Anweisungen in dieser Bedienungs- und Wartungsanleitung zu befolgen.

### Täglich

Der *Carmina* Dusch- und Nachtstuhl muss nach dem Einsatz umgehend gereinigt werden. Arjo-Reinigungsmittel sind in den **empfohlenen Konzentrationen** zu verwenden.

Siehe Abschnitt *Reinigungs- und Desinfektionsanleitung auf Seite 24.*

### Jede Woche

**(Siehe Abb. 1)**

- Alle freiliegenden Komponenten visuell überprüfen. Achten Sie dabei besonders auf die Stellen, an denen ein Kontakt entweder zum Patienten oder zur Pflegefachkraft besteht. Vergewissern Sie sich, dass keine Risse oder scharfen Kanten entstanden sind, die eine Verletzung von Patient oder Pflegefachkraft verursachen könnten oder unhygienisch sind. Ersetzen Sie beschädigte Komponenten **(1)**.
- Überprüfen Sie visuell die mechanischen Befestigungen, z. B. Bolzen/Schrauben, Fassungen für die Halterung des WC-Behälters, Befestigungen von Rückenlehne, Sitzgestell, Pedale, Fußstütze und Haltestangen. Überprüfen Sie die Armlehnenscharniere und ob die Sicherheitsstifte der Haltestangen ungehindert bewegt werden können. Überprüfen Sie die Gummigurte für Sitz und Fußstütze **(2)**.
  Nur beim *Carmina Basic* Dusch- und Nachtstuhl: Überprüfen Sie die Befestigungen der Arretierungsvorrichtung **(2)**.
- Überprüfen Sie, ob die Lenkrollen korrekt angebracht sind und rollen sowie sich frei drehen können. Reinigen Sie sie mit Wasser (die Funktionsweise kann durch Seifenreste, Haare, Staub und Chemikalien von der Fußbodenreinigung beeinträchtigt werden). Überprüfen Sie die Bremsen **(3)**.
- Überprüfen Sie visuell den Freigabemechanismus der Fußstütze: Knauf, Kabel und Verriegelungskomponente **(4)**.

### Jährlich

Der *Carmina* Dusch- und Nachtstuhl muss gemäß Abschnitt *Qualifiziertes Personal auf Seite 28* gewartet werden.

**Abb. 1**

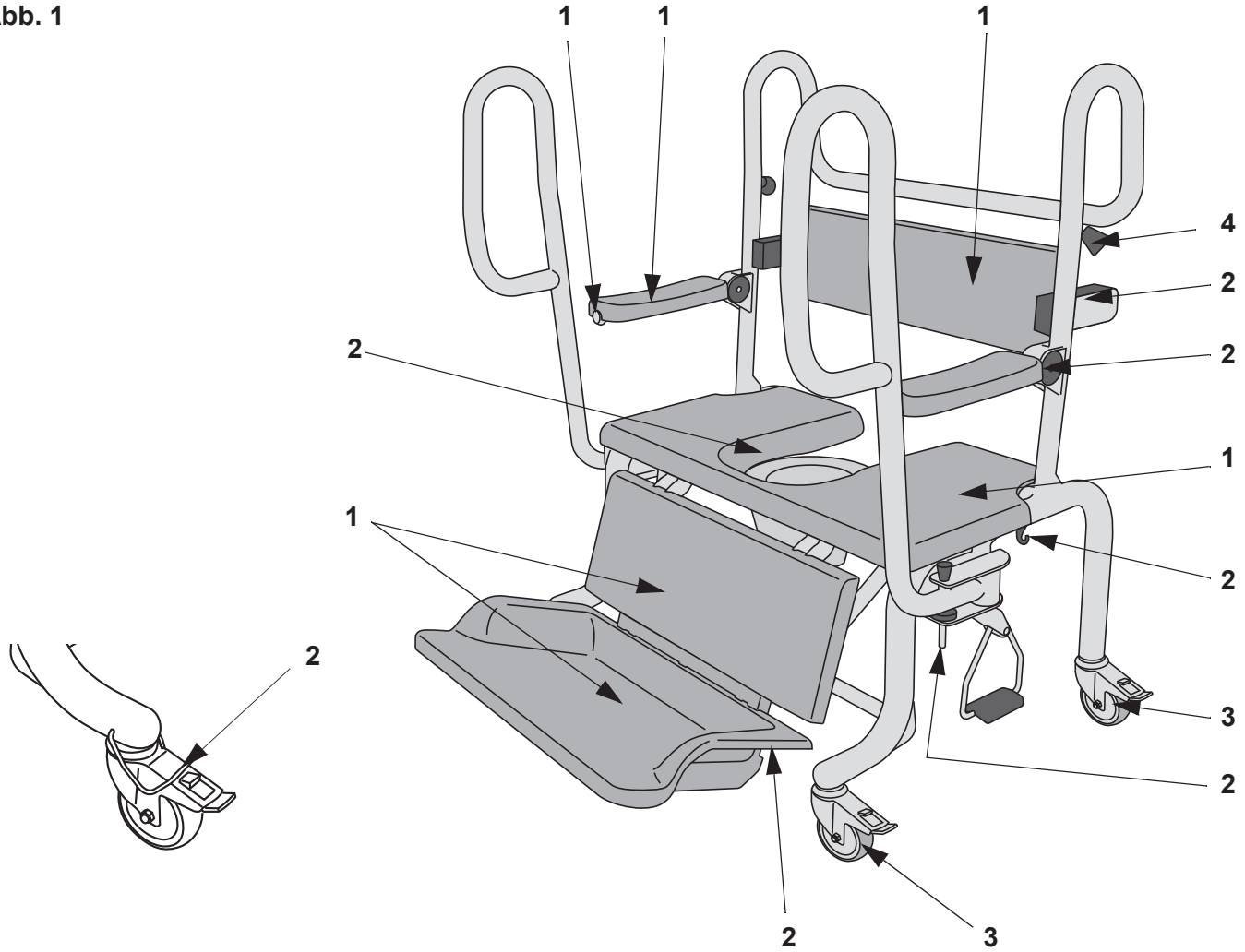

## Qualifiziertes Personal

**WARNUNG**

**Um Verletzungen und/oder Sicherheitsmängel zu vermeiden, muss die Wartung in der erforderlichen Häufigkeit durch qualifiziertes Fachpersonal durchgeführt werden, das über die richtigen Werkzeuge und Ersatzteile verfügt und mit dem Verfahren vertraut ist. Das qualifizierte Fachpersonal muss nachweislich in der Wartung dieses Geräts geschult sein.**

| Maßnahmen/Kontrollen durch QUALIFIZIERTES FACHPERSONAL | Jedes JAHR | Alle 2 Jahre |
|---|---|---|
| Sicherstellen, dass die aktuellsten Nachrüstungen durchgeführt wurden | X | |
| Alle wichtigen Komponenten auf Korrosion/Beschädigungen überprüfen | X | |
| Mechanische Halterungen überprüfen | X | |
| Durchführung eines sicheren Belastungstests (gemäß lokalen Anforderungen) | X | |
| Kompletten Funktionstest durchführen | X | |
| Gummigurte ersetzen | X | |
| Kabel für den Fußstützenmechanismus ersetzen | | X |
| Lenkrollen überprüfen | X | |

HINWEIS
Alle Kontrollen in Tabelle *VERPFLICHTUNGEN DER PFLEGEFACHKRAFT Maßnahme/Überprüfung auf Seite 26* müssen im Rahmen der Kontrollen in Tabelle *Maßnahmen/Kontrollen durch QUALIFIZIERTES FACHPERSONAL auf Seite 28* durchgeführt werden.

# Problemlösung

HINWEIS
Funktioniert das Produkt nicht wie vorgesehen, setzen Sie sich bitte umgehend mit Ihrem Arjo-Vertreter in Verbindung.

# Technische Daten

## TECHNISCHE DATEN

| **Carmina Dusch- und Nachtstuhl Modell BLBX000-013**<br>**Allgemeines** | |
|---|---|
| SWL (Safe Working Load = Sichere Arbeitslast) | 320 kg (705 lbs) |
| Gewicht *Carmina Basic/Carmina* | 37/75 kg (81/165 lbs) |
| Maximales Gesamtgewicht (Lifter und Patient) | 357/395 kg (785/869 lbs) |
| Gesamtbreite des Produkts | 960/997 mm<br>(37 3/4 / 39 1/4 Zoll) |
| Gesamttiefe des Produkts | 760/980 mm<br>(29 7/8 / 38 5/8 Zoll) |
| Gesamthöhe des Produkts | 1265 mm (49 3/4 Zoll) |
| Fahrgestell, Freiraum für Lifterbeine | 155 mm (6 1/8 Zoll) |
| Fahrgestell, Breite zwischen den Beinen | 793 mm (31 1/4 Zoll) |
| Fahrgestell, Freiraum für Toilette (**mit** WC-Behälterhalterung) | 480 mm (18 7/8 Zoll) |
| Sitzhöhe (Abstand vom Boden bis zur Sitzoberseite/Abstand von der Fußstützenoberseite bis zur Sitzoberseite) | 530/465 mm<br>(20 7/8 / 18 1/4 Zoll) |
| Abstand zwischen Sitz und Rückenlehne | 210 mm (8 1/4 Zoll) |
| Abstand zwischen Sitz und Armlehnenoberseite | 270 mm (10 5/8 Zoll) |
| Abstand zwischen Sitz und Armlehnenunterseite | 230 mm (9 Zoll) |
| Sitztiefen (4 Stellungen) | 420–525 mm<br>(16 1/2–20 5/8 Zoll) |
| Sitzbreite | 915 mm (36 Zoll) |
| Reibungsarme Lenkrollen | |
| Wendekreisdurchmesser | 1300 mm (51 1/8 Zoll) |
| Farbe | Blau/Grau |
| Umgebungstemperaturbereich | +10 °C – +40 °C<br>(+50 °F – +104 °F) |
| Wassertemperaturbereich | +10 °C – +40 °C<br>(+50 °F – +104 °F) |
| Rel. Luftfeuchtigkeit | 30 %–75 % |
| Atmosphärischer Druck | 800 bis 1060 hPa |
| Bedienkräfte der Bremsen | <300 N |

| Zulässige Kombinationen | |
|---|---|
| Der Dusch- und WC-Stuhl Carmina kann mit den folgenden Produkten von Arjo kombiniert werden: | Maxi Sky 1000, Maxi Sky 600, *Tenor* und *MaxiMove*. |
| Andere Kombinationen sind nicht zulässig | |

| Transport und Aufbewahrung | |
|---|---|
| Umgebungstemperaturbereich | –20 °C bis +70 °C<br>(–4 °F bis +158 °F) |
| Rel. Luftfeuchtigkeit | 10 % bis 80 % einschließlich Kondensation |
| Atmosphärischer Druckbereich | 500 hPa bis 1100 hPa |

| Recycling | |
|---|---|
| Verpackung | Holz und Wellpappe, recyclingfähig |

## Entsorgung nach Ende der Lebensdauer

- Gurte einschließlich Versteifungselementen/Stabilisatoren, Polsterungen und anderen Textilien, Polymer- oder Kunststoffmaterialien usw. sollten als brennbarer Abfall entsorgt werden.
- Komponenten, die hauptsächlich aus bestimmten Metallarten bestehen (mehr als 90 % aus Metall nach Gewicht), zum Beispiel Gurtaufhängungen, Schienen, Aufrechtstützen usw. sollten als Metall recycelt werden.

# Hinweisschilder

## Erklärung des Schildes

| | |
|---|---|
| Datenschild | Enthält Angaben zur technischen Leistung und zu den technischen Anforderungen, z. B. Eingangsstrom, Eingangsspannung, maximales Patientengewicht, etc. |
| Typenschild | Enthält Produktidentifikation, Seriennummer sowie Monat und Jahr der Herstellung. |

## Erklärung der Symbole

| | |
|---|---|
| SWL | Sichere Arbeitslast (SAL) |
| | Bedienungshinweise<br>– Bedienungsanleitung beachten |
| CE | Die CE-Kennzeichnung weist auf die Übereinstimmung mit den harmonisierten Rechtsvorschriften der Europäischen Gemeinschaft hin. |
| MD | Weist darauf hin, dass das Produkt ein Medizinprodukt gemäß der Verordnung (EU) 2017/745 über Medizinprodukte ist. |
| | Name und Adresse des Herstellers |
| | Herstellungsdatum |
| UDI | Eindeutige Produktkennung |

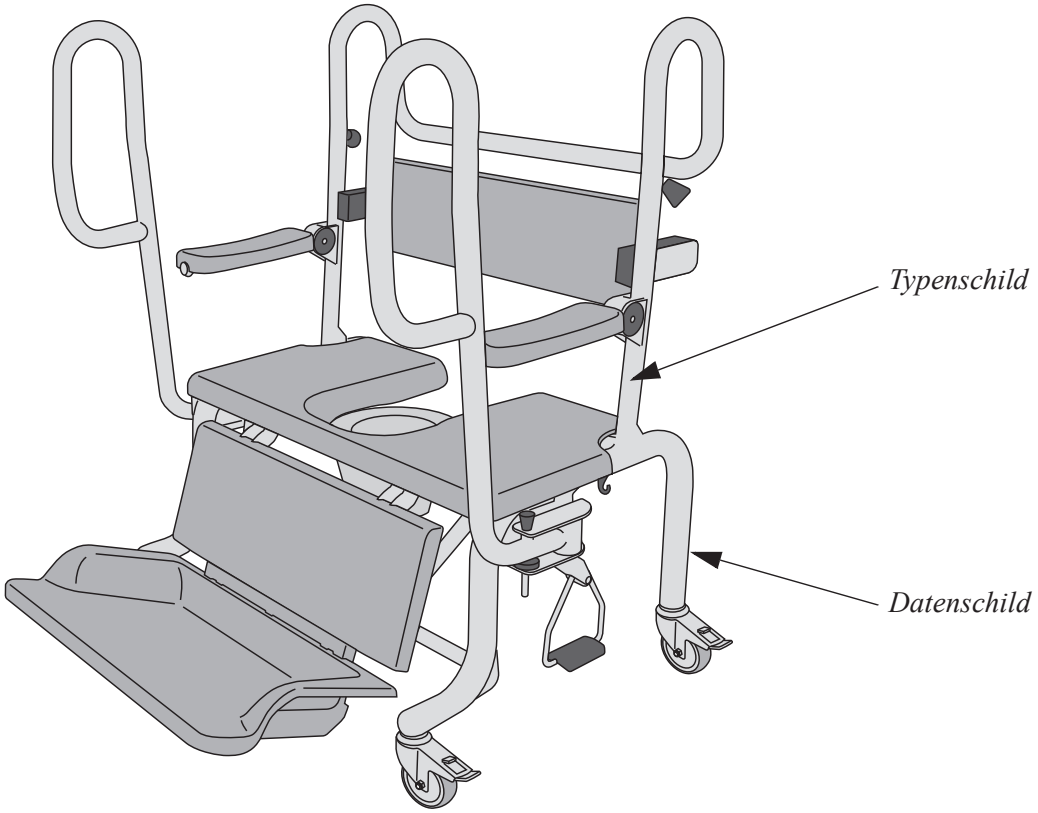
Typenschild
Datenschild

# Komponenten und Zubehör

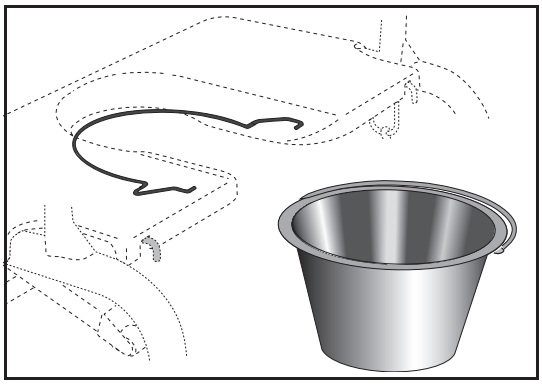

WC-Behälter mit Deckel und Halterung
BLC0010 Halter
BLC0020 Behälter

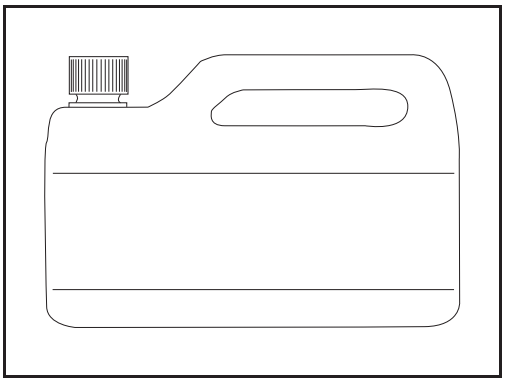

Desinfektionsmittel erhalten Sie von Ihrer Arjo-Vertretung vor Ort

AUSTRALIA
Arjo Australia
Building B, Level 3
11 Talavera Road
Macquarie Park, NSW, 2113,
Australia
Phone: 1800 072 040

BELGIQUE / BELGIË
Arjo Belgium
Evenbroekveld 16
9420 Erpe-Mere
Phone: +32 (0) 53 60 73 80
Fax: +32 (0) 53 60 73 81
E-mail: info.belgium@arjo.com

BRASIL
Arjo Brasil Equipamentos Médicos Ltda
Rua Marina Ciufuli Zanfelice, 329 PB02
Galpão - Lapa
São Paulo – SP – Brasil
CEP: 05040-000
Phone: 55-11-3588-5088
E-mail: vendas.latam@arjo.com
E-mail: servicios.latam@arjo.com

CANADA
Arjo Canada Inc.
90 Matheson Boulevard West
Suite 350
CA-MISSISSAUGA, ON, L5R 3R3
Tel/Tél: +1 (905) 238-7880
Free: +1 (800) 665-4831
Fax: +1 (905) 238-7881
E-mail: info.canada@arjo.com

ČESKÁ REPUBLIKA
Arjo Czech Republic s.r.o.
Na Strzi 1702/65
140 00 Praha
Czech Republic
Phone No: +420225092307
E-mail: info.cz@arjo.com

DANMARK
Arjo A/S
Vassingerødvej 52
DK-3540 LYNGE
Tel: +45 49 13 84 86
Fax: +45 49 13 84 87
E-mail: dk_kundeservice@arjo.com

DEUTSCHLAND
Arjo GmbH
Peter-Sander-Strasse 10
DE-55252 MAINZ-KASTEL
Tel: +49 (0) 6134 186 0
Fax: +49 (0) 6134 186 160
E-mail: info-de@arjo.com

ESPAÑA
ARJO IBERIA S.L.
Poligono Can Salvatella
c/ Cabanyes 1-7
08210 Barberà del Valles
Barcelona - Spain
Telefono 1: +34 900 921 850
Telefono 2: +34 931 315 999

FRANCE
Arjo SAS
2 Avenue Alcide de Gasperi
CS 70133
FR-59436 RONCQ CEDEX
Tél: +33 (0) 3 20 28 13 13
Fax: +33 (0) 3 20 28 13 14
E-mail: info.france@arjo.com

HONG KONG
Arjo Hong Kong Limited
Room 411-414, 4/F, Manhattan Centre,
8 Kwai Cheong Road, Kwai Chung, N.T.,
HONG KONG
Tel: +852 2960 7600
Fax: +852 2960 1711

ITALIA
Arjo Italia S.p.A.
Via Giacomo Peroni 400-402
IT-00131 ROMA
Tel: +39 (0) 6 87426211
Fax: +39 (0) 6 87426222
E-mail: Italy.promo@arjo.com

MIDDLE EAST
Arjo Middle East FZ-LLC
Office 908, 9th Floor,
HQ Building,North Tower,
Dubai Science Park,
Al Barsha South
P.O. Box 11488, Dubai,
United Arab Emirates
Direct +971 487 48053
Fax +971 487 48072
Email: Info.ME@arjo.com

NEDERLAND
Arjo Nederland BV
Biezenwei 21
4004 MB TIEL
Postbus 6116
4000 HC TIEL
Tel: +31 (0) 344 64 08 00
Fax: +31 (0) 344 64 08 85
E-mail: info.nl@arjo.com

NEW ZEALAND
Arjo Ltd
34 Vestey Drive
Mount Wellington
NZ-AUCKLAND 1060
Tel: +64 (0) 9 573 5344
Free Call: 0800 000 151
Fax: +64 (0) 9 573 5384
E-mail: nz.info@Arjo.com

NORGE
Arjo Norway AS
Olaf Helsets vei 5
N-0694 OSLO
Tel: +47 22 08 00 50
Faks: +47 22 08 00 51
E-mail: no.kundeservice@arjo.com

ÖSTERREICH
Arjo Austria GmbH
Lemböckgasse 49 / Stiege A / 4.OG
A-1230 Wien
Tel: +43 1 8 66 56
Fax: +43 1 866 56 7000

POLSKA
Arjo Polska Sp. z o.o.
ul. Ks Piotra Wawrzyniaka 2
PL-62-052 KOMORNIKI (Poznań)
Tel: +48 691 119 999
E-mail: arjo@arjo.com

PORTUGAL
Arjo em Portugal
MAQUET Portugal, Lda.
(Distribudor Exclusivo)
Rua Poeta Bocage n.º 2 - 2G
PT-1600-233 Lisboa
Tel: +351 214 189 815
Fax: +351 214 177 413
E-mail: Portugal@arjo.com

SUISSE / SCHWEIZ
Arjo Switzerland AG
Fabrikstrasse 8
Postfach
CH-4614 HÄGENDORF
Tél/Tel: +41 (0) 61 337 97 77
Fax: +41 (0) 61 311 97 42

SUOMI
Arjo Scandinavia AB
Riihitontuntie 7 C
02200 Espoo
Finland
Puh: +358 9 6824 1260
E-mail: Asiakaspalvelu.finland@arjo.com

SVERIGE
Arjo International HQ
Hans Michelsensgatan 10
SE-211 20 MALMÖ
Tel: +46 (0) 10 494 7760
Fax: +46 (0) 10 494 7761
E-mail: kundservice@arjo.com

UNITED KINGDOM
Arjo UK and Ireland
Houghton Hall Park
Houghton Regis
UK-DUNSTABLE LU5 5XF
Tel: +44 (0) 1582 745 700
Fax: +44 (0) 1582 745 745
E-mail: sales.admin@arjo.com

USA
Arjo Inc.
2349 W Lake Street Suite 250
US-Addison, IL 60101
Tel: +1 (630) 307-2756
Free: +1 (800) 323-1245
Fax: +1 (630) 307 6195
E-mail: us.info@arjo.com

JAPAN
Arjo Japan K.K.
東京都港区虎ノ門三丁目7 番8 号
ランディック第2 虎ノ門ビル9 階
Tel: +81 (0)3-6435-6401
Fax: +81 (0)3-6435-6402
E-mail: info.japan@arjo.com

At Arjo, we believe that empowering movement within healthcare environments is essential to quality care. Our products and solutions are designed to promote a safe and dignified experience through patient handling, medical beds, personal hygiene, disinfection, diagnostics, and the prevention of pressure injuries and venous thromboembolism. With over 6500 people worldwide and 65 years caring for patients and healthcare professionals, we are committed to driving healthier outcomes for people facing mobility challenges.

ArjoHuntleigh AB
Hans Michelsensgatan 10
211 20 Malmö, Sweden
**www.arjo.com**