ISTRUZIONI PER L'USO

Carino

04.BO.01_18IT • 06/2022

arjo
with people in mind

AVVERTENZA

Per evitare lesioni, leggere sempre le presenti istruzioni per l'uso e i documenti a corredo prima di utilizzare il prodotto.

La lettura delle Istruzioni per l'uso è obbligatoria

Politica di progettazione e copyright
® e ™ sono marchi di proprietà del gruppo di società Arjo.
© Arjo 2022.
La politica dell'azienda è volta al miglioramento costante, per tale ragione questa si riserva il diritto di modificare i prodotti senza preavviso. È vietato riprodurre integralmente o parzialmente il contenuto della presente pubblicazione senza espresso consenso di Arjo.

Indice

Premessa 4
Uso previsto 5
Norme di sicurezza 6
Predisposizioni per l'utilizzo 7
Identificazione dei componenti 8
Descrizione del prodotto e funzioni 10
- Funzione di sollevamento/discesa 10
- Poggia-gambe 10
- Poggia-piedi 10
- Impugnature di trasporto 10
- Ruote 11
- Cintura di sicurezza 11
- Braccioli 11
- Pulsantiera di controllo 11
- Sedile 11
- Batteria 12
- Caricabatteria 12
- Arresto di emergenza 12
- Discesa di emergenza 13
- Arresto di sicurezza automatico 13
- Cuscino per il collo 14
- Cuscino per la schiena (opzionale) 14
- Cuscino per sedile (opzionale) 14
- Padella (opzionale) 14
- Adattatore per toilette (opzionale) 14

Sistemazione del paziente 16
Trasferimento 20
Trasferimento alla doccia 21
Dopo la doccia 22
Trasferimento alla toilette 24
Utilizzo in strutture assistenziali 26
Istruzioni per la batteria 28
Istruzioni di pulizia e disinfezione 29
Assistenza e manutenzione preventiva 32
Risoluzione dei problemi 36
Specifiche tecniche 37
Dimensioni 39
Etichette 41
Compatibilità elettromagnetica 44
Componenti e accessori 46

Premessa

Grazie per avere acquistato un prodotto Arjo

La vostra sedia doccia regolabile in altezza *Carino* fa parte di una serie di prodotti di qualità appositamente progettati per ospedali, case di cura e altre strutture di assistenza sanitaria.

Per eventuali domande sull'utilizzo e sulla manutenzione della vostra attrezzatura, contattate Arjo.

Leggere attentamente le presenti *Istruzioni per l'uso*!

Leggere interamente le presenti *Istruzioni per l'uso (IU)* prima di utilizzare la sedia doccia regolabile in altezza *Carino*. Le informazioni contenute nelle presenti *IU* sono di fondamentale importanza per il corretto utilizzo e la manutenzione dell'attrezzatura, per favorirne la protezione e per garantire che risponda alle aspettative. Alcune delle informazioni contenute nelle presenti *IU* sono importanti per la sicurezza degli operatori e devono essere lette e comprese per evitare possibili incidenti.

Eventuali modifiche non autorizzate delle apparecchiature Arjo possono comprometterne la sicurezza. Arjo non potrà essere ritenuta responsabile per eventuali incidenti e mancate prestazioni dovuti a modifiche non autorizzate dei propri prodotti.

Segnalazione funzionamenti o eventi imprevisti

Se si riscontrano funzionamenti o eventi imprevisti, contattare il tecnico autorizzato Arjo. Le informazioni di contatto sono riportate nell'ultima pagina delle presenti *IU.*

Incidente grave

In caso di incidente grave in relazione al presente dispositivo medico a danno dell'utilizzatore o del paziente, questi devono segnalare la circostanza al produttore o al distributore del dispositivo medico. All'interno dell'Unione europea, l'utilizzatore deve segnalare l'incidente grave anche all'autorità competente dello Stato membro in cui opera.

Manutenzione e assistenza

Ogni anno, la sedia doccia *Carino* deve essere sottoposta a manutenzione da parte del personale di assistenza autorizzato Arjo per garantirne il corretto funzionamento e la massima sicurezza.

Per maggiori informazioni, contattare il tecnico autorizzato Arjo locale, che può offrire programmi esaurienti di assistenza e manutenzione per massimizzare la sicurezza, l'affidabilità e il valore del prodotto nel tempo.

Per i ricambi, contattare un tecnico qualificato Arjo. I tecnici Arjo hanno in magazzino i ricambi necessari. Le informazioni di contatto sono riportate nell'ultima pagina delle presenti *IU*.

Definizioni impiegate nelle presenti IU:

AVVERTENZA

Significato:
Avvertenza di sicurezza. La mancata comprensione e osservanza di questa avvertenza può provocare incidenti a se stessi o a terzi.

ATTENZIONE

Significato:
La mancata osservanza di queste istruzioni può danneggiare parzialmente o totalmente il sistema.

NOTA

Significato:
informazione importante per il corretto utilizzo del sistema o dell’apparecchiatura.

Significato:
nome e indirizzo del produttore.

Uso previsto

L'attrezzatura deve essere utilizzata rispettando le presenti norme di sicurezza. Chiunque utilizzi l'attrezzatura deve inoltre aver letto e compreso le istruzioni contenute nelle presenti *Istruzioni per l'uso (IU).*

Per qualsiasi dubbio in proposito, contattare il rappresentante locale Arjo.

Questa apparecchiatura è stata progettata per l'igiene personale assistita, in particolare per il wc e la doccia di pazienti presso tutti gli ambienti di assistenza e cura e ospedali. L'apparecchiatura può essere usata solo all'interno.

La sedia doccia regolabile in altezza Carino deve essere utilizzata da personale addestrato e competente relativamente all'ambiente di cura e alle procedure locali, in accordo con le linee guida riportate nelle *Istruzioni per l'uso (IU)*.

Valutazione degli assistiti

Si raccomanda di definire procedure di valutazione periodica. Prima dell'uso, l'operatore deve valutare le condizioni di ogni paziente secondo i seguenti criteri.

- Il peso del paziente non deve superare 140 kg (309 lb).
- Il paziente deve comprendere e rispondere alle istruzioni.
- L'apparecchiatura è progettata per pazienti attivi e semi-attivi, ossia in grado di stare autonomamente seduti su di un letto o una toilette.

Qualora il paziente non soddisfi i suddetti criteri occorre valutare un ausilio alternativo.

Durata del prodotto

L'attrezzatura deve essere utilizzata esclusivamente per gli scopi indicati.

La durata dell'attrezzatura è di dieci (10) anni e la vita utile della cintura di sicurezza è di due (2) anni. A seconda delle condizioni di stoccaggio della batteria, la frequenza di utilizzo e gli intervalli di ricarica, la vita utile della batteria è 2-5 anni.

La durata e la vita utile sono assicurate se l'apparecchiatura è sottoposta ad una corretta manutenzione preventiva, come descritto nelle Istruzioni per l'assistenza e la manutenzione contenute nelle Istruzioni per l'uso (IU).

A seconda del livello di usura di alcune componenti dell'apparecchiatura, come ruote e pulsantiera, potrebbe essere necessario sostituirle durante la vita utile dell'apparecchiatura in base alle informazioni contenute nelle Istruzioni per l'uso (IU).

Norme di sicurezza

AVVERTENZA

Per prevenire incendi o esplosioni, non utilizzare l'attrezzatura in ambienti ricchi di ossigeno, in presenza di fonti di calore o gas anestetici infiammabili.

AVVERTENZA

Per evitare cadute, assicurarsi che il paziente sia posizionato correttamente e che la cintura di sicurezza venga utilizzata, allacciata e fissata correttamente.

AVVERTENZA

Per evitare cadute, assicurarsi che il peso dell'utente sia inferiore al carico di lavoro sicuro per tutti i prodotti o accessori utilizzati.

AVVERTENZA

Per evitare cadute, accertarsi che la posizione del paziente sia conforme alle presenti IU.

AVVERTENZA

Per evitare lesioni, accertarsi che il paziente non sia mai lasciato da solo.

AVVERTENZA

Per evitare l'intrappolamento delle gambe o dei piedi dei pazienti o degli assistenti, accertarsi che non sia presente alcun ostacolo

AVVERTENZA

Per evitare intrappolamenti, assicurarsi di mantenere i capelli, le braccia e i piedi del paziente vicino al corpo e di utilizzare i supporti di sostegno dedicati nel corso di qualsiasi movimento.

AVVERTENZA

Per evitare il ribaltamento del dispositivo e la caduta del paziente, non utilizzare l'attrezzatura su pavimenti con canali di spurgo rientrati, fori o pendenze che superano il rapporto di 1:50 (1,15°).

AVVERTENZA

Per evitare il ribaltamento del dispositivo in uso, non abbassare o sollevare altre attrezzature in prossimità dello stesso e fare attenzione agli oggetti stazionari in fase di abbassamento.

AVVERTENZA

Per evitare la caduta del paziente dal dispositivo, assicurarsi che i braccioli siano piegati durante il trasferimento.

AVVERTENZA

Per evitare cadute durante il trasferimento, assicurarsi sempre che i freni siano inseriti su tutte le attrezzature in uso.

Predisposizioni per l'utilizzo

Procedura di primo utilizzo

(10 punti)

1 Controllare visivamente che l'imballaggio non sia danneggiato. Qualora si sospetti che il prodotto sia danneggiato, presentare un reclamo al trasportatore.

2 Il materiale di imballaggio deve essere riciclato nel rispetto delle norme locali.

3 Verificare che siano presenti tutti i componenti. Confrontarli con la descrizione del prodotto riportata in queste *IU*. In caso di componenti mancanti o danneggiati, NON utilizzare il prodotto.

4 Disimballare il caricabatteria. Selezionare e collegare correttamente l'adattatore alla rete elettrica. Consultare le *IU del caricabatteria*.

5 Ricaricare ogni batteria per almeno 14 ore (Giappone: 3,5 ore).

6 Effettuare una prova di funzionamento. Vedere sezione *Assistenza e manutenzione preventiva a pagina 32*.

7 Disinfettare il prodotto. Vedere sezione *Istruzioni di pulizia e disinfezione a pagina 29*.

8 Predisporre un luogo asciutto, adeguatamente ventilato e al riparo dalla luce diretta del sole per il rimessaggio della sedia doccia *Carino*.

9 Predisporre un luogo in cui conservare il presente manuale, che deve sempre essere accessibile a tutti gli utenti.

10 Assicurarsi di avere un piano di soccorso in caso di emergenza con un paziente e nel caso in cui la sedia doccia *Carino* si blocchi in posizione sollevata.

NOTA

Per eventuali domande, contattare il proprio rappresentante Arjo per assistenza e supporto.

Procedura prima di ogni utilizzo

(4 punti)

1 Verificare che tutti i componenti della sedia doccia *Carino* siano in posizione. Verificare nella pagina *Identificazione dei componenti* di queste *IU*.

2 Controllare che accessori e componenti non presentino danni. In caso di componenti mancanti o danneggiati, NON utilizzare il prodotto

3 Valutare se il paziente ha bisogno della cintura di sicurezza.

4 **AVVERTENZA**

Al fine di prevenire infezioni crociate, attenersi sempre alle istruzioni di disinfezione riportate nelle presenti IU.

Direzioni per la sedia doccia Carino

Le indicazioni *destra* e *sinistra* e la direzione di avanzamento prevista in queste *IU* si intendono come segue.

Identificazione dei componenti

1 Chassis
2 Ruote bloccabili
3 Schienale
4 Cuscino per il collo
5 Maniglia per trasporto
6 Maniglia per trasporto
7 Poggia-gambe
8 Poggia-piedi
9 Cintura di sicurezza
10 Sedile
11 Braccioli
12 Pulsantiera di comando
13 Batteria
14 Supporto batteria
15 Caricabatterie
16 Unità di sollevamento
17 Coperchio sinistro
18 Coperchio destro
19 Arresto di emergenza
20 Pulsante di discesa di emergenza
21 Cinghia di sollevamento
22 Cuscino per la schiena (opzionale)
23 Cuscino per sedile (opzionale)
24 Padella con coperchio (opzionale)
25 Adattatore per toilette (opzionale)

Parte applicata: Tipo BF. (Prodotto intero) protezione contro scosse elettriche in conformità alla norma EN 60601-1

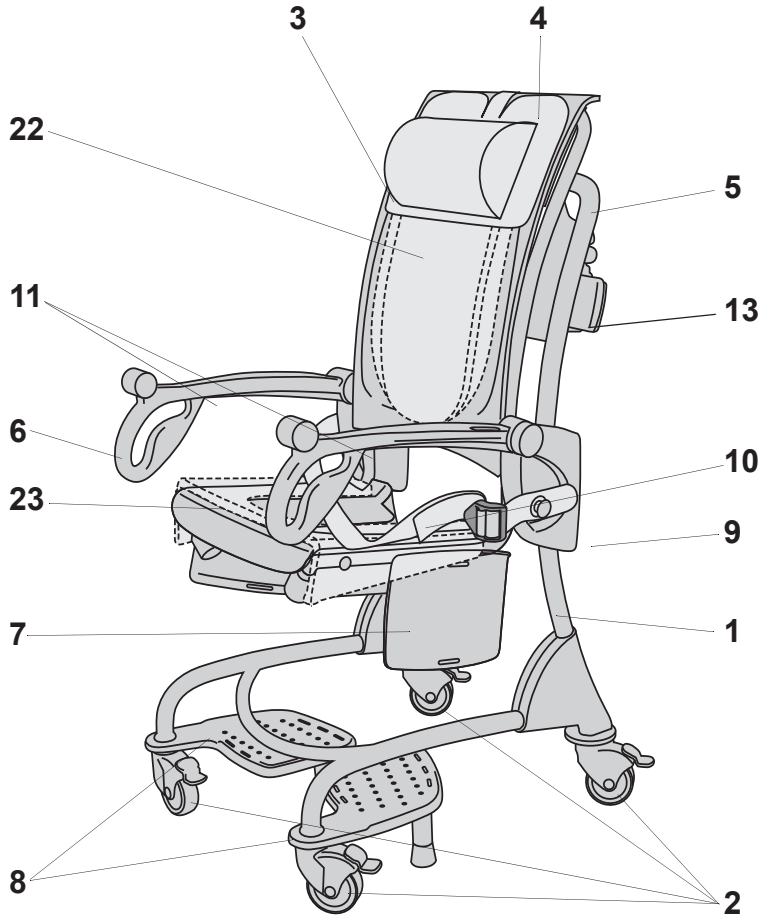
3
4
22
5
11
13
6
10
23
9
7
1
8
2

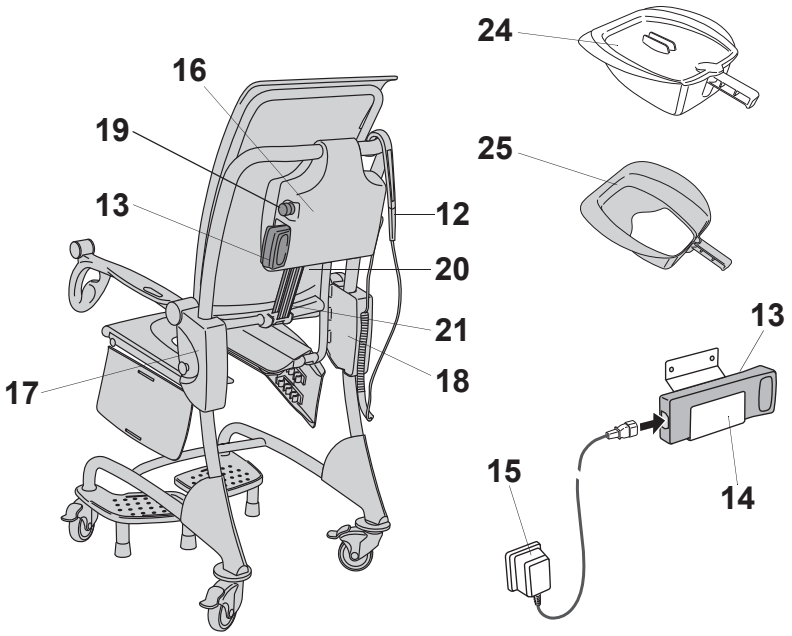
24
16
19
25
13
12
20
13
21
17
18
15
14

Descrizione del prodotto e funzioni

La sedia doccia *Carino* ha un totale di 15 funzioni.

Funzione di sollevamento/discesa

La sedia può essere regolata all'altezza più comoda sia sulla toilette sia durante la doccia. Più viene sollevata la sedia doccia *Carino*, più sarà reclinata la posizione del paziente.

Fig. 1

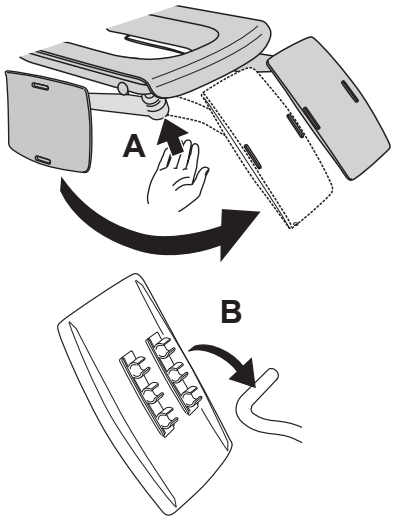

Poggia-gambe

I supporti per le gambe permettono all'assistente di assumere una postura di lavoro corretta ad es. durante la pedicure. Inoltre, supportano le gambe del paziente durante il trasferimento. Premere il connettore del poggia-gambe **(A)** per estrarlo **(vedere fig. 1)**.

I poggia-gambe possono essere regolati in tre posizioni differenti in base all'altezza del paziente.

Regolare la posizione del poggia-gambe rimuovendolo e riagganciandolo in una delle tre altezze previste **(B) (vedere fig. 1)**.

ATTENZIONE
Se il connettore non viene inserito, il poggia-gambe si può rompere durante il ripiegamento.

Fig. 2

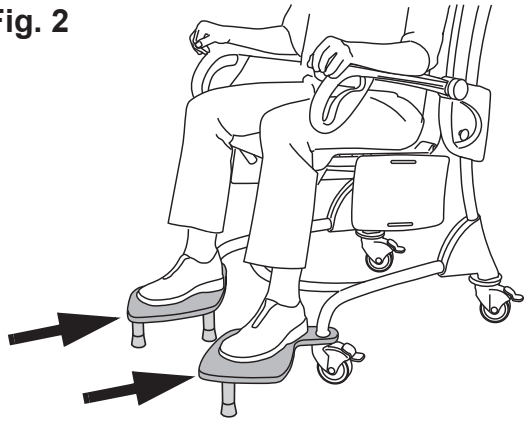

Poggia-piedi

AVVERTENZA
Per evitare cadute, accertarsi che il pavimento sia libero da ostacoli e che il poggia-piedi sia piegato prima di entrare o uscire dall'attrezzatura.

Estrarre i poggia-piedi per far appoggiare i piedi al paziente durante il trasferimento in posizione abbassata e la toilette **(vedere fig. 2)**.

Fig. 3

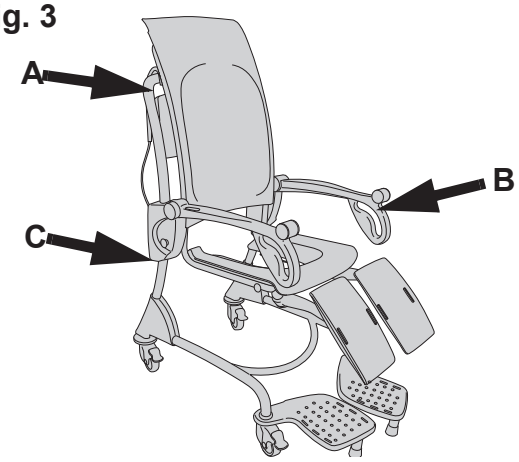

Impugnature di trasporto

Durante il trasferimento o il posizionamento, l'assistente deve afferrare le impugnature di trasporto dietro lo schienale **(A)** e il bracciolo anteriore integrato **(B)**. **Non** afferrare le barre laterali del telaio **(C) (vedere fig. 3)**.

Fig. 1

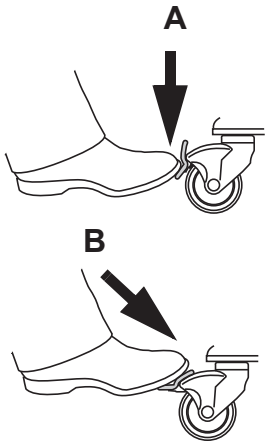

Ruote

La sedia doccia *Carino* è dotata di quattro ruote con freni. Premere il pedale con il piede per inserire il freno **(A)** e premerlo in avanti per disinserire il freno **(B)**. Per bloccare completamente la sedia, inserire i freni delle quattro ruote **(vedere fig. 1)**.

Cintura di sicurezza

AVVERTENZA

Per evitare la caduta del paziente, accertarsi che le cinture di sicurezza siano integre. Se danneggiate, NON utilizzarle e sostituirle prima dell'uso.

Fig. 2

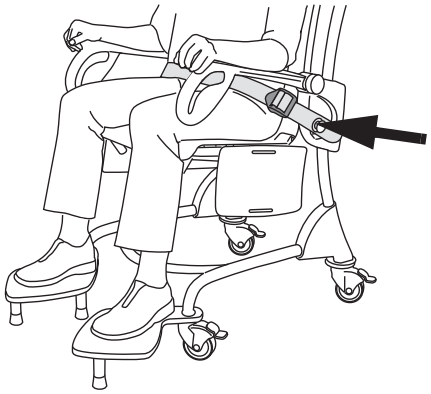

Se necessario, assicurare il paziente con la cintura di sicurezza. La cintura di sicurezza consentirà di fissare il paziente alla sedia. Fissarla ai pomelli ai lati dello schienale e regolare la lunghezza sulla fibbia. Accertarsi che la cintura di sicurezza sia sempre legata per evitare che tocchi il pavimento e che qualcuno possa inciamparvi sopra. Accertarsi che la cintura di sicurezza sia aderente al corpo del paziente **(vedere fig. 2)**.

Braccioli

AVVERTENZA

Per evitare la caduta del paziente dal dispositivo, assicurarsi che i braccioli siano piegati durante il trasferimento.

Nel corso della disinfezione, il bracciolo può essere ripiegato verso l'alto o verso il basso per una disinfezione più semplice sotto il bracciolo.

Fig. 3

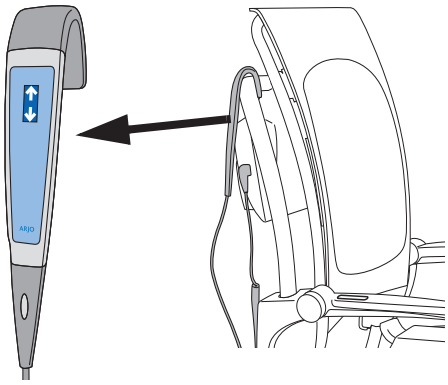

Pulsantiera di controllo

La pulsantiera è dotata di un gancio integrato per appenderla facilmente alle varie parti della sedia.

Il sollevamento e la discesa della sedia si controllano con i pulsanti con le frecce verso l'alto o verso il basso **(vedere fig. 3)**.

Fig. 4

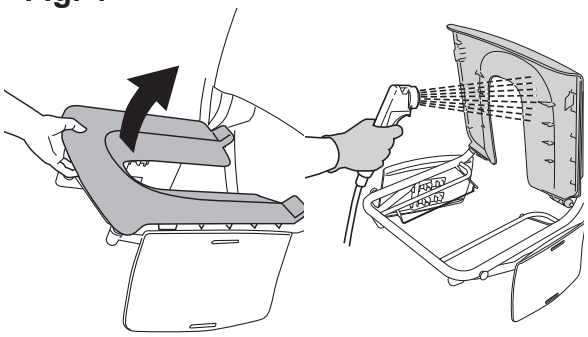

Sedile

Il sedile ha un design estremamente comodo e può essere ripiegato per pulizia e disinfezione. Il sedile è fissato in posizione normale da un attacco a scatto sul bordo anteriore del sedile. Per un'ergonomia ottimale durante pulizia e disinfezione, ripiegare il sedile verso l'alto con la sedia doccia *Carino* a un'altezza comoda **(vedere fig. 4)**.

Batteria

Fig. 1

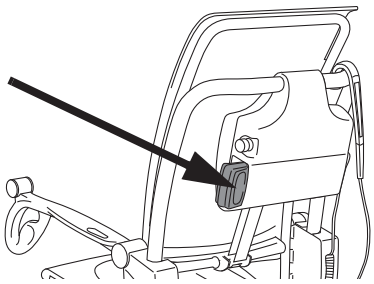

La batteria (NEA0100) è ubicata sul lato sinistro della sedia. *Consultare le IU del caricabatteria* **(vedere fig. 1)**.

NOTA

Accertarsi che il bordo rotondo della batteria sia rivolto verso l'alto.

Caricabatterie

Fig. 2

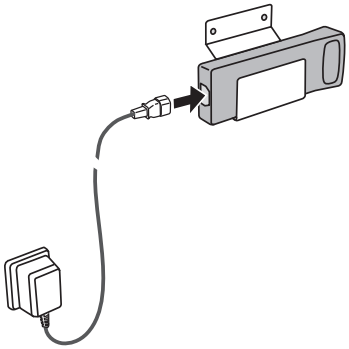

Il supporto batteria deve essere fissato a una parete adeguata e il caricabatteria deve essere collegato a una presa a muro con messa a terra. *Consultare le IU del caricabatteria* **(vedere fig. 2)**.

NOTA

Il caricabatteria deve essere utilizzato in un locale asciutto. Non installarlo in bagni o altri ambienti umidi.

Arresto di emergenza

Fig. 3 **Arresto di emergenza**

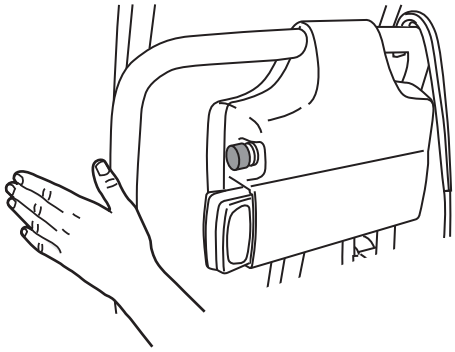

In caso di emergenza, tutte le funzioni possono essere fermate premendo il pulsante rosso sul lato sinistro dell'unità di sollevamento. L'arresto di emergenza annullerà tutte le principali funzioni di sicurezza **(vedere fig. 3)**.

NOTA

Per ripristinare l'arresto di emergenza, ruotare il pulsante rosso in senso orario.

ATTENZIONE

L'arresto di emergenza deve essere utilizzato ESCLUSIVAMENTE in caso di emergenza.

In caso di utilizzo dell'arresto di emergenza in seguito ad un'anomalia, contattare un tecnico di assistenza Arjo per l'ispezione generale della sedia doccia *Carino*.

Discesa di emergenza

ATTENZIONE

Rilasciare il pulsante di discesa di emergenza all'arresto della sedia. Tenendo premuto il pulsante, la cinghia di sollevamento inverte la propria direzione e il pulsante funziona al contrario.

In tal caso, contattare un tecnico di assistenza Arjo.

Fig. 1 Discesa di emergenza

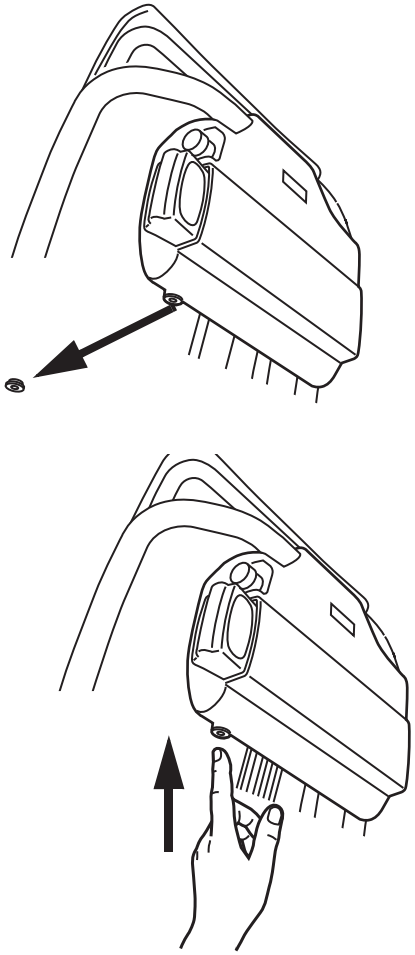

AVVERTENZA

Per evitare lesioni, utilizzare la discesa di emergenza nel caso in cui non sia possibile la discesa normale. Utilizzare estrema cautela nel corso della discesa.

NOTA

La discesa di emergenza esclude altre importanti funzioni di sicurezza e deve essere utilizzata solo quando il comando manuale non funziona.

In caso di guasto elettrico alla pulsantiera, la sedia può essere abbassata con un pulsante. Il pulsante di discesa di emergenza è situato sotto l'unità di sollevamento **(vedere fig. 1)**.

1 Rimuovere il tappo arancione.

2 Premere il pulsante di discesa di emergenza.

Arresto di sicurezza automatico

Qualora un oggetto esterno interrompa il sollevamento o la discesa della sedia doccia *Carino*, si attiva la funzione di arresto di sicurezza automatico interrompendo il movimento della sedia. Spostare la sedia o l'ostacolo, quindi proseguire il sollevamento o la discesa.

Fig. 1

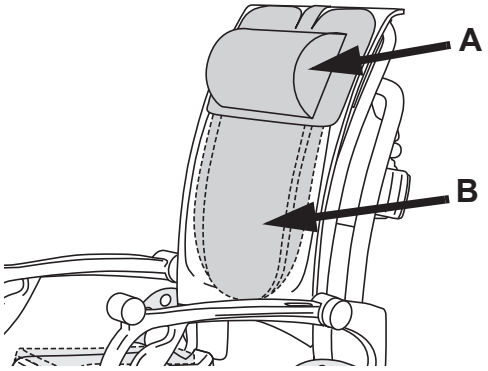

Cuscino per il collo

Il cuscino per il collo **(A)** assicura il massimo comfort e supporto durante il trasferimento e la doccia **(vedere fig. 1)**.

Cuscino per la schiena (opzionale)

Il cuscino **(B)** supporta la schiena e può essere regolato facilmente in base all'altezza del paziente **(vedere fig. 1)**.

Fig. 2

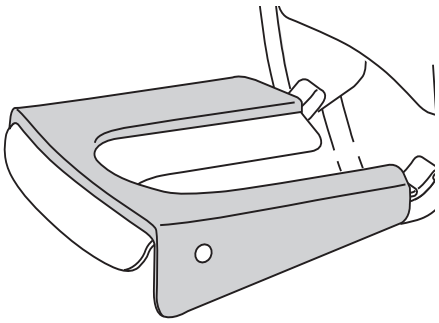

Cuscino per sedile (opzionale)

Il cuscino per sedile può essere utilizzato per i pazienti più sensibili alla pressione **(vedere fig. 2)**.

Padella (opzionale)

Fig. 3

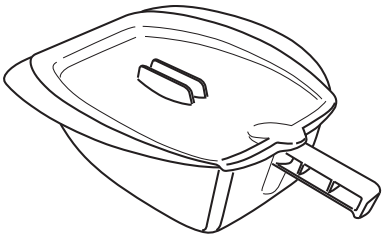

AVVERTENZA

Per evitare l'intrappolamento o lo schiacciamento dei genitali, assicurarsi che vi sia lo spazio necessario durante il movimento lungo il bordo della vasca, nella toilette, con la padella o altri mobili.

La padella può essere inserita da dietro, sotto il sedile **(vedere fig. 3)**.

Fig. 4

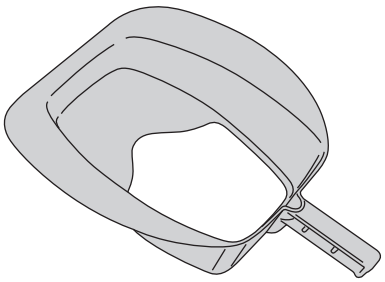

Adattatore per toilette (opzionale)

L'adattatore si utilizza come protezione tra la tazza della toilette e la sedia doccia *Carino* per evitare schizzi. Può essere inserito da dietro, sotto il sedile, come la padella **(vedere fig. 4)**.

Lasciato intenzionalmente in bianco

Sistemazione del paziente

Fig. 1

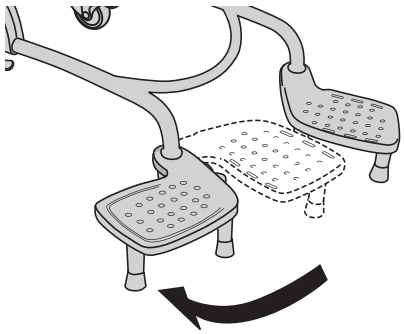

Fig. 2

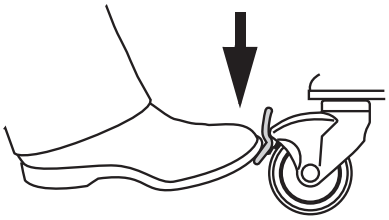

Fig. 3

Fig. 4

Paziente autonomo

Seguire questi 10 punti per raggiungere la sedia doccia Carino da una posizione eretta o utilizzando un deambulatore.

AVVERTENZA

Per evitare cadute, accertarsi che il pavimento sia libero da ostacoli e che il poggia-piedi sia piegato prima di entrare o uscire dall'attrezzatura.

1 Ripiegare i poggia-gambe e spostare a lato i poggia-piedi **(vedere fig. 1)**.

2 Inserire i freni. **(vedere fig. 2)**.

3 Regolare l'altezza della sedia doccia *Carino* in modo che il bordo del sedile tocchi il retro delle ginocchia del paziente **(vedere fig. 3)**.

4 Lasciare che il paziente si appoggi saldamente al bracciolo **(vedere fig. 4)**.

5 Svestire la parte inferiore del paziente **(vedere fig. 4)**.

Continua alla pagina successiva.

Fig. 5

Fig. 6

Fig. 7

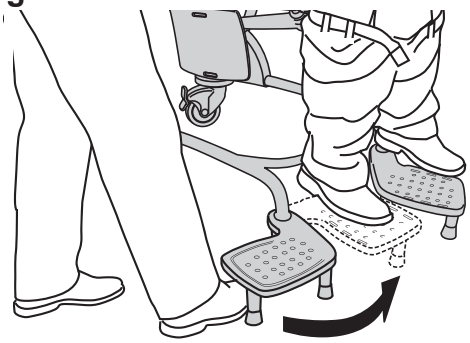

6 Aiutare il paziente a sedersi **(vedere fig. 5).**

7 Se necessario, utilizzare la cintura di sicurezza.

8 Sollevare la sedia doccia *Carino* a un'altezza comoda per il trasferimento. Il paziente deve appoggiare i piedi sui poggia-piedi **(vedere fig. 6)**.

9 Inserire i poggia-piedi sulla sedia doccia *Carino* **(vedere fig. 7)**.

10 Trasferire il paziente alla doccia o alla toilette.

Fig. 1

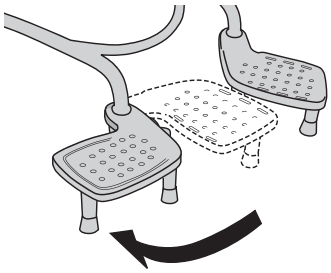

Fig. 2

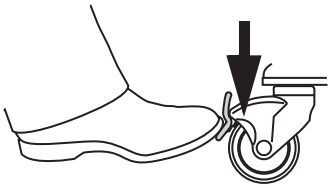

Fig. 3

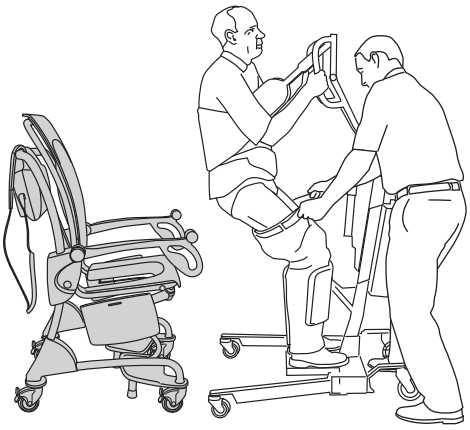

Fig. 4

Pazienti non autonomi

Seguire questi 13 punti per raggiungere la sedia doccia Carino da un sollevapazienti attivo (ausilio di sollevamento e sostegno).

Seguire le istruzioni separate relative al sollevapazienti in questione.

1 Ripiegare i poggia-gambe e spostare a lato i poggia-piedi **(vedere fig. 1)**.

2 Inserire i freni della sedia doccia *Carino* **(vedere fig. 2)**.

3 Posizionare il sollevapazienti con il paziente il più vicino possibile alla sedia doccia *Carino* **(vedere fig. 3)**.

4 Svestire la parte inferiore del paziente **(vedere fig. 3)**.

5 Posizionare il paziente sul sedile della sedia doccia *Carino* utilizzando il sollevapazienti attivo **(vedere fig. 4)**.

Continua alla pagina successiva.

Fig. 5

6 Abbassare il sollevapazienti finché il paziente non raggiunge il sedile **(vedere fig. 5)**.

7 Rimuovere il corsetto **(vedere fig. 5)**.

8 Se necessario, fissare il paziente sulla sedia doccia *Carino* con la cintura di sicurezza **(vedere fig. 5)**.

9 Sollevare la sedia in modo da liberare i piedi del paziente dall'appoggio del sollevapazienti attivo.

10 Rimuovere il sollevapazienti attivo.

Fig. 6

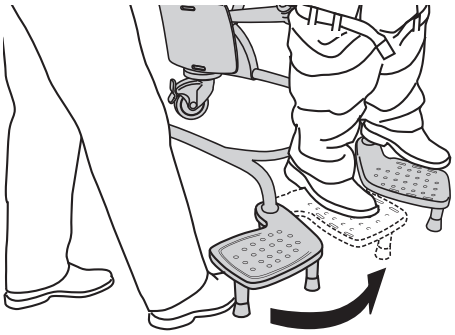

11 Inserire i poggia-piedi sulla sedia doccia *Carino* **(vedere fig. 6)**.

12 Abbassare la sedia doccia *Carino* in modo che il paziente appoggi i piedi sui poggia-piedi.

13 Trasferire il paziente alla doccia o alla toilette.

Trasferimento

Esistono due modi per trasferire la sedia doccia *Carino* con il paziente verso la doccia o la toilette.

AVVERTENZA

Per evitare intrappolamenti, assicurarsi di mantenere i capelli, le braccia e i piedi del paziente vicino al corpo e di utilizzare i supporti di sostegno dedicati nel corso di qualsiasi movimento.

Fig. 1

Metodo 1

La sedia doccia *Carino* viene spinta da dietro e i piedi del paziente sono collocati sui poggia-piedi **(vedere fig. 1)**.

Fig. 2

Metodo 2

La sedia doccia *Carino* viene spinta a un'altezza comoda dal davanti e il paziente non utilizza i poggia-piedi oppure i poggia-gambe **(vedere fig. 2)**.

Trasferimento alla doccia

Fig. 1

Fig. 2

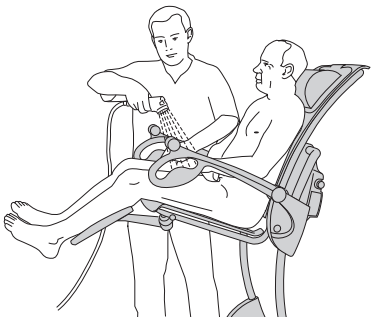

Fig. 3

Fig. 4

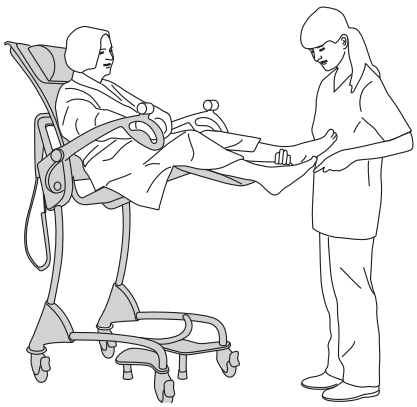

Eseguire le 7 operazioni indicate di seguito

NOTA

Per agevolare la procedura, svestire il paziente prima di farlo salire sulla sedia doccia *Carino*.

1 Inserire i freni.

2 Svestire la parte superiore del corpo del paziente **(vedere fig. 1)**.

3 Sollevare la sedia a un'altezza comoda.

4 Rimuovere i restanti indumenti dalla parte inferiore del paziente.

5 Posizionare i poggia-gambe.

AVVERTENZA

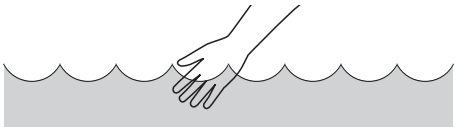

Per evitare scottature, controllare sempre la temperatura dell'acqua a mano nuda prima di dirigere il getto d'acqua sul paziente. Non usare guanti perché potrebbero agire da isolanti e non permettere una corretta valutazione della temperatura dell'acqua. Puntare il getto d'acqua lontano dal paziente.

6 Fare la doccia al paziente in questa posizione ergonomica **(vedere fig. 2)**.

7 Regolare l'altezza della sedia per una postura di lavoro corretta durante il lavaggio della testa o la pedicure **(vedere figg. 3-4)**.

Dopo la doccia

Fig. 1

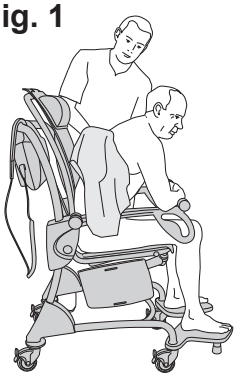

Fig. 2

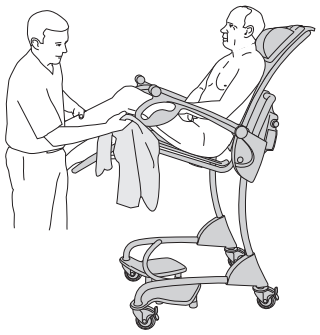

Fig. 3

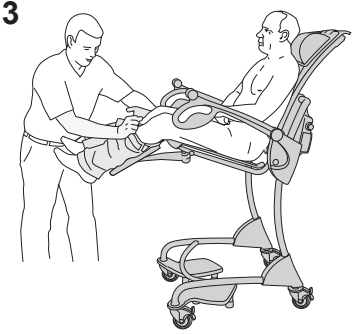

Fig. 4

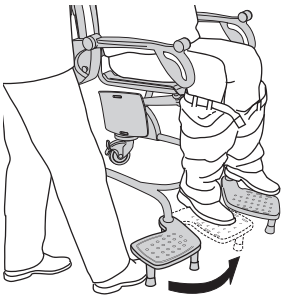

Fig. 5

Fig. 6

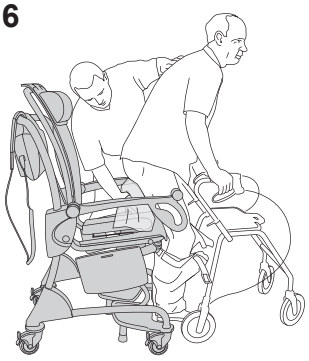

Asciugatura e vestizione
Alternativa A - Pazienti autonomi

(8 punti)

1 Inserire i freni.

2 Asciugare tutte le parti esposte del paziente con un asciugamano. Non dimenticare il lato posteriore delle gambe **(vedere figg. 1-2)**.

3 Vestire il più possibile la parte inferiore del corpo **(vedere fig. 3)**.

4 Ripiegare i poggia-gambe e inserire i poggia-piedi **(vedere fig. 4)**.

5 Abbassare la sedia.

6 Vestire la parte superiore del corpo del paziente **(vedere fig. 5)**.

7 Ripiegare i poggia-piedi e far alzare il paziente sul pavimento per asciugare la schiena **(vedere fig. 6)**.

8 Completare la vestizione della parte inferiore del corpo.

Fig. 1

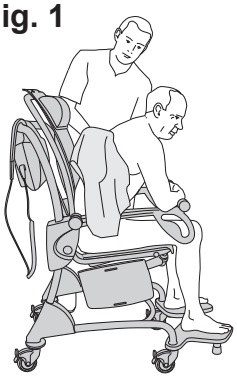

Fig. 2

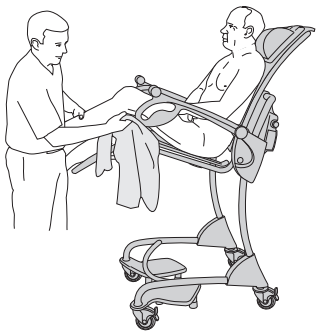

Fig. 3

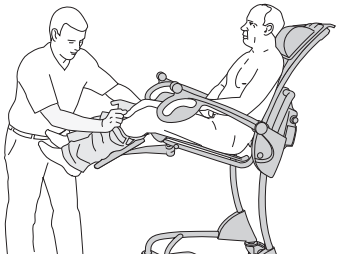

Fig. 4

Fig. 5

Fig. 6

Fig. 7

Asciugatura e vestizione Alternativa B - Pazienti non autonomi

(12 punti)

1 Inserire i freni.

2 Asciugare tutte le parti esposte del paziente con un asciugamano. Non dimenticare il lato posteriore delle gambe **(vedere figg. 1-2)**.

3 Vestire il più possibile la parte inferiore del corpo **(vedere fig. 3)**.

4 Ripiegare i poggia-gambe e inserire i poggia-piedi **(vedere fig. 4)**.

5 Abbassare la sedia.

6 Vestire la parte superiore del corpo del paziente **(vedere fig. 5)**.

7 Ripiegare i poggia-piedi.

8 Sistemare il sollevapazienti attivo (ausilio di sollevamento e sostegno) in posizione frontale vicino alla sedia doccia *Carino* in modo che i piedi del paziente raggiungano l'appoggio sul sollevapazienti attivo **(vedere fig. 6)**.

9 Inserire la fascia di supporto per la schiena del sollevapazienti attivo.

10 Sollevare il paziente.

11 Asciugare la schiena del paziente **(vedere fig. 7)**.

12 Completare la vestizione della parte inferiore del corpo.

Trasferimento alla toilette

AVVERTENZA

Al fine di prevenire infezioni crociate, attenersi sempre alle istruzioni di disinfezione riportate nelle presenti IU.

La sedia doccia *Carino* può essere utilizzata a prescindere dal fatto che la toilette sia fissata al muro o al pavimento. È preferibile una toilette con tazza relativamente lunga.

Per le misure dei sanitari idonei, vedere di seguito:

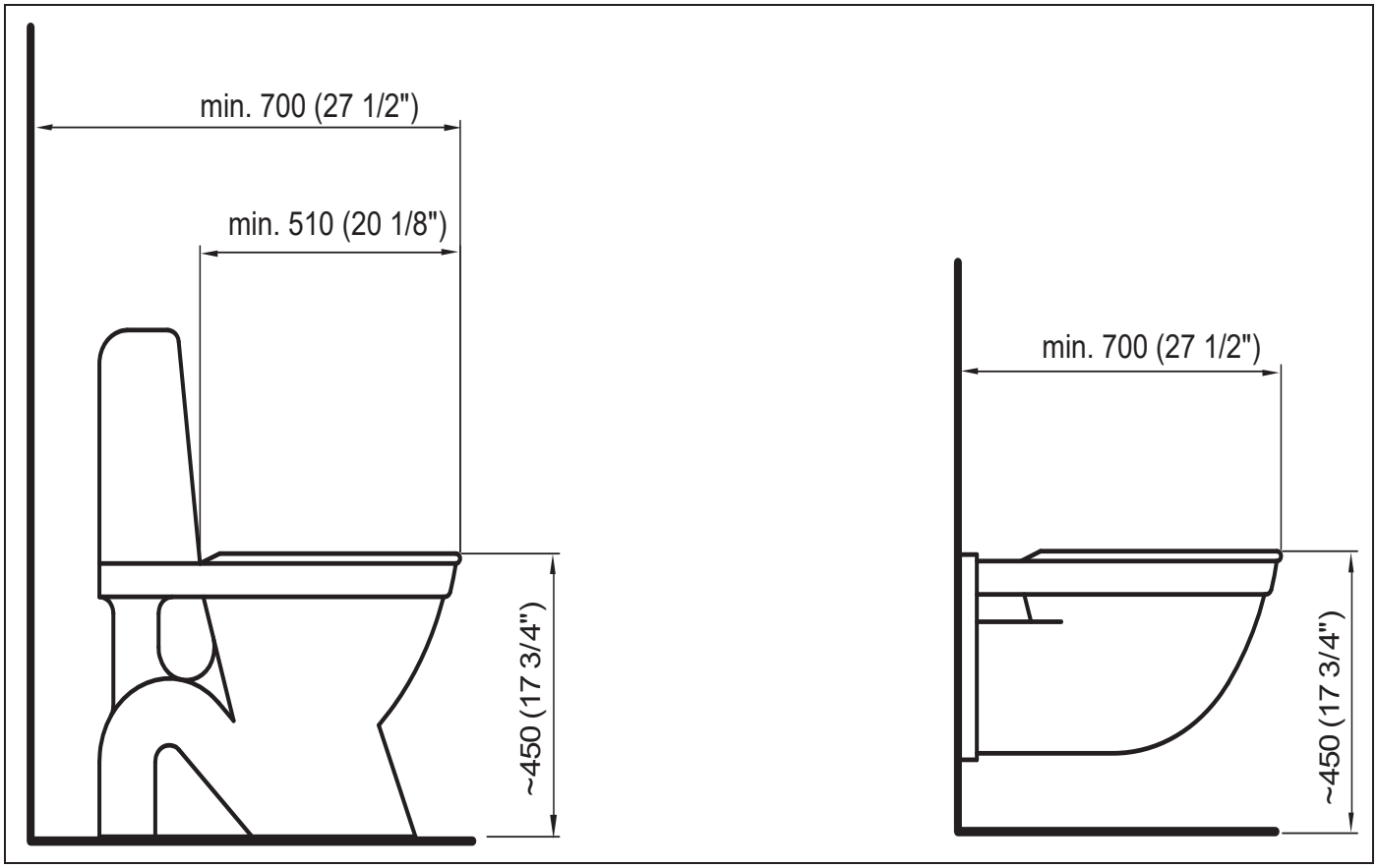

Per utilizzare la toilette con la sedia doccia Carino, seguire questi 10 punti

Fig. 1

1 Posizionare la sedia doccia *Carino* con il paziente vicino alla toilette **(vedere fig. 1)**.

2 Sollevare la sedia a un'altezza comoda per l'assistente **(vedere fig. 2)**.

AVVERTENZA

Per evitare l'intrappolamento o lo schiacciamento dei genitali, assicurarsi che vi sia lo spazio necessario durante il movimento lungo il bordo della vasca, nella toilette, con la padella o altri mobili.

Fig. 2

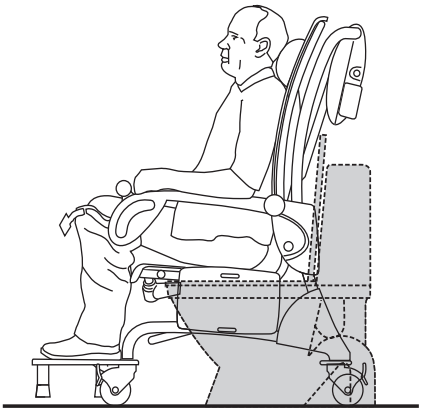

3 Posizionare la sedia doccia *Carino* direttamente sulla tazza della toilette utilizzando le maniglie per trasporto sui braccioli. Abbassare la sedia e inserire i freni delle ruote **(vedere fig. 2)**.

4 Quando il paziente è pronto, disinserire i freni e allontanare la sedia dalla tazza della toilette.

5 Sollevare la sedia doccia *Carino*.

6 Reinserire i freni delle ruote.

7 Pulire e asciugare il paziente.

8 Abbassare la sedia doccia *Carino*.

9 Disinserire i freni.

10 Pronto per il trasferimento.

Utilizzo in strutture assistenziali

Per Distributori e Società di noleggio

Per il trasporto della sedia doccia Carino presso il cliente con un furgone:

- accertarsi che il sollevapazienti sia fissato saldamente durante il trasporto;
- evitare di appoggiare la sedia per doccia e bagno su terreni sporchi durante il carico e lo scarico;
- non è consentito sedere sul prodotto durante il trasporto su veicoli.

Alla consegna della sedia doccia Carino, accertarsi:

- di leggere questo manuale di istruzioni insieme al destinatario (parenti e assistenti inclusi).
- di illustrare le funzionalità ed il corretto utilizzo descritti in queste *IU* con un prodotto reale;
- che l'utente abbia compreso le istruzioni per la pulizia e la disinfezione;
- di illustrare tutte le avvertenze al destinatario;
- che l'ambiente sia conforme ai requisiti descritti in queste *IU*.

Pulizia e disinfezione:

- assicurarsi che la procedura di pulizia e disinfezione descritta in queste *IU* sia sempre effettuata prima che il prodotto sia utilizzato da un nuovo utente;
- assicurarsi che la procedura di pulizia e disinfezione descritta in queste *IU* sia sempre effettuata prima e dopo qualsiasi tipo di procedura di servizio.

Uso della sedia doccia Carino

Prima di utilizzare la sedia doccia Carino in ambito domiciliare, accertarsi che (vedere figg. 1-2):

AVVERTENZA

Per evitare il ribaltamento del dispositivo e la caduta del paziente, non utilizzare l'attrezzatura su pavimenti con canali di spurgo rientrati, fori o pendenze che superano il rapporto di 1:50 (1,15°).

- tutti gli assistenti, parenti inclusi, abbiano letto e compreso le istruzioni contenute in queste *IU;*
- siano stati rimossi tappeti e pedane da tutti gli ambienti;
- siano state rimosse le soglie da tutti gli ambienti;
- tutte le scale presentino protezioni e cancelli di sicurezza per evitare la caduta della sedia doccia;
- sia disponibile uno spazio sufficiente per l'utilizzo della sedia per doccia e bagno.

Durante il rimessaggio della sedia doccia Carino accertarsi che:

AVVERTENZA

Per evitare lo strangolamento, assicurarsi di non lasciare mai bambini incustoditi vicino all'attrezzatura.

- la sedia per doccia e wc sia fuori dalla portata dei bambini;
- gli animali domestici non entrino in contatto con la sedia per doccia e bagno;
- l'ambiente di rimessaggio soddisfi i requisiti riportati nella sezione *Specifiche tecniche a pagina 37*.

Fig. 1

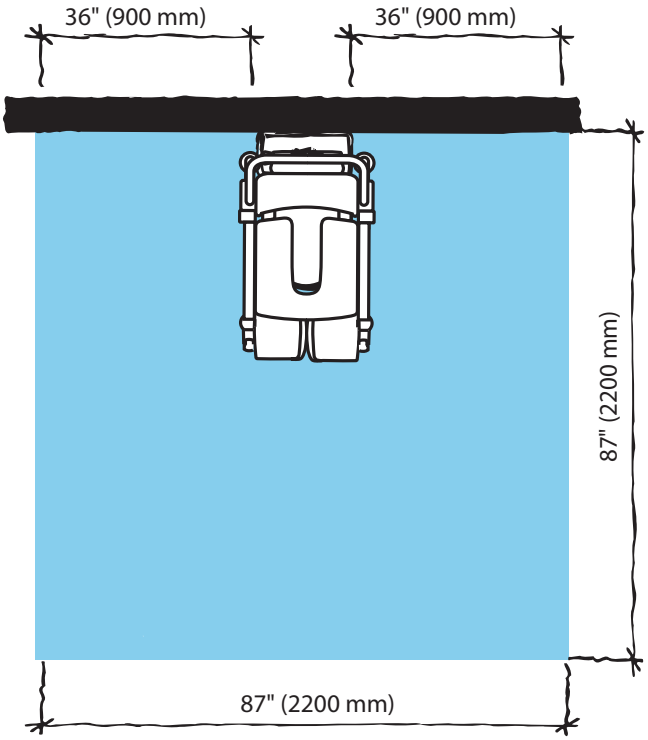
36" (900 mm)
36" (900 mm)
87" (2200 mm)
87" (2200 mm)

Fig. 2

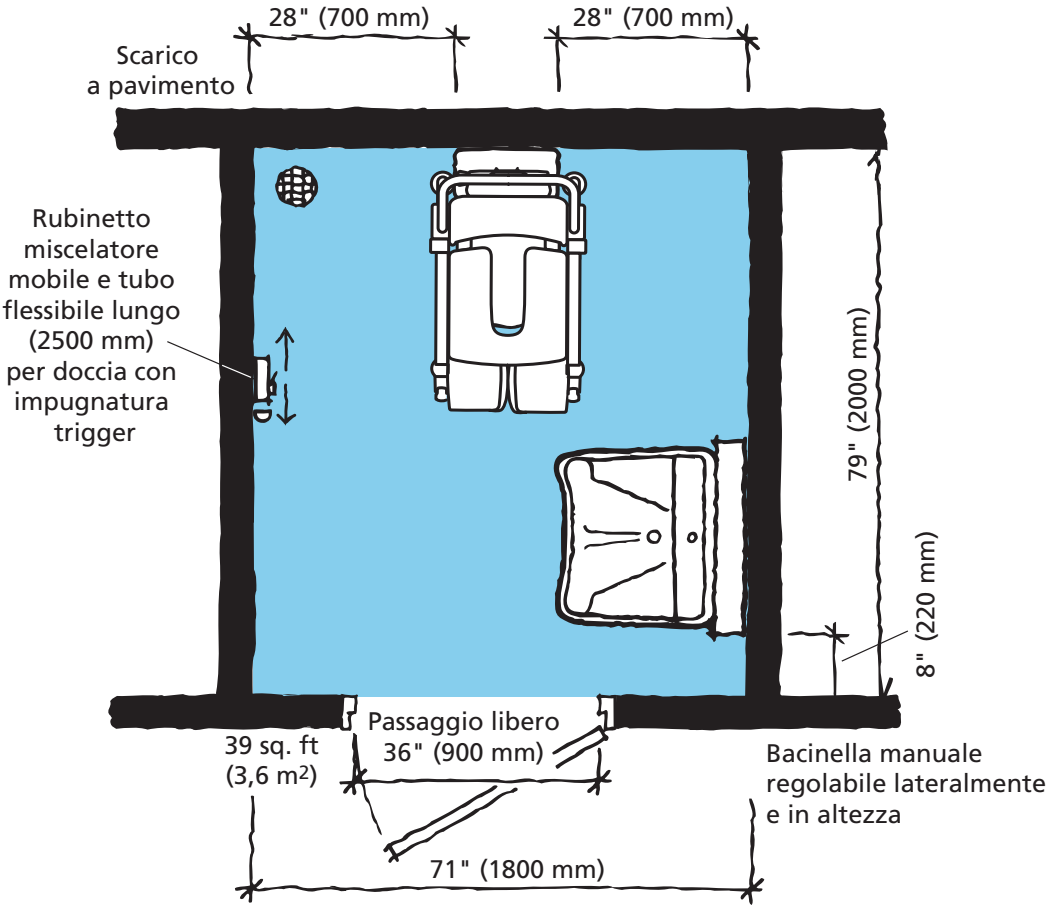
28" (700 mm)
28" (700 mm)
Scarico
a pavimento
Rubinetto
miscelatore
mobile e tubo
flessibile lungo
(2500 mm)
per doccia con
impugnatura
trigger
79" (2000 mm)
8" (220 mm)
Passaggio libero
36" (900 mm)
39 sq. ft
(3,6 m²)
Bacinella manuale
regolabile lateralmente
e in altezza
71" (1800 mm)

Istruzioni per la batteria

AVVERTENZA

Per evitare lesioni fisiche, NON rompere, forare, aprire, smontare o danneggiare meccanicamente in altro modo le batterie.

- **In caso di incrinature del rivestimento della batteria e di contatto dell'elettrolito con la pelle o gli indumenti, lavare immediatamente con abbondante acqua.**
- **Qualora il contenuto delle batterie entrasse in contatto con gli occhi, lavare immediatamente con abbondante acqua e consultare un medico.**

L'inalazione del contenuto delle batterie può causare irritazioni respiratorie. Fare respirare aria fresca al soggetto interessato e consultare un medico.

- Prestare attenzione a non fare cadere la batteria.
- Per lo smaltimento delle batterie usate, rivolgersi all'autorità locale competente.
- Verificare l'etichetta sulla batteria.

Conservazione delle batterie

- La batteria viene fornita carica, ma si raccomanda di ricaricarla poiché perde gradualmente la propria carica.
- Quando non viene utilizzata, questa batteria si scarica lentamente.
- La batteria non utilizzata deve essere conservata a temperature comprese tra -0 °C (32 °F) e 30 °C (86 °F).
- Per assicurare le massime prestazioni, non conservare la batteria a temperature superiori a 50 °C (122 °F).

Intervalli di ricarica

- Per prolungare la durata della batteria, caricarla a intervalli regolari, ad es. ogni notte.
- Se la sedia doccia *Carino* viene utilizzata frequentemente, si raccomanda di utilizzare due batterie, una in funzione e una di riserva in ricarica.
- Si raccomanda di lasciare la batteria nel caricabatterie quando non viene utilizzata. Non sussiste il rischio di sovraccarico.

Durata utile batteria

Assicurarsi di avere sempre due batterie ben funzionanti, una da usare e una di riserva.

Se si utilizza una batteria appena caricata e l'indicatore della batteria inizia a lampeggiare e suonare dopo solo poche attività effettuate, è il momento di ordinare una nuova batteria.

Segnalazione batteria scarica

NOTA

La sedia emette un segnale acustico quando la batteria necessita di ricarica.

Installazione del caricabatterie

Consultare le *IU del caricabatteria*.

Come sostituire la batteria

Consultare le *IU del caricabatteria*.

Istruzioni di pulizia e disinfezione

Utilizzare esclusivamente disinfettanti Arjo (ad es. Arjo Clean™)

Per eventuali domande sulla disinfezione della sedia doccia *Carino* o sull'ordinazione dei disinfettanti, rivolgersi al Servizio assistenza clienti Arjo. Vedere sezione *Componenti e accessori a pagina 46*.

Accertarsi di avere a disposizione la Scheda dei dati di sicurezza (MSDS) del disinfettante utilizzato.

AVVERTENZA

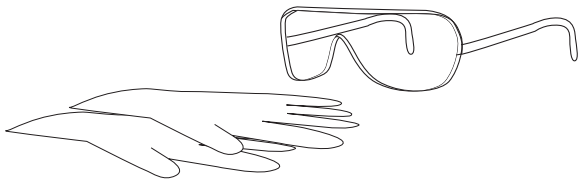

Per evitare lesioni a occhi e pelle, utilizzare sempre occhiali e guanti protettivi.
In caso di contatto, risciacquare abbondantemente con acqua. In caso di irritazioni a occhi o pelle, rivolgersi ad un medico.
Consultare sempre le Istruzioni per l'uso e la Scheda dei dati di sicurezza del disinfettante.

AVVERTENZA

Al fine di prevenire infezioni crociate, attenersi sempre alle istruzioni di disinfezione riportate nelle presenti IU.

AVVERTENZA

Per evitare irritazioni a occhi o pelle, non disinfettare in presenza di un paziente.

ATTENZIONE

Per evitare danni alle attrezzature, utilizzare esclusivamente disinfettanti Arjo.

Disinfettanti ammessi

- Arjo Clean
- Arjo General Purpose Disinfectant
- Arjo Disinfectant Cleanser IV
- Arjo All Purpose Disinfectant
- Arjo CenKleen IV

Accessori per la disinfezione della sedia doccia Carino

- Guanti protettivi
- Occhiali protettivi
- Flacone spray con sanitizzante o spruzzatore con sanitizzante
- Flacone spray con acqua o impugnatura della doccia con acqua
- Panni umidi e asciutti
- Asciugamani monouso
- Spazzola a setole morbide
- Spazzola a setole morbide con manico lungo

Seguire sempre questi 21 punti per una corretta pulizia e disinfezione

Se viene usato un pannello doccia Arjo, consultare le rispettive *IU*.

Rimozione di residui visibili (Punti 1-3 di 21)

1 Sganciare cuscini e cintura di sicurezza.

2 Pulire la sedia doccia *Carino* dai residui visibili con un panno bagnato con acqua o, se più adatto, spruzzare acqua/usare la doccia con una spazzola e/o pulire con un panno pulito. Iniziare dalla parte superiore e spostarsi verso il basso.

3 Pulire tutti i componenti estratti dai residui visibili con un panno bagnato con acqua o usando la doccia con una spazzola e/o pulire con un panno pulito (se applicabile).

Pulizia (Punti 4-10 di 21)

Fig. 1

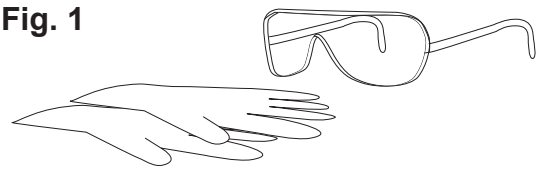

Fig. 2

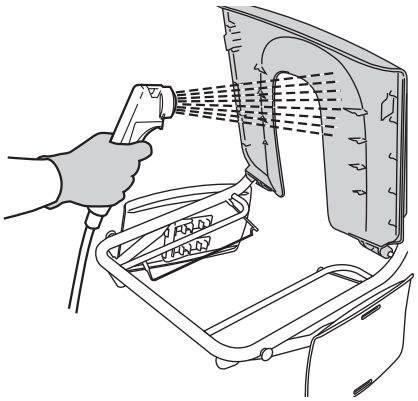

Fig. 3

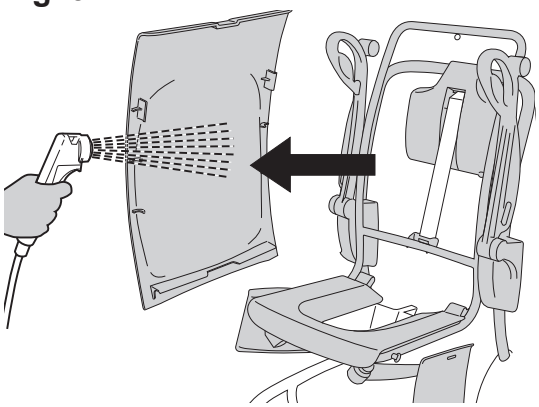

4 Indossare guanti e occhiali protettivi **(vedere fig. 1)**.

5 Spruzzare il disinfettante sulla sedia doccia *Carino*. Utilizzare una spazzola e strofinare a fondo, soprattutto sulle maniglie e sulla pulsantiera **(vedere figg. 2-3)**.

6 Risciacquare a fondo la sedia doccia *Carino* con acqua (circa 25 °C (77 °F)) fino alla completa rimozione del disinfettante.

7 Spruzzare disinfettante sui componenti estratti. Utilizzare una spazzola imbevuta di disinfettante per pulizia e strofinare accuratamente.

8 Risciacquare le componenti estratte accuratamente con acqua fino alla completa rimozione del disinfettante.

9 Bagnare un panno con il disinfettante e pulire tutte le altre parti, ad esempio il telaio.

10 Inumidire un nuovo panno con acqua e rimuovere ogni traccia di disinfettante sulle altre parti. Il panno deve occasionalmente essere risciacquato in acqua corrente, durante la rimozione del disinfettante.

Continua alla pagina successiva.

Fig. 1

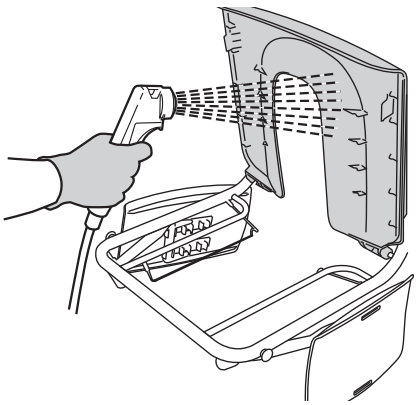

Fig. 2

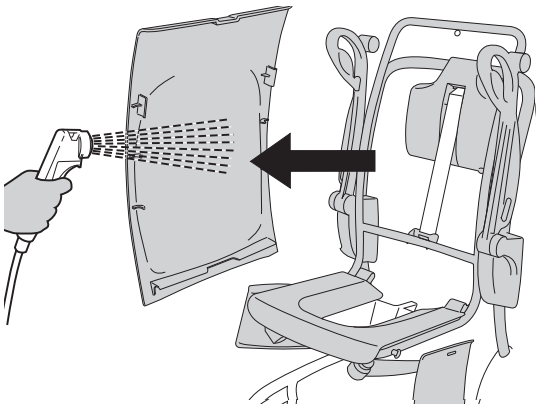

Disinfezione
(Punti 11-21 di 21)

11 Spruzzare il disinfettante sulla sedia doccia *Carino* **(vedere figg. 1-2)**.

12 Lasciare agire il disinfettante per il tempo indicato sull'etichetta del flacone di disinfettante.

13 Spruzzare disinfettante sui componenti estratti.

14 Lasciare agire il disinfettante per il tempo indicato sull'etichetta del flacone di disinfettante.

15 Bagnare un panno con il disinfettante e pulire tutte le altre parti, ad esempio il telaio.

16 Lasciare agire il disinfettante per il tempo indicato sull'etichetta del flacone di disinfettante.

17 Spruzzare con acqua o usare la doccia (circa 25 °C (77 °F)) e pulire con un panno pulito per rimuovere tutte le tracce di disinfettante sulla sedia doccia *Carino*. Il panno deve essere occasionalmente risciacquato con acqua corrente durante la rimozione del disinfettante.

18 Spruzzare con acqua o usare la doccia (circa 25 °C (77 °F)) e pulire con un panno pulito per rimuovere tutte le tracce di disinfettante sulle componenti estratte. Il panno deve essere occasionalmente risciacquato con acqua corrente durante la rimozione del disinfettante.

19 Spruzzare con acqua o usare la doccia (circa 25 °C (77 °F)) e pulire con un panno pulito per rimuovere tutte le tracce di disinfettante sulle restanti parti, ad esempio il telaio. Il panno deve essere occasionalmente risciacquato con acqua corrente durante la rimozione del disinfettante.

20 Se il disinfettante non può essere rimosso, spruzzare acqua sulla parte interessata e pulire con asciugamani monouso. Ripetere fino alla completa rimozione del disinfettante.

21 Asciugare tutte le parti.

Assistenza e manutenzione preventiva

Obblighi dell'assistente

La sedia doccia *Carino* è soggetta a normale usura e invecchiamento; quindi i seguenti interventi devono essere effettuati agli intervalli indicati affinché il prodotto sia sempre conforme alle specifiche di produzione.

AVVERTENZA

Per evitare qualsiasi malfunzionamento e le conseguenti lesioni, accertarsi di condurre ispezioni regolari e seguire il programma di manutenzione consigliato. In caso di utilizzo intensivo o esposizione ad ambienti aggressivi, il prodotto deve essere ispezionato più frequentemente. Leggi e norme locali possono essere più rigide rispetto al programma di manutenzione consigliato.

NOTA
Il prodotto non può essere sottoposto a manutenzione e conservazione quando è utilizzato da un paziente.

PROGRAMMA DI MANUTENZIONE PREVENTIVA: Sedia doccia Carino

OBBLIGHI DELL'ASSISTENTE Intervento/controllo	Ogni GIORNO	Ogni SETTI-MANA	Ogni ANNO	Ogni 2 ANNI
Disinfezione	X			
Controllare visivamente la cinghia di sollevamento	X			
Controllare visivamente la cintura di sicurezza		X		
Controllare visivamente tutti i componenti a vista		X		
Controllare visivamente gli attacchi meccanici		X		
Controllare pulsantiera e cavo		X		
Controllare/pulire le ruote		X		
Controllare i cuscini		X		
Controllare visivamente la batteria		X		
Sostituire la cintura di sicurezza				X
Controlli annuali esclusivamente a opera di personale qualificato			X	

AVVERTENZA

Al fine di evitare lesioni al paziente e all'assistente, non modificare per nessun motivo l'attrezzatura e utilizzare solo componenti compatibili.

Obblighi dell'assistente

Gli interventi obbligatori a cura dell'assistente devono essere effettuati da personale con sufficiente dimestichezza con la sedia doccia *Carino* nel rispetto delle istruzioni riportate in queste *IU*.

Ogni giorno

- **Disinfezione.**
  La sedia doccia *Carino* deve essere disinfettata subito dopo l'uso. Utilizzare disinfettanti Arjo nelle concentrazioni consigliate.

Fig. 1

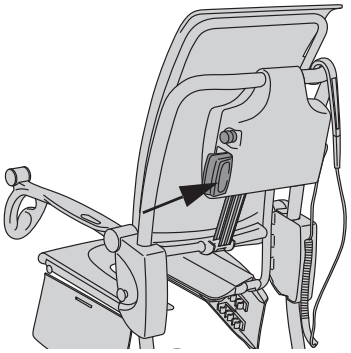

- **Controllare visivamente la parte esposta della cinghia di sollevamento (vedere fig. 1)**
  Sul retro della sedia quando la sedia è completamente abbassata. Controllare che la cinghia di sollevamento non sia sfilacciata, tagliata o scucita. In caso di danni alla cinghia di sollevamento, **non utilizzare** la sedia doccia *Carino*. Contattare il proprio tecnico autorizzato Arjo.

Ogni settimana

Fig. 2

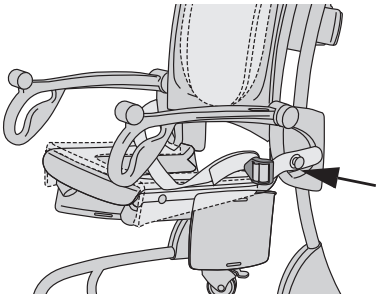

- **Controllare visivamente la cintura di sicurezza (vedere fig. 2)**
  Verificare che per l'intera lunghezza non siano presenti sfilacciature, tagli, rotture, strappi e che non sia visibile il tessuto interno o altri danni. Qualora sia tagliato o danneggiato, sostituirlo

- **Controllare visivamente tutti i componenti a vista**
  Soprattutto quelli a contatto con paziente o assistente. Accertarsi che non vi siano crepe o bordi taglienti che risultano antigienici e possono ferire il paziente o l'assistente. Sostituire le parti danneggiate

Fig. 3

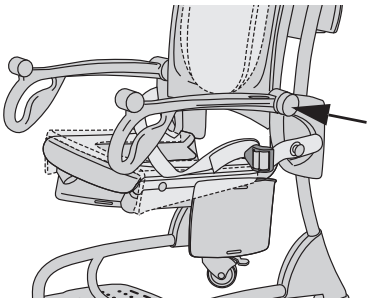

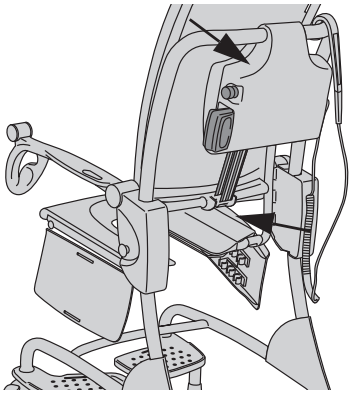

- **Controllare visivamente gli attacchi meccanici (vedere fig. 3)**
  Controllare visivamente che tutte le viti e i dadi siano serrati e non presentino giochi.

Fig. 4

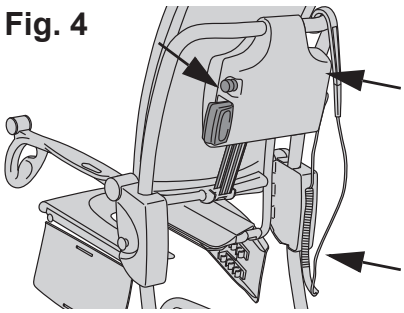

Fig. 5

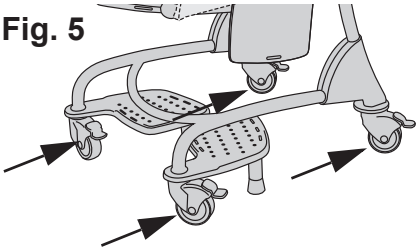

Fig. 6

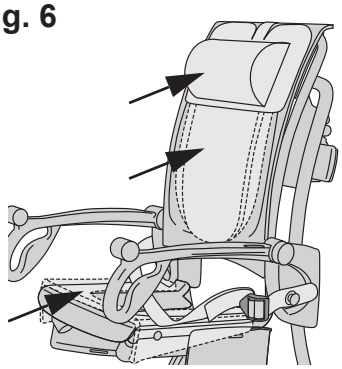

Fig. 7

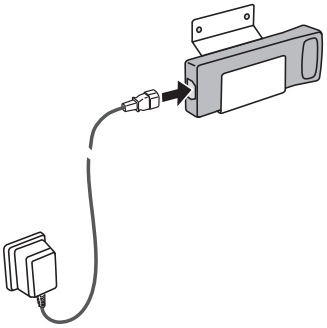

- **Controllare pulsantiera e cavo (vedere fig. 4)**
  Controllare visivamente le condizioni della pulsantiera e del relativo cavo. Qualora sia tagliato o danneggiato, sostituirlo. Controllare anche l'arresto di emergenza.

- **Controllare che le ruote (vedere fig. 5)**
  Siano fissate in modo corretto e ruotino liberamente. Pulire con acqua. Sapone, capelli, polvere e sostanze chimiche utilizzate per la pulizia dei pavimenti possono comprometterne il funzionamento.

- Verificare il funzionamento dei freni mettendoli in funzione e verificando il movimento della sedia doccia *Carino*.

- **Controllare i cuscini (vedere fig. 6)**
  Per accertarsi che non ci siano crepe o tagli tali da consentire l'ingresso di acqua nell'imbottitura. Sostituire le eventuali parti danneggiate

- **Controllare visivamente le condizioni del caricabatteria, del relativo cavo e della batteria (vedere fig. 7)**
  Estrarre e sostituire immediatamente la batteria se danneggiata.

- **Effettuare una prova di funzionamento.**
  Verificare le funzioni di sollevamento e discesa con la pulsantiera.

- **Verificare il funzionamento dell'arresto di emergenza.**
  Premere il pulsante di discesa e contemporaneamente il pulsante di arresto di emergenza: il movimento si deve interrompere. Rilasciare il pulsante di arresto di emergenza.
  Verificare il funzionamento dell'arresto di sicurezza automatico. Premere il pulsante di discesa e provare a fermare la sedia con un mano. La discesa si deve interrompere.

Controlli annuali ad opera di personale qualificato

La sedia doccia *Carino* deve essere sottoposta a manutenzione una volta all'anno secondo quanto riportato nel *Manuale di manutenzione e riparazione*.

AVVERTENZA

Per evitare lesioni e/o un prodotto non sicuro, le attività di manutenzione devono essere eseguite con la corretta frequenza da personale qualificato che utilizza strumenti e componenti adeguati e che è a conoscenza della procedura. Il personale qualificato deve essere in possesso di una formazione documentata nella manutenzione del presente dispositivo.

NOTA

Durante la manutenzione eseguita dal personale qualificato devono essere verificati tutti gli obblighi dell'assistente. Per i dettagli consultare le istruzioni di assistenza separate.

Risoluzione dei problemi

PROBLEMA	INTERVENTO
La sedia prosegue il movimento di sollevamento o discesa al rilascio del pulsante sulla pulsantiera.	Attivare il pulsante di emergenza rosso e rimuovere la batteria - trasferire il paziente dalla sedia doccia e contattare personale qualificato.
La sedia non si solleva o abbassa premendo il pulsante sulla pulsantiera.	1 Accertarsi che la batteria sia collegata correttamente all'interno del vano. 2 Accertarsi che la spina di collegamento della pulsantiera sia collegata correttamente alla presa. 3 Accertarsi che la batteria sia carica. **AVVERTENZA** **Per evitare lesioni, accertarsi che il paziente non sia mai lasciato da solo.** 4 Accertarsi che il pulsante di arresto di emergenza sia disattivato girando il pomello rosso in senso orario.
La sedia è difficile da manovrare durante il trasferimento.	1 Accertarsi che tutti i freni siano disinseriti. 2 Accertarsi che tutte le ruote girino liberamente. In caso contrario, trasferire il paziente dalla sedia doccia e contattare personale qualificato.
La sedia emette rumori anomali durante il sollevamento o trasferimento.	Rimuovere il paziente dalla sedia doccia e contattare personale qualificato.
ALLARMI	**INTERVENTO**
La sedia emette un allarme acustico durante il sollevamento.	La batteria necessita di ricarica. Completare il trasferimento del paziente e inserire una batteria completamente carica. **AVVERTENZA** **Per evitare lesioni, accertarsi che il paziente non sia mai lasciato da solo.**
L'indicatore della batteria lampeggia e viene emesso un segnale acustico dopo poche attività effettuate.	Sostituire la batteria con una completamente carica. Se si utilizza una batteria appena caricata e l'indicatore della batteria inizia a lampeggiare e suonare dopo solo poche attività effettuate, è il momento di ordinare una nuova batteria.
I pulsanti sulla pulsantiera funzionano al contrario.	Contattare personale qualificato.
La sedia emette un segnale acustico di 5 secondi con pause di 30 secondi.	Contattare personale qualificato. Non utilizzare il sollevapazienti finché non è stato riparato.

Specifiche tecniche

Sedia doccia Carino Modello BOC100X-01	
Carico di lavoro sicuro (SWL) (Peso max paziente)	140 kg (309 lb)
Peso	42 kg
Peso massimo totale del sollevapazienti (sollevapazienti + paziente)	182 kg (402 lbs)
Modalità di esercizio	Tempo di collegamento massimo 10% 1 minuto ON, 9 minuti OFF
Livello acustico	63 dB (A)
Forze operative dei comandi	2,7 N
Grado di inquinamento	2

Elettricità	
Tensione nominale e di sollevamento	24 V cc
Potenza massima	150 VA
Batteria	NiMH; Arjo NEA 0100
Caricabatterie	NEA 8000
Capacità batteria	2,5 Ah
Classe di protezione	IP24 IP: protezione ingresso liquidi 2: Protezione contro l'inserimento di dita o oggetti analoghi. 4: gli spruzzi d'acqua sul prodotto provenienti da qualsiasi direzione non influenzano la sicurezza o le prestazioni essenziali.
Classe di protezione - Pulsantiera	IP X7 IP: protezione ingresso liquidi X: la protezione contro il contatto e l'ingresso di oggetti non è specificata per questo prodotto. 7: immersione fino a 1 m del prodotto non influenza la sicurezza o le prestazioni essenziali
Apparecchiatura medicale	Tipo BF
Fusibile	T5AL 250 V

Peso dei componenti	
Batteria	1,45 kg (3,2 lb)

Combinazioni consentite	
La sedia doccia Carino può essere integrata con i seguenti prodotti Arjo.	Sara 3000, Sara Plus e Sara lite
Non sono permesse altre combinazioni	

Funzionamento, trasporto e stoccaggio	
Intervallo della temperatura ambiente	Da -20 °C a +70 °C (da -7 °F a +158 °F) Trasporto Da -20 °C a +70 °C (da -7 °F a +158 °F) Stoccaggio da +10 °C a +40 °C (da +50 °F a +104 °F) Funzionamento
Intervallo di umidità relativa	10-80% Trasporto e stoccaggio Da 30% a 75% Funzionamento
Pressione atmosferica	Da 500 hPa a 1.100 hPa Trasporto Da 500 hPa a 1.100 hPa Stoccaggio da 800 a 1060 hPa Funzionamento

Riciclaggio	
Imballaggio	Legno e cartone ondulato, riciclabile

Smaltimento a fine vita

- Riciclare separatamente tutte le batterie presenti nel prodotto. Smaltire le batterie in conformità alle normative nazionali o locali.
- Smaltire i corsetti, compresi i rinforzi/stabilizzatori, il materiale dell'imbottitura e altri tessuti, polimeri o materiali plastici, ecc., come rifiuti combustibili.
- Smontare e riciclare i sistemi sollevapazienti che contengono componenti elettrici ed elettronici o cavi elettrici ai sensi della direttiva RAEE (Rifiuti di apparecchiature elettriche ed elettroniche) o in conformità alla normativa locale o nazionale.
- Riciclare i componenti prevalentemente costituiti da vari tipi di metalli (contenenti oltre il 90% di metallo in peso), come le barre di sollevamento per corsetti, le barre perimetrali, i supporti per la posizione eretta, ecc. come metalli.

Dimensioni

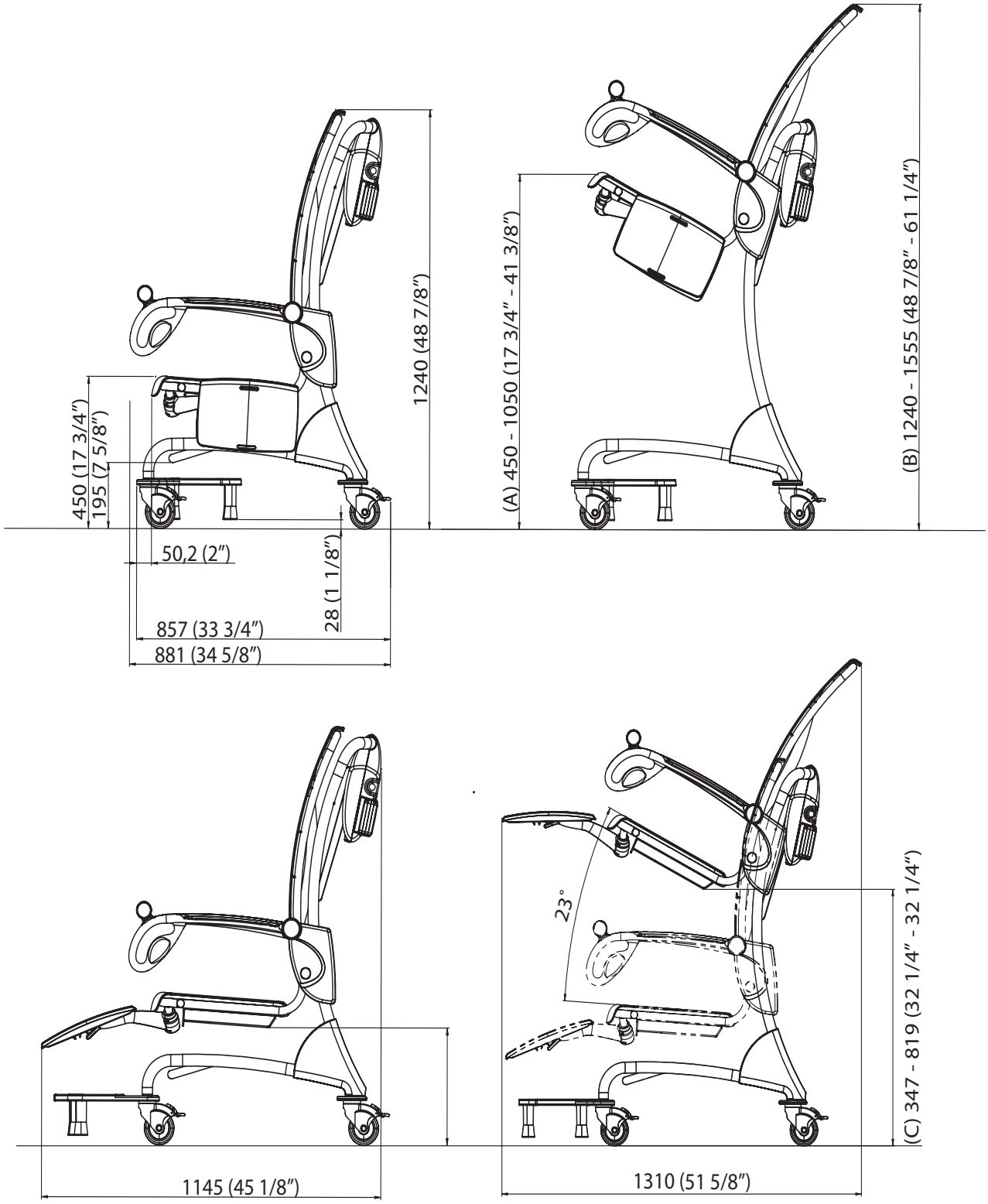
450 (17 3/4")
195 (7 5/8")
1240 (48 7/8")
(A) 450 - 1050 (17 3/4" - 41 3/8")
(B) 1240 - 1555 (48 7/8" - 61 1/4")
50,2 (2")
28 (1 1/8")
857 (33 3/4")
881 (34 5/8")
23°
(C) 347 - 819 (32 1/4" - 32 1/4")
1145 (45 1/8")
1310 (51 5/8")

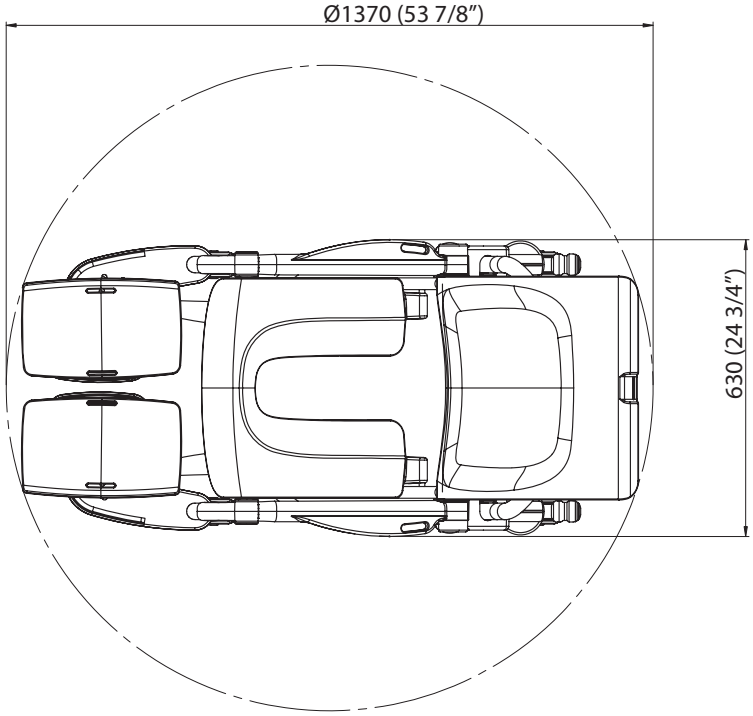
Ø1370 (53 7/8")
630 (24 3/4")

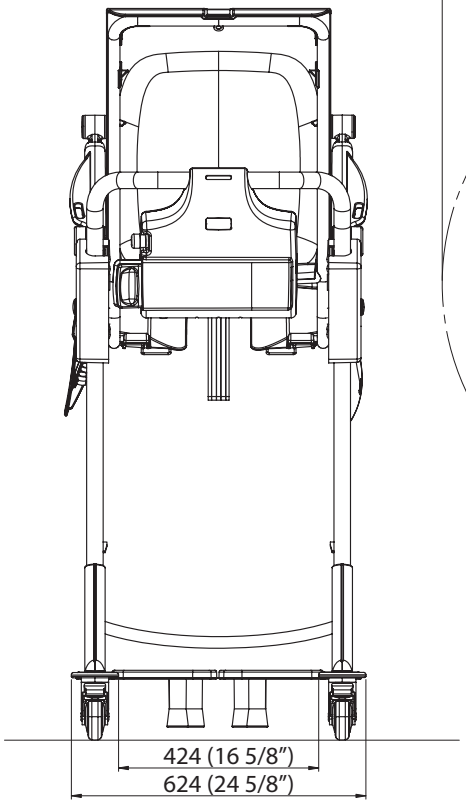
424 (16 5/8")
624 (24 5/8")

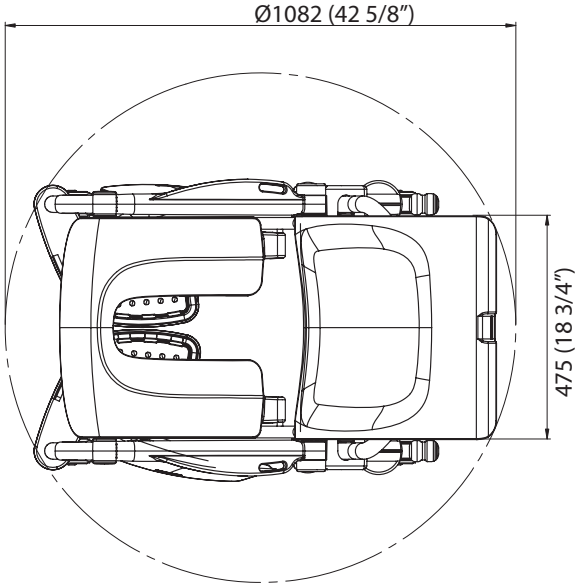
Ø1082 (42 5/8")
475 (18 3/4")

Etichette

Descrizione delle etichette

Etichetta omologazione	Riporta le omologazioni per il prodotto attuale.
Etichetta batteria	Illustra le informazioni di sicurezza e ambientali per la batteria.
Targhetta dati	Illustra le prestazioni e i requisiti tecnici: potenza massima, tensione massima, peso massimo del paziente, ecc.
Targhetta discesa di emergenza	Riporta informazioni utili in caso di emergenza; vedere la sezione *Discesa di emergenza a pagina 13*.
Etichetta di identificazione	Riporta identificazione, numero di serie e anno e mese di produzione del prodotto.
Etichetta della cinghia di sollevamento	Riporta la data di produzione della cinghia.

Descrizione dei simboli

+ SWL = 182 kg/ 402 lbs; 42 kg/ 93 lbs; 140 kg/ 309 lbs	Massa totale dell'attrezzatura compreso il carico di lavoro sicuro.
SWL	Carico di lavoro sicuro 140 kg (309 lb).
	Corsa di sollevamento 600 mm (23 5/8”).
24 V CC	Tensione di alimentazione.
MAX: 150 VA	Potenza massima.
	Fusibile F1 - T5AL 250V.
IP24	Grado di protezione (il prodotto è protetto contro inserimento di dita e schizzi d'acqua).
NEA0100	N° di produzione della batteria.
+ −	L'apparecchiatura è alimentata a batteria.
Tempo collegamento max 10%	Modalità di funzionamento, funzione di sollevamento/discesa: Tempo di collegamento max. 10%; Max 1 minuto ON; Minimo 9 minuti OFF.

	Tipo BF. Parte applicata: protezione contro le scosse elettriche in conformità alla norma IEC 60601-1
	La lettura delle Istruzioni per l'uso è obbligatoria.
	Separare i componenti elettrici ed elettronici per poterli riciclare in conformità alla Direttiva Europea 2012/19/UE (RAEE).
	Discesa di emergenza della sedia doccia.
CE	Marcatura CE attestante la conformità alla legislazione armonizzata della Comunità europea.
MD	Indica che il prodotto è un dispositivo medico in base al regolamento dell'UE sui dispositivi medici 2017/745.
Safety tested Production monitored TÜV SÜD C US	Marchio TÜV. Il sollevapazienti è omologato ai sensi delle seguenti norme: EN/ISO 10535 e IEC 60601-1.
NiMH	Pericolo ambientale. Non disperdere nell'ambiente.
	Riciclabile.
	Nome e indirizzo del produttore.
	Data di produzione.
UDI	Identificativo univoco del dispositivo.

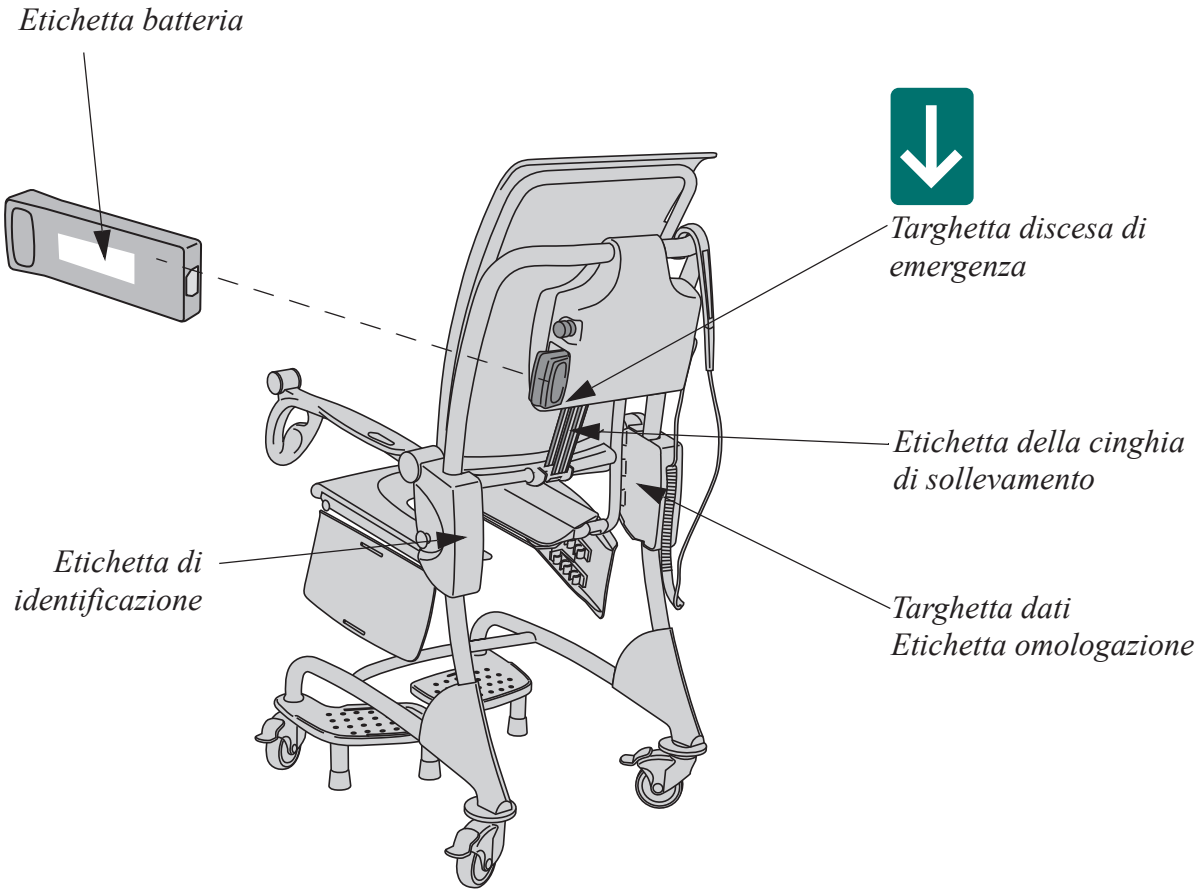
Etichetta batteria
Targhetta discesa di emergenza
Etichetta della cinghia di sollevamento
Etichetta di identificazione
Targhetta dati
Etichetta omologazione

Lasciato intenzionalmente in bianco

Compatibilità elettromagnetica

Il prodotto è stato testato per verificarne la conformità agli attuali standard normativi riguardanti la capacità di bloccare le interferenze elettromagnetiche (EMI) dovute a fonti esterne.

Alcune procedure possono comunque aiutare a ridurre le interferenze elettromagnetiche:

- Usare solo parti di ricambio e cavi originali Arjo per evitare maggiori emissioni o ridotta immunità che possono compromettere il corretto funzionamento dell'apparecchiatura.
- Accertarsi che altri dispositivi nelle zone in cui i pazienti vengono tenuti in osservazione e/o nei reparti di rianimazione rientrino nei livelli di emissioni standard accettati;

AVVERTENZA

Le apparecchiature di comunicazioni wireless, come i dispositivi di rete wireless dei computer, i telefoni cellulari, i cordless e le loro stazioni, i walkie-talkie ecc., possono influenzare l'apparecchiatura e, pertanto, devono essere tenuti a una distanza minima di 1,5 m.

Ambiente previsto: ambienti sanitari domestici e professionali.

Eccezioni: apparecchiature chirurgiche ad alta frequenza e camere schermate RF del ME SYSTEM per risonanza magnetica.

AVVERTENZA

Non utilizzare l'apparecchiatura in prossimità di altre apparecchiature né sovrapporle ad essa in quanto ciò potrebbe causare un malfunzionamento. Qualora sia necessario installarla in prossimità di un'altra apparecchiatura, deve essere monitorata per verificarne il normale funzionamento.

Raccomandazioni e dichiarazione del produttore – emissione elettromagnetica		
Test delle emissioni	**Conformità**	**Direttive**
Emissioni RF CISPR 11	Gruppo 1	L'apparecchiatura utilizza energia RF solo per le sue funzioni interne. Di conseguenza, le sue emissioni RF sono molto basse e non tali da causare alcuna interferenza nelle apparecchiature elettroniche che si trovano nelle vicinanze.
Emissioni RF CISPR 11	Classe B	L'apparecchiatura è idonea per essere utilizzata in tutti gli ambienti, ivi compresi gli ambienti domestici e quelli direttamente collegati alla rete di alimentazione elettrica pubblica a bassa tensione che fornisce elettricità agli edifici a uso residenziale.

Raccomandazioni e dichiarazione del produttore – immunità elettromagnetica			
Test di immunità	**Livello di test IEC 60601-1-2**	**Livello di conformità**	**Ambiente elettromagnetico – Raccomandazioni**
Scarica elettrostatica (ESD) EN 61000-4-2	±2 kV, ±4 kV, ±8 kV, ±15 kV aria ±8 kV a contatto	±2 kV, ±4 kV, ±8 kV, ±15 kV aria ±8 kV a contatto	I pavimenti devono essere in legno, cemento o in piastrelle di ceramica. Se i pavimenti sono rivestiti di materiale sintetico, l'umidità relativa deve essere come minimo 30%.
Disturbi condotti causati da campi RF EN 61000-4-6	3 V in frequenze da 0,15 MHz a 80 MHz 6 V in bande ISM e radio amatoriali con frequenze da 0,15 MHz a 80 MHz 80% AM a 1 kHz	3 V in frequenze da 0,15 MHz a 80 MHz 6 V in bande ISM e radio amatoriali con frequenze da 0,15 MHz a 80 MHz 80% AM a 1 kHz	I dispositivi di comunicazione portatili e in radiofrequenza non devono essere utilizzati a meno di 1,0 metro dal sollevapazienti Alenti e dai suoi componenti, ivi compresi i cavi, se l'alimentazione in uscita dei trasmettitori supera 1 W[a]. L'intensità dei campi emessi da trasmettitori in radiofrequenza fissi, determinata da un rilevamento elettromagnetico in loco, deve essere inferiore al livello di conformità corrispondente a ciascuna gamma di frequenza[b]. Potrebbero verificarsi interferenze nelle immediate vicinanze da parte di apparecchiature recanti il seguente simbolo:
Campo elettromagnetico RF irradiato EN 61000-4-3	Ambiente sanitario domestico 10 V/m Da 80 MHz a 2,7 GHz 80% AM a 1 kHz	Ambiente sanitario domestico 10 V/m Da 80 MHz a 2,7 GHz 80% AM a 1 kHz	
Campi di prossimità da apparecchiature di comunicazione wireless RF EN 61000-4-3	385 MHz - 27 V/m 450 MHz - 28 V/m 710, 745, 780 MHz - 9 V/m 810, 870, 930 MHz - 28 V/m 1.720, 1.845, 1.970, 2.450 MHz - 28 V/m 5.240, 5.500, 5.785 MHz - 9 V/m	385 MHz - 27 V/m 450 MHz - 28 V/m 710, 745, 780 MHz - 9 V/m 810, 870, 930 MHz - 28 V/m 1.720, 1.845, 1.970, 2.450 MHz - 28 V/m 5.240, 5.500, 5.785 MHz - 9 V/m	
Transitori elettrici rapidi/burst EN 61000-4-4	±1 kV porta SIP/SOP Frequenza di ripetizione di 100 kHz	±1 kV porte SIP/SOP Frequenza di ripetizione di 100 kHz	
Campo magnetico a frequenza di rete EN 61000-4-8	30 A/m 50 Hz o 60 Hz	30 A/m 50 Hz	I campi magnetici della frequenza di alimentazione devono avere i livelli caratteristici di un'ubicazione tipica di un ambiente tipico commerciale od ospedaliero.

[a] È impossibile prevedere teoricamente con precisione le intensità di campo provenienti da trasmettitori fissi, quali stazioni base per radiotelefoni (cellulari/cordless) e radio mobili di terra, radio amatoriali, trasmissioni radio in AM e FM e trasmissioni TV. Per valutare l'ambiente elettromagnetico dovuto a trasmettitori RF fissi, prendere in considerazione la possibilità di un sopralluogo elettromagnetico del sito. Se l'intensità dei campi misurata nella posizione in cui viene utilizzato il prodotto supera il livello di conformità RF applicabile, è necessario osservare quest'ultimo per verificarne il corretto funzionamento. Nel caso in cui vengano osservate prestazioni anormali, è necessario intraprendere misure aggiuntive.

[b] Nell'intervallo di frequenze comprese tra 150 kHz e 80 MHz, l'intensità dei campi deve essere inferiore a 1 V/m.

Componenti e accessori

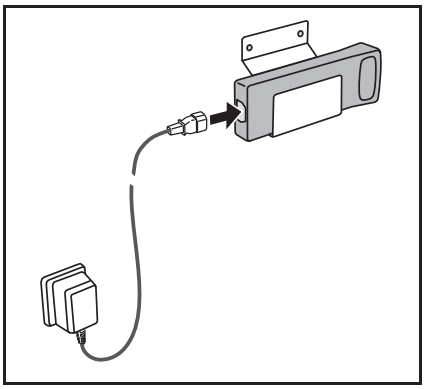

Batteria e caricabatteria

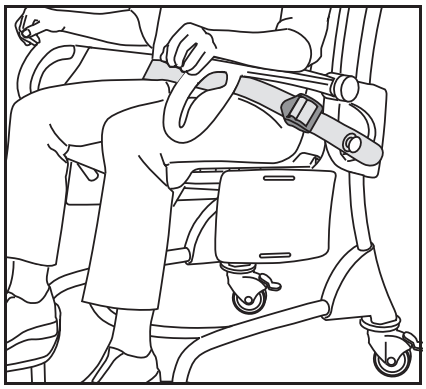

Cintura di sicurezza

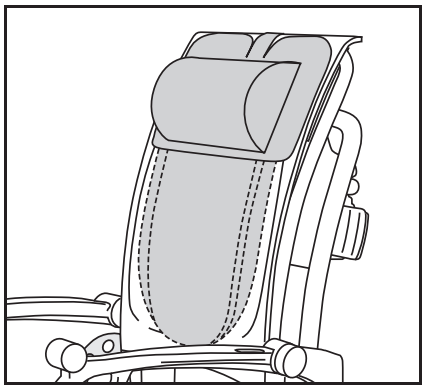

Cuscino per la schiena
e per il collo

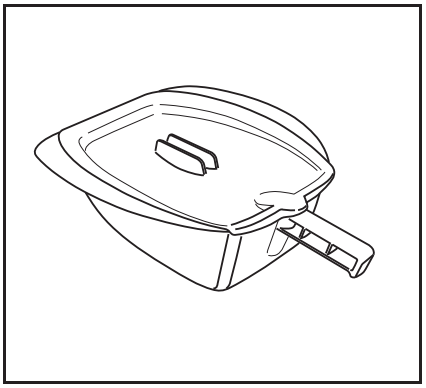

Padella con coperchio

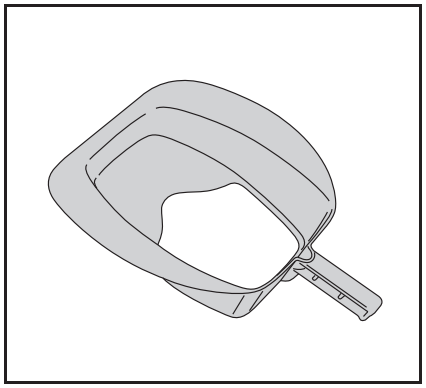

Adattatore per toilette

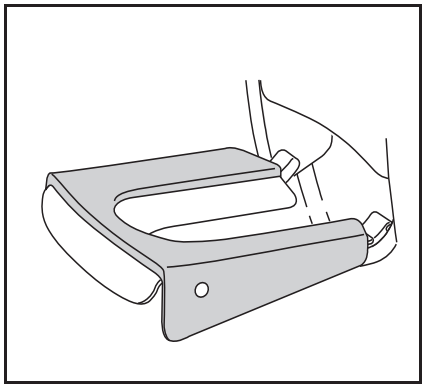

Cuscino per seduta

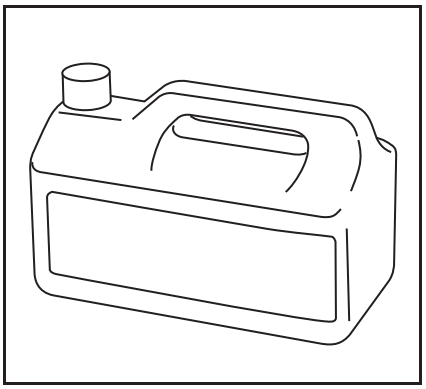

Per il disinfettante,
contattare il rappresentante
Arjo di zona

AUSTRALIA
Arjo Australia
Building B, Level 3
11 Talavera Road
Macquarie Park, NSW, 2113,
Australia
Phone: 1800 072 040

BELGIQUE / BELGIË
Arjo Belgium
Evenbroekveld 16
9420 Erpe-Mere
Phone: +32 (0) 53 60 73 80
Fax: +32 (0) 53 60 73 81
E-mail: info.belgium@arjo.com

BRASIL
Arjo Brasil Equipamentos Médicos Ltda
Rua Marina Ciufuli Zanfelice, 329 PB02
Galpão - Lapa
São Paulo – SP – Brasil
CEP: 05040-000
Phone: 55-11-3588-5088
E-mail: vendas.latam@arjo.com
E-mail: servicios.latam@arjo.com

CANADA
Arjo Canada Inc.
90 Matheson Boulevard West
Suite 350
CA-MISSISSAUGA, ON, L5R 3R3
Tel/Tél: +1 (905) 238-7880
Free: +1 (800) 665-4831
Fax: +1 (905) 238-7881
E-mail: info.canada@arjo.com

ČESKÁ REPUBLIKA
Arjo Czech Republic s.r.o.
Na Strzi 1702/65
140 00 Praha
Czech Republic
Phone No: +420225092307
E-mail: info.cz@arjo.com

DANMARK
Arjo A/S
Vassingerødvej 52
DK-3540 LYNGE
Tel: +45 49 13 84 86
Fax: +45 49 13 84 87
E-mail: dk_kundeservice@arjo.com

DEUTSCHLAND
Arjo GmbH
Peter-Sander-Strasse 10
DE-55252 MAINZ-KASTEL
Tel: +49 (0) 6134 186 0
Fax: +49 (0) 6134 186 160
E-mail: info-de@arjo.com

ESPAÑA
ARJO IBERIA S.L.
Poligono Can Salvatella
c/ Cabanyes 1-7
08210 Barberà del Valles
Barcelona - Spain
Telefono 1: +34 900 921 850
Telefono 2: +34 931 315 999

FRANCE
Arjo SAS
2 Avenue Alcide de Gasperi
CS 70133
FR-59436 RONCQ CEDEX
Tél: +33 (0) 3 20 28 13 13
Fax: +33 (0) 3 20 28 13 14
E-mail: info.france@arjo.com

HONG KONG
Arjo Hong Kong Limited
Room 411-414, 4/F, Manhattan Centre,
8 Kwai Cheong Road, Kwai Chung, N.T.,
HONG KONG
Tel: +852 2960 7600
Fax: +852 2960 1711

ITALIA
Arjo Italia S.p.A.
Via Giacomo Peroni 400-402
IT-00131 ROMA
Tel: +39 (0) 6 87426211
Fax: +39 (0) 6 87426222
E-mail: Italy.promo@arjo.com

MIDDLE EAST
Arjo Middle East FZ-LLC
Office 908, 9th Floor,
HQ Building,North Tower,
Dubai Science Park,
Al Barsha South
P.O. Box 11488, Dubai,
United Arab Emirates
Direct +971 487 48053
Fax +971 487 48072
Email: Info.ME@arjo.com

NEDERLAND
Arjo Nederland BV
Biezenwei 21
4004 MB TIEL
Postbus 6116
4000 HC TIEL
Tel: +31 (0) 344 64 08 00
Fax: +31 (0) 344 64 08 85
E-mail: info.nl@arjo.com

NEW ZEALAND
Arjo Ltd
34 Vestey Drive
Mount Wellington
NZ-AUCKLAND 1060
Tel: +64 (0) 9 573 5344
Free Call: 0800 000 151
Fax: +64 (0) 9 573 5384
E-mail: nz.info@Arjo.com

NORGE
Arjo Norway AS
Olaf Helsets vei 5
N-0694 OSLO
Tel: +47 22 08 00 50
Faks: +47 22 08 00 51
E-mail: no.kundeservice@arjo.com

ÖSTERREICH
Arjo Austria GmbH
Lemböckgasse 49 / Stiege A / 4.OG
A-1230 Wien
Tel: +43 1 8 66 56
Fax: +43 1 866 56 7000

POLSKA
Arjo Polska Sp. z o.o.
ul. Ks Piotra Wawrzyniaka 2
PL-62-052 KOMORNIKI (Poznań)
Tel: +48 61 662 15 50
Fax: +48 61 662 15 90
E-mail: arjo@arjo.com

PORTUGAL
Arjo em Portugal
MAQUET Portugal, Lda.
(Distribudor Exclusivo)
Rua Poeta Bocage n.º 2 - 2G
PT-1600-233 Lisboa
Tel: +351 214 189 815
Fax: +351 214 177 413
E-mail: Portugal@arjo.com

SUISSE / SCHWEIZ
Arjo Switzerland AG
Fabrikstrasse 8
Postfach
CH-4614 HÄGENDORF
Tél/Tel: +41 (0) 61 337 97 77
Fax: +41 (0) 61 311 97 42

SUOMI
Arjo Scandinavia AB
Riihitontuntie 7 C
02200 Espoo
Finland
Puh: +358 9 6824 1260
E-mail: Asiakaspalvelu.finland@arjo.com

SVERIGE
Arjo International HQ
Hans Michelsensgatan 10
SE-211 20 MALMÖ
Tel: +46 (0) 10 494 7760
Fax: +46 (0) 10 494 7761
E-mail: kundservice@arjo.com

UNITED KINGDOM
Arjo UK and Ireland
Houghton Hall Park
Houghton Regis
UK-DUNSTABLE LU5 5XF
Tel: +44 (0) 1582 745 700
Fax: +44 (0) 1582 745 745
E-mail: sales.admin@arjo.com

USA
Arjo Inc.
2349 W Lake Street Suite 250
US-Addison, IL 60101
Tel: +1 (630) 307-2756
Free: +1 (800) 323-1245
Fax: +1 (630) 307 6195
E-mail: us.info@arjo.com

JAPAN
Arjo Japan K.K.
東京都港区虎ノ門三丁目7 番8 号
ランディック第2 虎ノ門ビル9 階
Tel: +81 (0)3-6435-6401
Fax: +81 (0)3-6435-6402
E-mail: info.japan@arjo.com

At Arjo, we are committed to improving the everyday lives of people affected by reduced mobility and age-related health challenges. With products and solutions that ensure ergonomic patient handling, personal hygiene, disinfection, diagnostics, and the effective prevention of pressure ulcers and venous thromboembolism, we help professionals across care environments to continually raise the standard of safe and dignified care. Everything we do, we do with people in mind.

ArjoHuntleigh AB
Hans Michelsensgatan 10
211 20 Malmö, Sweden
www.arjo.com