INSTRUKTIONER FÖR ANVÄNDNING

Carino

04.BO.01_18SV • 06/2022

arjo
with people in mind

VARNING

För att undvika skador, läs alltid dessa Instruktioner för användning och åtföljande dokument innan du använder produkten.

Obligatoriskt att läsa instruktionerna för användning

Designpolicy och upphovsrätt
® och ™ är varumärken som tillhör Arjo-koncernen.
© Arjo 2022.
Vår policy är att kontinuerligt förbättra våra produkter, och därför förbehåller vi oss rätten att ändra produktdesign utan föregående meddelande. Innehållet i detta dokument får inte kopieras vare sig helt eller delvis utan tillstånd från Arjo.

Innehåll

Förord 4
Avsedd användning 5
Säkerhetsföreskrifter 6
Förberedelser 7
Delarnas namn 8
Produktbeskrivning/funktioner 10
- Lyftfunktion (hög/låg) 10
- Benstöd 10
- Fotstöd 10
- Transporthandtag 10
- Hjul 11
- Säkerhetsbälte 11
- Armstöd 11
- Handkontroll 11
- Sits 11
- Batteri 12
- Batteriladdare 12
- Nödstopp 12
- Nödsänkning 13
- Automatiskt säkerhetsstopp 13
- Nackkudde 14
- Ryggkudde (tillbehör) 14
- Sittkudde (tillbehör) 14
- Bäcken (tillval) 14
- Toalettinlägg (tillbehör) 14

Hjälpa vårdtagaren att sätta sig ned 16
Förflyttning 20
Förflyttning till duschen 21
Efter duschen 22
Förflyttning till toalett 24
Användning vid vård i hemmet 26
Batterianvisningar 28
Anvisningar för rengöring och desinficering 29
Skötsel och förebyggande underhåll 32
Felsökning 36
Teknisk specifikation 37
Mått 39
Etiketter 41
Elektromagnetisk kompatibilitet 44
Delar och tillbehör 46

Förord

Tack för ert inköp av utrustning från Arjo.

Din höj- och sänkbara *Carino* hygienstol ingår i en serie kvalitetsprodukter som är särskilt utformade för sjukhus, äldreboenden och andra vårdinrättningar.

Tveka inte att kontakta oss om du har några frågor beträffande användning eller underhåll av denna utrustning från Arjo.

Läs igenom dessa *instruktioner för användning* noggrant!

Läs igenom dessa *instruktioner för användning* i sin helhet innan du börjar använda din höj- och sänkbara *Carino* hygienstol. Informationen i dessa *instruktioner för användning* är mycket viktig för att du ska kunna använda och sköta utrustningen på rätt sätt, och hjälper dig att skydda produkten och säkerställa att den fungerar på bästa sätt. Vissa av upplysningarna i de här *instruktionerna för användning* är viktiga för din säkerhet. Läs igenom och sätt dig in i dem så att du kan förhindra eventuella skador.

Otillåtna ändringar av utrustning från Arjo kan påverka säkerheten. Arjo åtar sig inget ansvar för eventuella olyckor, incidenter eller funktionsbrister som uppstår till följd av otillåten modifiering av produkter.

Rapportera fel eller oväntade händelser

Kontakta din lokala Arjo-representant om fel uppstår eller oväntade händelser inträffar. Kontaktuppgifterna finns på sista sidan i dessa *instruktioner för användning.*

Allvarlig incident

Om en allvarlig incident med koppling till denna medicintekniska enhet inträffar, och denna incident påverkar användaren eller patienten, ska användaren eller patienten rapportera denna allvarliga incident till tillverkaren eller distributören av den medicintekniska enheten. Inom EU ska användaren även rapportera den allvarliga incidenten till den behöriga myndigheten i den medlemsstat där användaren är bosatt.

Service och support

En gång om året måste du låta din *Carino* hygienstol servas av kvalificerad Arjo-personal. På så sätt hålls produkten i säkert och funktionsdugligt skick.

Kontakta Arjo om du behöver ytterligare information. Arjo erbjuder heltäckande support- och serviceprogram som maximerar produktens säkerhet, tillförlitlighet och nytta.

Reservdelar beställs från Arjo. Ditt serviceombud lagerför de delar du behöver. Kontaktuppgifterna finns på sista sidan i dessa *instruktioner för användning*.

Beteckningar som används i dessa instruktioner för användning:

VARNING

Innebär:
Säkerhetsvarning. Om du inte förstår och följer varningen kan du skada dig själv eller andra.

OBSERVERA

Innebär:
Om du inte följer dessa anvisningar kan hela eller delar av systemet skadas.

OBS!

Innebär:
Denna information är viktig för en korrekt användning av systemet eller utrustningen.

Innebär:
Tillverkarens namn och adress.

Avsedd användning

Utrustningen måste användas i enlighet med dessa säkerhetsföreskrifter. Alla som använder utrustningen måste ha läst igenom och förstått anvisningarna i de här *instruktionerna för användning*.

Kontakta Arjo om du är osäker på något.

Utrustningen är avsedd för assisterad hygienvård, duschning och toalettbesök för vuxna personer i vårdmiljöer som till exempel äldreboenden, specialvårdinrättningar, vårdhem, sjukhus och vid vård i hemmet. Utrustningen är endast avsedd för inomhusbruk.

Carino höj- och sänkbar hygienstol får bara användas av utbildad vårdpersonal med tillräcklig kännedom om vårdmiljön och dess normala rutiner och förfaranden. Riktlinjerna i dessa *instruktioner för användning* måste följas.

Bedömning av vårdtagare

Varje vårdinrättning bör utarbeta rutiner för regelbunden bedömning. Vårdpersonalen måste bedöma varje enskild vårdtagare enligt följande kriterier innan utrustningen används:

- Vårdtagaren får inte väga mer än 140 kg (309 lbs).
- Vårdtagaren måste kunna förstå och följa anvisningarna.
- Utrustningen är avsedd för vårdtagare som är aktiva eller semiaktiva, det vill säga att de kan sitta upprätt utan stöd på sängkanten eller toaletten.

Använd en annan utrustning om vårdtagaren inte uppfyller dessa kriterier.

Utrustningens livslängd

Utrustningen får endast användas för de ändamål som anges ovan.

Utrustningens livslängd är tio (10) år och livslängden för säkerhetsbältet är två (2) år. Batteriets livslängd är 2–5 år beroende på hur batteriet förvaras, hur ofta det används och hur ofta det laddas.

Livslängden som anges gäller under förutsättning att förebyggande underhåll utförs enligt anvisningarna för skötsel och underhåll i dessa instruktioner för användning.

Vissa delar som hjul och handkontroller kan behöva bytas ut under utrustningens livstid beroende på slitage enligt informationen i instruktionerna för användning.

Säkerhetsföreskrifter

VARNING

För att undvika explosion eller brand ska utrustningen aldrig användas i syrerika miljöer eller i närheten av värmekällor eller antändliga anestetiska gaser.

VARNING

Förhindra fall genom att se till att vårdtagaren är korrekt placerad, att säkerhetsbältet används och att det dragits åt och fästs på rätt sätt.

VARNING

Förhindra fall genom att se till att användarens vikt är lägre än den säkra arbetslasten för alla produkter eller tillbehör som används.

VARNING

Se till att vårdtagaren är placerad i enlighet med dessa instruktioner för användning för att förhindra fall.

VARNING

Undvik skador genom att aldrig lämna vårdtagaren utan tillsyn.

VARNING

Se till så att vårdtagarens och vårdpersonalens ben och fötter hålls undan från alla typer av hinder, för att undvika att de fastnar.

VARNING

Se till så att vårdtagarens hår, armar och fötter hålls nära kroppen och använd särskilt avsedda greppstöd vid alla slags rörelser och förflyttningar, för att förhindra att vårdtagaren fastnar i något.

VARNING

Använd aldrig utrustningen på golv med infällt avlopp, hål eller lutningar som överstiger förhållandet 1:50 (1,15°), för att förhindra att utrustningen tippar och vårdtagaren faller.

VARNING

Sänk eller höj ingen annan utrustning i närheten av enheten och var uppmärksam på fasta föremål vid sänkning, för att undvika att enheten tippar.

VARNING

Se till att armstöden är nedfällda under förflyttningen för att förhindra att vårdtagaren faller ur stolen.

VARNING

Förhindra fall under förflyttning genom att alltid se till att bromsarna är låsta på all utrustning som används.

Förberedelser

Gör följande före första användningen

(10 steg)

1 Kontrollera förpackningen med avseende på skador. Om produkten verkar skadad ska en reklamation lämnas in till transportföretaget.

2 Emballaget ska återvinnas enligt gällande lokala bestämmelser.

3 Kontrollera att produktens alla delar har levererats. Jämför med produktbeskrivningen i dessa *instruktioner för användning*. Använd INTE produkten om någon del saknas eller är skadad.

4 Packa upp batteriladdaren. Välj och anslut den adapter som passar ditt eluttag. Se *instruktioner för användning av batteriladdaren*.

5 Ladda varje batteri i minst 14 timmar (Japan: 3,5 timmar).

6 Gör ett funktionstest. Se avsnitt *Skötsel och förebyggande underhåll på sida 32*.

7 Desinficera produkten. Se avsnitt *Anvisningar för rengöring och desinficering på sida 29*.

8 Förbered ett torrt och välventilerat utrymme som är skyddat från direkt solljus för förvaring av *Carino* hygienstol.

9 Utse ett utrymme där dessa instruktioner för användning ska förvaras så att de alltid finns lättillgängliga.

10 Se till att det finns en färdig räddningsplan som kan användas om en nödsituation uppstår för en vårdtagare eller om *Carino* hygienstol fastnar i upphöjt läge.

OBS!
Kontakta Arjo om du har några frågor.

Gör följande före varje användning

(4 steg)

1 Kontrollera att alla delar sitter på plats på *Carino* hygienstol. Jämför med avsnittet *Delarnas namn* i dessa *instruktioner för användning*.

2 Kontrollera tillbehör och delar med avseende på skador. Använd INTE produkten om någon del saknas eller är skadad.

3 Gör en bedömning av huruvida vårdtagaren behöver säkerhetsbältet.

4 **VARNING**

Följ alltid desinficeringsanvisningarna i dessa instruktioner för användning för att undvika smittspridning.

Carino Hygienstol – instruktioner

Vad som avses med *höger* och *vänster* samt avsedd körriktning i dessa *instruktioner för användning* visas nedan.

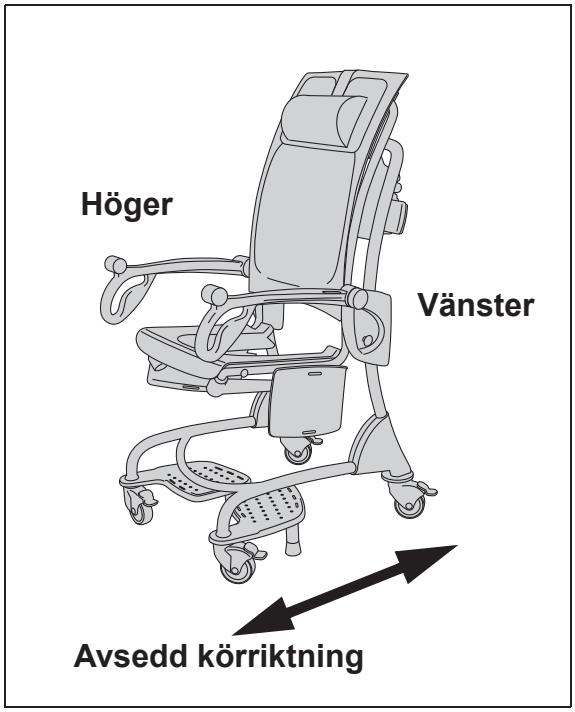

Delarnas namn

1 Chassi
2 Låsbara hjul
3 Ryggstöd
4 Nackkudde
5 Transporthandtag
6 Transporthandtag
7 Benstöd
8 Fotstöd
9 Säkerhetsbälte
10 Sits
11 Armstöd
12 Handkontroll
13 Batteri
14 Batterihållare
15 Batteriladdare
16 Lyftenhet
17 Vänster täckkåpa
18 Höger täckkåpa
19 Nödstopp
20 Nödsänkningsknapp
21 Lyftrem
22 Ryggkudde (tillbehör)
23 Sittkudde (tillbehör)
24 Bäcken med lock (tillbehör)
25 Toalettadapter (tillbehör)

Patientansluten del: Typ BF. (Hela produkten): skydd mot elektrisk stöt enligt EN 60601-1

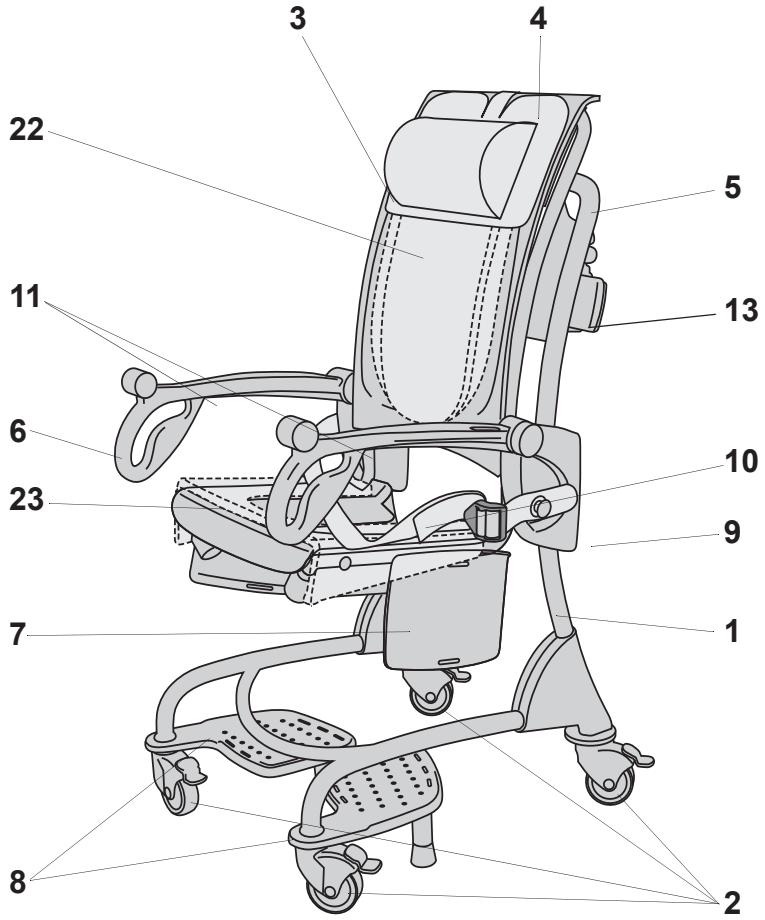
3
4
22
5
11
13
6
10
23
9
7
1
8
2

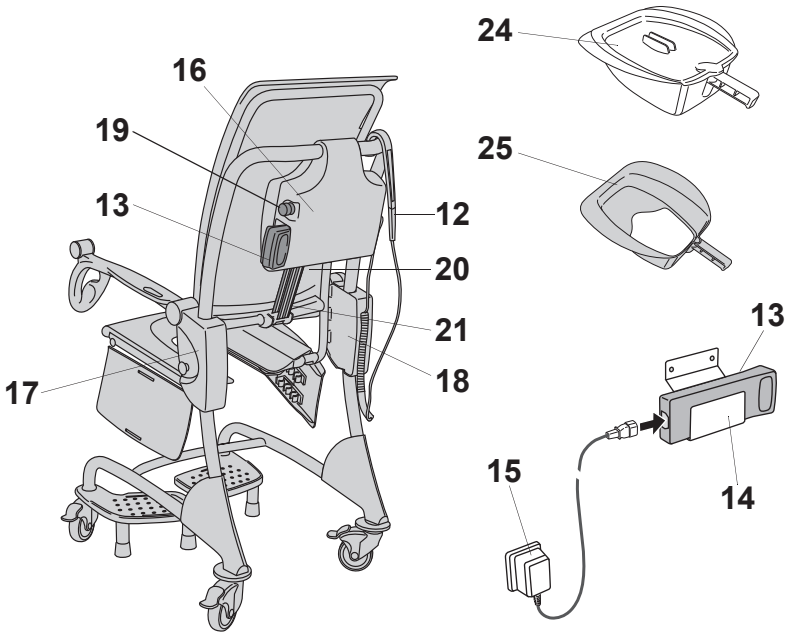
24
16
19
25
13
12
20
13
21
17
18
15
14

Produktbeskrivning/funktioner

För *Carino* hygienstol finns totalt 15 olika funktioner och tillhörande beskrivningar.

Lyftfunktion (hög/låg)

Stolen kan ställas in i lämplig höjd över toaletten och i bekväm duschhöjd. Ju högre *Carino* hygienstol ställs in, desto mer tillbakalutad sitter vårdtagaren.

Fig. 1

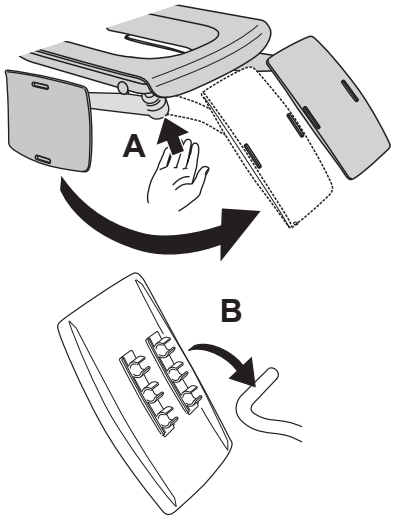

Benstöd

Stöder vårdtagarens ben och ger vårdpersonalen en korrekt arbetsställning under till exempel fotvård. Benstöden ger också stöd för vårdtagarens ben under transport. Tryck på benstödsspärren **(A)** samtidigt som du fäller ut benstödet. **(Se fig. 1)**

Benstöden kan ställas in i tre olika lägen beroende på vårdtagarens kroppslängd.

Du justerar benstödets position genom att lossa det och sedan knäppa fast det i något av de tre alternativa lägena **(B)**. **(Se fig. 1)**

OBSERVERA
Om benstödsspärren inte trycks ned kan benstödet gå sönder när det fälls ut.

Fig. 2

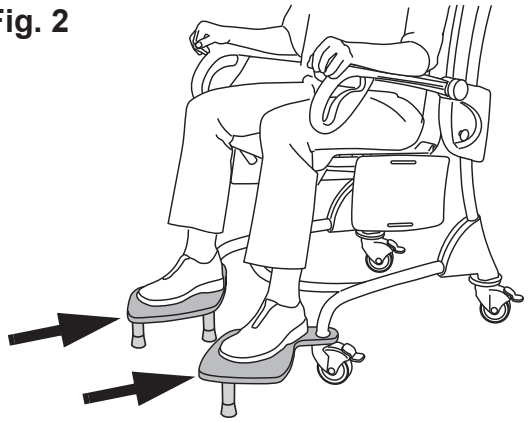

Fotstöd

VARNING
Förhindra fall genom att se till att underlaget är fritt från hinder och att fotstöden har skjutits åt sidan innan vårdtagaren tar sig in i eller ut ur hygienstolen.

Fotstödet ska fällas ut under transport i nedsänkt läge och vid toalettbesök, så att vårdtagaren får stöd för fötterna. **(Se fig. 2)**

Fig. 3

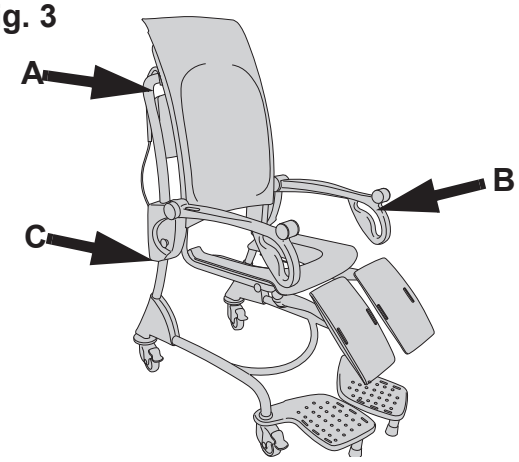

Transporthandtag

För att vårdpersonalens arbetsställning ska vara korrekt under transport eller placering ska transporthandtagen på ryggstödets baksida **(A)** och armstödens ändar **(B)** användas. **Greppa inte** chassits sidstänger **(C)**. **(Se fig. 3)**

Fig. 1

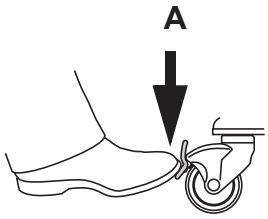

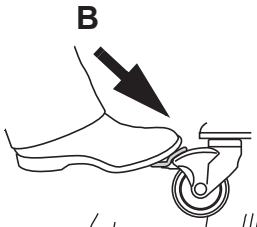

Fig. 2

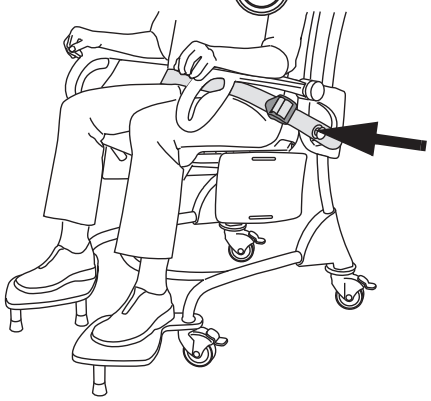

Fig. 3

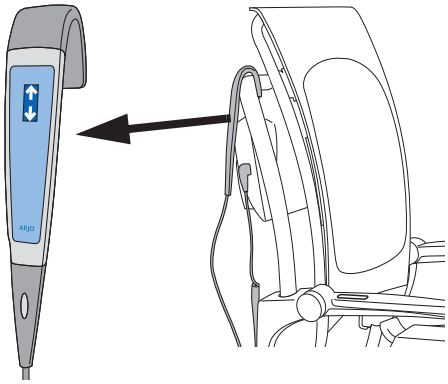

Fig. 4

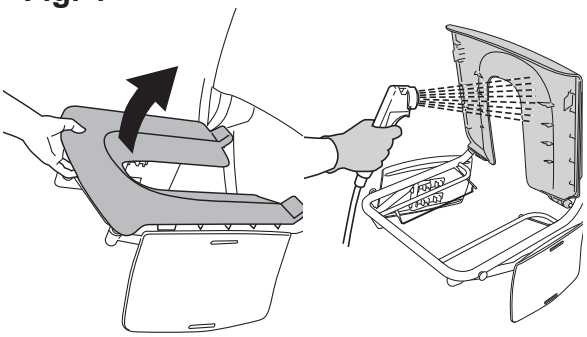

Hjul

Carino hygienstol har fyra låsbara hjul. Du låser hjulbromsarna genom att trampa på spärren **(A)**. Du lossar bromsarna genom att trycka spärren uppåt **(B)**. För bästa bromseffekt ska bromsarna på alla fyra hjul aktiveras. **(Se fig. 1)**

Säkerhetsbälte

VARNING

Kontrollera att säkerhetsbältena är oskadade för att förhindra att vårdtagaren faller av. Använd ALDRIG utrustningen med skadade säkerhetsbälten. Byt till nya före användning.

Använd säkerhetsbältet om det behövs. Säkerhetsbältet gör att vårdtagaren sitter säkrare i stolen. Fäst bältet på knopparna på vardera sidan av ryggstödet och justera längden med hjälp av spännet. Se till att säkerhetsbältet alltid är fäst så att det inte kan släpa i golvet, där någon kan snubbla över det. Kontrollera att säkerhetsbältet fortfarande sitter nära vårdtagarens kropp. **(Se fig. 2)**

Armstöd

VARNING

Se till att armstöden är nedfällda under förflyttningen för att förhindra att vårdtagaren faller ur stolen.

Under desinficering kan armstödet fällas upp eller ned för att man lättare ska kunna desinficera området under armstödet.

Handkontroll

Handkontrollen har en krok så att den enkelt kan fästas på olika delar av stolen.

Stolen höjs och sänks med hjälp av en knappsats med upp- och nedåtriktade pilar. **(Se fig. 3)**

Sits

Sitsen har en bekväm utformning och kan fällas upp för rengöring eller desinficering. I normalläget är sitsen fastsatt med en knäppanordning på framkanten. För bästa möjliga ergonomi vid rengöring/desinficering ska sitsen fällas upp och *Carino* ställas in i bekväm höjd. **(Se Fig. 4)**

Batteri

Fig. 1

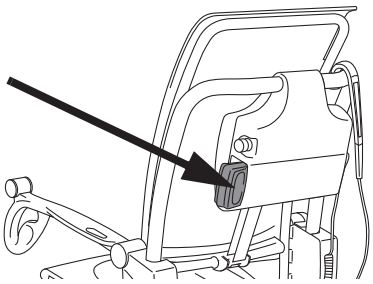

Batteriet (NEA0100) sätts i på vänster sida av stolen. *Se instruktioner för användning av batteriladdaren.* **(Se fig. 1)**

OBS!

Se till att den rundade delen av batteriet är vänd uppåt.

Batteriladdare

Fig. 2

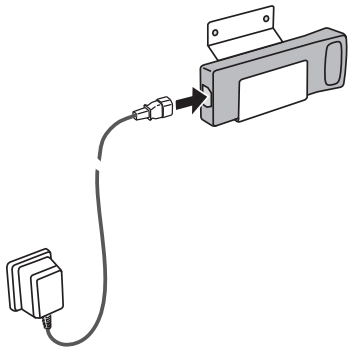

Batterihållaren ska fästas på en lämplig vägg och laddaren ska anslutas till ett jordat vägguttag. *Se instruktioner för användning av batteriladdaren.* **(Se fig. 2)**

OBS!

Batteriladdaren får endast användas i torra utrymmen. Montera den inte i badrum eller andra våtutrymmen.

Nödstopp

Fig. 3 **Nödstopp**

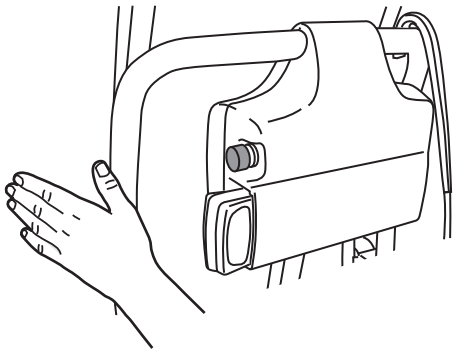

Vid en eventuell nödsituation kan alla funktioner stoppas genom att den röda knappen på lyftenhetens vänstra sida trycks ned. Nödstoppet åsidosätter viktiga säkerhetsfunktioner. **(Se fig. 3)**

OBS!

Nödstoppet återställs genom att den röda knappen vrids medurs.

OBSERVERA

Nödstoppfunktionen ska ENDAST användas i nödsituationer.

Om nödstoppet har använts på grund av funktionsfel måste en servicetekniker från Arjo kontaktas för att göra en allmän översyn av *Carino* hygienstol.

Nödsänkning

OBSERVERA

Släpp nödsänkningsknappen när hygienstolen stannar. Om knappen hålls ned längre matas lyftremmen bakåt och knappen får motsatt funktion.

Kontakta en servicetekniker från Arjo om detta inträffar.

Fig. 1 Nöd-sänkning

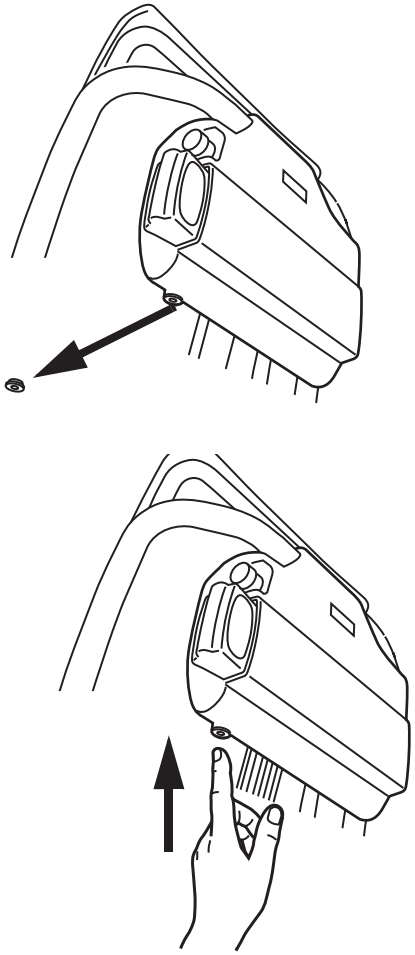

VARNING

Förhindra skador genom att endast använda nödsänkningsfunktionen i situationer där normal sänkning är omöjlig. Var oerhört försiktig under sänkningen.

OBS!

Nödsänkningsfunktionen åsidosätter viktiga säkerhetsfunktioner, och bör därför endast användas om handkontrollen inte fungerar.

Vid ett eventuellt elfel i handkontrollen kan stolen sänkas genom att en knapp på lyftenhetens undersida trycks ned. Nödsänkningsknappen sitter under lyftenheten. **(Se fig. 1)**

1 Lossa den orange pluggen.

2 Tryck ned nödsänkningsknappen med fingret.

Automatiskt säkerhetsstopp

Om höjningen eller sänkningen av *Carino* hygienstol hindras av något föremål i omgivningen aktiveras det automatiska säkerhetsstoppet och stolen stannar. Flytta stolen eller hindret och återuppta höjningen/sänkningen.

Fig. 1

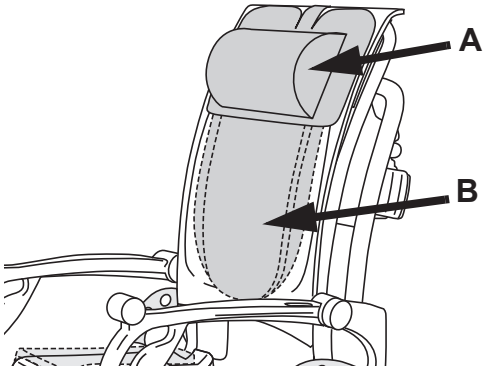

Nackkudde

Nackkudden **(A)** ger komfort och stöd under transport och duschning. **(Se fig. 1)**

Ryggkudde (tillbehör)

Ryggkudden **(B)** ger stöd för ryggen och kan enkelt anpassas efter vårdtagarens kroppslängd. **(Se fig. 1)**

Fig. 2

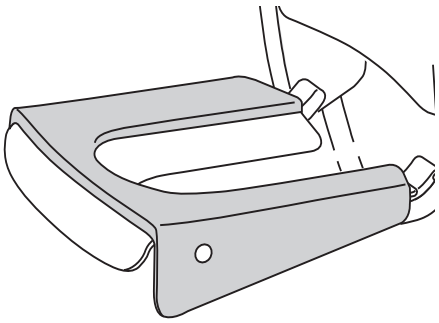

Sittkudde (tillbehör)

Sittkudden är lämplig för tryckkänsliga vårdtagare. **(Se fig. 2)**

Fig. 3

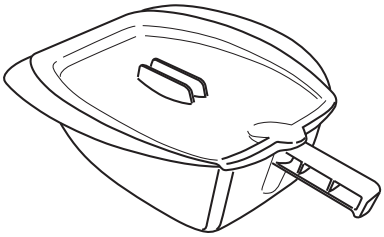

Bäcken (tillval)

VARNING

Se till att det finns tillräckligt med utrymme för rörelse ovanför badkarskanten, toaletten, bäckenet eller andra föremål för att förhindra att könsorgan fastnar eller kläms.

Bäckenet kan skjutas in bakifrån under sitsen. **(Se fig. 3)**

Fig. 4

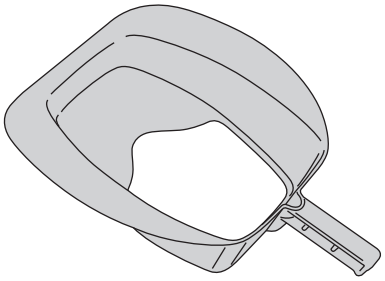

Toalettinlägg (tillbehör)

Toalettinlägget används som ett skydd mellan toalettstolen och *Carino* för att förhindra stänk vid toalettbesök. Det kan skjutas in bakifrån under sitsen, precis som bäckenet. **(Se Fig. 4)**

Denna sida har avsiktligen lämnats tom

Hjälpa vårdtagaren att sätta sig ned

Fig. 1

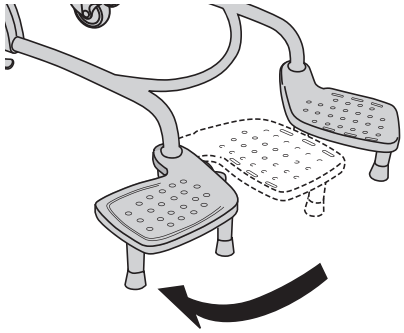

Fig. 2

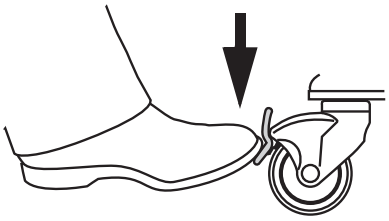

Fig. 3

Fig. 4

Självständig vårdtagare

Flytta vårdtagaren från stående till Carino hygienstol, eller med hjälp av en rollator, genom följande 10 steg:

VARNING

Förhindra fall genom att se till att underlaget är fritt från hinder och att fotstöden har skjutits åt sidan innan vårdtagaren tar sig in i eller ut ur hygienstolen.

1 Fäll upp benstöden och skjut fotstöden åt sidan. **(Se fig. 1)**

2 Lås bromsarna. **(Se fig. 2)**

3 Justera höjden på *Carino* hygienstol så att sitsens kant vidrör vårdtagarens knäveck. **(Se fig. 3)**

4 Låt vårdtagaren hålla i armstödet så att han/hon kan luta sig mot det. **(Se fig. 4)**

5 Klä av vårdtagaren på underkroppen. **(Se fig. 4)**

Fortsätt med stegen på nästa sida.

Fig. 5

6 Hjälp vårdtagaren att sätta sig ned. **(Se fig. 5)**

7 Spänn fast säkerhetsbältet om det behövs.

8 Höj upp *Carino* hygienstol till ett läge som är lämpligt för transport och där vårdtagarens fötter är precis ovanför fotstöden. **(Se fig. 6)**

9 Använd fotstöden på *Carino* hygienstol. **(Se fig. 7)**

10 Flytta vårdtagaren till duschen eller toaletten.

Fig. 6

Fig. 7

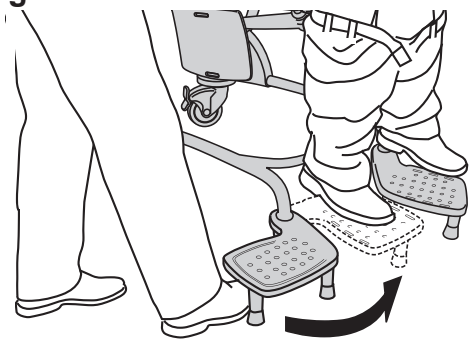

Fig. 1

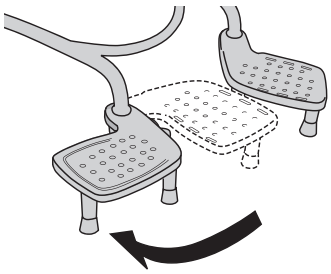

Fig. 2

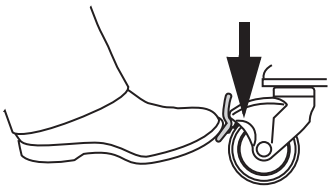

Fig. 3

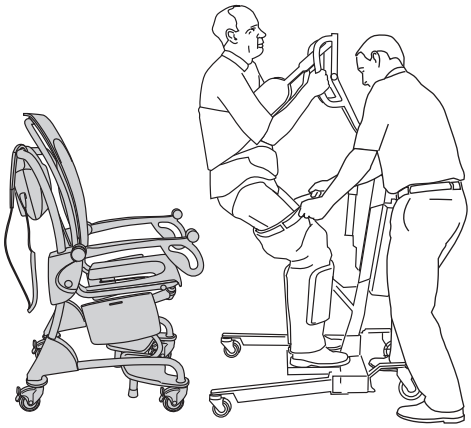

Fig. 4

Vårdtagare som är i behov av hjälp

Flytta vårdtagaren från en aktiv lyft (stå- eller lyfthjälpmedel) till Carino hygienstol genom följande 13 steg:

Följ bruksanvisningen för den lyft som används.

1 Fäll upp benstöden och skjut fotstöden åt sidan. **(Se fig. 1)**

2 Aktivera bromsarna på *Carino* hygienstol. **(Se fig. 2)**

3 Placera lyften med vårdtagaren så nära *Carino* hygienstol som möjligt. **(Se fig. 3)**

4 Klä av vårdtagaren på underkroppen. **(Se fig. 3)**

5 Placera vårdtagaren rakt ovanför sitsen på *Carino* hygienstol med hjälp av den aktiva lyften. **(Se fig. 4)**

Fortsätt med stegen på nästa sida.

Fig. 5

Fig. 6

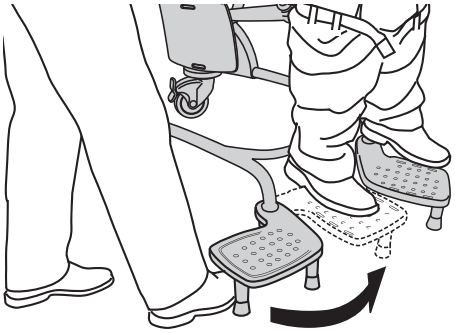

6 Sänk lyften tills vårdtagaren når sitsen. **(Se fig. 5)**

7 Lossa selen. **(Se fig. 5)**

8 Säkra vid behov vårdtagaren i *Carino* hygienstol med säkerhetsbältet. **(Se fig. 5)**

9 Höj upp stolen så att vårdtagarens fötter inte vidrör den aktiva lyftens fotplatta.

10 Flytta undan den aktiva lyften.

11 Aktivera fotstöden på *Carino* hygienstol. **(Se fig. 6)**

12 Sänk ned *Carino* hygienstol så att vårdtagarens fötter vilar mot fotstöden.

13 Flytta vårdtagaren till duschen eller toaletten.

Förflyttning

Det finns två olika sätt att flytta hygienstolen *Carino* med en vårdtagare till duschrummet eller toaletten.

VARNING

Se till så att vårdtagarens hår, armar och fötter hålls nära kroppen och använd särskilt avsedda greppstöd vid alla slags rörelser och förflyttningar, för att förhindra att vårdtagaren fastnar i något.

Fig. 1

Metod 1

Carino hygienstol skjuts bakifrån med vårdtagarens fötter placerade på fotstöden. **(Se fig. 1)**

Fig. 2

Metod 2

Carino hygienstol skjuts framifrån i bekväm höjd. Vårdtagaren använder inte fot- eller benstöden. **(Se fig. 2)**

Förflyttning till duschen

Fig. 1

Fig. 2

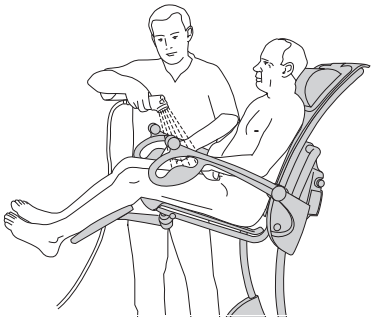

Fig. 3

Fig. 4

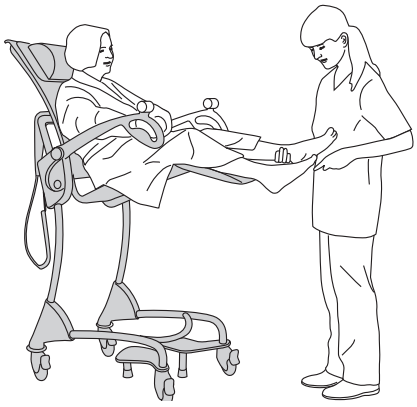

Följ dessa 7 steg.

OBS!

För att förenkla processen bör vårdtagaren kläs av innan han/hon sätter sig i *Carino* hygienstol.

1 Lås bromsarna.

2 Klä av vårdtagaren på överkroppen. **(Se fig. 1)**

3 Höj stolen till en bekväm höjd.

4 Ta av resterande kläder på vårdtagarens underkropp.

5 Fäll upp benstöden.

VARNING

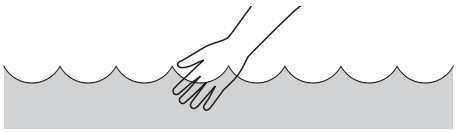

Undvik skållning genom att alltid kontrollera vattnets temperatur mot din hand innan du riktar duschstrålen mot vårdtagaren. Använd inte handskar eftersom den isolerande effekten kan göra att du missbedömer vattnets temperatur. Rikta duschmunstycket bort från vårdtagaren.

6 Tvätta och duscha vårdtagaren i denna ergonomiska ställning. **(Se fig. 2)**

7 Ställ in stolshöjden så att du får en bekväm arbetsställning vid hårtvätt eller fotvård. **(Se figur 3–4)**

Efter duschen

Fig. 1

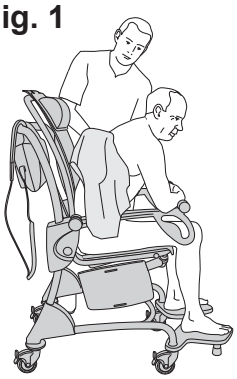

Fig. 2

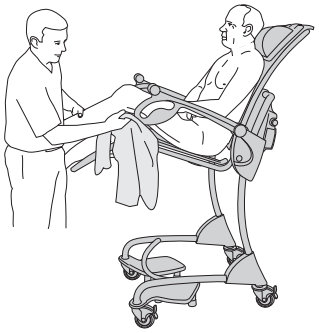

Fig. 3

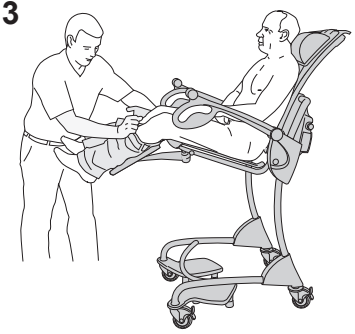

Fig. 4

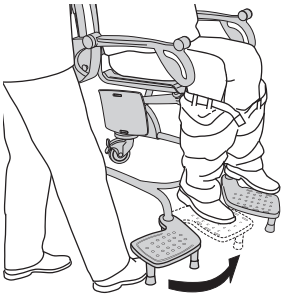

Fig. 5

Fig. 6

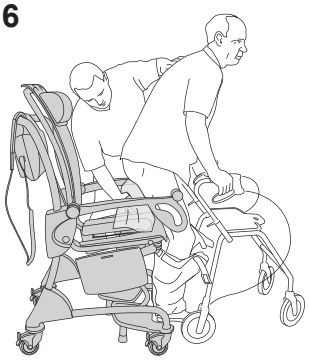

Torkning och påklädning
Alternativ A – självständiga vårdtagare
(8 steg)

1 Lås bromsarna.

2 Torka alla kroppsdelar som du kommer åt med en handduk. Glöm inte benens baksidor. **(Se fig. 1–2)**

3 Klä på vårdtagaren på underkroppen så mycket det går. **(Se fig. 3)**

4 Fäll undan benstöden och fäll in fotstöden. **(Se Fig. 4)**

5 Sänk ned stolen.

6 Klä på vårdtagaren på överkroppen. **(Se fig. 5)**

7 Skjut fotstöden åt sidan och låt vårdtagaren ställa sig upp på golvet medan du torkar honom/henne på ryggen. **(Se fig. 6)**

8 Klä på vårdtagaren färdigt på underkroppen.

Torkning och påklädning
Alternativ B – vårdtagare som är i behov av hjälp

(12 steg)

Fig. 1

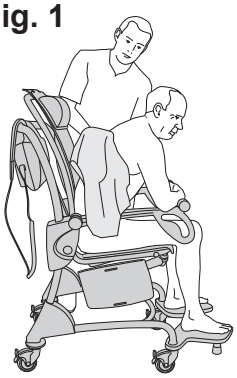

Fig. 2

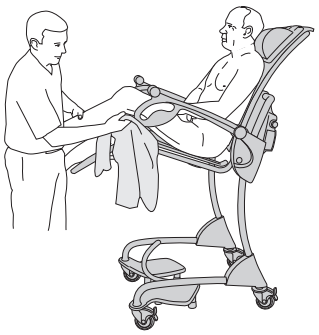

Fig. 3

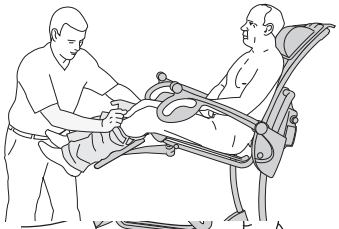

Fig. 4

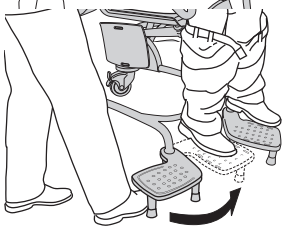

Fig. 5

Fig. 6

Fig. 7

1 Lås bromsarna.

2 Torka alla kroppsdelar som du kommer åt med en handduk. Glöm inte benens baksidor. **(Se fig. 1–2)**

3 Klä på vårdtagaren på underkroppen så mycket det går. **(Se fig. 3)**

4 Fäll undan benstöden och fäll in fotstöden. **(Se Fig. 4)**

5 Sänk ned stolen.

6 Klä på vårdtagaren på överkroppen. **(Se fig. 5)**

7 Skjut fotstöden åt sidan.

8 Placera den aktiva lyften (stå- eller lyfthjälpmedlet) framför *Carino* hygienstol så att vårdtagarens fötter når den aktiva lyftens fotplatta. **(Se fig. 6)**

9 Sätt fast den aktiva lyftens sele.

10 Hissa upp vårdtagaren.

11 Torka vårdtagaren på ryggen. **(Se fig. 7)**

12 Klä på vårdtagaren färdigt på underkroppen.

Förflyttning till toalett

VARNING

Följ alltid desinficeringsanvisningarna i dessa instruktioner för användning för att undvika smittspridning.

Carino hygienstol kan användas oavsett om toaletten är fäst i väggen eller i golvet. Helst ska en toalett med ganska lång sits användas.

Mått för passande toalettstolar se nedan:

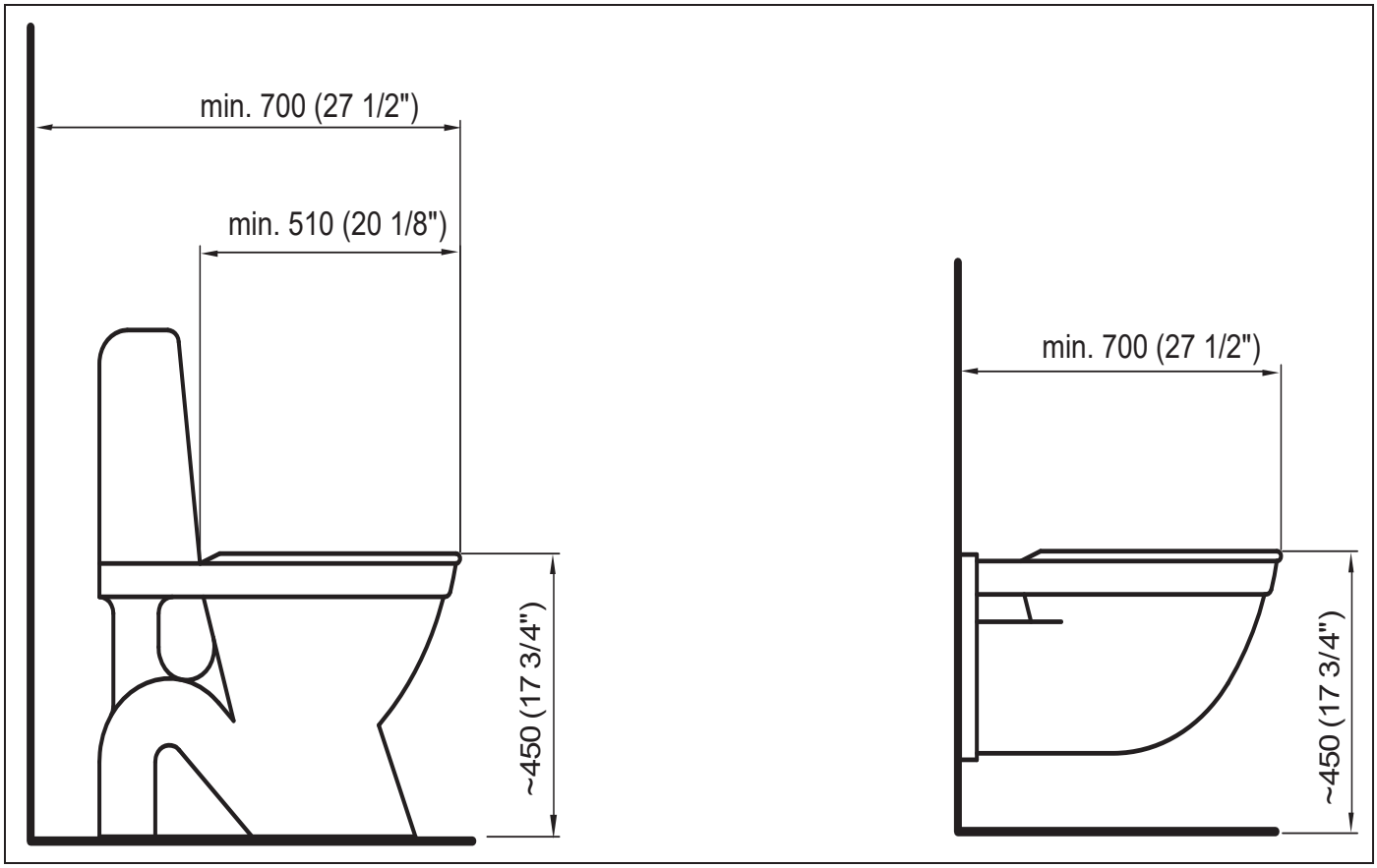

Följ dessa 10 steg när du använder Carino hygienstol för toalettbesök:

Fig. 1

1 Placera *Carino* hygienstol med vårdtagaren nära toaletten. **(Se fig. 1)**

2 Höj stolen till ett bekvämt läge. **(Se fig. 2)**

VARNING

Se till att det finns tillräckligt med utrymme för rörelse ovanför badkarskanten, toaletten, bäckenet eller andra föremål för att förhindra att könsorgan fastnar eller kläms.

Fig. 2

3 Placera *Carino* hygienstol direkt ovanför toalettskålen med hjälp av transporthandtagen på armstöden. Sänk stolen och lås hjulbromsarna. **(Se fig. 2)**

4 När vårdtagaren är färdig lossar du bromsarna och för undan stolen från toaletten.

5 Höj upp *Carino* hygienstol.

6 Lås hjulbromsarna igen.

7 Tvätta och torka av vårdtagaren.

8 Sänk ned *Carino* hygienstol.

9 Lossa bromsarna.

10 Klar för förflyttning.

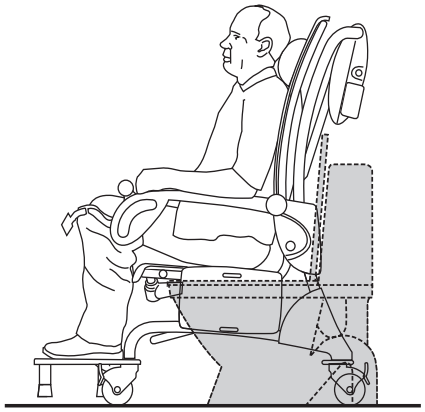

Användning vid vård i hemmet

För distributörer och uthyrare

Vid transport av Carino hygienstol till kunden i lastbil/skåpbil:

- Kontrollera att lyften är ordentligt fastsatt under transport.
- Undvik att dra hygienstolen/duschstolen över smutsiga underlag vid förflyttning till och från bilen.
- Vid transport av produkten i fordon får ingen person sitta i enheten.

Säkerställ följande i samband med leverans av Carino hygienstol:

- Läs igenom dessa *instruktioner för användning* tillsammans med mottagaren (inklusive anhöriga och vårdgivare).
- Gå igenom funktioner och användningsområden såsom de beskrivs i *instruktionerna för användning* och demonstrera dem med hjälp av den faktiska produkten.
- Användaren måste vara införstådd med anvisningarna för rengöring och desinficering.
- Läs upp alla varningar för mottagaren.
- Kontrollera att användarmiljön uppfyller alla krav som anges i dessa *instruktioner för användning*.

Rengöring och desinficering:

- Kontrollera att rengöring och desinficering enligt de här *instruktionerna för användning* alltid genomförs innan produkten levereras till en ny användare.
- Kontrollera att rengöring och desinficering enligt de här *instruktionerna för användning* alltid genomförs före och efter alla typer av service på produkten.

Användning av Carino hygienstol

Kontrollera följande innan du använder Carino hygienstol i hemmiljö (se fig. 1–2):

VARNING

Använd aldrig utrustningen på golv med infällt avlopp, hål eller lutningar som överstiger förhållandet 1:50 (1,15°), för att förhindra att utrustningen tippar och vårdtagaren faller.

- Att all vårdpersonal, inklusive anhöriga, har läst och förstått dessa *instruktioner för användning.*
- Att alla mattor i användarmiljön tas bort.
- Att alla trösklar i användarmiljön tas bort.
- Att alla trappor och upphöjningar är avskärmade med räcken så att hygienstolen inte kan rulla ned.
- Att det finns tillräckligt med utrymme för att använda hygienstolen/dusch- och toalettstolen.

Kontrollera följande vid förvaring av Carino hygienstol:

VARNING

Att utrustningen aldrig lämnas i barns närhet utan tillsyn, för att undvika strypning.

- Att inga barn har tillgång till hygienstolen/dusch- och toalettstolen.
- Att inga husdjur kan komma i kontakt med hygienstolen/dusch- och toalettstolen.
- Att förvaringsutrymmet uppfyller kraven i *Teknisk specifikation på sida 37.*

Fig. 1

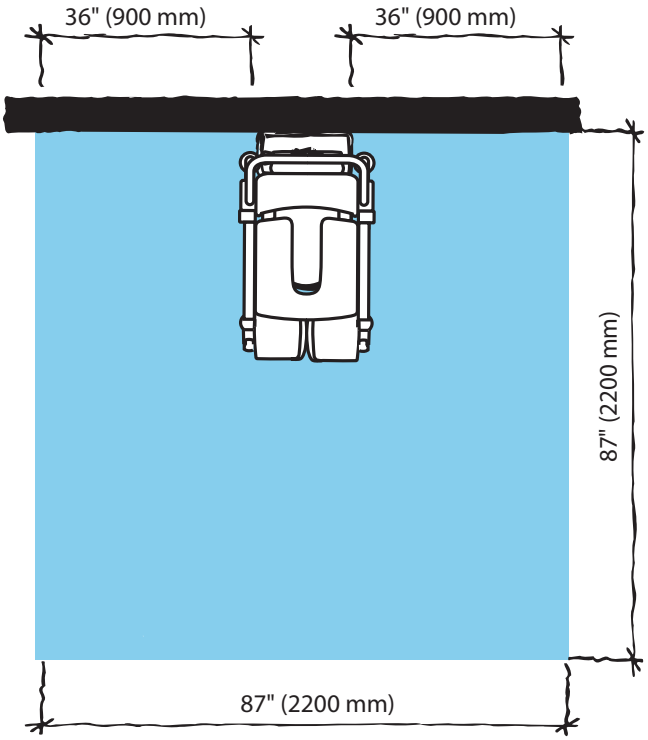
36" (900 mm)
36" (900 mm)
87" (2200 mm)
87" (2200 mm)

Fig. 2

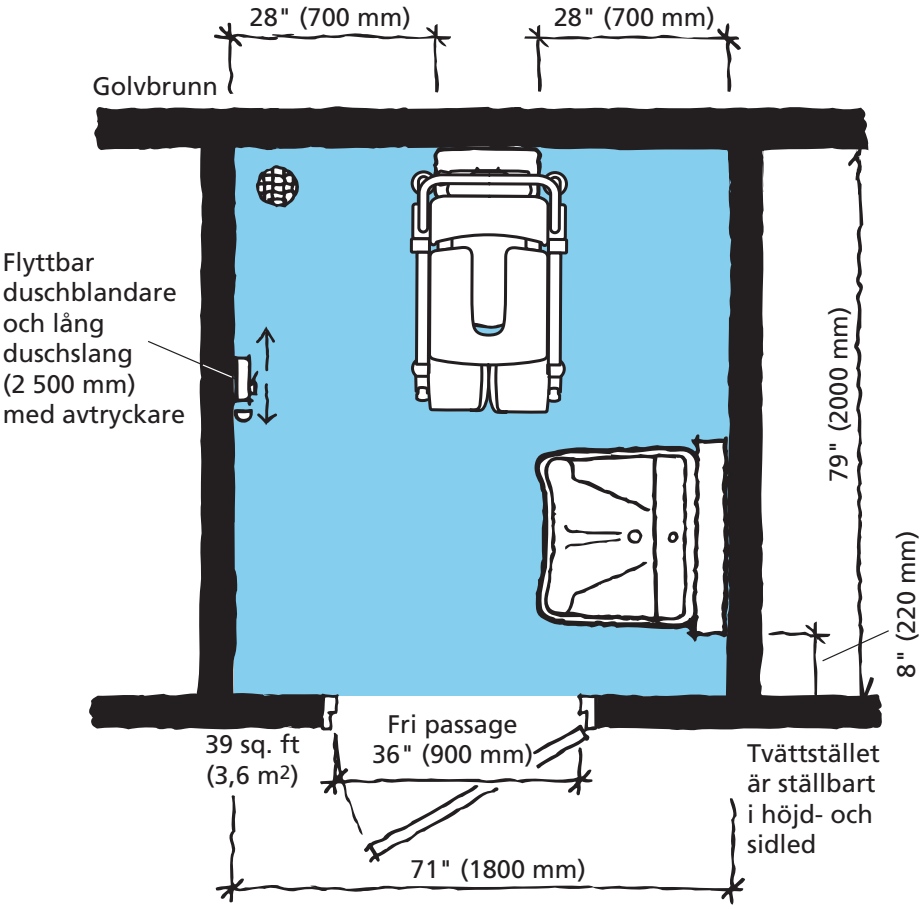
28" (700 mm)
28" (700 mm)
Golvbrunn
Flyttbar duschblandare och lång duschslang (2 500 mm) med avtryckare
79" (2000 mm)
8" (220 mm)
Fri passage 36" (900 mm)
39 sq. ft (3,6 m2)
Tvättstället är ställbart i höjd- och sidled
71" (1800 mm)

Batterianvisningar

VARNING

Undvik personskador genom att INTE pressa på, sticka hål på, öppna, ta isär eller på annat sätt mixtra med batteriet.

- **Skölj omedelbart med rikligt med vatten om batterihöljet spricker och innehållet kommer i kontakt med hud eller kläder.**
- **Om innehållet kommer i kontakt med ögonen, skölj genast med rikligt med vatten och sök medicinsk hjälp.**

Inandning av innehållet kan orsaka irritation i andningsvägarna. Andas frisk luft och sök medicinsk hjälp.

- Var försiktig så att du inte tappar batteriet.
- Följ gällande bestämmelser beträffande hantering av förbrukade batterier.
- Kontrollera batteriets märkning.

Förvaring av batterier

- Batterierna levereras laddade, men vi rekommenderar att batterierna laddas efter leverans, eftersom en viss självurladdning alltid förekommer.
- Det här batteriet laddas långsamt ur när det inte används.
- Ett batteri som inte används ska förvaras i en temperaturnivå mellan -0 °C (32 °F) och 30 °C (86 °F).
- Förvara inte batterier vid högre temperatur än 50 °C (122 °F) för att garantera maximala prestanda.

Laddningsintervall

- Livslängden ökar om batteriet laddas regelbundet, till exempel varje natt.
- Om *Carino* hygienstol används ofta rekommenderar vi att man har två batterier, så att det ena kan laddas medan det andra används.
- Batterier som inte används bör lämnas kvar i laddaren. Batteriet kan inte överladdas.

Batteriets livslängd

Se till att du alltid har två fungerande batterier, så att du har ett i reserv medan det andra används.

Om ett nyladdat batteri används och batteriindikatorn börjar blinka och låta efter att endast några få aktiviteter har utförts behöver ett nytt batteri beställas.

Varning låg batterinivå

OBS!

Om batteriet behöver laddas hörs ett pipljud när stolen används.

Montering av batteriladdaren

Se *Instruktioner för användning för batteriladdare*.

Ladda batteriet

Se *Instruktioner för användning för batteriladdare*.

Anvisningar för rengöring och desinficering

Använd endast desinficeringsmedel från Arjo (t.ex. Arjo Clean™).

Kontakta Arjos kundtjänst om du har några frågor beträffande desinficering av *Carino* hygienstol eller om du vill beställa desinficeringsmedel. Se avsnitt *Delar och tillbehör på sida 46*.

Se till att säkerhetsdatabladet för det desinficeringsmedel som används finns nära till hands.

VARNING

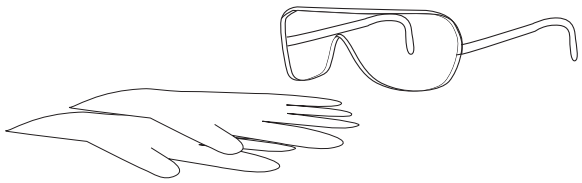

Använd alltid skyddshandskar och skyddsglasögon för att undvika skador på ögon och hud.
Skölj med rikligt med vatten om du får desinficeringsvätska på dig. Uppsök läkare om huden eller ögonen blir irriterade.
Läs alltid igenom instruktionerna för användning och säkerhetsdatabladet för desinfektionsmedlet.

VARNING

Följ alltid desinficeringsanvisningarna i dessa instruktioner för användning för att undvika smittspridning.

VARNING

Desinficera aldrig utrustning i närheten av en vårdtagare, för att förhindra att dennes hud och ögon irriteras.

OBSERVERA

Använd endast Arjos desinficeringsmedel för att undvika skador på utrustningen.

Tillåtna desinficeringsmedel

- Arjo Clean
- Arjo General Purpose Disinfectant
- Arjo Disinfectant Cleanser IV
- Arjo All Purpose Disinfectant
- Arjo CenKleen IV

Tillbehör för desinficering av Carino hygienstol

- Skyddshandskar
- Skyddsglasögon
- Sprayflaska eller sprayhandtag med desinficeringsmedel
- Sprayflaska med vatten eller duschhandtag med vatten
- Trasor – våta och torra
- Engångstrasor
- Mjuk borste
- Mjuk borste med långt skaft

Följ alltid dessa 21 steg för korrekt rengöring och desinficering

Om en duschpanel från Arjo används, läs *instruktionerna för användning* för respektive panel.

Ta bort synliga rester (Steg 1–3 av 21)

1 Ta bort nackkudden, dynorna och säkerhetsbältet.

2 Ta bort synliga rester från *Carino* hygienstol med en våt trasa eller spraya/duscha vatten och använd en borste och/eller torka med en ren trasa om så är lämpligt. Börja längst upp och arbeta dig sedan nedåt.

3 Rengör alla borttagna delar från synliga rester med en våt trasa eller spraya/duscha vatten och använd en borste och/eller torka med en ren trasa (om så är lämpligt).

Rengöring (Steg 4–10 av 21)

Fig. 1

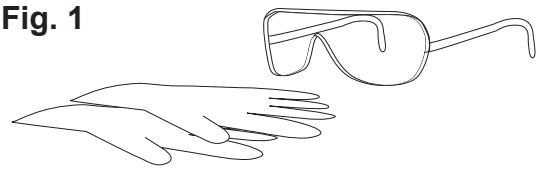

4 Ta på skyddshandskar och skyddsglasögon. **(Se fig. 1)**

Fig. 2

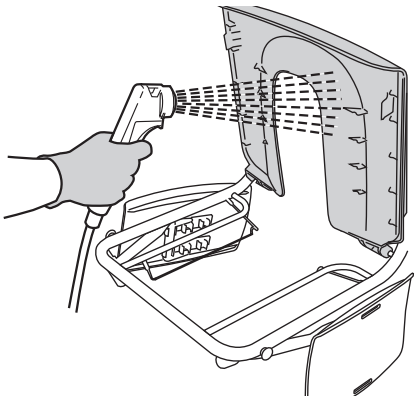

5 Spraya *Carino* hygienstol med desinficeringsmedel. Använd en borste och rengör noga, särskilt på handtag och handkontroll. **(Se figur 2-3)**

6 Skölj *Carino* hygienstol noggrant med vatten (cirka 25 °C (77 °F)) tills allt desinficeringsmedel har sköljts bort.

7 Spraya desinficeringsmedel på de borttagna delarna. Använd en borste som blötts ned med desinficeringsmedel för att rengöra delarna noggrant.

8 Skölj alla borttagna delar noggrant med vatten tills allt desinficeringsmedel är borta.

Fig. 3

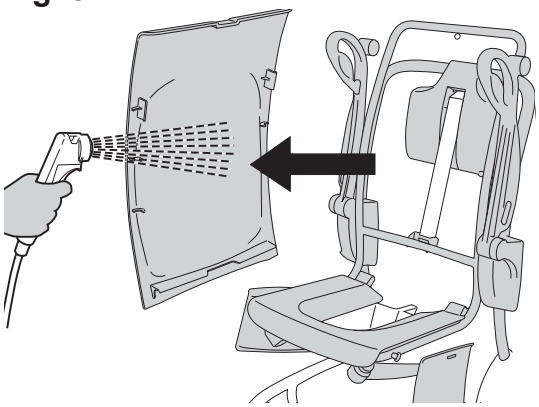

9 Dränk in en trasa i desinficeringsmedel och torka av alla andra ytor, som t.ex. chassit.

10 Fukta en ny trasa med vatten och torka bort överflödigt desinficeringsmedel på övriga delar. Vid borttagning av desinficeringsmedel måste trasan regelbundet sköljas under rinnande vatten.

Fortsätt med stegen på nästa sida.

Fig. 1

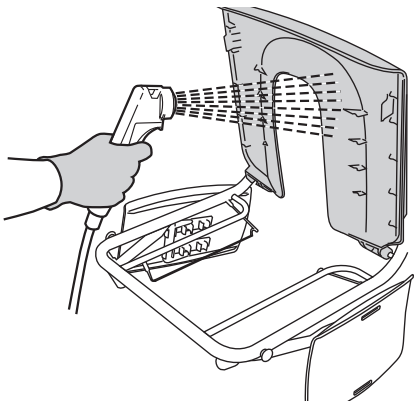

Fig. 2

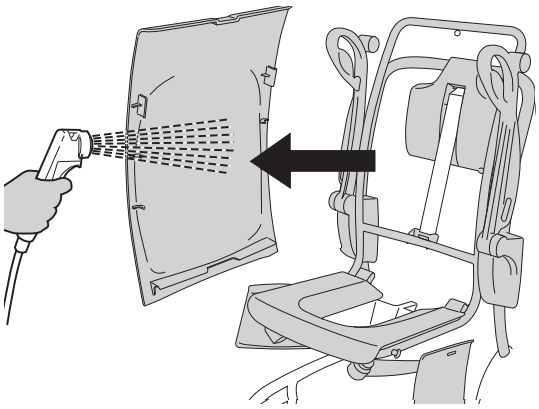

Desinfektion
(Steg 11–21 av 21)

11 Spraya *Carino* hygienstol med desinficeringsmedel. **(Se fig. 1–2)**

12 Låt desinficeringsmedlet verka så länge som anges i instruktionerna på flaskan med desinficeringsmedlet.

13 Spraya desinficeringsmedel på de borttagna delarna.

14 Låt desinficeringsmedlet verka så länge som anges i instruktionerna på flaskan med desinficeringsmedlet.

15 Dränk in en trasa i desinficeringsmedel och torka av alla andra ytor, som t.ex. chassit.

16 Låt desinficeringsmedlet verka så länge som anges i instruktionerna på flaskan med desinficeringsmedlet.

17 Spraya eller duscha vatten (ca 25 °C (77 °F)) och torka sedan med en ren trasa för att ta bort alla rester av desinficeringsmedlet på *Carino* hygienstol. Trasan ska sköljas regelbundet under rinnande vatten vid borttagning av desinficeringsmedel.

18 Spraya eller duscha vatten (ca 25 °C (77 °F)) och torka sedan med en ren trasa för att ta bort alla rester av desinficeringsmedlet på de borttagna delarna. Trasan ska sköljas regelbundet under rinnande vatten vid borttagning av desinficeringsmedel.

19 Spraya eller duscha vatten (ca 25 °C (77 °F)) och torka sedan med en ren trasa för att ta bort alla rester av desinficeringsmedlet på återstående ytor, som t.ex. chassit. Trasan ska sköljas regelbundet under rinnande vatten vid borttagning av desinficeringsmedel.

20 Om desinficeringsmedlet inte kan tas bort, spraya området med vatten och torka av med engångshanddukar. Upprepa proceduren tills allt desinficeringsmedel är borta.

21 Låt alla delar torka.

Skötsel och förebyggande underhåll

Vårdgivarens skyldigheter

Carino hygienstol utsätts för kontinuerligt slitage. För att produkten ska behålla sina ursprungliga egenskaper måste nedanstående åtgärder vidtas vid föreskrivna tidpunkter.

VARNING

För att minska risken för funktionsfel som kan leda till skador måste regelbundna kontroller utföras och det rekommenderade underhållsschemat följas. Om produkten utsätts för kraftigt slitage och påfrestande omgivningsförhållanden krävs tätare kontroller. Lokala bestämmelser och standarder kan vara strängare än de rekommendationer som anges i underhållsschemat.

OBS!
Produkten kan inte underhållas eller servas medan den används på patienten.

SCHEMA FÖR FÖREBYGGANDE UNDERHÅLL: Carino hygienstol

VÅRDGIVARENS SKYLDIGHETER Åtgärd/ Kontroll	Varje DAG	Varje VECKA	Varje ÅR	Vartannat ÅR
Desinficering	X			
Visuell kontroll av lyftrem	X			
Visuell kontroll av säkerhetsbälte		X		
Visuell kontroll av alla oskyddade delar		X		
Visuell kontroll av fästanordningar		X		
Kontroll av handkontroll och kabel		X		
Kontroll/rengöring av hjul		X		
Kontroll av dynor/kuddar		X		
Visuell kontroll av batteri		X		
Byt säkerhetsbältet				X
Årliga kontroller får endast utföras av kvalificerad personal			X	

VARNING

För att undvika skador på såväl vårdtagare som vårdpersonal får utrustningen aldrig modifieras eller icke-kompatibla delar användas.

Vårdgivarens skyldigheter

Vårdpersonalens uppgifter ska utföras av personal med erforderlig kunskap om *Carino* hygienstol och enligt anvisningarna i dessa *instruktioner för användning.*

Varje dag

- **Desinficera.**
  Desinficera *Carino* hygienstol direkt efter varje användningstillfälle. Använd desinficeringsmedel från Arjo i rekommenderade koncentrationer.

Fig. 1

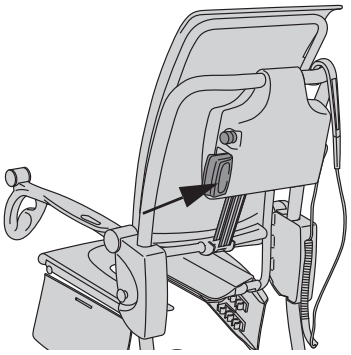

- **Gör en visuell kontroll av lyftremmens oskyddade del (se fig. 1)**
  på stolens baksida när stolen är i nedsänkt läge. Kontrollera att lyftremmen inte är fransad eller har revor eller lösa sömmar. Om lyftremmen är skadad på något sätt får *Carino* hygienstol **inte** användas. Kontakta Arjo.

Varje vecka

Fig. 2

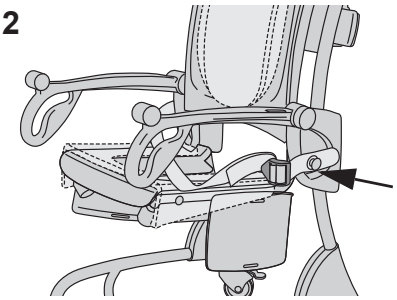

- **Kontrollera säkerhetsbältet visuellt (se figur 2)**
  Se över hela bältet för att se om det finns några hål, sprickor eller revor, om någon del av innertyget syns, om bältet har fransat sig någonstans eller om det finns andra skador. Byt ut det om du upptäcker några sprickor eller skador.

- **Visuell kontroll av alla oskyddade delar**
  Var särskilt noggrann med att kontrollera de delar som kommer i kontakt med vårdtagaren eller vårdpersonalen. Kontrollera att det inte finns några sprickor eller vassa kanter som kan skada patienten eller vårdpersonalen eller försämra hygienen. Ersätt skadade delar.

Fig. 3

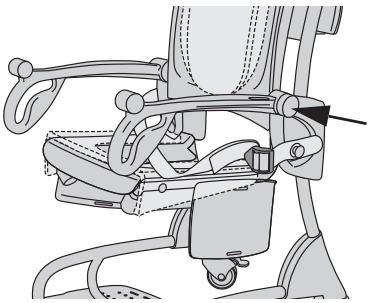

- **Kontrollera alla fästanordningar (se figur 3).** Kontrollera att alla skruvar och muttrar är åtdragna och att inga glapp finns.

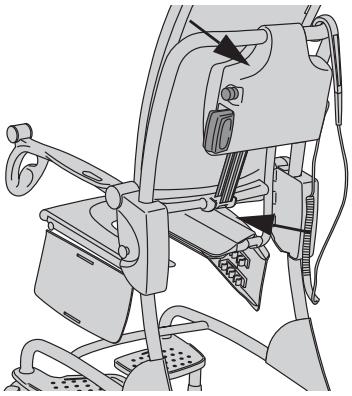

Fig. 4

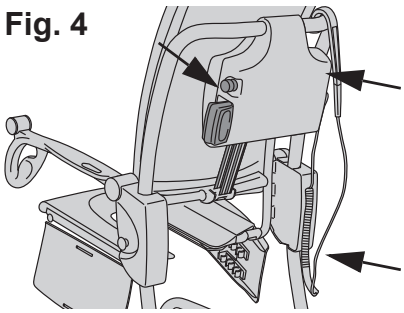

Fig. 5

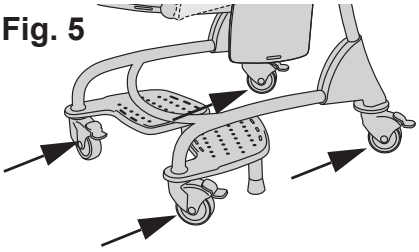

Fig. 6

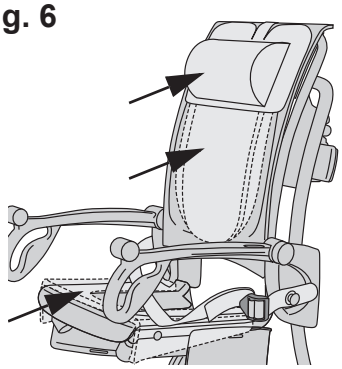

Fig. 7

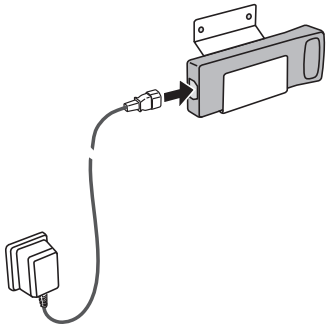

- **Kontrollera handkontrollen och sladden (se figur 4)**
  Kontrollera att handkontrollen och sladden är i gott skick. Byt utrustningen om du upptäcker några sprickor eller skador. Kontrollera även nödstoppet.

- **Kontrollera att hjulen (se figur 5)**
  är ordentligt fastsatta och att de rullar och svänger fritt. Rengör med vatten. Hjulens funktion kan påverkas av tvål, hår, damm och de rengöringskemikalier som används på golven.

- Kontrollera bromsarnas funktion genom att låsa bromsarna och sedan försöka flytta *Carino* hygienstol.

- **Kontrollera kuddar/dynor (se figur 6)**
  så att det inte finns några sprickor eller revor som gör att vatten kan tränga in i stoppningen. Om sådana skador finns måste de skadade delarna bytas.

- **Gör en visuell kontroll av batteriladdarens, laddarkabelns och batteriets skick (se figur 7)**
  Eventuella skadade delar måste omedelbart tas ur bruk och bytas ut.

- **Gör ett funktionstest.**
  Testa höj- och sänkfunktionen genom att trycka på upp-/nedknappen på handkontrollen.

- **Testa nödstoppfunktionen.** Tryck på nedåtknappen samtidigt som du trycker på nödstoppsknappen. Rörelsen ska då stoppas. Släpp nödstoppsknappen.
  Testa det automatiska säkerhetsstoppet. Tryck på nedåtknappen samtidigt som du med ena handen på stolens undersida drar stolen i motsatt riktning (uppåt). Nedåtrörelsen ska då stoppas.

Årliga kontroller av kvalificerad personal

Carino hygienstol måste servas en gång om året i enlighet med *underhålls- och servicemanualen*.

VARNING

För att förhindra skador och/eller säkerhetsrisker vid användning av produkten måste underhållsaktiviteterna utföras med rätt tidsintervall och av behörig personal som använder korrekta verktyg och delar samt har kunskap om rutinerna. Den kvalificerade personalen måste ha dokumenterad utbildning i underhåll av den här enheten.

OBS!

Alla serviceåtgärder som utförs av vårdpersonalen (Vårdpersonalens skyldigheter) ska kontrolleras när utrustningen servas av behörig personal.
Mer information finns i separata serviceinstruktioner.

Felsökning

PROBLEM	ÅTGÄRD
Stolen fortsätter att höjas/sänkas efter det att knappen på handkontrollen har släppts.	Aktivera den röda nödstoppsknappen och ta ur batteriet. Flytta vårdtagaren från hygienstolen och tillkalla kvalificerad personal.
Hygienstolen höjs/sänks inte när knappen på handkontrollen trycks ned.	1 Kontrollera att batteriet är korrekt anslutet i batterihållaren. 2 Kontrollera att handkontrollens kontakt är ordentligt ansluten i uttaget. 3 Kontrollera att batteriet är laddat. **VARNING** **Undvik skador genom att aldrig lämna vårdtagaren utan tillsyn.** 4 Kontrollera att nödstoppsknappen är inaktiverad genom att vrida den röda knappen medurs.
Hygienstolen är svår att manövrera under transport.	1 Kontrollera att alla bromsar är lossade. 2 Kontrollera att alla hjul rullar och svänger fritt. Om så inte är fallet ska vårdtagaren flyttas från hygienstolen och kvalificerad personal tillkallas.
Hygienstolen avger onormala ljud vid lyft eller transport.	Flytta vårdtagaren från hygienstolen och tillkalla kvalificerad personal.
LARM	**ÅTGÄRD**
Ett pipljud hörs när hygienstolen höjs.	Batteriet måste laddas. Avsluta förflyttningen av vårdtagaren och byt sedan till ett fulladdat batteri. **VARNING** **Undvik skador genom att aldrig lämna vårdtagaren utan tillsyn.**
Endast ett fåtal åtgärder har genomförts innan batteriindikatorn blinkar och ett ljud hörs.	Byt ut batteriet mot ett fulladdat batteri. Om ett nyladdat batteri används och batteriindikatorn börjar blinka och låta efter att endast några få aktiviteter har utförts behöver ett nytt batteri beställas.
Handkontrollens knappar har motsatt funktion.	Kontakta kvalificerad personal.
Stolen avger pipljud i intervaller: 5 sekunders pipande och 30 sekunders tystnad.	Kontakta kvalificerad personal. Använd inte lyften förrän felet har åtgärdats.

Teknisk specifikation

Carino, hygienstol av modell BOC100X-01	
Säker arbetslast (SWL) = maxvikt för vårdtagaren	140 kg (309 lbs)
Vikt	42 kg
Maximal totalvikt för lyft (lyft + patient)	182 kg (402 lbs)
Driftläge	ED högst 10 % 1 minut på; 9 minuter av
Ljudnivå	63 dB (A)
Kontrollernas driftkraft	2,7 N
Föroreningsgrad	2

Elektricitet	
Matningsspänning och nominell spänning	24 V DC
Maximal effekt	150 VA
Batteri	NiMH; Arjo NEA 0100
Batteriladdare	NEA 8000
Batterikapacitet	2,5 Ah
Kapslingsklass	IP24 IP: Kapslingsklass 2: Skydd mot införande av fingrar och liknande objekt. 4: Vattenstänk mot produkten påverkar inte säkerheten eller produktens väsentliga prestanda, oavsett stänkriktningen
Kapslingsklass, handkontroll	IP X7 IP: Kapslingsklass X: Skydd mot kontakt med och intrång av föremål har inte specificerats för denna produkt. 7: Nedsänkning av produkten på upp till 1 m påverkar inte säkerheten eller produktens väsentliga prestanda
Medicinsk utrustning	Typ BF
Säkring	T5AL 250 V

Komponentvikter	
Batteri	1,45 kg (3,2 lbs)

Tillåtna kombinationer	
Carino hygienstol kan användas tillsammans med följande Arjo-produkter	Sara 3000, Sara Plus och Sara Lite
Inga andra kombinationer tillåts	

Användning, transport och förvaring	
Omgivningstemperatur	Transport: -20 °C till +70 °C (-7 °F till +158 °F) Förvaring: -20 °C till +70 °C (-7 °F till +158 °F) Användning: 10–40 °C (50–104 °F)
Relativ luftfuktighet	Transport och förvaring: 10–80 % Användning: 30–75 %
Lufttryck	Transport: 500–1 100 hPa Förvaring: 500–1 100 hPa Användning: 800–1060 hPa

Återvinning	
Emballage	Trä och wellpapp. Återvinningsbart.

Kassering av uttjänta produkter

- Alla batterier i produkten måste återvinnas separat. Batterier ska kasseras i enlighet med nationella eller lokala bestämmelser.
- Selar som innehåller förstyvningar/stabilisatorer, stoppningsmaterial, andra textilier, polymerer eller plastmaterial och liknande ska sorteras som brännbart avfall.
- Lyftsystem som innehåller elektriska och elektroniska komponenter eller elkablar ska tas isär och återvinnas i enlighet med WEEE-direktivet eller med lokala eller nationella bestämmelser.
- Komponenter som till största del består av olika typer av metall (har ett metallinnehåll på över 90 % sett till vikt), såsom byglar, skenor, stöd för upprätt ställning osv. ska återvinnas som metall.

Mått

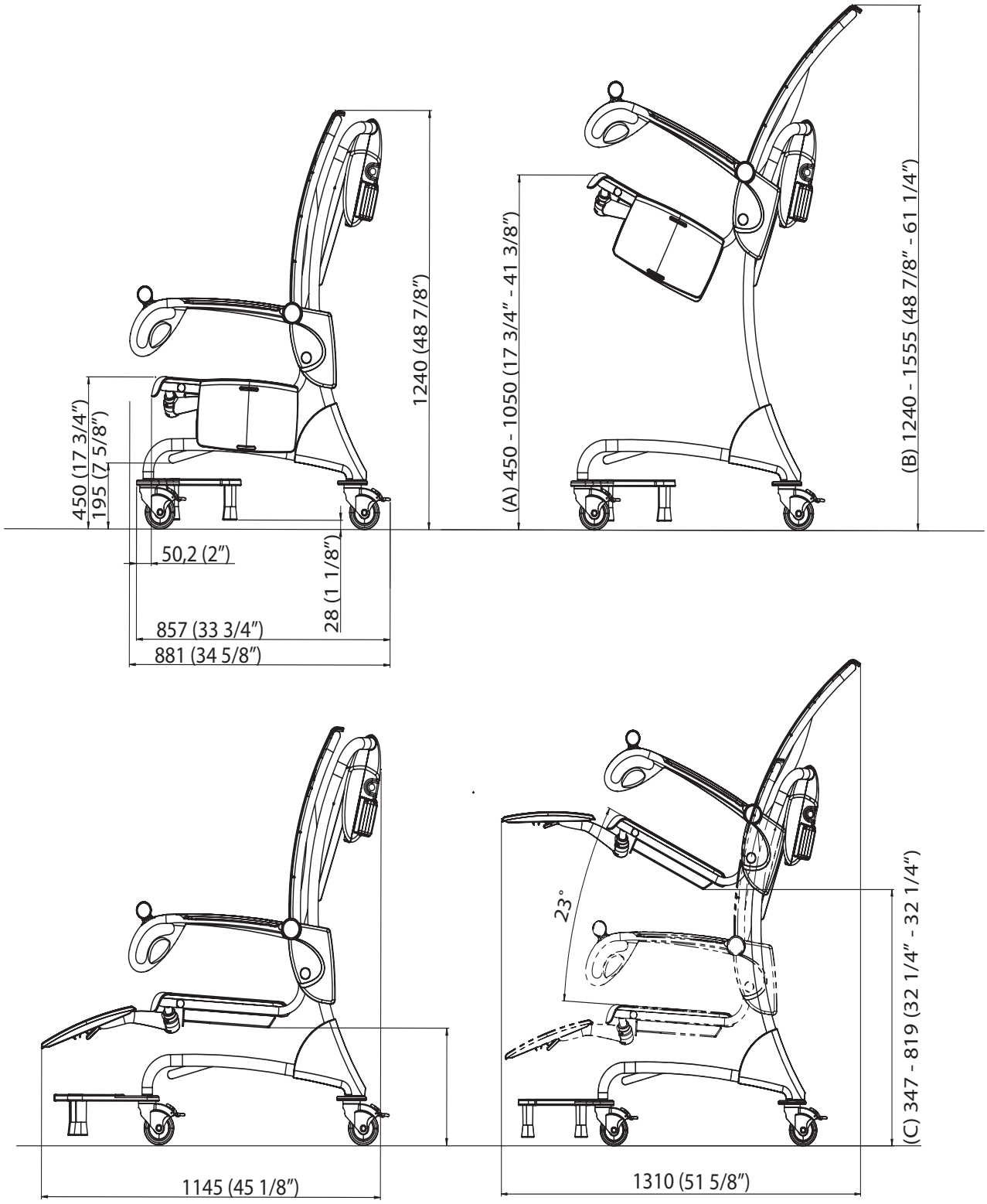
450 (17 3/4")
195 (7 5/8")
50,2 (2")
857 (33 3/4")
881 (34 5/8")
28 (1 1/8")
1240 (48 7/8")
(A) 450 - 1050 (17 3/4" - 41 3/8")
(B) 1240 - 1555 (48 7/8" - 61 1/4")
1145 (45 1/8")
23°
1310 (51 5/8")
(C) 347 - 819 (32 1/4" - 32 1/4")

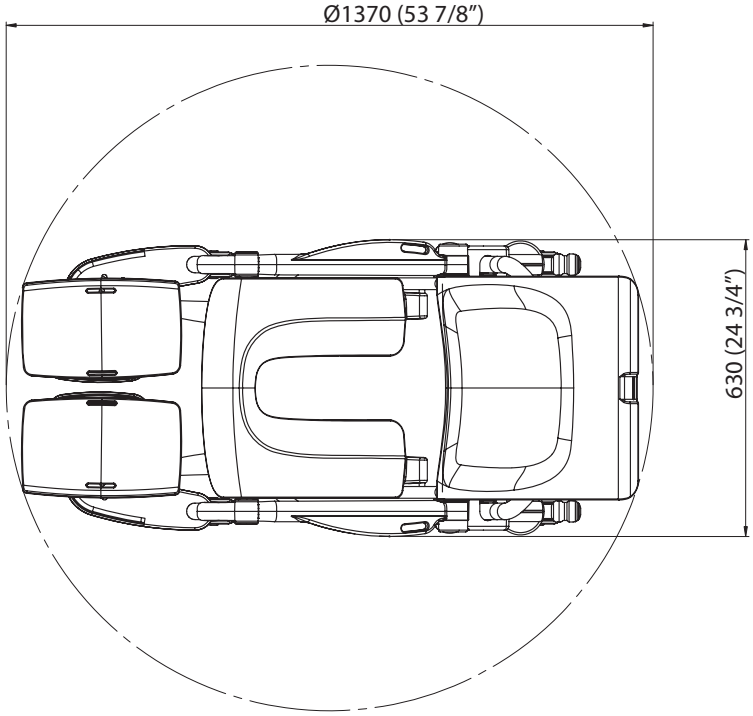
Ø1370 (53 7/8")
630 (24 3/4")

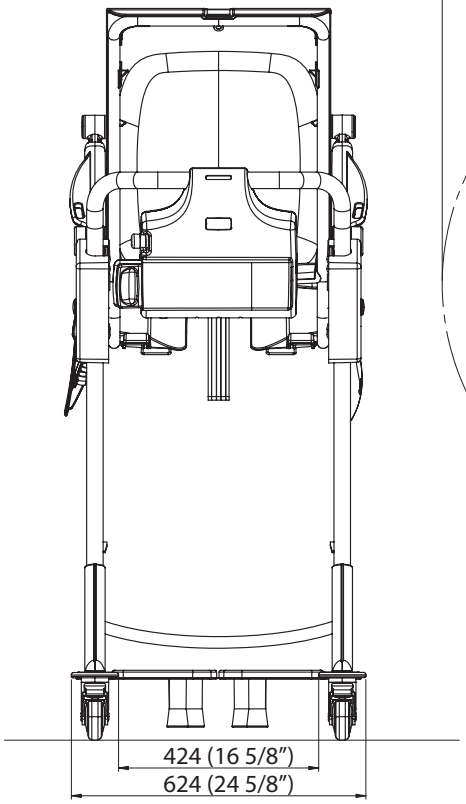
424 (16 5/8")
624 (24 5/8")

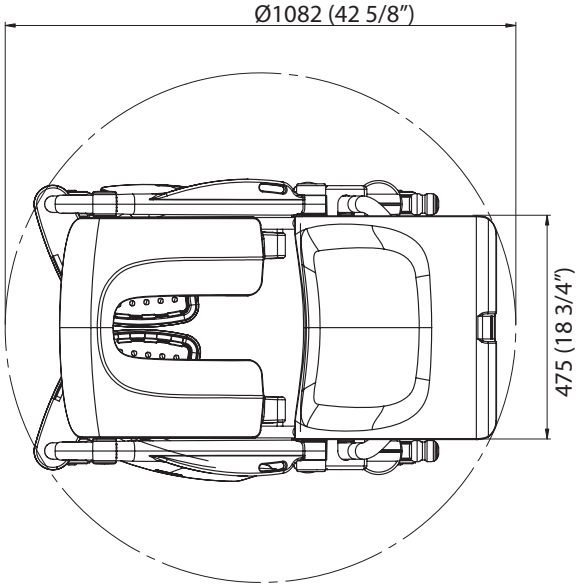
Ø1082 (42 5/8")
475 (18 3/4")

Etiketter

Förklaring av etiketter

Godkännande märkning	Anger godkännande av aktuell produkt.
Batterietikett	Innehåller säkerhets- och miljöinformation för batteriet.
Datamärkning	Innehåller information om tekniska prestanda och krav, t.ex. ingångseffekt, ingångsspänning och maxgräns för vårdtagarens vikt.
Nödsänknings skylt	Anger nödinformation, se avsnitt *Nödsänkning på sida 13*.
Typmärkning	Innehåller produktnummer, serienummer samt tillverkningstidpunkt (år och månad).
Märkning på lyftrem	Anger remmens tillverkningsdatum.

Symbolförklaring

+ SWL = 182 kg/ 402 lbs; 42 kg/ 93 lbs; 140 kg/ 309 lbs	Utrustningens totala vikt inklusive säker arbetsbelastning.
SWL	Säker arbetslast 140 kg (309 lbs.)
	Lyfthöjd 600 mm (23 5/8").
24 V DC	Matningsspänning.
MAX. 150 VA	Maximal effekt.
	Säkring F1 T5AL 250 V.
IP24	Kapslingsklass (dvs. produkten är skyddad mot införande av fingrar och vattenstänk).
NEA0100	Batteriets produktnummer.
+ −	Denna utrustning drivs med ett batteri.
ED max 10 %	Driftläge för höj-/sänkfunktion: ED max 10 %; Högst 1 minut PÅ: Minst 9 minuter AV.
	Typ BF. Patientansluten del: skydd mot elektrisk stöt enligt IEC 60601-1.

	Obligatoriskt att läsa instruktionerna för användning.
	Elektriska och elektroniska komponenter ska återvinnas separat enligt EU-direktiv 2012/19/EU (WEEE).
	Nödsänkning av hygienstolen.
CE	CE-märkning som indikerar överensstämmelse med Europeiska gemenskapens harmoniserade lagstiftning.
MD	Visar att produkten är en medicinteknisk enhet i enlighet med Europaparlamentets och rådets förordning om medicintekniska produkter 2017/745.
Safety tested; Production monitored; TÜV SÜD; C US	TÜV-märkning. Lyften har säkerhetstestats enligt: EN/ISO 10535 och IEC 60601-1.
NiMH	Miljöfarligt. Får ej kasseras.
	Återvinningsbart.
	Tillverkarens namn och adress.
	Tillverkningsdatum.
UDI	Unik identitetsbeteckning för enheten.

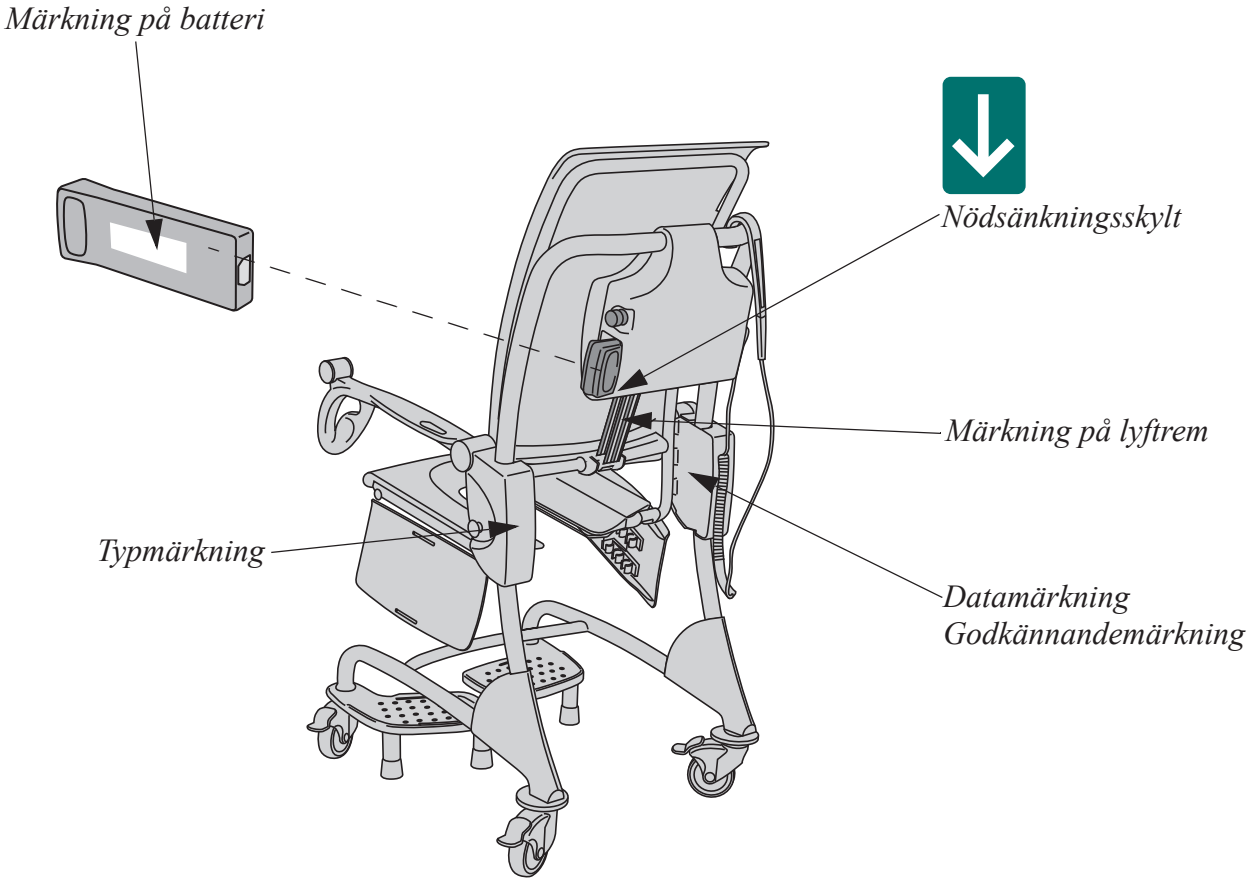
Märkning på batteri
Nödsänkningsskylt
Märkning på lyftrem
Typmärkning
Datamärkning
Godkännandemärkning

Denna sida har avsiktligen lämnats tom

Elektromagnetisk kompatibilitet

Produkten har testats vad gäller överensstämmelse med gällande lagstadgade standarder avseende förmåga att blockera EMI (elektromagnetiska störningar) från externa källor.

Vissa procedurer kan bidra till att minska de elektromagnetiska störningarna:

- Använd endast Arjos originalkablar och originalreservdelar för att undvika förhöjda utsläpp eller lägre immunitet som kan göra att utrustningen fungerar sämre.
- Kontrollera att andra enheter på avdelningar för vårdtagarövervakning och/eller intensivvård uppfyller gällande utsläppsstandarder.

VARNING

Trådlös kommunikationsutrustning som exempelvis trådlösa nätverk, mobiltelefoner, sladdlösa telefoner och deras basstationer, walkie-talkies m.m. kan påverka denna utrustning och bör hållas på åtminstone 1,5 meters avstånd från den.

Avsedd miljö: hemsjukvårdsmiljö och professionell sjukvårdsinrättningsmiljö.

Undantag: HF-kirurgisk utrustning samt det RF-avskärmade rummet i ett ME-SYSTEM för magnetisk resonanstomografi.

VARNING

Användning av denna utrustning intill eller staplad med annan utrustning bör undvikas eftersom det kan leda till felaktig användning. Om sådan användning är nödvändig bör denna utrustning och den andra utrustningen observeras för att verifiera att de fungerar normalt.

Vägledning och tillverkarens försäkran – elektromagnetisk strålning		
Emissionstest	**Överens-stämmelse**	**Elektromagnetisk miljö**
RF-emissioner CISPR 11	Grupp 1	Denna utrustning använder endast RF-energi för interna funktioner. Därför är RF-emissionerna mycket låga och det är osannolikt att de orsakar störningar hos elektronisk utrustning i närheten.
RF-emissioner CISPR 11	Klass B	Denna utrustning kan användas vid alla slags inrättningar, inklusive i hemmamiljöer och sådana miljöer som är anslutna till allmänna lågspänningsnät som förser bostäder med ström.

Vägledning och tillverkarens försäkran – elektromagnetisk strålning			
Immunitets-test	**IEC 60601-1-2 testnivå**	**Överensstämmelsenivå**	**Elektromagnetisk miljö – vägledning**
Elektrostatisk urladdning (ESD) SS-EN 61000-4-2	±2 kV, ±4 kV, ±8 kV, ±15 kV luft ±8 kV kontakt	±2 kV, ±4 kV, ±8 kV, ±15 kV luft ±8 kV kontakt	Golvet bör vara av trä, betong eller kakel. Om golvet är täckt med syntetiskt material bör den relativa luftfuktigheten vara minst 30 %.
Ledningsbundna störningar orsakade av RF-fält SS-EN 61000-4-6	3 V i 0,15 MHz till 80 MHz 6 V i ISM- och amatörradioband mellan 0,15 MHz och 80 MHz 80 % AM vid 1 kHz	3 V i 0,15 MHz till 80 MHz 6 V i ISM- och amatörradioband mellan 0,15 MHz och 80 MHz 80 % AM vid 1 kHz	Bärbar och mobil radiokommunikationsutrustning bör inte placeras närmare någon del av produkten, inklusive kablar, än 1 m om sändarens uteffekt överstiger 1 W[a]. Fältstyrkor från fasta RF-sändare, vilka fastställts genom undersökning av elektromagnetismen på platsena, ska understiga överensstämmelsenivån i varje frekvensområde[b] Störningar kan uppstå i närheten av utrustning som är märkt med denna symbol:
Utstrålat RF elektromagnetiskt fält SS-EN 61000-4-3	Hemvårdsmiljö 10 V/m 80 MHz till 2,7 GHz 80 % AM vid 1 kHz	Hemvårdsmiljö 10 V/m 80 MHz till 2,7 GHz 80 % AM vid 1 kHz	
Fält från trådlös RF-kommunikations-utrustning i närheten SS-EN 61000-4-3	385 MHz–27 V/m 450 MHz–28 V/m 710, 745, 780 MHz – 9 V/m 810, 870, 930 MHz – 28 V/m 1 720, 1 845, 1 970, 2 450 MHz – 28 V/m 5 240, 5 500, 5 785 MHz – 9 V/m	385 MHz–27 V/m 450 MHz–28 V/m 710, 745, 780 MHz – 9 V/m 810, 870, 930 MHz – 28 V/m 1 720, 1 845, 1 970, 2 450 MHz – 28 V/m 5 240, 5 500, 5 785 MHz – 9 V/m	
Elektriska snabba transienter och pulsskurar SS-EN 61000-4-4	±1 kV SIP/SOP-port 100 kHz repetitionsfrekvens	±1 kV SIP/SOP-portar 100 kHz repetitionsfrekvens	
Spännings-frekvens magnetfält SS-EN 61000-4-8	30 A/m 50 Hz eller 60 Hz	30 A/m 50 Hz	Magnetfälten runt ström-försörjningsledningar ska ligga på normala nivåer för typiska kommersiella miljöer eller sjukhusmiljöer.

[a] Fältstyrkor från fasta sändare, till exempel basstationer för radiotelefon (mobilsystem/trådlösa system) samt mobilradio, amatörradio, AM- och FM-radiosändningar samt TV-sändningar kan inte förutses teoretiskt med noggrannhet. En elektromagnetisk undersökning på platsen bör övervägas för bedömning av den elektromagnetiska miljön i närvaro av fasta RF-sändare. Om de uppmätta fältstyrkorna på platsen där produkten används överstiger den tillämpliga RF-klassningsnivån ovan, ska produkten iakttas för att normal funktion ska kunna bekräftas. Om driften är onormal kan extra åtgärder behöva vidtas.

[b] Frekvensområdet 150 kHz till 80 MHz bör fältstyrkorna vara svagare än 1 V/m.

Delar och tillbehör

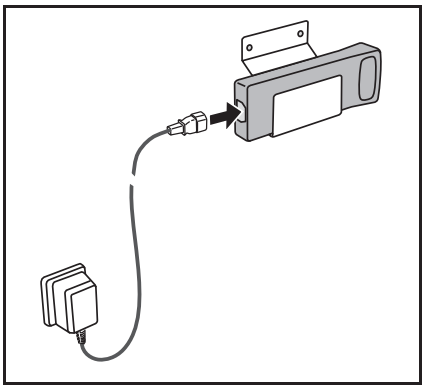

Batteriladdare och batteri

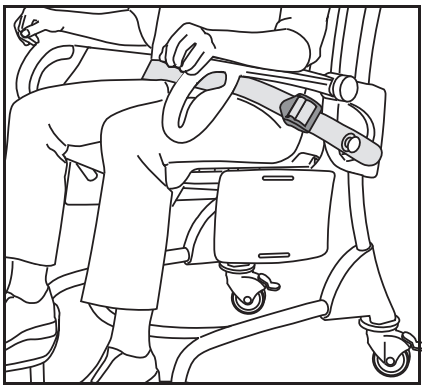

Säkerhetsbälte

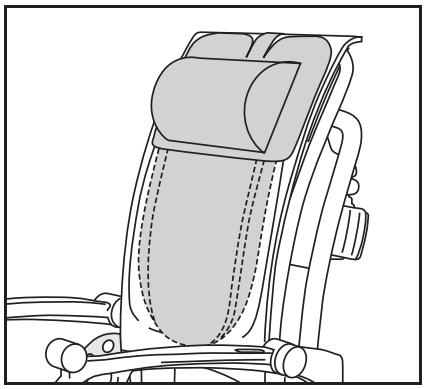

Ryggkudde och nackkudde

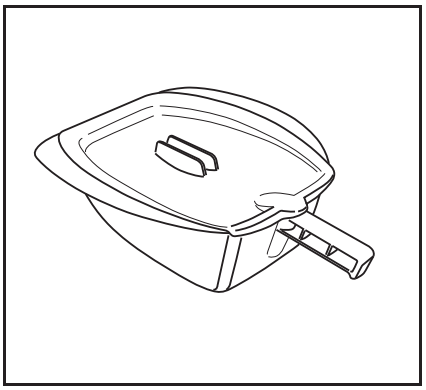

Bäcken med lock

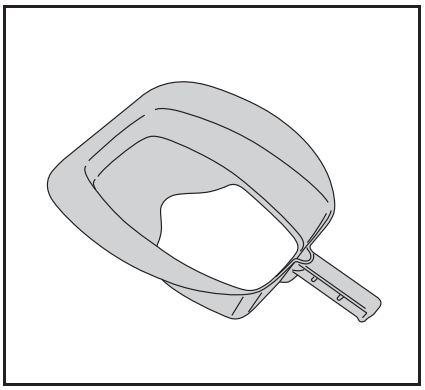

Toalettinlägg

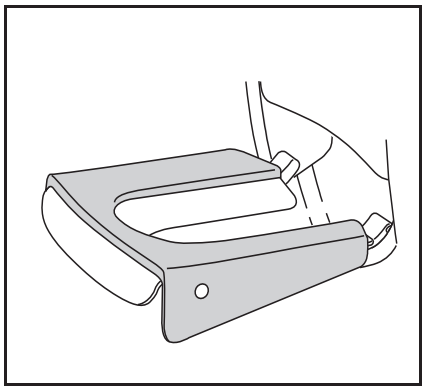

Sittdyna

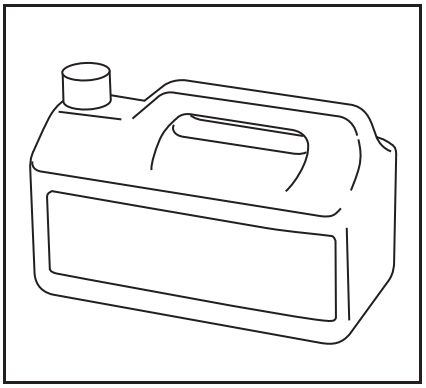

Kontakta din lokala Arjo-representant för information om desinficeringsmedel.

AUSTRALIA
Arjo Australia
Building B, Level 3
11 Talavera Road
Macquarie Park, NSW, 2113,
Australia
Phone: 1800 072 040

BELGIQUE / BELGIË
Arjo Belgium
Evenbroekveld 16
9420 Erpe-Mere
Phone: +32 (0) 53 60 73 80
Fax: +32 (0) 53 60 73 81
E-mail: info.belgium@arjo.com

BRASIL
Arjo Brasil Equipamentos Médicos Ltda
Rua Marina Ciufuli Zanfelice, 329 PB02
Galpão - Lapa
São Paulo – SP – Brasil
CEP: 05040-000
Phone: 55-11-3588-5088
E-mail: vendas.latam@arjo.com
E-mail: servicios.latam@arjo.com

CANADA
Arjo Canada Inc.
90 Matheson Boulevard West
Suite 350
CA-MISSISSAUGA, ON, L5R 3R3
Tel/Tél: +1 (905) 238-7880
Free: +1 (800) 665-4831
Fax: +1 (905) 238-7881
E-mail: info.canada@arjo.com

ČESKÁ REPUBLIKA
Arjo Czech Republic s.r.o.
Na Strzi 1702/65
140 00 Praha
Czech Republic
Phone No: +420225092307
E-mail: info.cz@arjo.com

DANMARK
Arjo A/S
Vassingerødvej 52
DK-3540 LYNGE
Tel: +45 49 13 84 86
Fax: +45 49 13 84 87
E-mail: dk_kundeservice@arjo.com

DEUTSCHLAND
Arjo GmbH
Peter-Sander-Strasse 10
DE-55252 MAINZ-KASTEL
Tel: +49 (0) 6134 186 0
Fax: +49 (0) 6134 186 160
E-mail: info-de@arjo.com

ESPAÑA
ARJO IBERIA S.L.
Poligono Can Salvatella
c/ Cabanyes 1-7
08210 Barberà del Valles
Barcelona - Spain
Telefono 1: +34 900 921 850
Telefono 2: +34 931 315 999

FRANCE
Arjo SAS
2 Avenue Alcide de Gasperi
CS 70133
FR-59436 RONCQ CEDEX
Tél: +33 (0) 3 20 28 13 13
Fax: +33 (0) 3 20 28 13 14
E-mail: info.france@arjo.com

HONG KONG
Arjo Hong Kong Limited
Room 411-414, 4/F, Manhattan Centre,
8 Kwai Cheong Road, Kwai Chung, N.T.,
HONG KONG
Tel: +852 2960 7600
Fax: +852 2960 1711

ITALIA
Arjo Italia S.p.A.
Via Giacomo Peroni 400-402
IT-00131 ROMA
Tel: +39 (0) 6 87426211
Fax: +39 (0) 6 87426222
E-mail: Italy.promo@arjo.com

MIDDLE EAST
Arjo Middle East FZ-LLC
Office 908, 9th Floor,
HQ Building,North Tower,
Dubai Science Park,
Al Barsha South
P.O. Box 11488, Dubai,
United Arab Emirates
Direct +971 487 48053
Fax +971 487 48072
Email: Info.ME@arjo.com

NEDERLAND
Arjo Nederland BV
Biezenwei 21
4004 MB TIEL
Postbus 6116
4000 HC TIEL
Tel: +31 (0) 344 64 08 00
Fax: +31 (0) 344 64 08 85
E-mail: info.nl@arjo.com

NEW ZEALAND
Arjo Ltd
34 Vestey Drive
Mount Wellington
NZ-AUCKLAND 1060
Tel: +64 (0) 9 573 5344
Free Call: 0800 000 151
Fax: +64 (0) 9 573 5384
E-mail: nz.info@Arjo.com

NORGE
Arjo Norway AS
Olaf Helsets vei 5
N-0694 OSLO
Tel: +47 22 08 00 50
Faks: +47 22 08 00 51
E-mail: no.kundeservice@arjo.com

ÖSTERREICH
Arjo Austria GmbH
Lemböckgasse 49 / Stiege A / 4.OG
A-1230 Wien
Tel: +43 1 8 66 56
Fax: +43 1 866 56 7000

POLSKA
Arjo Polska Sp. z o.o.
ul. Ks Piotra Wawrzyniaka 2
PL-62-052 KOMORNIKI (Poznań)
Tel: +48 61 662 15 50
Fax: +48 61 662 15 90
E-mail: arjo@arjo.com

PORTUGAL
Arjo em Portugal
MAQUET Portugal, Lda.
(Distribudor Exclusivo)
Rua Poeta Bocage n.º 2 - 2G
PT-1600-233 Lisboa
Tel: +351 214 189 815
Fax: +351 214 177 413
E-mail: Portugal@arjo.com

SUISSE / SCHWEIZ
Arjo Switzerland AG
Fabrikstrasse 8
Postfach
CH-4614 HÄGENDORF
Tél/Tel: +41 (0) 61 337 97 77
Fax: +41 (0) 61 311 97 42

SUOMI
Arjo Scandinavia AB
Riihitontuntie 7 C
02200 Espoo
Finland
Puh: +358 9 6824 1260
E-mail: Asiakaspalvelu.finland@arjo.com

SVERIGE
Arjo International HQ
Hans Michelsensgatan 10
SE-211 20 MALMÖ
Tel: +46 (0) 10 494 7760
Fax: +46 (0) 10 494 7761
E-mail: kundservice@arjo.com

UNITED KINGDOM
Arjo UK and Ireland
Houghton Hall Park
Houghton Regis
UK-DUNSTABLE LU5 5XF
Tel: +44 (0) 1582 745 700
Fax: +44 (0) 1582 745 745
E-mail: sales.admin@arjo.com

USA
Arjo Inc.
2349 W Lake Street Suite 250
US-Addison, IL 60101
Tel: +1 (630) 307-2756
Free: +1 (800) 323-1245
Fax: +1 (630) 307 6195
E-mail: us.info@arjo.com

JAPAN
Arjo Japan K.K.
東京都港区虎ノ門三丁目7 番8 号
ランディック第2 虎ノ門ビル9 階
Tel: +81 (0)3-6435-6401
Fax: +81 (0)3-6435-6402
E-mail: info.japan@arjo.com

At Arjo, we are committed to improving the everyday lives of people affected by reduced mobility and age-related health challenges. With products and solutions that ensure ergonomic patient handling, personal hygiene, disinfection, diagnostics, and the effective prevention of pressure ulcers and venous thromboembolism, we help professionals across care environments to continually raise the standard of safe and dignified care. Everything we do, we do with people in mind.

ArjoHuntleigh AB
Hans Michelsensgatan 10
211 20 Malmö, Sweden
www.arjo.com