NOTICE D'UTILISATION

Carendo

04.CC.01_30FR • 06/2022

arjo
with people in mind

AVERTISSEMENT

Pour éviter toute blessure, il est important de lire cette notice d’utilisation et les documents joints avant toute utilisation du produit.

Il est obligatoire de lire la notice d'utilisation.

Politique conceptuelle et droits d'auteur
Les produits signalés par ® et ™ sont des marques déposées appartenant au groupe Arjo.
© Arjo 2022.
Dans le cadre de notre politique d’amélioration continue de nos produits, nous nous réservons le droit de modifier les conceptions sans avertissement préalable.Toute copie partielle ou totale du contenu de cette notice est interdite sans l’autorisation préalable d’Arjo.

Table des matières

Avant-propos 4
Utilisation prévue 5
Consignes de sécurité 6
Préparatifs 7
Désignation des pièces 8
Description du produit/fonctions 10
- Fonction allongée 10
- Fonction de levage – Montée/descente 10
- Fonction « Soin » 10
- Repose-jambes 10
- Poignées de transport 11
- Poignées de direction 11
- Roulettes 11
- Sangle de sécurité 11
- Télécommande 12
- Coussin dorsal (accessoire) 12
- Chargeur de batterie 13
- Batterie 13
- Coussin de siège 13
- Descente d'urgence 14
- Arrêt d'urgence 14
- Filet de rangement 14
- Bassin et support de bassin 15
- Patients indépendants 16
- Patients dépendants 17

Transfert vers la douche 19
Transfert vers les toilettes 21
Utilisation lors des soins à domicile 23
Instructions de nettoyage et désinfection 25
Instructions relatives à la batterie 27
Entretien et maintenance préventive 28
Dépistage des anomalies 32
Caractéristiques techniques 33
Dimensions 35
Étiquettes 37
Compatibilité électromagnétique 39
Pièces et accessoires 41

Avant-propos

Merci d'avoir choisi cet équipement Arjo

Votre fauteuil de douche et de toilettes Carendo fait partie d'une gamme de produits de qualité, spécialement conçus pour les hôpitaux, les centres de soins et autres établissements de santé.

Merci de nous contacter pour toute information complémentaire sur le fonctionnement et l'entretien de votre matériel Arjo.

Lisez attentivement cette notice d'utilisation !

Veuillez prendre connaissance de cette *notice d'utilisation* dans son intégralité avant d'utiliser votre fauteuil de douche et de toilettes *Carendo*. Les informations de la présente *notice d'utilisation* sont importantes pour garantir un fonctionnement et une maintenance corrects de l'équipement. Elles vous aideront à protéger ce produit et à en obtenir toute la satisfaction que l'on peut en attendre. Les informations de cette *notice d'utilisation* concernent la sécurité. Il est donc primordial de les lire et de les comprendre pour prévenir d'éventuelles blessures.

Des modifications non autorisées d'un équipement Arjo risquent d'affecter sa sécurité. Arjo décline toute responsabilité en cas d'accident, d'incident ou de manque de performance résultant d'une modification non autorisée de ses produits.

Signalez tout fonctionnement ou événement inattendu

Contactez votre représentant Arjo en cas de fonctionnement ou d'événement inattendu. Ses coordonnées figurent à la dernière page de cette *notice d'utilisation*.

Incident grave

Si un incident grave se produit en rapport avec ce dispositif médical et affecte l'utilisateur ou le patient, l'utilisateur ou le patient doit le signaler au fabricant ou au distributeur du dispositif médical. Dans l'Union européenne, l'utilisateur doit également signaler l'incident grave à l'autorité compétente de l'État membre où il se trouve.

Service après-vente et assistance

Une révision doit être pratiquée sur votre fauteuil de douche et de toilettes *Carendo* tous les ans par du personnel qualifié, afin d'assurer la sécurité et le bon fonctionnement de l'unité. Voir section *Entretien et maintenance préventive à la page 28*.

Pour toute information complémentaire, merci de contacter Arjo pour obtenir le détail les programmes d'assistance et de service afin de maximiser la sécurité à long terme, la fiabilité et la valeur du produit.

Contacter votre représentant Arjo local pour commander des pièces de rechange. Ses coordonnées figurent à la dernière page de cette *notice d'utilisation*.

Avertissements utilisés dans cette *notice d'utilisation*

AVERTISSEMENT

Signifie : Avertissement de sécurité. Toute incompréhension ou tout non-respect de cet avertissement peut entraîner des blessures pour l'opérateur ou autrui.

ATTENTION

Signifie : Le non-respect de ces instructions peut entraîner des dommages touchant tout ou partie du système ou de l'équipement.

REMARQUE

Signifie : Ces informations sont importantes pour utiliser correctement ce système ou cet équipement.

Signifie : Le nom et l'adresse du fabricant.

Utilisation prévue

Il est impératif de respecter les consignes de sécurité suivantes lors de l'utilisation de cet équipement. Toute personne utilisant cet équipement doit également avoir lu et compris les consignes de cette *notice d'utilisation*.

En cas de doute, contacter un représentant Arjo.

Cet équipement est conçu pour les soins d'hygiène assistés, en particulier la douche et la conduite aux toilettes de patients adultes dans des environnements de soins tels que les services d'aide aux personnes âgées, les foyers d'hébergement, les unités de soins spéciaux, les établissements de soins, les hôpitaux et les services de soins à domicile. L'équipement est destiné à un usage intérieur.

L'utilisation du Carendo est réservée au personnel soignant dûment formé et familiarisé avec l'environnement de soin, ses pratiques et procédures courantes. Le produit doit être utilisé conformément aux directives présentées dans la *notice d'utilisation*.

Évaluation des patients

Nous recommandons aux établissements de soins d'établir des routines d'évaluation régulières. Avant toute utilisation de l'appareil, il incombe au personnel soignant d'évaluer le patient selon les critères suivants :

- Le poids du patient ne peut excéder 136 kg/ 300 livres.
- Le patient doit comprendre et réagir lorsqu'on lui demande de rester droit en position assise.

Si le patient ne répond pas à ces critères, un autre type d'élévateur doit être utilisé.

Durée de vie de l'équipement

L'équipement ne peut être utilisé à d'autres fins que celles mentionnées ci-dessus.

La durée de vie utile de cet équipement est de dix (10) ans et la durée d'utilisation de la sangle de sécurité est de deux (2) ans. La durée d'utilisation de la batterie est de 2 à 5 ans selon les conditions de stockage de la batterie, sa fréquence d'utilisation et les intervalles de recharge.

Ces indications de durées de vie et d'utilisation sont valables sous réserve que la maintenance préventive soit effectuée conformément aux instructions d'entretien et de maintenance figurant dans la présente *notice d'utilisation*.

Suivant leur degré d'usure, certaines parties de l'équipement telles que les roulettes et la télécommande peuvent nécessiter un remplacement pendant la durée de vie de l'équipement en accord avec les informations incluses dans cette *notice*.

Consignes de sécurité

AVERTISSEMENT

Pour prévenir toute blessure, veiller à ne jamais laisser le patient sans surveillance.

AVERTISSEMENT

Pour prévenir tout risque d'incendie ou d'explosion, ne jamais utiliser l'appareil dans un environnement riche en oxygène, en présence d'une source de chaleur ou de gaz anesthésique inflammable.

AVERTISSEMENT

Pour éviter les risques de piégeage des cheveux, bras et jambes, assurez-vous que ceux-ci sont bien maintenus près du corps du patient et utilisez les poignées fournies en cas de mouvement.

AVERTISSEMENT

Pour éviter le basculement de l'appareil et la chute du patient, n'utilisez pas l'appareil sur un sol présentant des drains encastrés, des trous ou des pentes d'un rapport supérieur à 1:50 (1,15°).

AVERTISSEMENT

Pour éviter toute chute, assurez-vous que le patient est positionné conformément à la présente notice d'utilisation.

AVERTISSEMENT

Pour éviter les chutes lors d'un transfert, toujours s'assurer que les freins sont appliqués sur la totalité de l'équipement utilisé.

AVERTISSEMENT

Pour éviter toute chute en cours de transfert, vérifier systématiquement que les freins sont serrés sur l'appareil accueillant le patient.

AVERTISSEMENT

Pour éviter l'emprisonnement des jambes ou des pieds des patients ou des soignants, s'assurer qu'aucun obstacle n'est présent.

AVERTISSEMENT

Pour éviter le basculement de l'appareil pendant l'utilisation, ne soulevez ou n'abaissez pas un autre équipement à proximité et surveillez les objets fixes lors de la descente.

REMARQUE
Ne pas lever le fauteuil de douche et de toilettes *Carendo* en saisissant les accoudoirs ; utiliser le châssis.
Seulement un mouvement de fonction à la fois peut être effectué (p. ex. la fonction allongée). Tous les mouvements sont arrêtés si plus d'un bouton à la fois est sollicité.

Préparatifs

Mesures à prendre avant la première utilisation

(9 étapes)

1 Contrôler l'emballage pour détecter tout dommage éventuel. Si le produit semble endommagé, faites une réclamation auprès de l'entreprise de transport.

2 L'emballage doit être recyclé conformément aux réglementations nationales en vigueur.

3 Vérifier que tous les composants du produit sont fournis. Comparez avec la description du produit figurant dans cette *notice d'utilisation*. Si une pièce est manquante ou endommagée, NE PAS utiliser le produit.

4 Déballez le chargeur de batterie. Sélectionnez et attachez correctement l'adaptateur en fonction de votre prise de courant. Voir la *notice relative au chargeur de batterie*

5 Chargez chaque batterie pendant au moins 14 heures (3,5 heures au Japon).

6 Désinfecter le produit en respectant les consignes de la section *Instructions de nettoyage et désinfection à la page 25*.

7 Ranger le fauteuil de douche et de toilettes *Carendo* dans un endroit sec, bien ventilé et protégé du soleil.

8 Choisissez un lieu de rangement accessible à tout moment où conserver la notice d'utilisation.

9 Prévoir un plan de secours prêt à être mis en œuvre en cas d'urgence pour un patient.

REMARQUE

Pour toute question, contacter votre représentant Arjo pour obtenir assistance et services. Se référer aux coordonnées fournies dans la section *Adresses Arjo à la page 43*.

Mesures à prendre avant chaque utilisation

(4 étapes)

1 Vérifier que tous les composants du fauteuil de douche et de toilettes *Carendo* sont en place. Se reporter à la section *Désignation des pièces à la page 8*.

2 Vérifiez que les accessoires et pièces ne présentent aucun dommage. Si une pièce est manquante ou endommagée, NE PAS utiliser le produit.

3 **AVERTISSEMENT**

Pour éviter les contaminations croisées, veuillez toujours suivre les instructions de désinfection de cette *Notice d'utilisation.*

4 Évaluez le patient pour déterminer si la sangle de sécurité est nécessaire.

Directions Carendo

Dans cette notice d'utilisation, les directions droite ou gauche et le sens de conduite prévu sont indiqués comme suit.

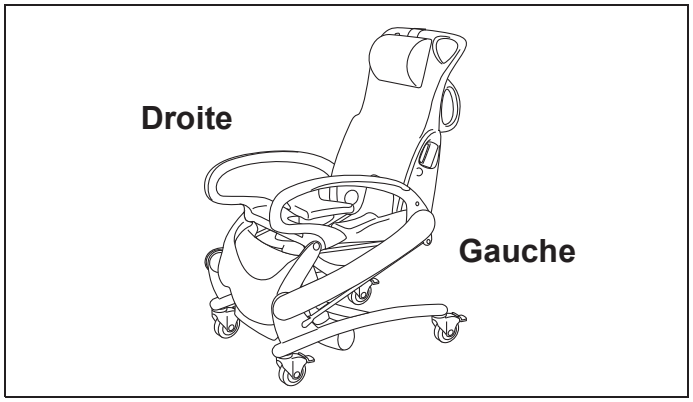

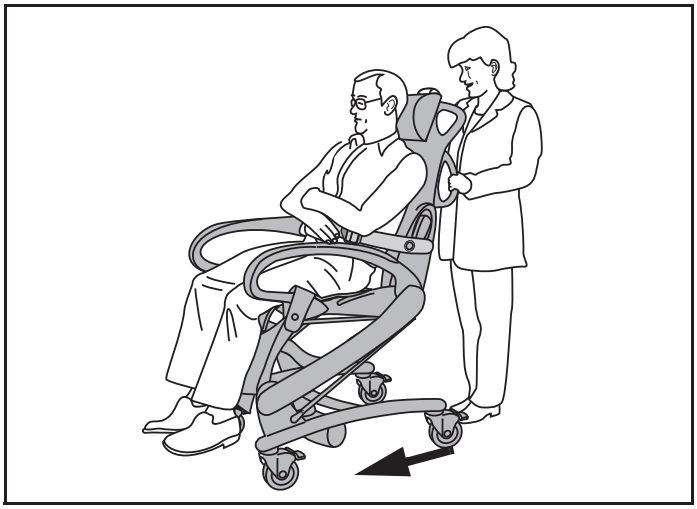

Désignation des pièces

1 Châssis
2 Fonction « Soin »
3 Roulettes
4 Cadre de levage
5 Dossier
6 Oreiller
7 Poignées de transfert
8 Poignées de direction
9 Filet de rangement
10 Sangle de sécurité
11 Fauteuil
12 Repose-jambes
13 Accoudoirs
14 Télécommande
15 Batterie
16 Chargeur de batterie
17 Support de batterie
18 Coussin de siège
19 Support de bassin (en option)
20 Bassin (en option)
21 Coussin dorsal (en option)
22 Bouton d'arrêt d'urgence
23 Bouton de descente d'urgence
24 Connecteur de la télécommande

Section appliquée : type B (totalité du produit), protection contre les chocs électriques conformément à la norme CEI 60601-1.

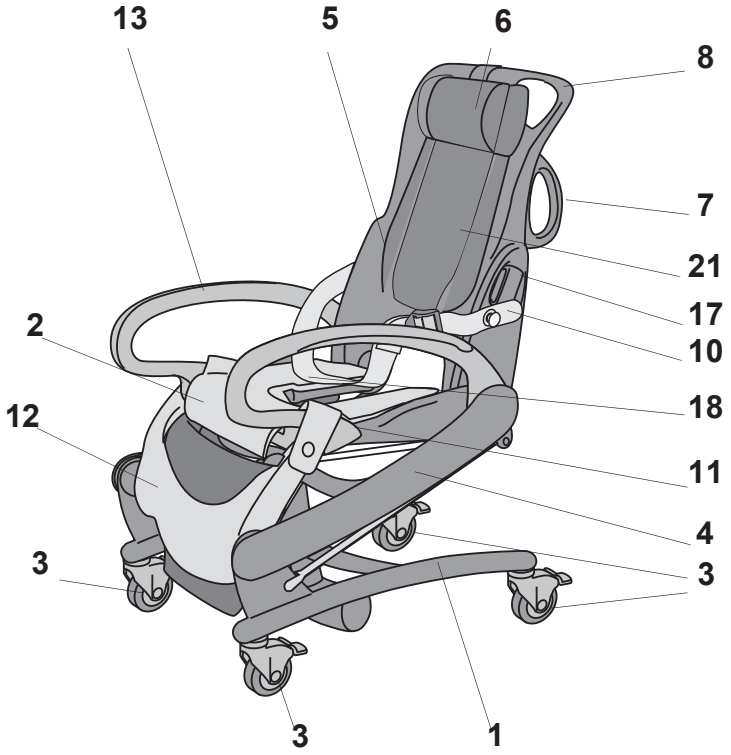
13
5
6
8
7
21
17
10
18
11
4
3
3
1
2
12
3

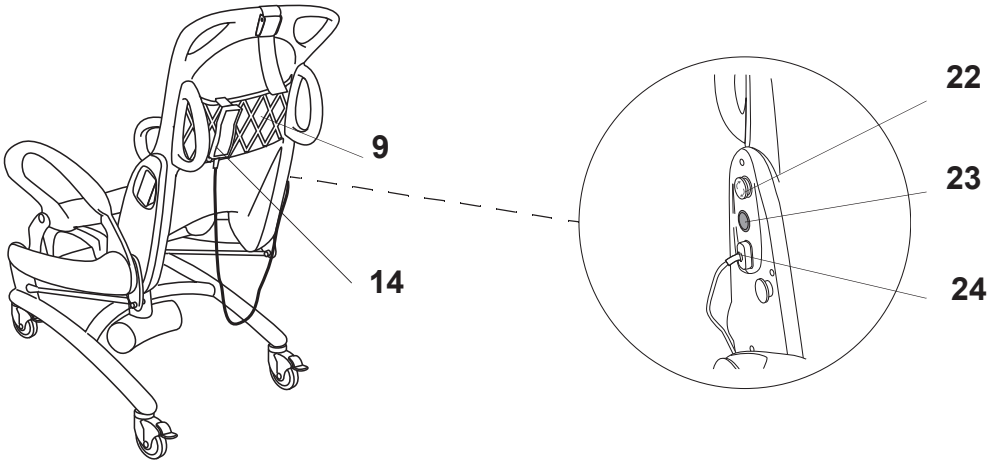
9
14
22
23
24

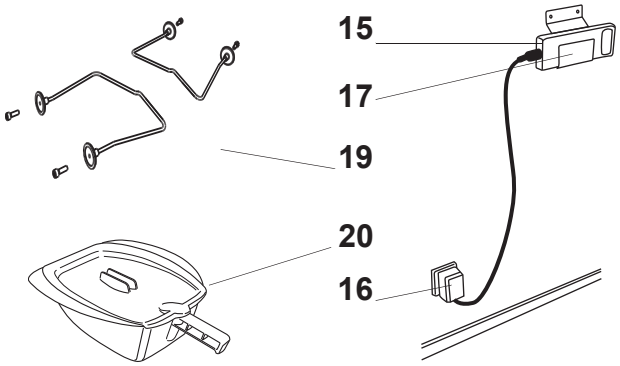
15
17
19
20
16

Description du produit/fonctions

Fig. 1

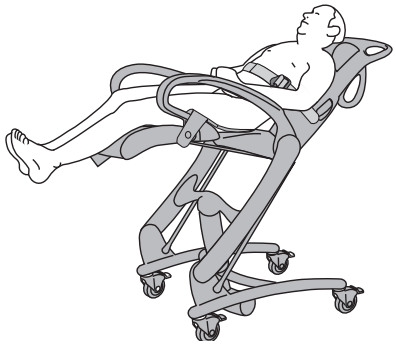

Fonction allongée

Fonction facilitant les soins d'hygiène apportés au patient.

Un vérin qui abaisse et lève le dossier permet de passer de la position assise à la position allongée.

Le repose-jambes se déplace vers le haut ou vers le bas en fonction de ce mouvement. **(Voir fig. 1)**

Fig. 2

Fonction de levage – Montée/descente

Le patient peut être transféré en position assise et le fauteuil peut être réglé à une hauteur appropriée au-dessus des WC.

Le mouvement de montée/descente est commandé par un vérin linéaire commandé par moteur électrique. **(Voir fig. 2)**

Fig. 3

Fonction « Soin »

Fonction permettant de plus aisément dévêtir le patient et changer sa protection d'incontinence. **(Voir fig. 3)**

Levage des parties postérieures du patient depuis la position assise. Un mouvement arrière du dossier est activé simultanément. **(Voir fig. 4)**

Ces mouvements sont synchronisés.

Fig. 4

AVERTISSEMENT

Pour éviter l'emprisonnement ou le pincement des parties génitales ou de la peau, toujours utiliser le coussin de siège.

Repose-jambes

Soutient les jambes du patient et empêche celles-ci de se coincer sous le siège.

Se déplace vers l'avant lorsque le fauteuil est réglé sur sa position allongée.

Fig. 1

Poignées de transport

Les poignées de transport situées sur le dossier permettent au soignant de diriger le fauteuil pendant la conduite. **(Voir fig. 1)**

Fig. 2

Poignées de direction

Les poignées de direction situées sur le dossier permettent au soignant de positionner le fauteuil correctement au-dessus des toilettes ou dans la douche. **(Voir fig. 2)**

Fig. 3

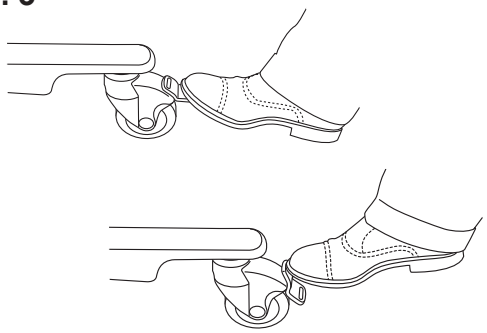

Roulettes

Le fauteuil de douche et de toilettes *Carendo* est équipé de roulettes verrouillables.

Pour freiner, appuyer sur le loquet de verrouillage des roulettes avec le pied **(A)**. **(Voir fig. 3)**

Pour libérer les roues, appuyer sur le centre du loquet (B). **(Voir fig. 3)**

Fig. 4

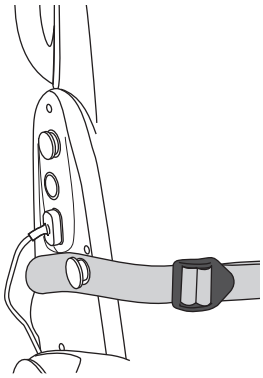

Sangle de sécurité

AVERTISSEMENT

Pour éviter toute chute du patient, vérifiez l'état des sangles de sécurité. Si elles sont endommagées, n'utilisez PAS les sangles de sécurité et remplacez-les par des sangles neuves avant toute utilisation.

Attachez le patient à l'aide de la sangle de sécurité si nécessaire. La sangle le maintiendra dans le fauteuil.
Elle se fixe aux boutons situés de chaque côté du dossier.
Régler la longueur en tirant l'extrémité de la sangle de sécurité au niveau de la boucle. Veiller à ce que la sangle soit proche du corps du patient.

Lorsque la sangle de sécurité n'est pas utilisée, ne pas la laisser traîner au sol. **(Voir fig. 4)**

Fig. 1

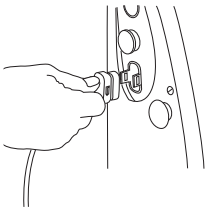

Télécommande

Brancher le connecteur de la télécommande sur le côté droit du dossier. **(Voir fig. 1)**

Fig. 2

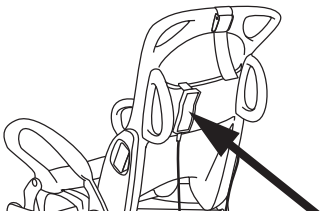

La télécommande présente, à l'arrière, un crochet qui permet de l'accrocher facilement en différents points du fauteuil. **(Voir fig. 2)**

Fig. 3

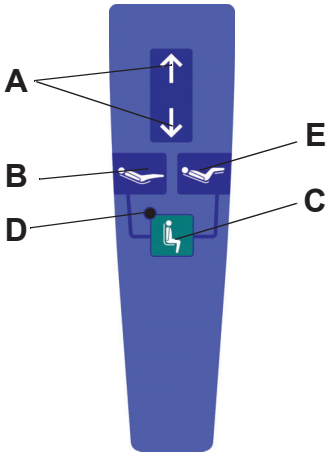

Télécommande

(Voir fig.3)

- Flèche pointant vers le haut/bas pour la montée ou la descente **(A)**.
- Positions allongée **(B)** et assise **(C)**.
- Témoin vert, clignotant lorsque la fonction « Soin » peut être activée **(D)**.
- Fonction « Soin » **(E)** et position assise **(C)**.

REMARQUE

Un signal sonore et le clignotement du témoin vert indiquent que la position assise est atteinte.

Fig. 4

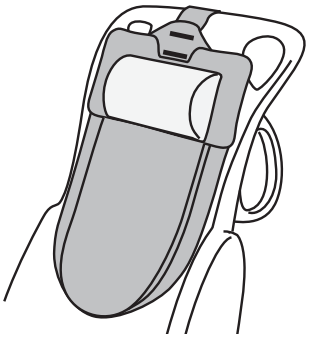

REMARQUE

Le levage peut être activé uniquement lorsque le témoin vert clignote.

Coussin dorsal (accessoire)

Un coussin supplémentaire pour soutenir le dos.

Il est doté d'une fonction intégrée d'alignement facile pour la position allongée du fauteuil. Facile à régler en fonction de la taille du patient. **(Voir Fig. 4-5)**

Voir les instructions séparées *accompagnant le produit*.

Fig. 5

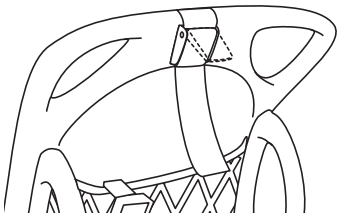

Fig. 1

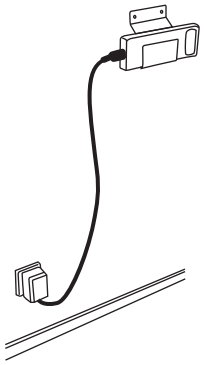

Chargeur de batterie

Le support de batterie doit être fixé à un mur adéquat et le chargeur branché à une prise murale correctement mise à la terre. **(Voir fig. 1)**

REMARQUE
Le chargeur de batterie est conçu pour être utilisé dans un lieu sec ; ne pas l'installer dans la salle de bains ou d'autres locaux humides.

Voir la *notice d'utilisation du chargeur de batterie NEA 8000*.

Fig. 2

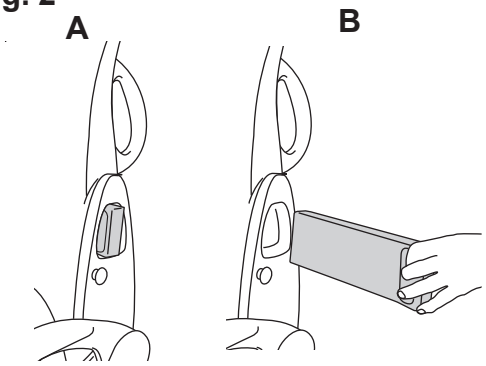

Batterie

La batterie est placée sur le côté gauche du fauteuil.
(Voir fig. 2 A-B)

REMARQUE
S'assurer que le bord arrondi de la batterie est tourné vers le haut.

Fig. 3

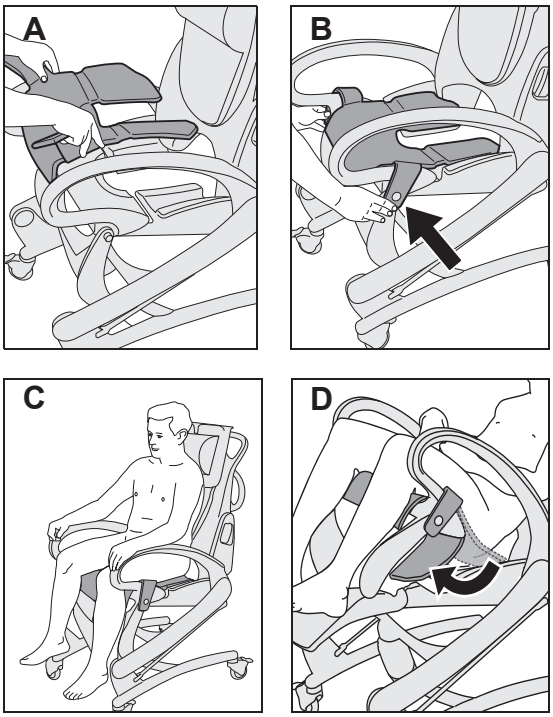

Coussin de siège

Un coussin d'assise qui assure confort et protection contre les pincements. **(Voir fig. 3 A-D)**

Fig. 1

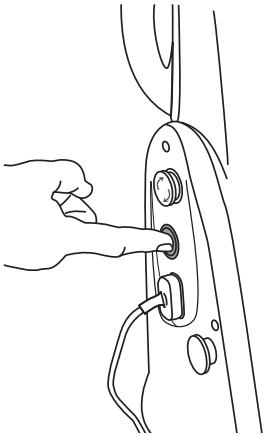

Descente d'urgence

En cas de dysfonctionnement électrique, le fauteuil peut être abaissé en appuyant sur le bouton vert. **(Voir fig. 1)**

REMARQUE
Cette fonction doit être utilisée uniquement dans les situations d'urgence.

Fig. 2

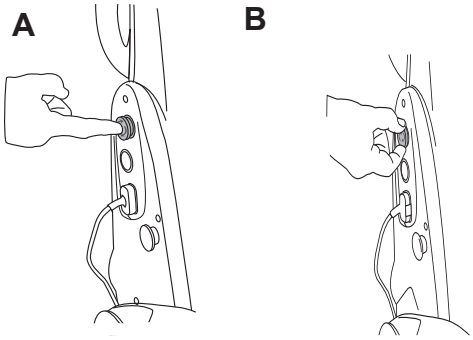

Arrêt d'urgence

En cas d'urgence, il est possible de désactiver toutes les fonctions en appuyant sur le bouton rouge **(A)**.

Pour réarmer cette fonction, tourner le bouton rouge dans le sens des aiguilles d'une montre **(B)**. **(Voir fig. 2)**

Fig. 3

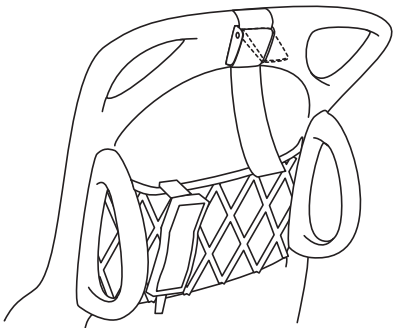

Filet de rangement

Filet à l'arrière du dossier, pouvant accueillir shampoing, savon, protection d'incontinence, etc. **(Voir fig. 3)**

Fig. 1

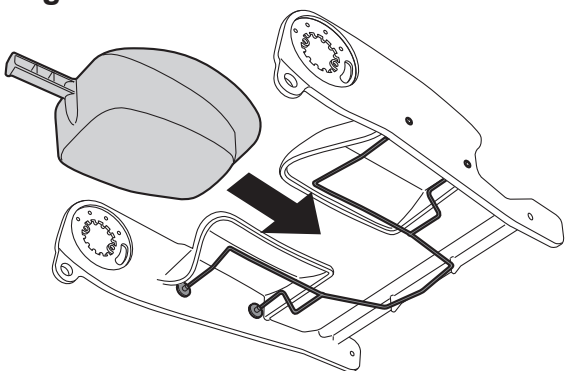

Bassin et support de bassin

AVERTISSEMENT

Pour éviter l'emprisonnement ou le pincement des parties génitales ou de la peau, assurez-vous que le jeu est suffisant lors du déplacement au-dessus du bord de la baignoire, des toilettes, du bassin ou de tout autre élément.

Un support de bassin peut être positionné sous le siège.
(Voir fig. 1-2)

Voir les instructions séparées relatives au *support de bassin*.

Fig. 2

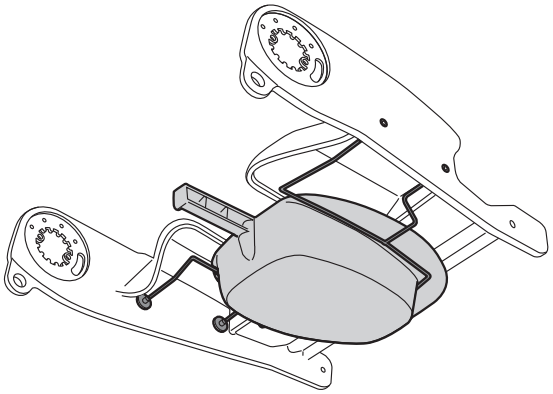

Patients indépendants

AVERTISSEMENT

Pour éviter l'emprisonnement ou le pincement des parties génitales ou de la peau, toujours utiliser le coussin de siège.

De la position debout ou en utilisant un déambulateur (5 étapes)

1 Positionner le fauteuil de douche et de toilettes *Carendo* et régler sa hauteur de telle sorte que le bord de l'assise touche l'arrière des genoux du patient.

2 Serrer les freins.

3 Laisser le patient se tenir aux accoudoirs de sorte qu'il puisse s'y appuyer. **(Voir fig. 1)**

4 Aidez le patient à s'asseoir.

5 Lever le fauteuil de douche et de toilettes *Carendo* à une hauteur pratique pour le transfert du patient.

Fig. 1

D'un fauteuil roulant (3 étapes)

Les patients capables de quitter leur fauteuil roulant sans aide de levage doivent être suffisamment forts pour pouvoir pivoter seuls sur le côté et/ou se mettre debout.

1 Bloquer les freins des roues du fauteuil roulant.

2 Abaisser le fauteuil de douche et de toilettes *Carendo* de sorte que l'assise soit au même niveau que celle du fauteuil roulant ou aussi près que possible.

3 Serrer les freins du fauteuil de douche et de toilettes *Carendo*.

Le patient peut maintenant passer seul du fauteuil roulant au *Carendo* en plaçant ses mains sur les accoudoirs de celui-ci. **(Voir fig. 2)**

Fig. 2

De la position assise à la position debout (3 étapes)

1 Abaisser le fauteuil de douche et de toilettes *Carendo* jusqu'à ce que les pieds du patient touchent le sol.

2 Serrer les freins.

3 Aider le patient à se mettre debout. **(Voir fig. 3)**

Fig. 3

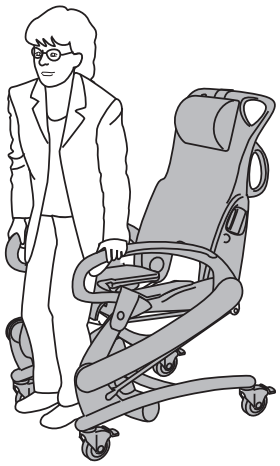

Patients dépendants

AVERTISSEMENT

Pour éviter l'emprisonnement ou le pincement des parties génitales ou de la peau, toujours utiliser le coussin de siège.

Fig. 1

Fig. 2

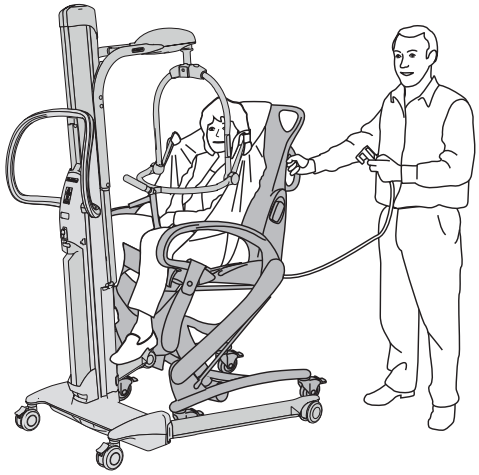

Du fauteuil roulant/fauteuil au fauteuil de douche et de toilettes Carendo à l'aide d'un lève-personne passif (5 étapes)

Se reporter à la notice d'utilisation du lève-personne.

1 Serrer les freins du fauteuil de douche et de toilettes *Carendo*.

2 Placer le lève-personne passif avec le patient installé dessus aussi près que possible de ce dernier. Positionner le patient dans le harnais juste au-dessus de l'assise du *Carendo*. **(Voir fig. 1)**

3 Lever le fauteuil *Carendo* jusqu'à ce que l'assise atteigne le patient et que les sangles du harnais soient détendues. Décrocher et retirer le harnais. **(Voir fig. 2)**

4 Attachez le patient à l'aide de la sangle de sécurité si nécessaire.

5 Le transférer à la douche ou aux toilettes.

Fig. 1

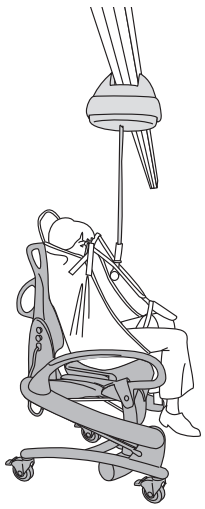

Du lit au fauteuil de douche et de toilettes Carendo à l'aide d'un lève-personne sur rail plafonnier (5 étapes)

Se reporter à la notice d'utilisation du lève-personne sur rail plafonnier utilisé.

1 Placer le fauteuil de douche et de toilettes *Carendo* sous le lève-personne sur rail plafonnier pendant que le patient est installé dans le harnais. **(Voir fig. 1)**

2 Serrer les freins du fauteuil de douche et de toilettes *Carendo*.

3 Abaisser le harnais portant le patient jusqu'à ce que ce dernier atteigne l'assise du *Carendo*. Décrocher et retirer le harnais.

4 Attachez le patient à l'aide de la sangle de sécurité si nécessaire.

5 Le transférer à la douche ou aux toilettes.

Fig. 2

Du fauteuil roulant/fauteuil au fauteuil de douche et de toilettes Carendo à l'aide d'un lève-personne actif (6 étapes)

Se reporter à la notice d'utilisation du lève-personne actif.

1 Serrer les freins du fauteuil de douche et de toilettes *Carendo*.

2 Placer le lève-personne actif avec le patient aussi près que possible du fauteuil de douche et de toilettes *Carendo*. Positionner le patient directement au-dessus de l'assise du *Carendo*. **(Voir fig. 2)**

3 Serrer les freins du lève-personne actif.

Fig. 3

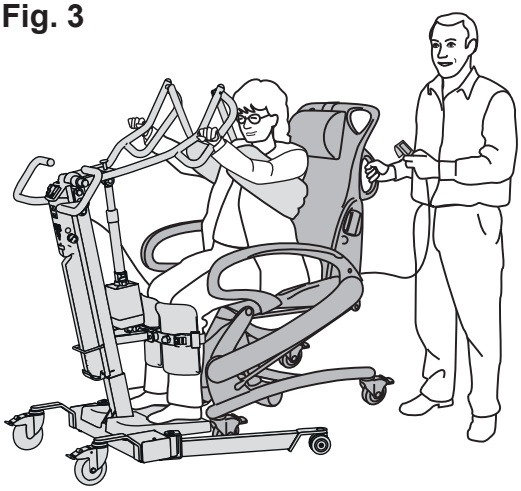

4 Abaisser le patient jusqu'à ce qu'il atteigne l'assise du fauteuil *Carendo*. Décrocher le harnais et le retirer si nécessaire. **(Voir fig. 3)**

5 Attachez le patient à l'aide de la sangle de sécurité si nécessaire.

6 Le transférer à la douche ou aux toilettes.

Transfert vers la douche

Fig. 1

Fig. 2

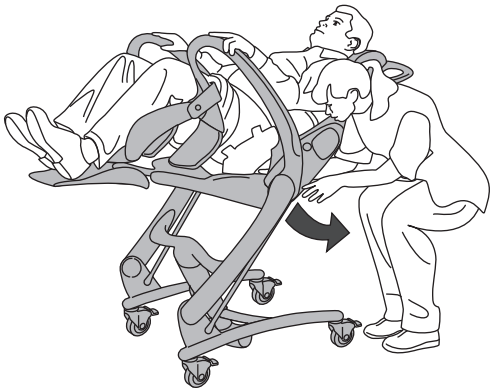

Fig. 3

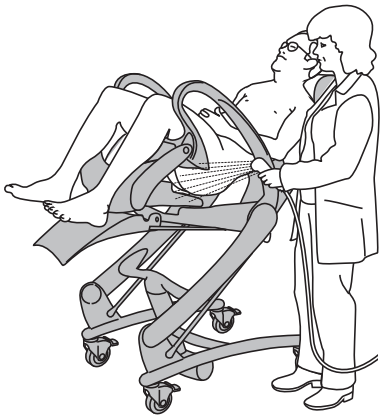

(18 étapes)

1 Placer le fauteuil de douche et de toilettes *Carendo*, avec le patient installé dessus, dans la salle de douche.

2 Serrer les freins des roulettes.

3 Amener le fauteuil en position assise à une hauteur commode pour le soignant.

4 Activer la fonction « Soin » sur la télécommande

5 Abaisser le pantalon jusqu'aux genoux. **(Voir fig. 1)**
Si le patient porte une protection d'incontinence, l'enlever en tirant par l'arrière. **(Voir fig. 2)**

6 Mettre le fauteuil de douche et de toilettes *Carendo* en position assise avec la télécommande.

AVERTISSEMENT

Pour éviter les risques de piégeage des cheveux, bras et jambes, assurez-vous que ceux-ci sont bien maintenus près du corps du patient et utilisez les poignées fournies en cas de mouvement.

7 Déshabillez le patient.

8 Activer la position allongée sur la télécommande.

AVERTISSEMENT

Pour éviter l'emprisonnement ou le pincement des parties génitales ou de la peau, assurez-vous que le jeu est suffisant lors du déplacement au-dessus du bord de la baignoire, des toilettes, du bassin ou de tout autre élément.

9 Laver et doucher le patient dans cette position.
(Voir fig. 3)

suite des étapes à la page suivante

Fig. 4

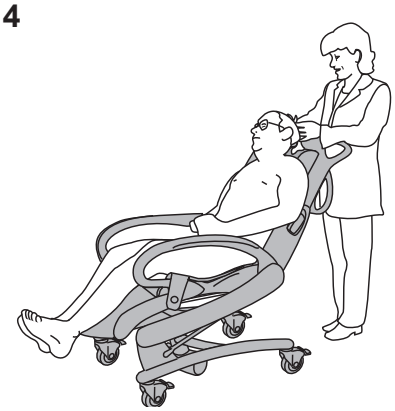

10 Régler la hauteur du fauteuil pour obtenir une position de travail correcte pendant le lavage des cheveux et la pédicure. **(Voir Fig. 4-5)**

11 Sécher le patient avec une serviette.

12 Ramener le fauteuil *Carendo* en position assise.

13 Essuyer le dos du patient.

Fig. 5

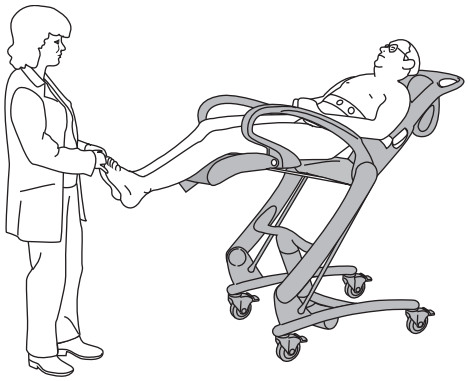

Fig. 6

14 Habiller la partie supérieure du corps et monter le pantalon jusqu'aux genoux. **(Voir fig. 6)**

15 Activer la fonction « Soin » sur la télécommande

Fig. 7

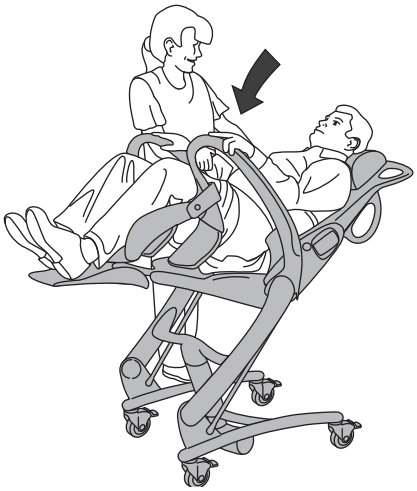

16 Installer la protection d'incontinence, le cas échéant, et remonter le pantalon complètement. **(Voir fig. 7)**

17 Ramener le fauteuil de douche et de toilette *Carendo* en position assise, puis l'abaisser. Attacher le patient à l'aide de la sangle de sécurité s'il y a lieu.

AVERTISSEMENT

Pour éviter les risques de piégeage des cheveux, bras et jambes, assurez-vous que ceux-ci sont bien maintenus près du corps du patient et utilisez les poignées fournies en cas de mouvement.

18 Libérer les freins et commencer le transfert.

Transfert vers les toilettes

(13 étapes)

Le fauteuil de douche et de toilettes *Carendo* est adapté pour les WC fixés au mur ou au sol.

Voir ci-dessous les dimensions des sièges de toilettes appropriés :

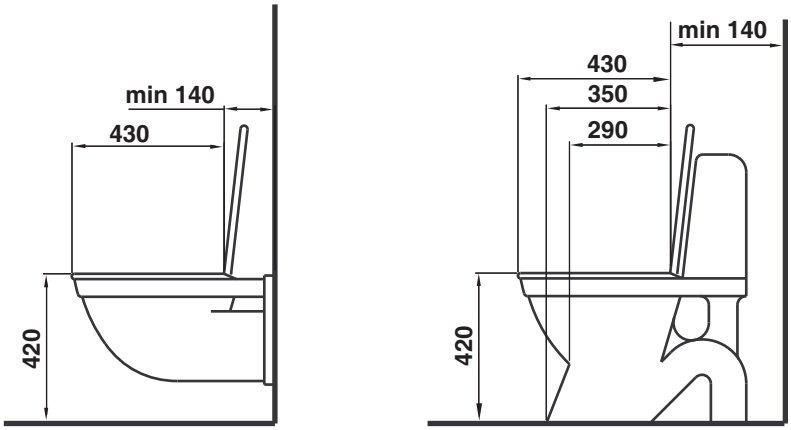

Largeur max. : 390 mm

Largeur max. : 390 mm

Fig. 1

Fig. 2

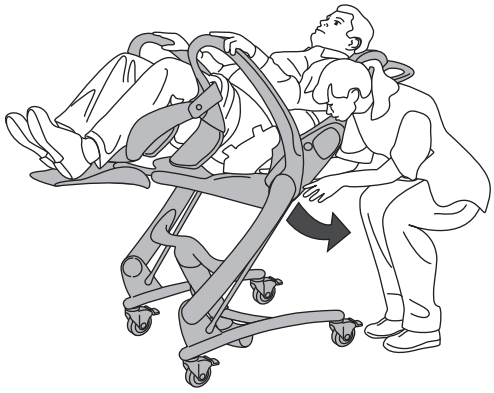

Fig. 3

1 Positionner le fauteuil *Carendo* portant le patient à proximité des toilettes.

2 Amener le fauteuil en position assise à une hauteur commode pour le soignant.

3 Activer la fonction « Soin » sur la télécommande

4 Abaisser le pantalon jusqu'aux genoux. **(Voir fig. 1)** Si le patient porte une protection d'incontinence, l'enlever par l'arrière. **(Voir fig. 2)**

5 Activer la position assise sur la télécommande.

AVERTISSEMENT

Pour éviter l'emprisonnement ou le pincement des parties génitales ou de la peau, assurez-vous que le jeu est suffisant lors du déplacement au-dessus du bord de la baignoire, des toilettes, du bassin ou de tout autre élément.

6 Positionner le fauteuil *Carendo* juste au-dessus de la cuvette des WC. Abaissez le fauteuil et serrez les freins des roulettes. **(Voir fig. 3)**

suite des étapes à la page suivante

Fig. 4

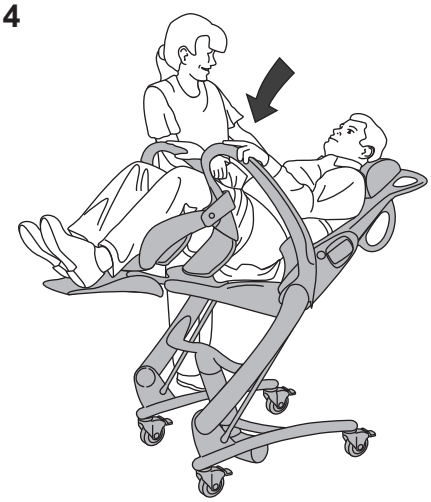

7 Lorsque le patient est prêt, desserrer les freins et retirer le fauteuil des WC.

8 Lever le fauteuil de douche et de toilettes *Carendo* et nettoyer le patient.

9 Serrez de nouveau les freins des roulettes.

10 Activer la fonction « Soin » sur la télécommande **(Voir fig. 4)**

Fig. 5

11 Installer la protection d'incontinence, le cas échéant, et remonter le pantalon complètement. **(Voir fig. 5)**

12 Ramener le fauteuil de douche et de toilette *Carendo* en position assise, puis l'abaisser.

AVERTISSEMENT

Pour éviter les risques de piégeage des cheveux, bras et jambes, assurez-vous que ceux-ci sont bien maintenus près du corps du patient et utilisez les poignées fournies en cas de mouvement.

13 Libérer les freins et commencer le transfert.

Utilisation lors des soins à domicile

Pour les distributeurs et les locataires

Lors du transport du fauteuil de douche et de toilettes *Carendo* chez le client dans un véhicule :

- vérifiez que le lève-personne est correctement attaché durant le transport ;
- évitez de manœuvrer le fauteuil de douche et de toilettes *Carendo* sur des sols sales lors de son transport vers et depuis le véhicule ;
- ne laissez personne s'asseoir sur l'équipement pendant son transport dans des véhicules.

Au moment de la livraison du fauteuil *Carendo* chez le client, assurez-vous que :

- vous lisiez cette *notice d'utilisation* avec la personne à laquelle le fauteuil Carendo est destiné (ainsi qu'avec sa famille et ses aidants).
- les fonctionnalités et l'usage prescrit décrits dans cette *notice d'utilisation* ont été montrés à l'aide du produit ;
- l'utilisateur a compris les instructions de nettoyage et de désinfection ;
- vous avez lu tous les avertissements au destinataire de l'équipement ;
- l'environnement d'utilisation est conforme à toutes les exigences exposées dans cette *notice d'utilisation*.

Nettoyage et désinfection :

- Assurez-vous que la procédure de nettoyage et de désinfection décrite dans cette *notice d'utilisation* est toujours exécutée avant toute utilisation par un nouvel utilisateur.
- S'assurer que la procédure de nettoyage et de désinfection décrite dans cette *notice* est toujours exécutée avant et après n'importe quelle procédure d'entretien.

Utilisation du Carendo

Avant d'utiliser le fauteuil de douche et de toilettes *Carendo* au domicile du patient, contrôler les points suivants : (Voir fig. 1-3)

AVERTISSEMENT

Pour éviter le basculement de l'appareil et la chute du patient, n'utilisez pas l'appareil sur un sol présentant des drains encastrés, des trous ou des pentes d'un rapport supérieur à 1:50 (1,15°).

- tous les soignants, y compris la famille du patient, ont lu et compris les instructions de cette *notice d'utilisation* ;
- tous les tapis ont été retirés ;
- tous les seuils de porte ont été retirés ;
- Tous les escaliers et tous les rebords sont équipés d'une barrière et d'une porte de sécurité de sorte que le fauteuil *Carendo* ne risque pas de se renverser.
- il y a suffisamment de place pour utiliser le fauteuil de douche et de toilettes*Carendo*.

En procédant au rangement du fauteuil *Carendo*, vérifier les points suivants :

AVERTISSEMENT

Pour éviter tout risque d'étranglement, veiller à ne jamais laisser un enfant sans surveillance à proximité de l'équipement.

- aucun enfant ne peut accéder au fauteuil d'hygiène/fauteuil de douche et de toilettes ;
- aucun animal ne peut entrer en contact avec le fauteuil de douche et de toilettes*Carendo* ;
- Le lieu de rangement doit être conforme aux exigences indiquées dans la section *Caractéristiques techniques à la page 33.*

Fig. 1

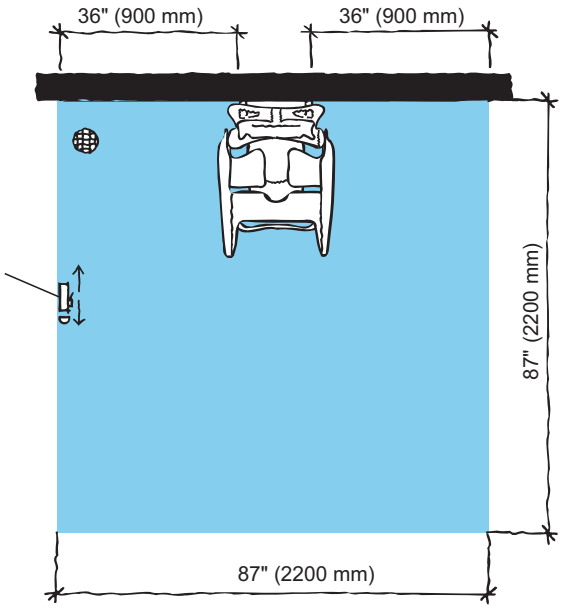

Fig. 2

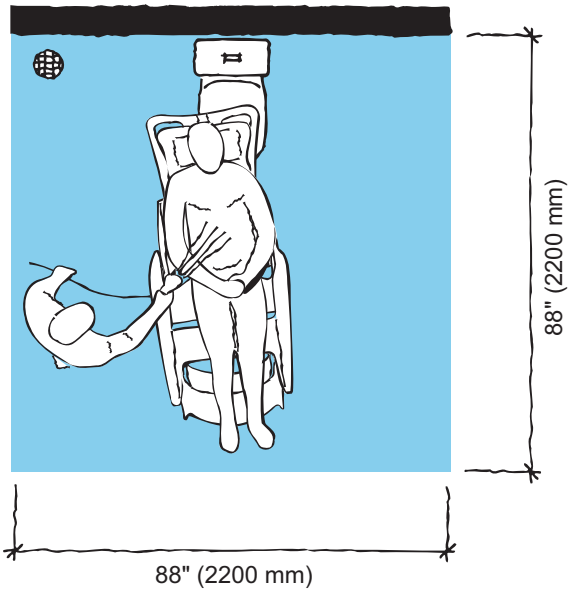

Fig. 3

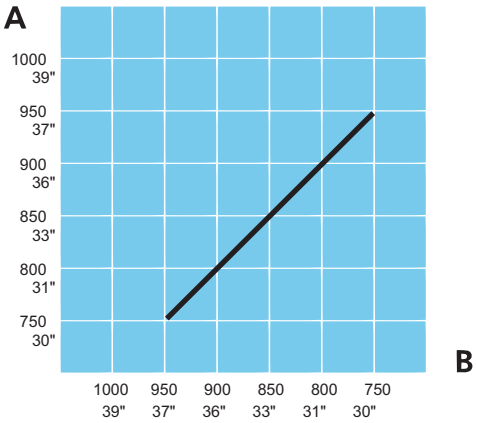

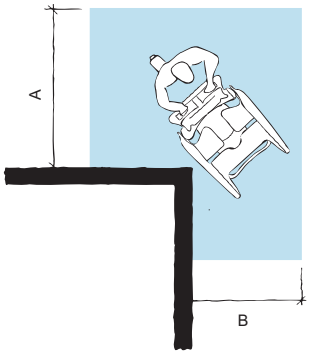

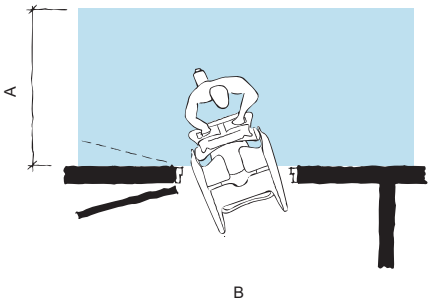

Instructions de nettoyage et désinfection

Utiliser exclusivement un désinfectant Arjo (p. ex. Arjo Clean™)

Pour toute question relative à la désinfection du fauteuil de douche et de toilettes *Carendo* ou pour commander des produits de désinfection, contacter le service clientèle d'Arjo. Voir section *Pièces et accessoires à la page 41*.

Veillez à disposer des fiches de sécurité (MSDS) des désinfectants utilisés.

AVERTISSEMENT

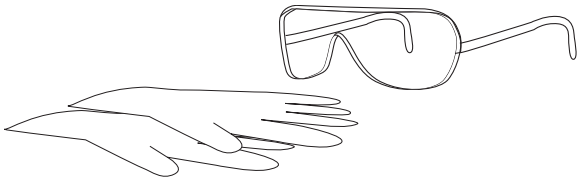

Pour éviter des blessures cutanées et oculaires, toujours utiliser des lunettes et des gants de protection. En cas de contact, rincer abondamment à l'eau. En cas d'irritation de la peau ou des yeux, consulter un médecin. Lire attentivement la notice d'utilisation et la fiche de sécurité (FDS) du désinfectant.

AVERTISSEMENT

Pour éviter les contaminations croisées, veuillez toujours suivre les instructions de désinfection de cette *Notice d'utilisation.*

AVERTISSEMENT

Pour éviter des irritations cutanées ou oculaires, ne jamais désinfecter en présence d'un patient.

ATTENTION

Pour éviter d'endommager l'appareil, utilisez uniquement des désinfectants Arjo.

Désinfectants autorisés

- Arjo Clean
- Arjo General Purpose Disinfectant
- Arjo Disinfectant Cleanser IV
- Arjo All Purpose Disinfectant
- Arjo CenKleen IV

Accessoires de désinfection du Carendo

- Gants de protection
- Lunettes de protection
- Flacon vaporisateur avec désinfectant ou douchette avec désinfectant
- Flacon vaporisateur avec eau ou douchette avec eau
- Lingettes humides et sèches
- Lingettes jetables
- Brosse douce
- Brosse douce à manche long

Toujours respecter les 13 étapes suivantes pour le nettoyage et la désinfection

En cas d'utilisation d'un tableau de douche Arjo, il convient de lire la *notice d'utilisation* correspondante.

Élimination des résidus visibles (étapes 1-2 sur 13)

1 Détachez l'oreiller, les coussins et la sangle de sécurité.

2 Nettoyer

- du fauteuil de douche et de toilettes *Carendo* (en commençant par le haut et en progressant vers le bas)
- toutes les pièces retirées

les résidus visibles à l'aide d'un chiffon imbibé d'eau ou bien, si c'est plus approprié, en pulvérisant/projetant de l'eau à l'aide d'une brosse et/ou en essuyant avec un chiffon propre.

Nettoyage (étapes 3-7 sur 13)

3 Portez des gants et des lunettes de protection.

4 Pulvériser le désinfectant sur

- le fauteuil de douche et de toilettes *Carendo*
- toutes les pièces retirées

Utiliser une brosse imbibée de désinfectant et frotter soigneusement, en particulier sur les poignées et la télécommande.

5 Rincer abondamment à l'eau (à une température d'environ 25 °C (77 °F)) jusqu'à l'élimination complète du désinfectant.

6 Imbibez un chiffon de désinfectant et essuyez toutes les autres parties, notamment le châssis.

7 Imbibez un nouveau chiffon d'eau et retirez toute trace de désinfectant sur les autres parties. Le chiffon doit être rincé de temps en temps à l'eau courante pendant l'élimination du désinfectant.

Désinfection (étapes 8-13 sur 13)

8 Pulvériser le désinfectant sur :

- le fauteuil de douche et de toilettes *Carendo*
- toutes les pièces retirées

9 Imbibez un chiffon de désinfectant et essuyez toutes les autres parties, notamment le châssis.

10 Laisser le désinfectant agir conformément aux instructions de l'étiquette du flacon de désinfectant.

11 Pulvériser ou projeter de l'eau (à une température d'environ 25 °C (77 °F)) et essuyer avec un chiffon propre pour éliminer toutes les traces de désinfectant. Le chiffon doit être rincé de temps en temps à l'eau courante pendant l'élimination du désinfectant.

12 Si quelques résidus de désinfectant ne peuvent pas être éliminés, pulvérisez de l'eau sur la partie concernée et essuyez avec des lingettes jetables. Répétez l'opération jusqu'à ce que tout le désinfectant ait été éliminé.

13 Laisser sécher toutes les pièces.

REMARQUE
Le coussin et la mousse à l'intérieur de celui-ci sont hydrofuges.

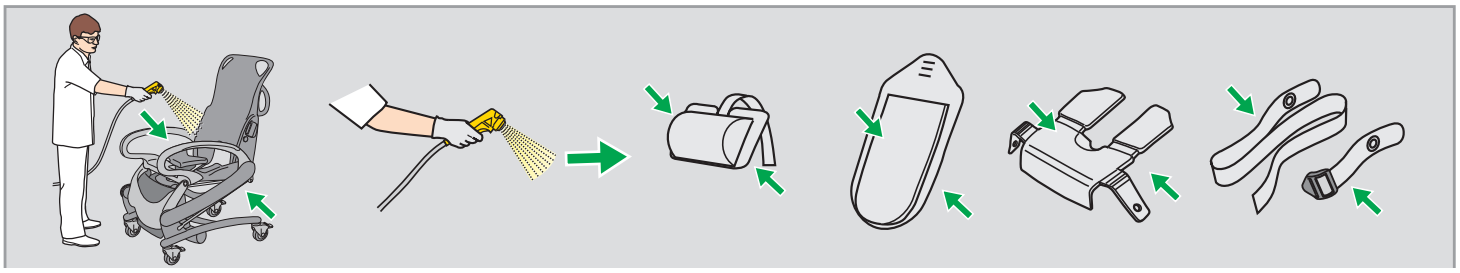

Instructions relatives à la batterie

AVERTISSEMENT

Pour éviter toute blessure corporelle, NE PAS écraser, perforer, ouvrir, démonter ou modifier de toute autre manière la batterie.

- **En cas de fissuration du boîtier de la batterie entraînant le contact du contenu avec la peau ou les vêtements, rincer immédiatement et abondamment à l'eau claire.**
- **En cas de contact du contenu avec les yeux, rincer à grande eau et consulter un médecin immédiatement.**

L'inhalation du contenu peut entraîner une inflammation des voies respiratoires. Ventiler puis consulter un médecin.

ATTENTION

Pour éviter la surchauffe et l'explosion de la batterie, n'exposez PAS la batterie aux flammes ou à une chaleur excessive.

- Ne pas faire tomber la batterie.
- Contacter les autorités locales compétentes pour mettre au rebut les batteries usées.
- Vérifiez l'étiquette sur la batterie.

Stockage des batteries

- La batterie est chargée à la livraison. Cependant nous vous recommandons de la charger à la réception en raison de l'autodécharge.
- Cette batterie se décharge lentement lorsqu'elle n'est pas utilisée.
- Une batterie inutilisée doit être conservée à une température comprise entre 0 °C (32 °F) et +30 °C (86 °F).
- Pour optimiser les performances de la batterie, ne la stockez pas à plus de 50 °C (122 °F).

Fréquences de charge

- Pour prolonger la durée de vie de la batterie, la recharger à intervalles réguliers, par exemple tous les soirs.
- Si le fauteuil de douche et de toilettes *Carendo* est utilisé fréquemment, il est recommandé d'avoir recours à deux batteries, l'une étant en service et l'autre en réserve dans le chargeur.
- Il est préférable de laisser la batterie inutilisée dans le chargeur. La batterie ne risque pas d'être trop chargée.

Durée d'utilisation de la batterie

Veillez à toujours avoir deux batteries opérationnelles : l'une en service et l'autre en réserve.

Si vous utilisez une batterie qui vient d'être rechargée et que le témoin de batterie se met à clignoter et à émettre un signal sonore après seulement quelques manœuvres, il est alors vivement conseillé de commander une nouvelle batterie.

Avertissement de charge faible

Un signal sonore retentit lorsque la charge de la batterie est faible. Celle-ci doit alors être rechargée le plus rapidement possible.

Installation du chargeur

Voir la *notice d'utilisation du chargeur de batterie*.

Comment remplacer la batterie

Voir la *notice d'utilisation du chargeur de batterie*.

Entretien et maintenance préventive

Obligations du personnel soignant

Le fauteuil de douche et de toilettes *Carendo* est sujet à l'usure et à diverses dégradations. Les opérations de maintenance qui suivent doivent être réalisées au moment opportun afin de garantir que l'unité conserve ses caractéristiques de fabrication d'origine.

AVERTISSEMENT

Pour éviter tout dysfonctionnement susceptible de provoquer des blessures, il convient de procéder à des inspections régulières et de respecter le calendrier de maintenance recommandé. Dans certains cas, par exemple lorsque le produit est utilisé très fréquemment et exposé à des environnements agressifs, des inspections plus fréquentes sont nécessaires. Les réglementations et normes nationales peuvent être plus strictes que le calendrier de maintenance recommandé.

REMARQUE
Le produit ne peut être entretenu ni révisé pendant son utilisation avec un patient.

CALENDRIER DE MAINTENANCE PRÉVENTIVE - Fauteuil de douche et de toilettes Carendo

OBLIGATIONS DU PERSONNEL SOIGNANT - Mesure/Contrôle	À chaque UTILISATION	Toutes les SEMAINES	Tous les 6 MOIS	Tous les 2 ANS
Nettoyage/désinfection	X			
Inspection visuelle de la sangle de sécurité		X		
Inspection visuelle de tous les éléments visibles		X		
Inspection visuelle des fixations mécaniques		X		
Contrôle de la télécommande et du câble		X		
Contrôle/nettoyage des roulettes		X		
Vérification des coussins		X		
Inspecter visuellement la batterie et le chargeur.		X		
Graisser les goupilles de verrouillage.			X	
Remplacement de la sangle de sécurité				X

AVERTISSEMENT

Pour éviter toute blessure d'un patient ou du personnel soignant, ne jamais modifier l'équipement et ne pas utiliser d'éléments incompatibles.

Obligations du personnel soignant

Les obligations incombant au personnel soignant doivent être effectuées par des techniciens qualifiés et formés au *Carendo*, conformément aux instructions de cette *notice.*

Chaque jour

- **Désinfectez.** Le fauteuil de douche et de toilettes *Carendo* doit être désinfecté immédiatement après chaque utilisation. Les désinfectants et shampooings Arjo doivent être utilisés aux **concentrations recommandées**. Voir section *Instructions de nettoyage et désinfection à la page 25.*

Chaque semaine

- **Inspection visuelle de la sangle de sécurité**. Inspecter toute la longueur à la recherche d'effilochures, d'entailles, de fissures et de déchirures et vérifier que le tissu intérieur n'est pas visible et qu'aucun autre dommage ne semble présent. Le cas échéant, remplacer la sangle de sécurité. **(Voir Fig. 1)**
- **Inspection visuelle de tous les éléments visibles**, en particulier ceux avec lesquels le patient ou l'aidant entre en contact. Vérifiez l'absence de fissures et de bords tranchants susceptibles de blesser le patient ou l'utilisateur ou de nuire à l'hygiène. Remplacez les parties endommagées.
- **Inspection visuelle des fixations mécaniques** : s'assurer que tous les écrous et toutes les vis sont serrés et qu'ils ne présentent pas de jeu. Contacter le représentant local Arjo si des défauts sont détectés. **(Voir Fig. 2)**
- **Contrôle de la télécommande et du câble** : contrôler visuellement l'état de la télécommande et de son câble pour détecter les coupures et dommages. Vérifier également l'arrêt d'urgence, voir les fonctions du produit. Contacter le représentant local Arjo si des défauts sont détectés. **(Voir Fig. 3)**

Fig. 1

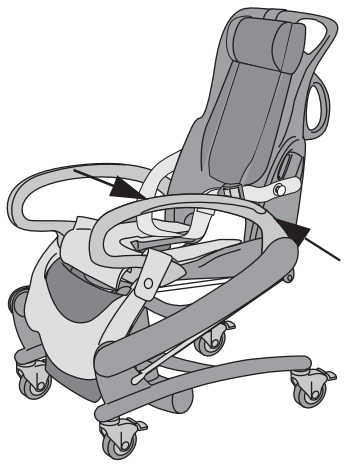

Fig. 2

Fig. 3

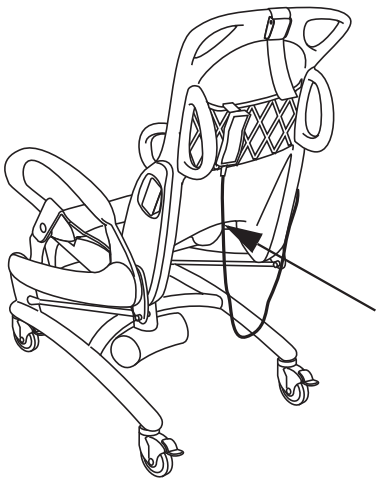

Fig. 4

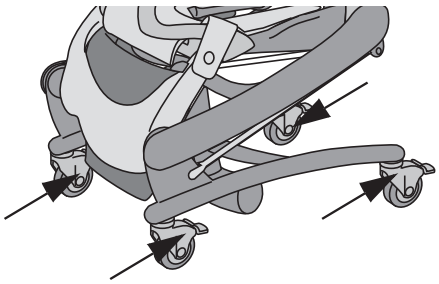

- **S'assurer que les roues sont fixées correctement et qu'elles tournent et pivotent librement** (ces fonctions peuvent être entravées par la présence de savon, de cheveux, de poussières et de produits chimiques provenant du nettoyage du sol). Dans le cas contraire, contacter le représentant local Arjo. **(Voir Fig. 4)**

Fig. 5

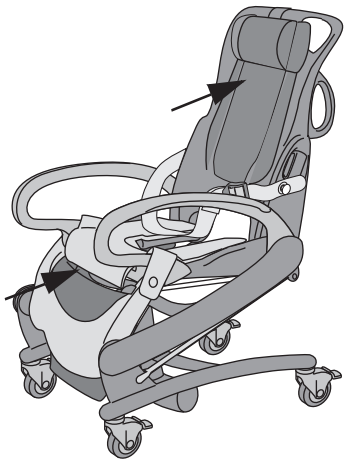

- **Contrôler les coussins/oreillers** pour s'assurer qu'ils sont exempts de fissures et déchirures susceptibles de laisser l'eau pénétrer. Si ce n'est pas le cas, remplacer les coussins/oreillers. **(Voir Fig. 5)**

Fig. 6

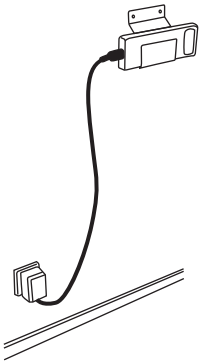

- **Contrôlez visuellement l'état du chargeur de batterie, de son câble et de la batterie.** En cas de dommage, retirer et remplacer immédiatement les éléments défectueux. **(Voir Fig. 6)**

Fig. 7

Tous les six mois

Graisser les goupilles de verrouillage. Employer la graisse Wekem WS267 (disponible à l'achat auprès d'Arjo). **(Voir Fig. 7)**

Tous les ans

Le fauteuil de douche et de toilettes *Carendo* doit être révisé conformément au tableau *PERSONNEL QUALIFIÉ - Mesure/Contrôle à la page 31*.

AVERTISSEMENT

Pour éviter tout risque de blessure et/ou de défaillance du produit, les opérations de maintenance doivent être réalisées à la fréquence appropriée par du personnel qualifié utilisant des outils, pièces et procédures adaptés. Le personnel qualifié doit avoir suivi un programme de formation étayé par une documentation en ce qui concerne la maintenance de cet appareil.

PERSONNEL QUALIFIÉ - Mesure/Contrôle	Tous les ANS
Graisser les paliers.	X
Vérifier les fonctions du mécanisme de descente d'urgence	X
Contrôler la fonction d'arrêt d'urgence	X
Effectuer un test de charge de travail de sécurité (exigences locales)	X
Inspecter tous les principaux éléments pour détecter tout signe de corrosion/ de dommage	X
Réaliser un test de fonctionnement complet	X
Contrôlez les fixations mécaniques	X
Contrôler que les mises à jour les plus récentes ont bien été effectuées	X
Vérifier la batterie	X
Inspectez les roulettes	X

REMARQUE
N'omettre aucun point du tableau *OBLIGATIONS DU PERSONNEL SOIGNANT - Mesure/Contrôle à la page 28* lors du contrôle des points du tableau *PERSONNEL QUALIFIÉ - Mesure/Contrôle à la page 31*.

Dépistage des anomalies

REMARQUE
En cas de dysfonctionnement, contactez immédiatement votre représentant Arjo.

PROBLÈME	ACTION
Il est seulement possible d'abaisser l'appareil.	Le dispositif de levage de cet équipement est équipé d'un écrou de sécurité. Si l'écrou de sécurité est activé, il devient uniquement possible d'abaisser l'appareil en position de sécurité. Dans ce cas, arrêter d'utiliser l'équipement et contacter le personnel qualifié pour procéder aux réparations.
ALARMES	**ACTION**
Un bip sonore se fait entendre lorsque le fauteuil monte.	La batterie a besoin d'être chargée. Terminez le transfert du patient et remplacez la batterie défectueuse par une batterie complètement chargée. **AVERTISSEMENT** **Pour prévenir toute blessure, veiller à ne jamais laisser le patient sans surveillance.**
Seules quelques manœuvres peuvent être effectuées avant que l'indicateur de la batterie ne commence à clignoter et à émettre un signal sonore.	Remplacez la batterie par une autre batterie totalement chargée. Si vous utilisez une batterie qui vient d'être rechargée et que le témoin de batterie se met à clignoter et à émettre un signal sonore après seulement quelques manœuvres, il est alors vivement conseillé de commander une nouvelle batterie.

Caractéristiques techniques

Carendo, fauteuil de douche élévateur modèle BIB2000- 01	
Charge maximale admissible (CMA)	136 kg (300 livres)
Poids maximum du Miranti	64 kg
Poids total maximal (élévateur + patient)	200 kg (441 lb)
Largeur maximale du châssis	640 mm (25 1/4”)
Largeur entre les jambes	508 mm (20”)
Espace sous le châssis	35 mm (1 3/8”)
Longueur maximale du châssis	865 mm (34”)
Diamètre de rotation	Ø 960 mm (37 3/4”)
Course de levage (siège)	530 mm (20 7/8”)
Tension d'alimentation	24 V CC
Puissance maximale	150 VA
Batterie	NiMH ; Arjo NEA 0100
Chargeur de batterie	NEA 8000
Couleurs	bleu/gris
Forces de fonctionnement des commandes	2,23 N
Forces de fonctionnement des freins	115 N
Degré de protection :	IPX4 IP : indice de protection X: la protection contre le contact et la pénétration d'objets n'est pas spécifiée pour ce produit. 4: la projection d'eau sur le produit dans toutes les directions n'affecte pas la sécurité, ni la performance essentielle.
Classe de protection - Télécommande	IP X7 IP : indice de protection X: la protection contre le contact et la pénétration d'objets n'est pas spécifiée pour ce produit. 7: une immersion du produit jusqu'à 1 m de profondeur n'affecte pas la sécurité, ni les performances essentielles.
Équipement médical	type B
Niveau sonore	< 58 dB
Mode de fonctionnement	ED maximum 10 % ; Maximum 2 minutes MARCHE ; Minimum 18 minutes ARRÊT
Degré de pollution	2

Carendo, Positions	Longueur maximale, mm (pouces)	Largeur, mm (pouces)	Hauteur maximale, mm (pouces)	Hauteur du siège, mm (pouces)
Position assise la plus basse	875 (34 1/2”)	640 (25 1/4”)	1220 (48”)	510 (20”)
Position assise la plus haute	880 (34 5/8”)	640 (25 1/4”)	1550 (61”)	1040 (41”)
Position allongée la plus basse	1395 (54 7/8”)	640 (25 1/4”)	1020 (40 1/8”)	510 (20”)
Position allongée la plus haute	1510 (59 1/2”)	640 (25 1/4”)	1225 (48 1/4”)	1050 (41 3/8”)
Élévation de soins, position la plus basse	1390 (54 3/4”)	640 (25 1/4”)	1020 (40 1/8”)	765 (30 1/4”)
Élévation de soins, position la plus haute	1510 (59 1/2”)	640 (25 1/4”)	1490 (58 5/8”)	1260 (49 5/8”)

Compatibilité	
Le fauteuil *Carendo* peut s'utiliser avec les produits Arjo suivants :	Sara Lite, Sara Plus, Sara 3000 Maxi Twin, Maxi Move, Maxi Sky
Aucune autre combinaison n'est autorisée.	
Recyclage	
Emballage	Bois et carton ondulé, recyclable
Fonctionnement, transport et rangement	
Température ambiante	Fonctionnement : +10 °C à +40 °C (+50 °F à +104 °F) Transport : -20 °C à +70 °C (-4 °F à +158 °F) Rangement : -20 °C à +70 °C (-4 °F à +158 °F)
Humidité relative	Fonctionnement : 30-75 % Transport et rangement : 10-80 %, condensation incluse
Pression atmosphérique	Fonctionnement : 800 - 1 060 hPa Transport : 500-1100 hPa Rangement : 500-1100 hPa

Élimination en fin de vie

- Toutes les batteries du produit doivent être recyclées séparément. Les batteries doivent être mises au rebut conformément à la réglementation nationale ou locale en vigueur.
- Les harnais, y compris les baleines/stabilisateurs, les matériaux de rembourrage, tout autre textile, polymère ou matière plastique, etc. doivent être triés en tant que déchets combustibles ultimes.
- Les lève-personnes équipés de composants électriques et électroniques, ou d'un cordon électrique, doivent être démontés et recyclés conformément à la directive sur les déchets d'équipements électriques et électroniques (DEEE) ou à la réglementation locale ou nationale en vigueur.
- Les éléments principalement composés de différents types de métaux (contenant plus de 90 % de métaux en poids), par exemple les barres de harnais, rails, supports verticaux, etc., doivent être recyclés en tant que métaux.

Dimensions

Mesures en mm et en pouces (“)

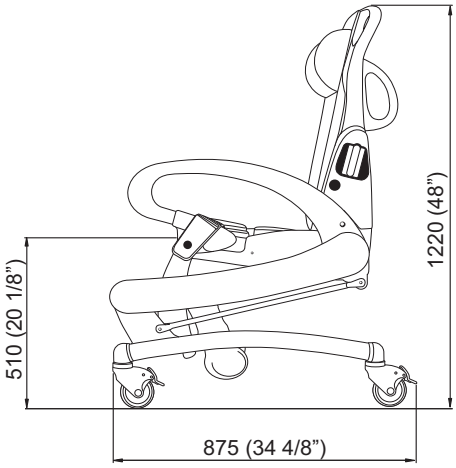

Position assise la plus basse

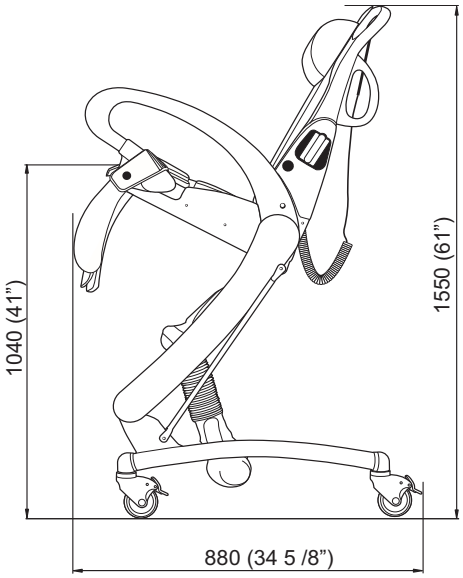

Position assise la plus haute

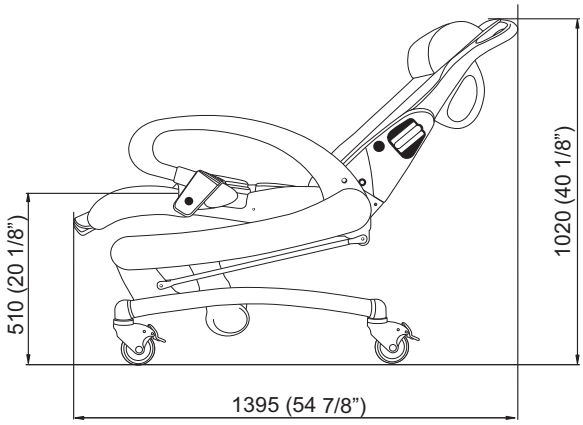

Position allongée la plus basse

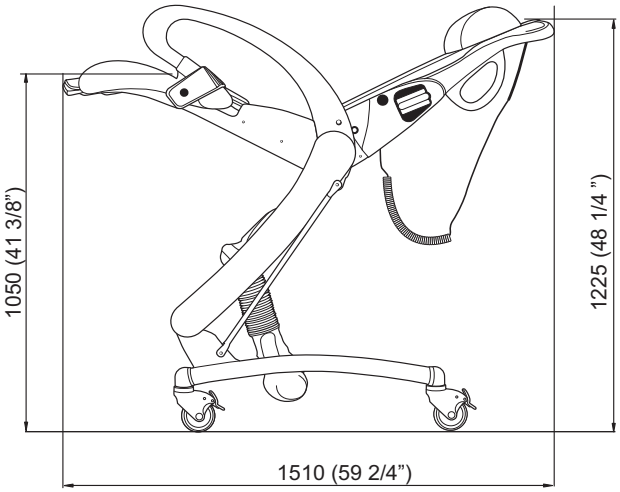

Position allongée la plus haute

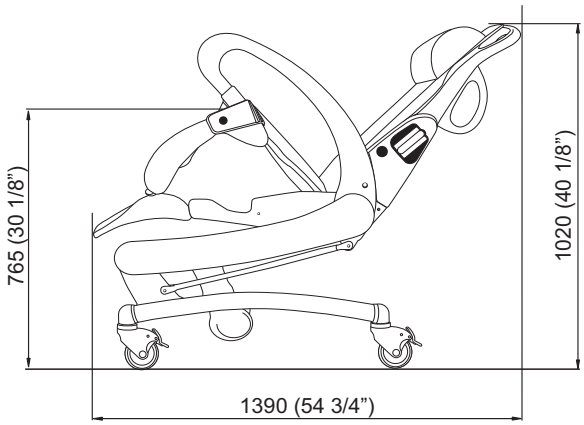

Élévation de soins, position la plus basse

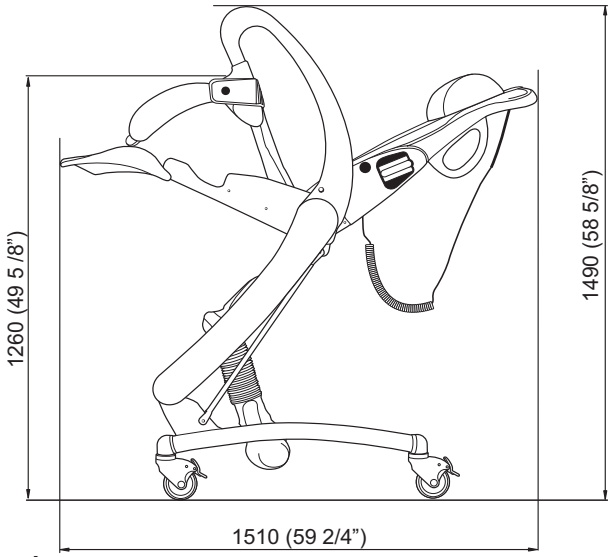

Élévation de soins, position la plus haute

Mesures en mm et en pouces (“)

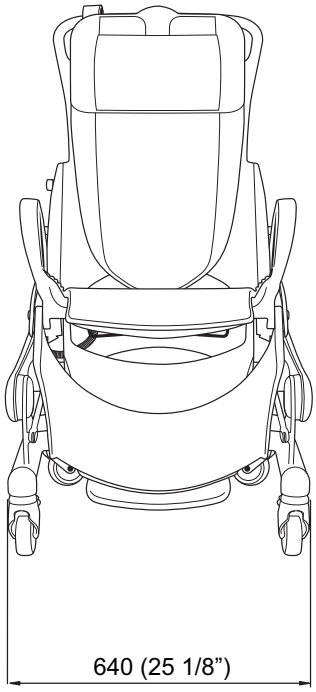

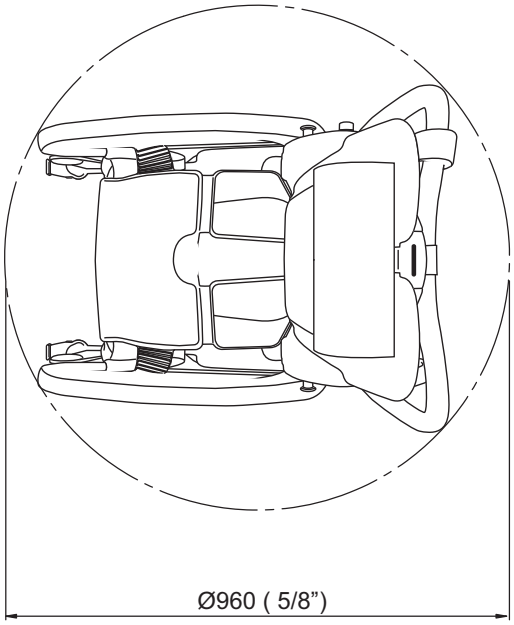

Rayon de braquage, en position assise

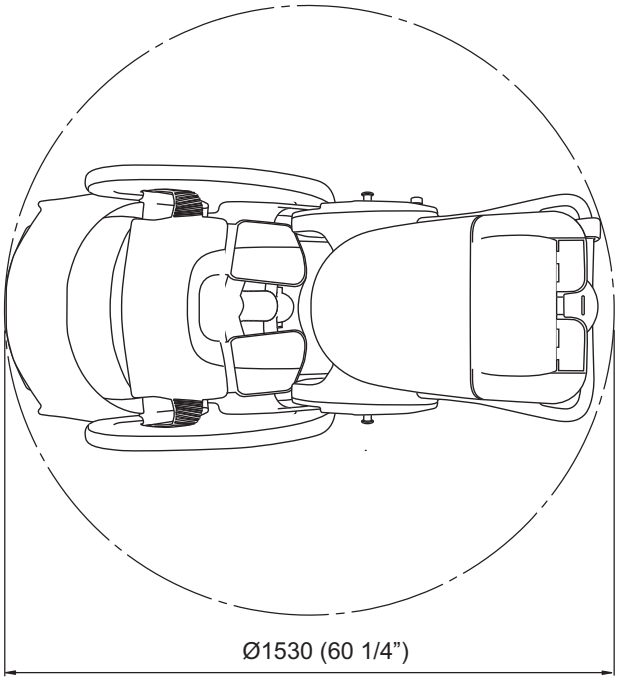

Rayon de braquage, en position inclinée

Étiquettes

Description des étiquettes

Étiquette d'avertissement	Informations importantes pour une utilisation correcte
Étiquette d'homologation	Approbations obtenues pour le produit.
Étiquette de la batterie	Présente les informations sur la sécurité et l'environnement relatives à la batterie.
Étiquette de données	Fournit les exigences et performances techniques, par exemple la puissance d'entrée, la tension d'entrée, le poids maximal du patient, etc.
Étiquette de descente d'urgence	Informations applicables aux urgences. Reportez-vous à la section *Descente d'urgence à la page 14*.
Étiquette d'identification	Affiche l'identification du produit, le numéro de série ainsi que l'année et le mois de fabrication.

Description des symboles

CMA	Capacité maximale admissible
	Course de levage : 550 mm (21 5/8”)
24 V CC	Tension d'alimentation
MAXI : 150 VA	Puissance maximale en montée-descente : 150 VA Puissance maximale en inclinaison : 150 VA
	Fusible F1 - T8AL 250 V Fusible F2 - T6.3AL 250 V Fusible F3 - T8AL 250 V
IP X4	Classe de protection - Protection contre les projections d’eau.
ED max 10 %	Mode de fonctionnement pour la fonction montée/descente : ED maximum 10 % ; Maximum 2 minutes MARCHE ; Minimum 18 minutes ARRÊT
NEA0100-083 24 VCC 2,5 Ah	N° de produit de la batterie
	Il est obligatoire de lire la notice d'utilisation.

	Une batterie constitue la source d'alimentation électrique de cet appareil.
	Séparer les composants électriques et électroniques pour le recyclage conformément à la directive européenne 20012/19/UE (DEEE).
	Marquage CE indiquant la conformité avec la législation harmonisée de la Communauté européenne
MD	Indique que le produit est un dispositif médical conforme au règlement UE 2017/745 sur les dispositifs médicaux
TÜV SÜD C US	Marquage TÜV. La sécurité offerte par l'appareil a été testée selon : EN/ISO 10535
NiMH	Danger pour l'environnement. Ne pas jeter.
	Recyclable.
	Type B Section appliquée : Protection contre les chocs électriques conformément à la norme CEI 60601-1.
	Nom et adresse du fabricant
	Date de fabrication
+ SWL =200 kg/ 441 lbs 64 kg/ 141 lbs 136 kg/ 300 lbs	Poids total de l'équipement (capacité maximale admissible comprise).
UDI	Identifiant unique du dispositif.

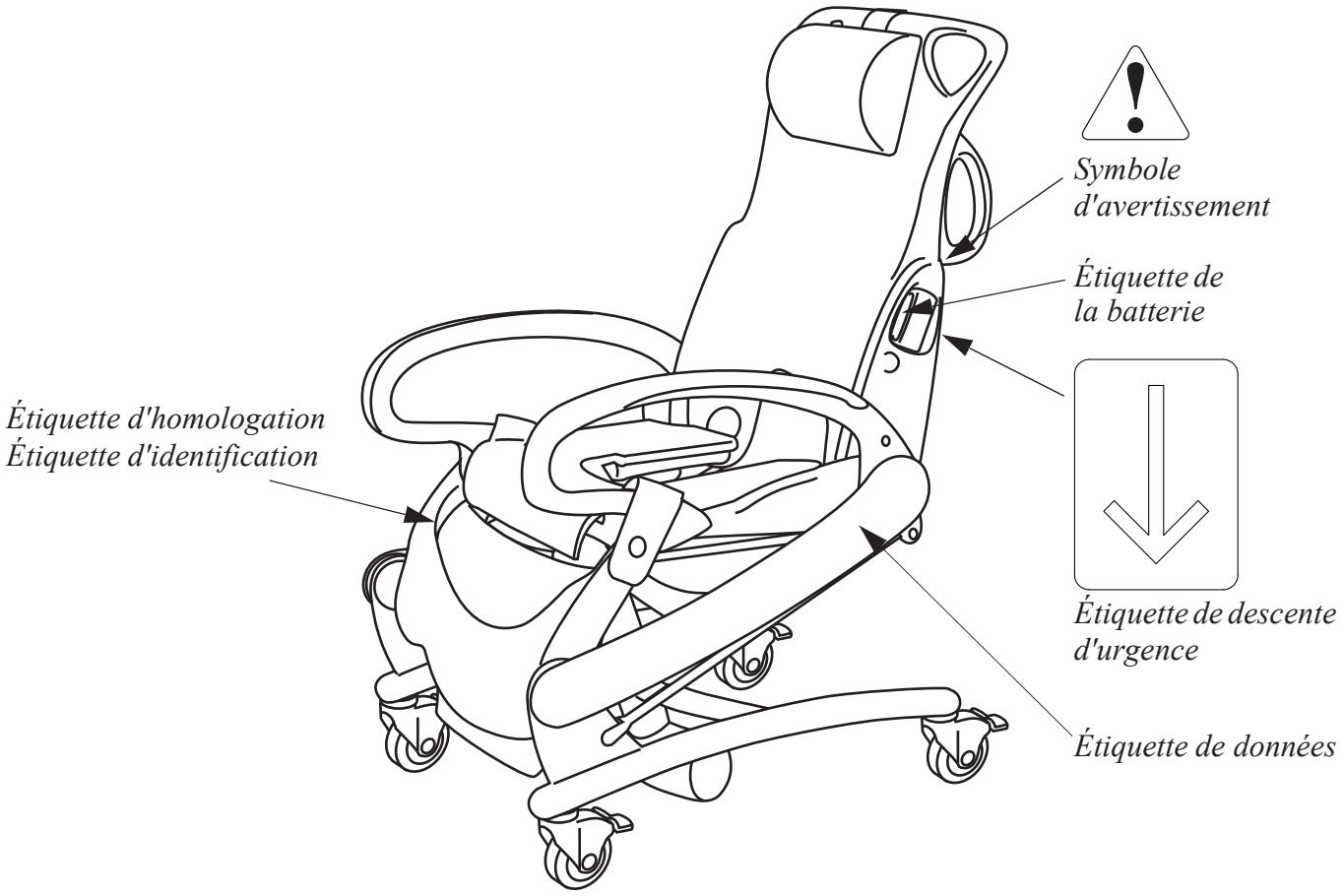
Symbole
d'avertissement
Étiquette de
la batterie
Étiquette d'homologation
Étiquette d'identification
Étiquette de descente
d'urgence
Étiquette de données

Compatibilité électromagnétique

Le produit a été testé pour vérifier sa conformité aux normes et réglementations actuelles concernant sa capacité à bloquer les interférences électromagnétiques (EMI) provenant de sources extérieures.

Certaines procédures peuvent contribuer à réduire les interférences électromagnétiques, notamment :

- Utiliser uniquement les câbles et les pièces de rechange Arjo afin d'éviter d'augmenter les émissions ou de diminuer l'immunité de l'appareil et risquer de compromettre le bon fonctionnement de l'appareil.
- S'assurer que les autres appareils utilisés pour le suivi et/ou le maintien en vie de patients sont conformes aux normes admissibles pour les émissions.

AVERTISSEMENT

Les équipements de communication sans fil, tels que périphériques réseau sans fil, téléphones mobiles, téléphones sans fil et leur station de base, talkies-walkies, etc., risquent d'affecter cet appareil et doivent être éloignés d'au moins 1,5 m de celui-ci.

Environnement prévu : soins à domicile et établissements de soins professionnels.

Exceptions : équipement chirurgical HF (haute fréquence) et salle blindée anti-RF (fréquences radio) issues d'un système d'imagerie par résonance magnétique

AVERTISSEMENT

l'utilisation de cet équipement à proximité ou relié à un autre équipement devrait être évitée, car ceci peut entraîner un mauvais fonctionnement. Si une telle utilisation est nécessaire, cet équipement et l'autre équipement doivent être examinés afin de contrôler leur bon fonctionnement.

Recommandations et déclarations du fabricant – émissions électromagnétiques		
Essai de contrôle des émissions	**Conformité**	**Recommandations**
Émissions RF CISPR 11	Groupe 1	Cet équipement n'utilise l'énergie RF que pour ses fonctionnalités internes. Ses émissions RF sont donc très faibles et ne sont pas susceptibles de provoquer d'interférences avec un équipement électronique à proximité.
Émissions RF CISPR 11	Classe B	Cet équipement convient à une utilisation dans tous les établissements, y compris les établissements domestiques et ceux raccordés directement au réseau public de distribution à basse tension utilisé pour le grand public, et qui alimente les immeubles à usage domestique.

Recommandations et déclarations du fabricant – immunité électromagnétique			
Essais d'immunité	**Niveau de test CEI 60601-1-2**	**Niveau de conformité**	**Environnement électromagnétique – recommandations**
Décharge électrostatique (DES) EN 61000-4-2	± 2 kV, ± 4 kV, ± 8 kV, ± 15 kV dans l'air ±8 kV contact	± 2 kV, ± 4 kV, ± 8 kV, ± 15 kV dans l'air ±8 kV contact	Le sol doit être en bois, en béton ou en carrelage. Si les sols sont recouverts de matériau synthétique, l'humidité relative doit être d'au moins 30 %.
Perturbations conduites induites par les champs RF EN 61000-4-6	3 V en 0,15 MHz à 80 MHz 6 V dans les bandes ISM et de radios amateur entre 0,15 et 80 MHz 80 % AM à 1 kHz	3 V en 0,15 MHz à 80 MHz 6 V dans les bandes ISM et de radios amateur entre 0,15 et 80 MHz 80 % AM à 1 kHz	Ne pas utiliser d'équipements de communication RF portables et mobiles à proximité d'un quelconque composant du produit, y compris les câbles, à une distance inférieure à 1 mètre si la puissance de sortie nominale de l'émetteur dépasse 1 W[a] Les intensités de champ produites par des émetteurs de RF fixes, telles que déterminées par une étude sur site des rayonnements électromagnétiques, doivent être inférieures au niveau de conformité dans chaque plage de fréquence[b] Des interférences peuvent survenir en cas d'utilisation à proximité d'un équipement portant le symbole suivant :
Champ électromagnétique de RF rayonnées EN 61000-4-3	Soins à domicile 10 V/m 80 MHz à 2,7 GHz 80 % AM à 1 kHz	Soins à domicile 10 V/m 80 MHz à 2,7 GHz 80 % AM à 1 kHz	
Les champs de proximité à partir des appareils de communication RF sans fil EN 61000-4-3	385 MHz - 27 V/m 450 MHz - 28 V/m 710, 745, 780 MHz - 9 V/m 810, 870, 930 MHz - 28 V/m 1 720, 1 845, 1 970, 2 450 MHz – 28 V/m 5 240, 5 500, 5 785 MHz - 9 V/m	385 MHz - 27 V/m 450 MHz - 28 V/m 710, 745, 780 MHz - 9 V/m 810, 870, 930 MHz - 28 V/m 1 720, 1 845, 1 970, 2 450 MHz – 28 V/m 5 240, 5 500, 5 785 MHz - 9 V/m	
Transitoires électriques rapides/salves EN 61000-4-4	Ports SIP/SOP ± 1 kV Fréquence de répétition : 100 kHz	Ports SIP/SOP ± 1 kV Fréquence de répétition : 100 kHz	
Champ magnétique de la fréquence d'alimentation EN 61000-4-8	30 A/m 50 Hz ou 60 Hz	30 A/m 50 Hz	Les champs magnétiques de la fréquence d'alimentation doivent correspondre au niveau de celle d'un environnement typique commercial ou médical standard.

[a] Les intensités de champ issues de transmetteurs fixes, tels que stations de base pour téléphones sans fil (cellulaires/mobiles) et radios mobiles, radios amateur, chaînes de radio AM et FM et chaînes de télévision, ne peuvent, théoriquement, pas être anticipées avec précision. Pour évaluer l'environnement électromagnétique lié aux émetteurs RF fixes, une étude électromagnétique du site doit être envisagée. Si l'amplitude du champ mesurée sur le site où est utilisé le produit est supérieure au niveau de conformité RF applicable mentionné ci-dessus, il faut vérifier que le produit fonctionne normalement. Si des anomalies sont observées, des mesures supplémentaires peuvent être nécessaires.

[b] Au-dessus de la plage de fréquence allant de 150 kHz à 80 MHz, l'intensité des champs doit être inférieure à 1 V/m.

Pièces et accessoires

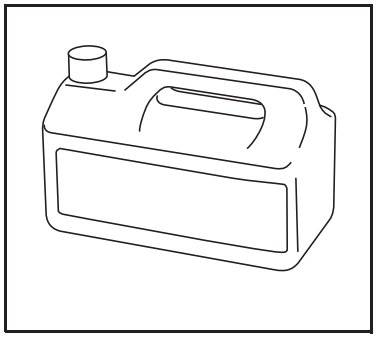

Pour les informations relatives au désinfectant, contactez votre représentant Arjo.

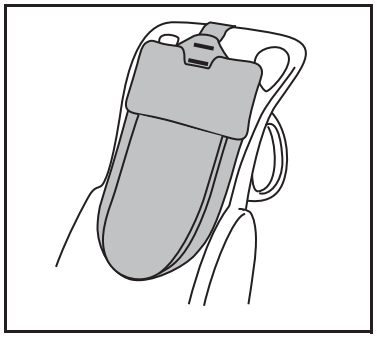

Coussin dorsal NEA0001-031

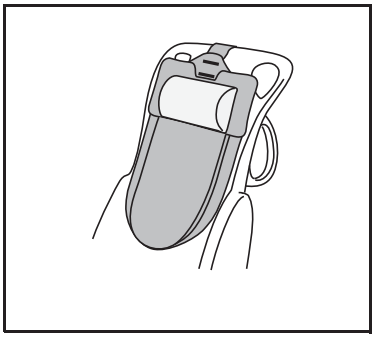

Oreiller 8350897-031

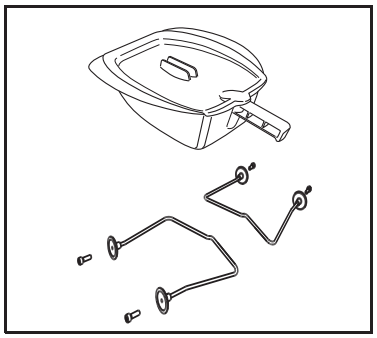

Bassin hygiénique CDA1500-07
Support NEA1101-90

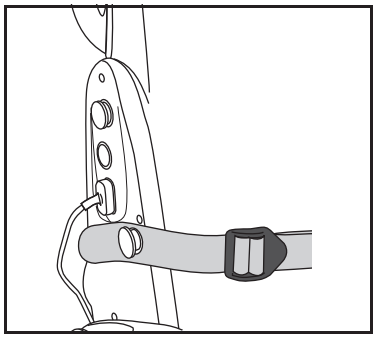

Sangle S8662104-03

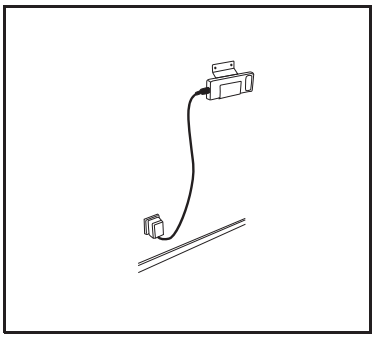

Batterie NEA0100
Chargeur NEA8000

Laissé vierge intentionnellement

AUSTRALIA
Arjo Australia
Building B, Level 3
11 Talavera Road
Macquarie Park, NSW, 2113,
Australia
Phone: 1800 072 040

BELGIQUE / BELGIË
Arjo Belgium
Evenbroekveld 16
9420 Erpe-Mere
Phone: +32 (0) 53 60 73 80
Fax: +32 (0) 53 60 73 81
E-mail: info.belgium@arjo.com

BRASIL
Arjo Brasil Equipamentos Médicos Ltda
Rua Marina Ciufuli Zanfelice, 329 PB02
Galpão - Lapa
São Paulo – SP – Brasil
CEP: 05040-000
Phone: 55-11-3588-5088
E-mail: vendas.latam@arjo.com
E-mail: servicios.latam@arjo.com

CANADA
Arjo Canada Inc.
90 Matheson Boulevard West
Suite 350
CA-MISSISSAUGA, ON, L5R 3R3
Tel/Tél: +1 (905) 238-7880
Free: +1 (800) 665-4831
Fax: +1 (905) 238-7881
E-mail: info.canada@arjo.com

ČESKÁ REPUBLIKA
Arjo Czech Republic s.r.o.
Na Strzi 1702/65
140 00 Praha
Czech Republic
Phone No: +420225092307
E-mail: info.cz@arjo.com

DANMARK
Arjo A/S
Vassingerødvej 52
DK-3540 LYNGE
Tel: +45 49 13 84 86
Fax: +45 49 13 84 87
E-mail: dk_kundeservice@arjo.com

DEUTSCHLAND
Arjo GmbH
Peter-Sander-Strasse 10
DE-55252 MAINZ-KASTEL
Tel: +49 (0) 6134 186 0
Fax: +49 (0) 6134 186 160
E-mail: info-de@arjo.com

ESPAÑA
ARJO IBERIA S.L.
Poligono Can Salvatella
c/ Cabanyes 1-7
08210 Barberà del Valles
Barcelona - Spain
Telefono 1: +34 900 921 850
Telefono 2: +34 931 315 999

FRANCE
Arjo SAS
2 Avenue Alcide de Gasperi
CS 70133
FR-59436 RONCQ CEDEX
Tél: +33 (0) 3 20 28 13 13
Fax: +33 (0) 3 20 28 13 14
E-mail: info.france@arjo.com

HONG KONG
Arjo Hong Kong Limited
Room 411-414, 4/F, Manhattan Centre,
8 Kwai Cheong Road, Kwai Chung, N.T.,
HONG KONG
Tel: +852 2960 7600
Fax: +852 2960 1711

ITALIA
Arjo Italia S.p.A.
Via Giacomo Peroni 400-402
IT-00131 ROMA
Tel: +39 (0) 6 87426211
Fax: +39 (0) 6 87426222
E-mail: Italy.promo@arjo.com

MIDDLE EAST
Arjo Middle East FZ-LLC
Office 908, 9th Floor,
HQ Building,North Tower,
Dubai Science Park,
Al Barsha South
P.O. Box 11488, Dubai,
United Arab Emirates
Direct +971 487 48053
Fax +971 487 48072
Email: Info.ME@arjo.com

NEDERLAND
Arjo Nederland BV
Biezenwei 21
4004 MB TIEL
Postbus 6116
4000 HC TIEL
Tel: +31 (0) 344 64 08 00
Fax: +31 (0) 344 64 08 85
E-mail: info.nl@arjo.com

NEW ZEALAND
Arjo Ltd
34 Vestey Drive
Mount Wellington
NZ-AUCKLAND 1060
Tel: +64 (0) 9 573 5344
Free Call: 0800 000 151
Fax: +64 (0) 9 573 5384
E-mail: nz.info@Arjo.com

NORGE
Arjo Norway AS
Olaf Helsets vei 5
N-0694 OSLO
Tel: +47 22 08 00 50
Faks: +47 22 08 00 51
E-mail: no.kundeservice@arjo.com

ÖSTERREICH
Arjo Austria GmbH
Lemböckgasse 49 / Stiege A / 4.OG
A-1230 Wien
Tel: +43 1 8 66 56
Fax: +43 1 866 56 7000

POLSKA
Arjo Polska Sp. z o.o.
ul. Ks Piotra Wawrzyniaka 2
PL-62-052 KOMORNIKI (Poznań)
Tel: +48 61 662 15 50
Fax: +48 61 662 15 90
E-mail: arjo@arjo.com

PORTUGAL
Arjo em Portugal
MAQUET Portugal, Lda.
(Distribudor Exclusivo)
Rua Poeta Bocage n.º 2 - 2G
PT-1600-233 Lisboa
Tel: +351 214 189 815
Fax: +351 214 177 413
E-mail: Portugal@arjo.com

SUISSE / SCHWEIZ
Arjo Switzerland AG
Fabrikstrasse 8
Postfach
CH-4614 HÄGENDORF
Tél/Tel: +41 (0) 61 337 97 77
Fax: +41 (0) 61 311 97 42

SUOMI
Arjo Scandinavia AB
Riihitontuntie 7 C
02200 Espoo
Finland
Puh: +358 9 6824 1260
E-mail: Asiakaspalvelu.finland@arjo.com

SVERIGE
Arjo International HQ
Hans Michelsensgatan 10
SE-211 20 MALMÖ
Tel: +46 (0) 10 494 7760
Fax: +46 (0) 10 494 7761
E-mail: kundservice@arjo.com

UNITED KINGDOM
Arjo UK and Ireland
Houghton Hall Park
Houghton Regis
UK-DUNSTABLE LU5 5XF
Tel: +44 (0) 1582 745 700
Fax: +44 (0) 1582 745 745
E-mail: sales.admin@arjo.com

USA
Arjo Inc.
2349 W Lake Street Suite 250
US-Addison, IL 60101
Tel: +1 (630) 307-2756
Free: +1 (800) 323-1245
Fax: +1 (630) 307 6195
E-mail: us.info@arjo.com

JAPAN
Arjo Japan K.K.
東京都港区虎ノ門三丁目7 番8 号
ランディック第2 虎ノ門ビル9 階
Tel: +81 (0)3-6435-6401
Fax: +81 (0)3-6435-6402
E-mail: info.japan@arjo.com

At Arjo, we are committed to improving the everyday lives of people affected by reduced mobility and age-related health challenges. With products and solutions that ensure ergonomic patient handling, personal hygiene, disinfection, diagnostics, and the effective prevention of pressure ulcers and venous thromboembolism, we help professionals across care environments to continually raise the standard of safe and dignified care. Everything we do, we do with people in mind.

ArjoHuntleigh AB
Hans Michelsensgatan 10
211 20 Malmö, Sweden
www.arjo.com