NÁVOD K POUŽITÍ

Calypso

04.CD.03_18CS • 11/2022

arjo
EMPOWERING MOVEMENT

VAROVÁNÍ

Z důvodu ochrany před zraněním si před použitím výrobku vždy nejprve přečtěte tento návod k použití a přiložené dokumenty.

Zásady vnější úpravy a copyright
® a ™ jsou ochranné známky náležející skupině společností Arjo.
© Arjo 2022.
V souladu s naší zásadou neustálého zlepšování si vyhrazujeme právo na změnu designu bez předchozího upozornění. Obsah této publikace nesmí být kopírován zcela ani částečně bez souhlasu společnosti Arjo.

Obsah

Předmluva 4
Určené použití 5
Bezpečnostní pokyny 6
Příprava 7
Označení dílů 8
Popis produktu/funkce 9
Ruční zvedání a spouštění 9
Elektrické zvedání a spouštění 9
Opěrka rukou a opěrka zad 9
Sedák 9
Sedací poduška 10
Brzdy koleček 10
Nouzové zastavení 10
Nouzové zvedání 10
Automatické bezpečnostní zastavení 11
Bezpečnostní pás 11
Popis příslušenství 13
Nabíječka baterie 13
Váha (volitelné příslušenství) 13
Podložní mísa a držák (volitelné) 13
Přesun pacienta/klienta 14
Z lůžka 14
Na lůžko 16
Z invalidního vozíku 17
Na invalidní vozík (12 kroků) 18
Na toaletu 19
Koupání pacienta/klienta 20
Koupání pacienta/klienta (9 kroků) 20
Sprchování pacienta/klienta 22
Pokyny k čištění a dezinfekci 24
Pokyny týkající se baterie 27
Odstraňování problémů 28
Péče a preventivní údržba 29
Technické specifikace 33
Celkové rozměry 35
Štítky 37
Elektromagnetická kompatibilita (EMC) 39
Díly a příslušenství 41

Předmluva

Děkujeme vám, že jste si zakoupili zařízení společnosti Arjo.

Vaše zvedací hygienická židle Calypso® je součástí série kvalitních výrobků konstruovaných speciálně pro nemocnice, pečovatelské ústavy a jiná zdravotnická zařízení.

Naším cílem je vyhovět vašim potřebám a poskytnout vám nejlepší výrobky, které jsou k dispozici, společně se zaškolením, díky němuž budou vaši pracovníci schopni maximálně využívat všech výhod, které výrobky společnosti Arjo nabízejí.
Prosím kontaktujte nás, pokud budete mít jakékoliv dotazy týkající se obsluhy nebo údržby výrobku Arjo.

Důkladně si přečtěte tento *návod k použití*.

Před použitím zvedací hygienické židle *Calypso* si přečtěte celý tento *návod k použití*. Informace obsažené v tomto *návodu* jsou naprosto nezbytné pro správné používání a údržbu zařízení, pomohou vám jej ochránit a zajistí, aby zařízení sloužilo k vaší plné spokojenosti. Některé informace obsažené v tomto *návodu k použití* jsou důležité pro vaši bezpečnost, a proto je nutné si návod přečíst a porozumět mu, aby nedocházelo k případným úrazům. Společnost Arjo varuje a důrazně doporučuje, aby na zařízeních a jiných jí dodávaných pomůckách byly používány pouze součásti Arjo, které jsou navrženy k danému účelu, aby se předešlo úrazům způsobeným použitím nevhodných dílů.

Nedovolené modifikace zařízení Arjo mohou ovlivnit jeho bezpečnost. Společnost Arjo neponese odpovědnost za žádné nehody, události nebo nedostatečný výkon, k nimž může dojít v důsledku nedovolené modifikace jejích výrobků.

Závažná nežádoucí příhoda

Pokud se v souvislosti s tímto zdravotnickým prostředkem vyskytne závažná nežádoucí příhoda ovlivňující uživatele nebo pacienta, pak by ji uživatel nebo pacient měli ohlásit výrobci či distributorovi zdravotnického prostředku. V Evropské unii by uživatel měl závažnou nežádoucí příhodu rovněž ohlásit příslušnému orgánu v členském státě, v němž se nachází.

Servis a podpora

Každoročně musí autorizovaný servisní technik společnosti Arjo provést servis zvedací hygienické židle *Calypso* a zajistit tak bezpečnost a každodenní provozní funkčnost výrobku. Viz část *Péče a preventivní údržba na straně 29*.

Pokud vyžadujete další informace, kontaktujte svého místního zástupce společnosti Arjo, který vám může nabídnout komplexní programy podpory a údržby k maximalizaci dlouhodobé bezpečnosti, spolehlivosti a hodnoty tohoto výrobku. Potřebujete-li náhradní díly, obraťte se na místního zástupce společnosti Arjo. Potřebné díly má na skladě váš servisní technik.

Telefonní číslo najdete na poslední stránce tohoto *návodu k použití*.

Definice použité v tomto *návodu*

VAROVÁNÍ

Význam:
Bezpečnostní varování. Nepochopení nebo nedodržení tohoto varování může vést ke zranění vás nebo jiných osob.

UPOZORNĚNÍ

Význam:
Případné neuposlechnutí těchto instrukcí může vést k poškození jednotlivých dílů nebo celého zařízení.

POZNÁMKA

Význam:
Toto je důležitá informace týkající se správného způsobu používání systému nebo zařízení.

Význam:
Název a adresa výrobce.

Určené použití

Zařízení musí být používáno v souladu s těmito bezpečnostními pokyny. Obsluha tohoto zařízení si rovněž musí přečíst tento *návod k použití* a porozumět v něm uvedeným pokynům.

Pokud něčemu v tomto návodu nerozumíte, obraťte se na zástupce společnosti Arjo.

Toto zařízení je určeno ke zvedání a přesunu klientů do koupelny v pečovatelském zařízení a k asistenci při koupání. Židle Calypso musí být používána náležitě školenými pečujícími osobami, které jsou přiměřeně znalé pečovatelského prostředí, jeho běžných praktik a postupů, a v souladu s pokyny v návodu k použití.

Koupelová židle by měla být používána pouze pro účely uvedené v tomto návodu k použití. Jakékoli jiné použití je zakázáno.

Posouzení klientů

Doporučujeme, aby zdravotnická zařízení zavedla do praxe pravidelné posuzování. Pečující osoby by měly nejprve jednotlivé klienty posoudit podle následujících kritérií:

- Hmotnost klienta nesmí přesáhnout 136 kg.
- Klient musí být aktivní nebo napůl aktivní (tj. musí být schopen vzpřímeně a samostatně sedět na kraji lůžka nebo na toaletě).
- Klient musí rozumět a reagovat na pokyny, aby zůstal sedět ve vzpřímené poloze.

Jestliže klient nesplňuje tato kritéria, je nutné použít alternativní zařízení/systém.

Předpokládaná životnost

Předpokládaná životnost židle Calypso je maximální dobou její užitečné životnosti.

Životnost tohoto zařízení je deset (10) let a životnost bezpečnostního pásu jsou dva (2) roky. V závislosti na skladování baterie, četnosti použití a intervalech nabíjení je životnost baterie 2–5 let.

Životnost zařízení je uvažována za předpokladu, že je pravidelně prováděna preventivní údržba v souladu s pokyny pro péči a údržbu v tomto návodu.

V závislosti na míře opotřebení bude během životnosti zařízení pravděpodobně nutné vyměnit některé díly, jako jsou kolečka a ruční ovladač, v souladu s informacemi uvedenými v tomto návodu.

Bezpečnostní pokyny

VAROVÁNÍ

Abyste zabránili nebezpečí výbuchu nebo požáru, nikdy nepoužívejte zařízení v prostředí s nadměrným obsahem kyslíku, v přítomnosti zdrojů tepla nebo hořlavých anestetických plynů.

VAROVÁNÍ

Z důvodu ochrany před převrhnutím používaného zařízení nezvedejte či nespouštějte jiné zařízení v jeho blízkosti a dávejte při spouštění pozor na stacionární objekty.

VAROVÁNÍ

Z důvodu ochrany před zachycením musí být vlasy, paže a nohy pacienta/klienta udržovány blízko těla, a během přemisťování musí být použity označené úchyty.

VAROVÁNÍ

Abyste zabránili úrazu, nikdy nenechávejte pacienta/klienta bez dozoru.

VAROVÁNÍ

Aby nemohlo dojít k pádu pacienta/klienta, musí být ve správné poloze a musí být použit správně utažený bezpečnostní pás.

VAROVÁNÍ

Abyste předešli převržení zařízení a pádu pacienta/klienta, nepoužívejte zařízení na podlaze se zapuštěnými odtoky, otvory ani se sklonem větším než 1:50 (1,15°).

VAROVÁNÍ

Aby nedošlo během přesunu k pádu pacienta/klienta, musí být na všech použitých zařízeních aktivovány brzdy.

VAROVÁNÍ

Aby nedošlo k pádu pacienta/klienta, musí být uložen podle pokynů v tomto návodu k použití.

VAROVÁNÍ

Z důvodu ochrany pacienta/klienta před pádem během přesunu musí být na všech použitých zařízeních aktivovány brzdy.

VAROVÁNÍ

Aby nedošlo k pádu pacienta/klienta, zařízení musí být před přesunem, oblékáním nebo svlékáním pacienta/klienta vždy v nejnižší možné poloze.

VAROVÁNÍ

Vždy se ujistěte, že bezpečnostní pásy nejsou poškozeny, abyste zabránili pádu pacienta/klienta. Pokud jsou bezpečnostní pásy poškozené, NEPOUŽÍVEJTE je a vyměňte je za nové.

POZNÁMKA
Při seřizování polohy zvedací hygienické židle Calypso nestůjte ve směru sklápění opěrek rukou.
Při neočekávaném pohybu paží pacienta/klienta směrem vzhůru by mohlo dojít k poranění pečující osoby.

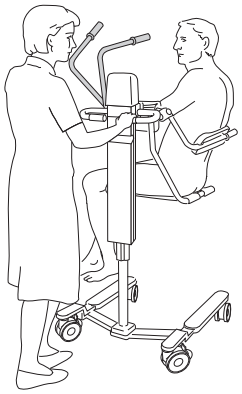

Když je na židli Calypso nainstalována váha (příslušenství)

Hrozí riziko vklínění mezi základnu váhy a otáčející se kolečka. Udržujte tuto oblast volnou.

Příprava

Kroky před prvním použitím

(9 kroků)

1 Zkontrolujte pohledem, zda není poškozen obal. Máte-li podezření, že je výrobek poškozen, podejte stížnost na doručovací společnost a obraťte se na odbytové oddělení zvedací hygienické židle *Calypso*.

2 Obal by měl být recyklován podle místních předpisů.

3 Zkontrolujte, zda jsou dodány všechny díly produktu. Porovnejte zařízení podle popisu produktu v tomto *návodu*. Pokud některý díl chybí nebo je poškozen – produkt NEPOUŽÍVEJTE!

4 Montáž přiložené rozpěrky: Rozpěrka, která je namontována při doručení židle *Calypso*, je přizpůsobena pro hloubku koupelového systému Arjo.
Pouze pro hlubší vany: Chcete-li dosáhnout hlubšího ponoru, odstraňte ze židle *Calypso* jednu ze dvou rozpěrek. Dávejte pozor, abyste nepoškodili povrch vany.

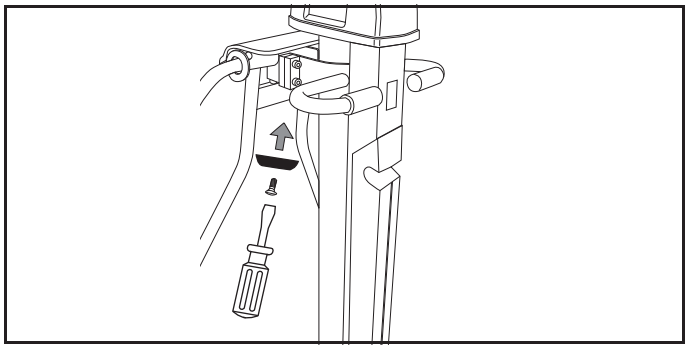

5 Rozbalte nabíječku baterie. Viz *návod k použití nabíječky baterie*.

6 Nabíjejte každou baterii 24 hodin.

7 Dezinfikujte výrobek podle pokynů v části *Pokyny k čištění a dezinfekci na straně 24*.

8 Židli *Calypso* uložte na suchém, dobře větraném místě.

9 Zvolte trvale přístupné místo, kde bude tento *návod* uložen.

POZNÁMKA
Máte-li jakékoliv dotazy, obraťte se na místního zástupce společnosti Arjo nebo na oddělení podpory a služeb. Kontaktní čísla najdete na poslední stránce tohoto Návodu k použití.

Úkony před každým použitím

(4 kroky)

1 Zkontrolujte, zda jsou všechny součásti židle *Calypso* na svém místě. Porovnejte židli se stránkou *Označení dílů* v tomto *návodu*.

2 Pokud některý díl chybí nebo je poškozen – výrobek NEPOUŽÍVEJTE.

3 **VAROVÁNÍ**

Aby nedocházelo ke křížové kontaminaci, vždy dodržujte pokyny k dezinfekci v tomto *návodu k použití.*

4 Zkontrolujte, zda je baterie nabitá.

Směry pohybu zvedací hygienické židle Calypso

Směr jízdy při přesunu odpovídá uvedenému obrázku.

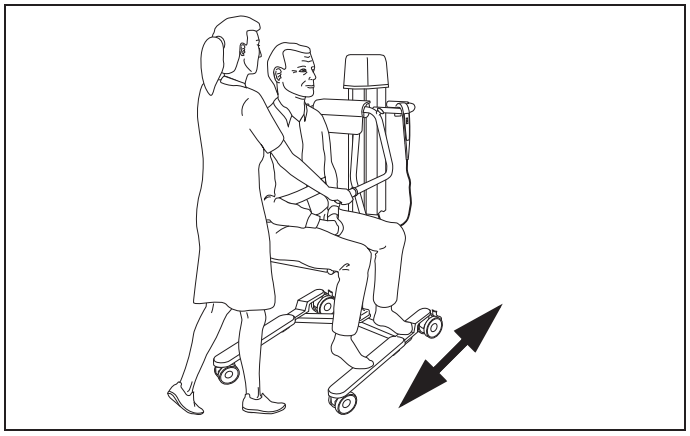

Směry *doprava* nebo *doleva* v tomto *návodu* odpovídají obrázku.

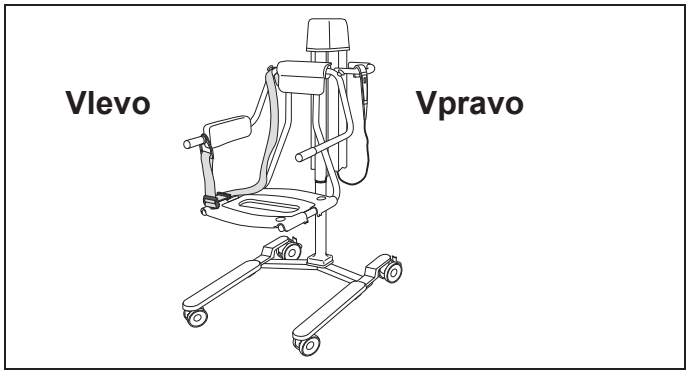

Označení dílů

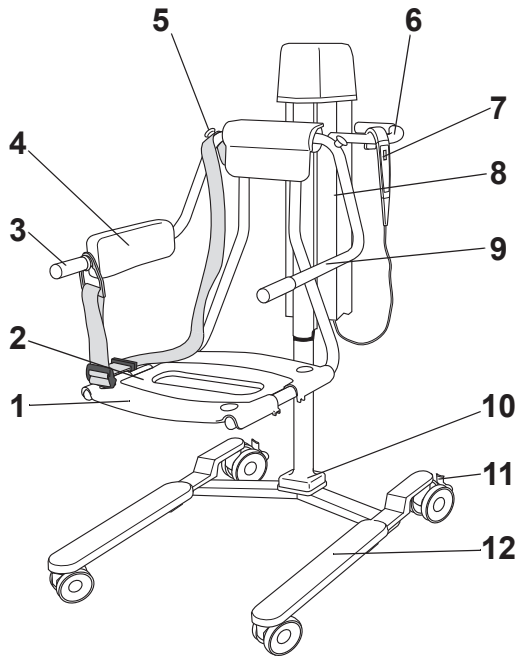

CDB 60XX

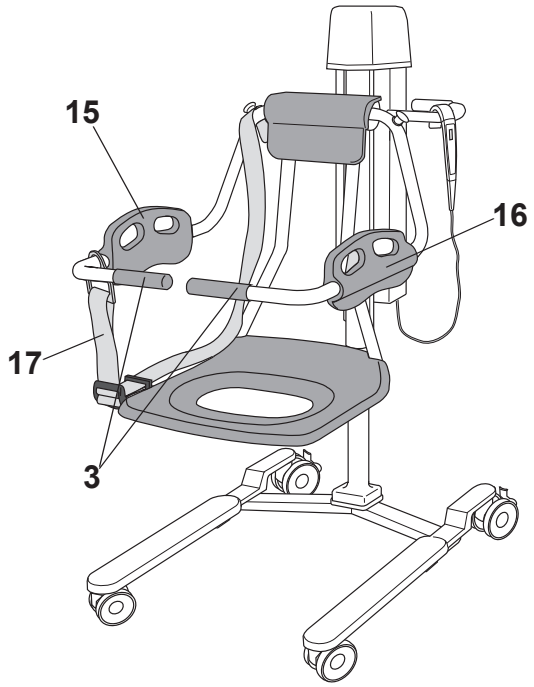

CDB 70XX

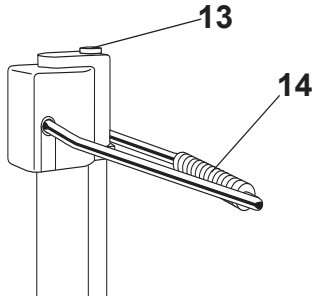

1 Dvojdílná hygienická sedačka

2 Vložka sedačky

3 Vodicí madla

4 Opěrka zad

5 Držák pro upevnění bezpečnostního pásu

6 Madlo pro manipulaci

7 Ruční ovladač (elektrická verze)

8 Baterie (elektrická verze)

9 Opěrka rukou

10 Sloupek

11 Brzda kolečka (na všech čtyřech kolečkách)

12 Opěrka nohou

13 Tlačítko pro spouštění (hydraulická verze)

14 Ruční pumpa pro zvedání (hydraulická verze)

15 Opěrka zad / levá opěrka ruky

16 Opěrka zad / pravá opěrka ruky

17 Bezpečnostní pásy

Použitá část: Typ B. Dvoudílná hygienická sedačka včetně všech připojených částí. Ochrana proti úrazu elektrickým proudem v souladu s normou IEC 60601-1.

Popis produktu/funkce

Obr. 1

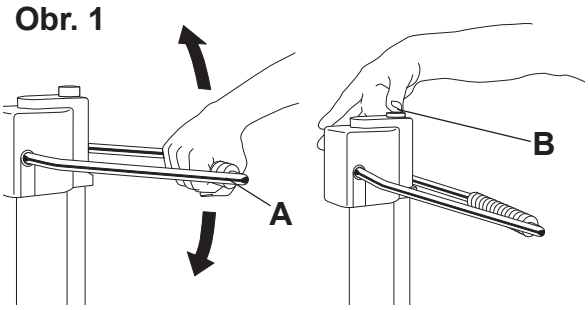

Ruční zvedání a spouštění

- Zvedací hygienická židle *Calypso* se zvedá pomocí ruční pumpy (**A**). Pumpujte rovnoměrně a používejte celý rozsah pohybu. **(viz obr. 1)**
- Zvedací hygienická židle *Calypso* se spouští stisknutím tlačítka pro spouštění (**B**). **(Viz obr. 1)**

Obr. 2

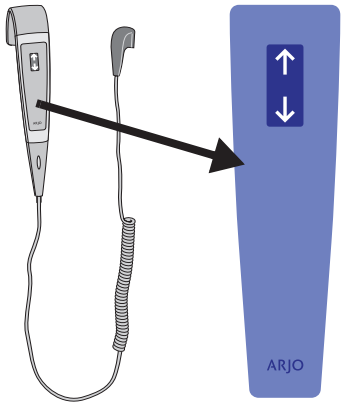

Elektrické zvedání a spouštění

Odhákněte ruční ovladač z držáku. **(viz obr. 2)**

- Chcete-li židli *Calypso* zvednout, stiskněte na ručním ovladači tlačítko se šipkou nahoru.
- Chcete-li židli *Calypso* spustit dolů, stiskněte tlačítko se šipkou dolů.

Obr. 3

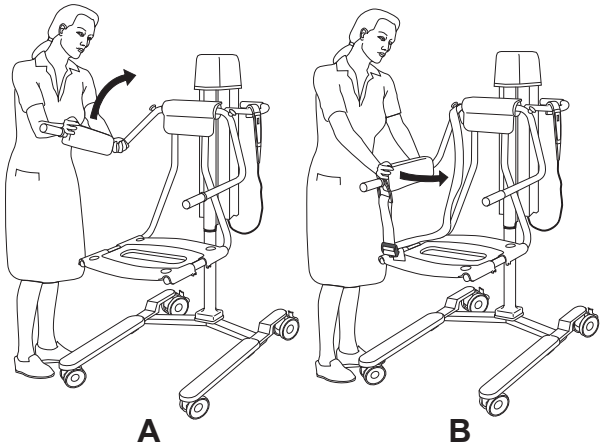

Opěrka rukou a opěrka zad

- Opěrku rukou a opěrku zad lze vyklopit nahoru (dozadu) **(A)**. **(viz obr. 3)**
- *Pouze model CDB60XX.*
  Opěrku zad lze použít na jedné ze stran v závislosti na tom, z které strany bude pacient/klient přepravován. Odpojíte ji zatlačením na hranu směrem ven **(B)**. Dejte ji na správnou stranu a zaklapněte na své místo. **(viz obr. 3)**

Obr. 4

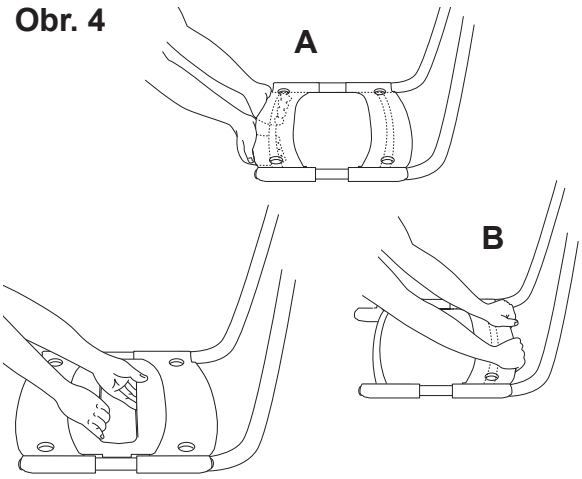

Sedák

Pouze model CDB60XX.

Vložku sedačky lze vyjmout, když ji uchopíte uprostřed a vytáhnete ji směrem nahoru.

Sedačka má dvě části:

- Přední část lze vytáhnout, když uchopíte rám pod sedačkou a současně zatlačíte zápěstím směrem nahoru, dokud se neuvolní (**A**). **(viz obr. 4)**
- Zadní část lze vytáhnout, když uchopíte rám nahoře a zatlačíte zápěstím směrem nahoru, dokud se neuvolní (**B**). **(viz obr. 4)**

Obr. 5

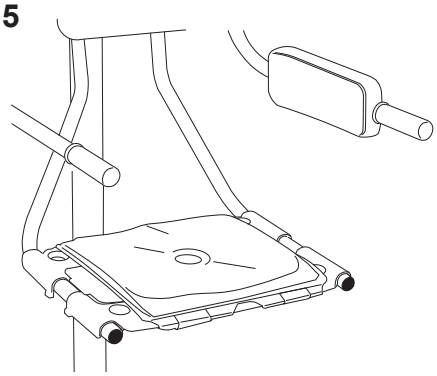

Sedací poduška

- Sedací podušku lze použít pouze spolu s vložkou sedačky. Nejdříve připevněte jeden z pásků na přední části sedačky. Natáhněte sedací podušku a připevněte druhý pásek k zadní části sedačky. **(viz obr. 5)**

Obr. 6

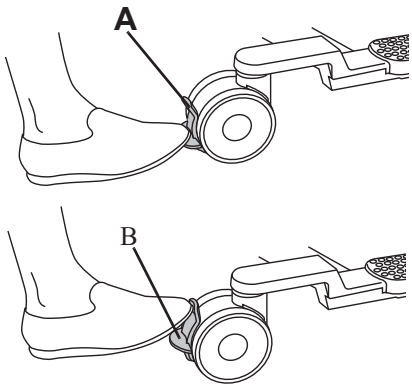

Brzdy koleček

POZNÁMKA
Všechna čtyři kolečka jsou vybavena brzdou, aby byla zajištěna maximální stabilita židle.

- Kolečka se zabrzdí zatlačením brzdové páky kolečka **(A)** nohou směrem dolů. **(viz obr. 6)**
- Kolečka se uvolní zatlačením brzdové páčky kolečka nahoru **0**. **(viz obr. 6)**

Obr. 7

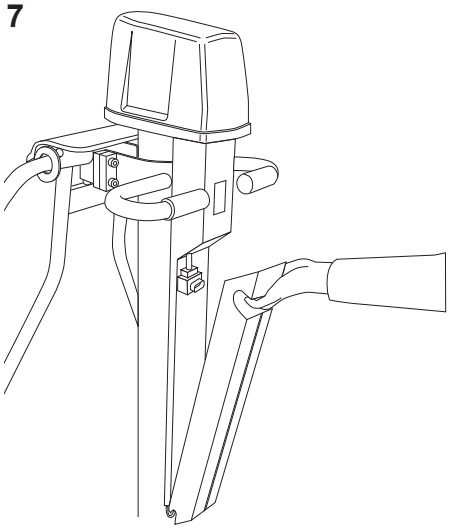

Nouzové zastavení

Pokud zvedací hygienická židle *Calypso* z libovolného důvodu nereaguje na ovládací tlačítka, lze zvedání rychle zastavit stisknutím tlačítka na baterii a odpojením baterie. **(viz obr. 7)** Před dalším použitím zvedací hygienické židle *Calypso* kontaktujte vašeho místního zástupce společnosti Arjo.

Obr. 8

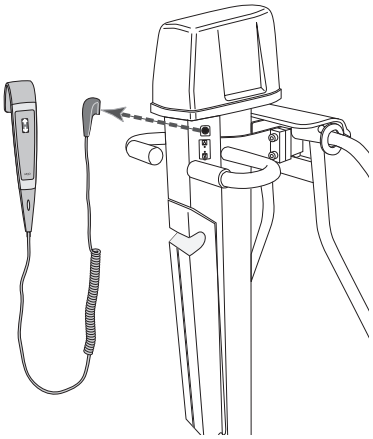

Nouzové zvedání

Pokud zvedací hygienická židle *Calypso* z jakéhokoli důvodu nereaguje na ovládací tlačítka, zvedněte nebo spusťte židli *Calypso* pomocí nouzového zvedání/spouštění.

1 Odpojte ruční ovladač. **(Viz obr. 8)**

Pokračujte kroky, které jsou uvedené na následující straně.

Obr. 9

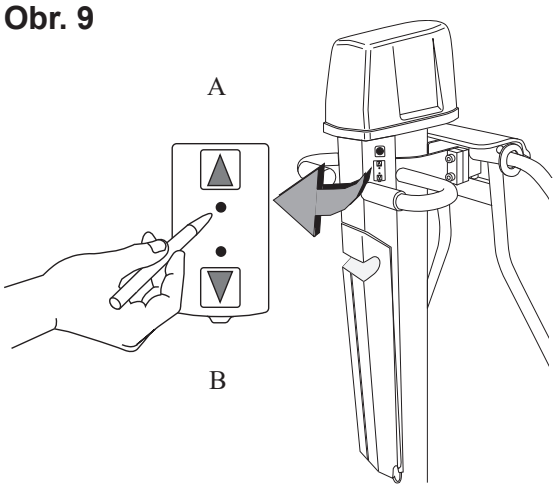

2 Zkontrolujte zvedací hygienickou židli *Calypso* tak, že do otvorů na panelu vložíte tupý úzký předmět. (použijte např. propisku). **(viz obr. 9)**

UPOZORNĚNÍ

Do otvorů nezasouvejte ostré předměty.

- Chcete-li zvedací hygienickou židli *Calypso* zvednout, zasuňte jej do otvoru vedle šipky nahoru (**A**).
- Chcete-li spustit zvedací hygienickou židli *Calypso* dolů, zasuňte jej do otvoru vedle šipky dolů (**B**).

POZNÁMKA
Během pohybu nahoru a dolů je slyšet souvislé pípání.

Před dalším použitím zvedací hygienické židle *Calypso* kontaktujte vašeho místního zástupce společnosti Arjo.

Automatické bezpečnostní zastavení

Aby nedošlo k přimáčknutí mezi zvedací hygienickou židlí *Calypso* a dalším objektem, je židle *Calypso* vybavena funkcí automatického bezpečnostního zastavení. Zvedací hygienická židle *Calypso* se automaticky zastaví, když je spuštěna na pevný objekt.

Bezpečnostní pás

Bezpečnostní pás se musí používat vždy, když pacienta/klienta přepravujete.

VAROVÁNÍ

Z důvodu ochrany před zachycením musí být vlasy, paže a nohy pacienta/klienta udržovány blízko těla, a během přemisťování musí být použity označené úchyty.

Obr. 10

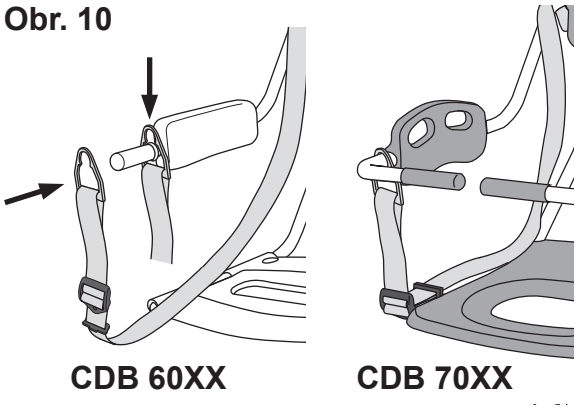

Zajistěte pacienta/klienta bezpečnostním pásem (10 kroků)

Připevněte bezpečnostní pás

1 Připevněte bezpečnostní pás k vodicímu madlu a zajistěte ho stisknutím spony bezpečnostního pásu směrem dolů. **(viz obr. 10)**

2 Vyklopte opěrku pro ruce nahoru.

3 Posaďte pacienta/klienta na sedačku a sklopte opěrku rukou dolů.

4 Položte ruce pacienta/klienta na opěrku rukou.

Pokračujte kroky, které jsou uvedené na následující straně.

Obr. 11

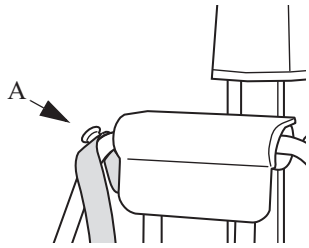

5 Umístěte bezpečnostní pás před pacienta/klienta a připněte druhý konec pásu ke knoflíku (**A**). **(Viz obr. 11)**

Nastavte bezpečnostní pás

Obr. 12

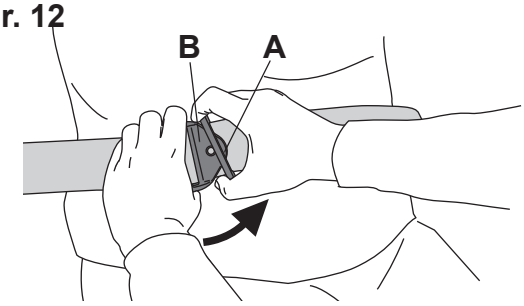

6 Rozpojte díly upínacího zámku **(A)** a **(B)** otočením menší upínací spony **(A)** nepatrně nahoru. **(Viz obr. 12).**

Obr. 13

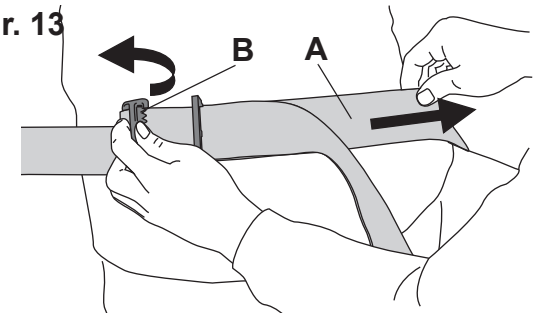

7 Uvolněte bezpečnostní pás zatažením za vnitřní popruh **(A)** do strany a současně zvednutím větší upevňovací spony **(B)**. **(Viz obr. 13)**

Obr. 14

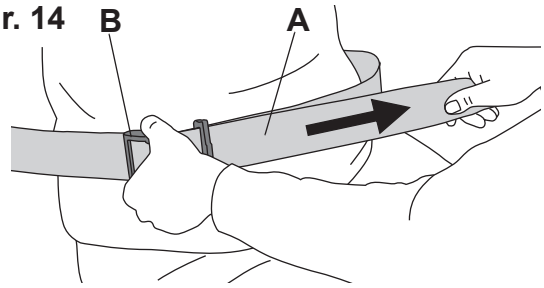

8 Bezpečnostní pás utáhnete tak, že zatáhnete za vnější popruh **(A)** na jedné straně a zároveň přidržíte větší upínací sponu **(B)**. **(Viz obr. 14)**

9 Zkontrolujte, zda bezpečnostní pás přiléhá těsně k tělu pacienta/klienta.

Obr. 15

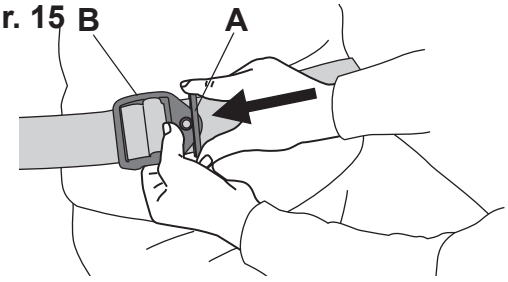

10 Zapněte zámek bezpečnostního pásu zasunutím menší upínací spony **(A)** do větší upínací spony **(B)**. **(viz obr. 15)**

Obr. 16

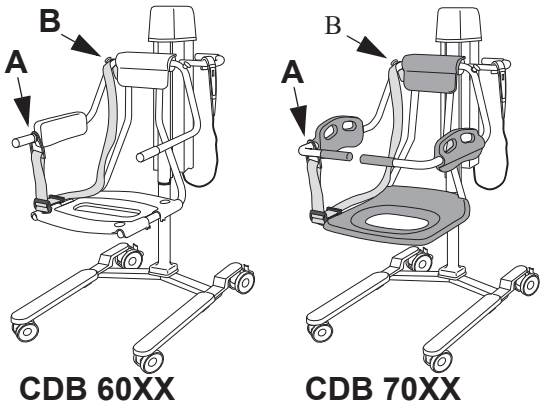

Sejmutí bezpečnostního pásu z pacienta/klienta

Povolte bezpečnostní pás a vyjměte některý konec z vodicího madla **(A)** nebo z knoflíku **(B)**. **(viz obr. 16)**

Když bezpečnostní pás nepoužíváte

Pokud zvedací hygienickou židli Calypso nepoužíváte, připevněte bezpečnostní pás k **vodicímu madlu** (A) **a ke** knoflíku *(B)*. **(viz obr. 16)**

Popis příslušenství

Obr. 1

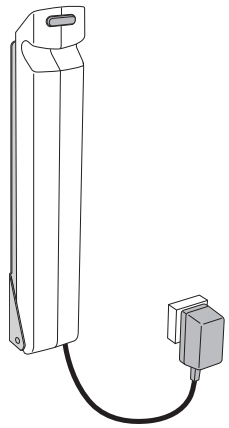

Nabíječka baterie

Viz *návod k použití nabíječky baterie.* **(viz obr. 1)**

Obr. 2

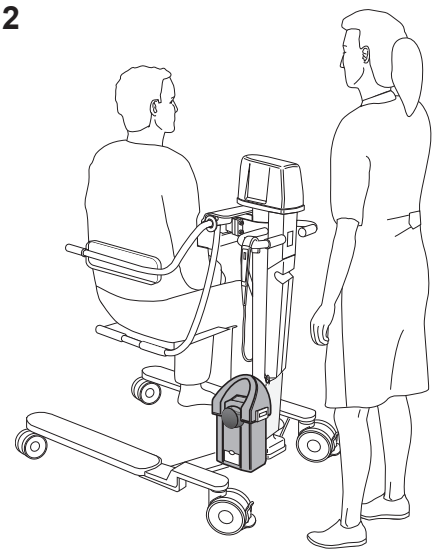

Váha (volitelné příslušenství)

Viz *návod k použití váhy ovládané nohou.* **(viz obr. 2)**

Obr. 3

CDB 60XX

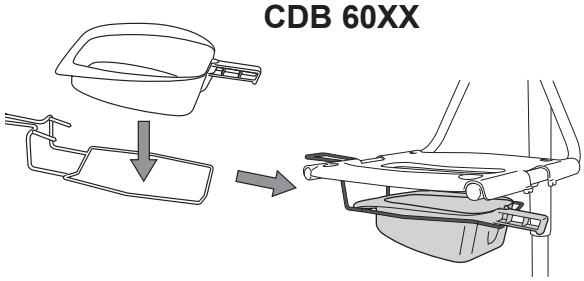

Obr. 4

CDB 70XX

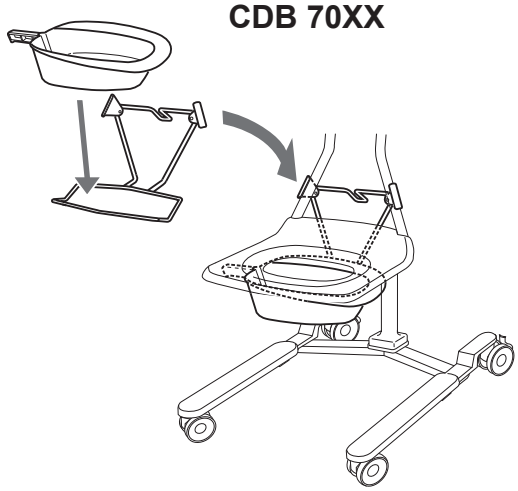

Podložní mísa a držák (volitelné)

Držák podložní mísy lze nainstalovat pod sedák.

Sestavte je. **(viz obr. 3–4)**

VAROVÁNÍ

Aby nedošlo k zachycení nebo přiskřípnutí genitálií, zkontrolujte, zda je během přesunu dostatek místa nad okrajem vany, toalety, podložní mísy nebo jiného kusu nábytku.

Přesun pacienta/klienta

Obr. 1

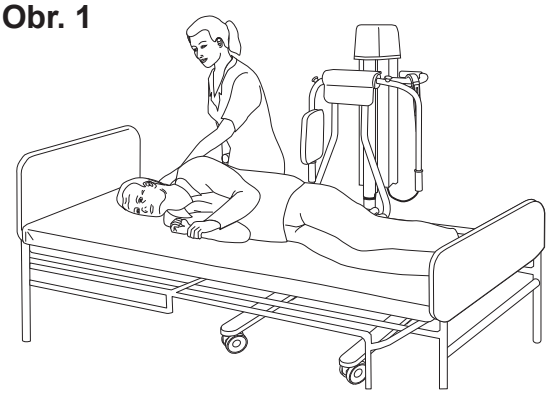

Obr. 2

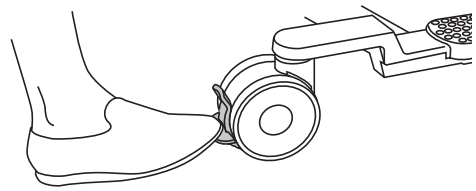

Obr. 3

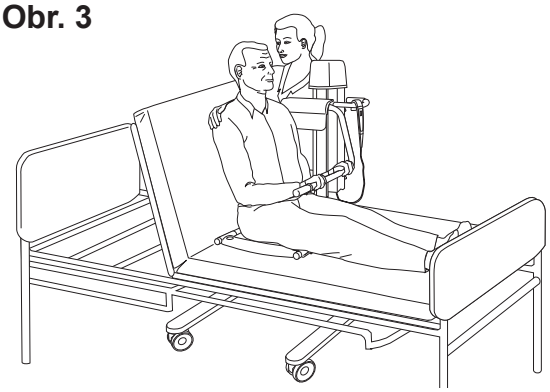

Obr. 4

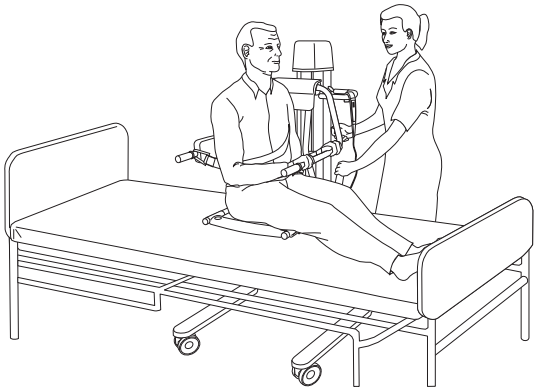

Z lůžka

(19 kroků)

1 Zabrzděte kolečka lůžka, jsou-li vybavena brzdami.

2 Sklopte dolů postranici lůžka a otočte pacienta/klienta na bok směrem od zvedací hygienické židle *Calypso*. **(viz obr. 1)**

3 Vyklopte nahoru opěrku rukou a opěrku zad. Posuňte sedačku nad postel co nejblíže k pacientovi/klientovi a tak, aby po zvednutí seděl na zadní části sedačky.

4 Spouštějte sedák dolů, dokud nedosedne na lůžko. **(viz obr. 1)**

5 Zabrzděte všechna kolečka. **(viz obr. 2)**

6 Natočte pacienta/klienta na záda a ujistěte se, že na sedačce leží ve správné pozici.

7 Zvedněte pacienta/klienta ručně nebo pomocí konce lůžka u hlavy do vzpřímené sedící polohy. **(viz obr. 3)**

8 Sklopte opěrku rukou dolů před pacienta/klienta. Pacient/klient by se měl přidržovat opěrky rukou. **(viz obr. 3)**

9 Nakloňte pacienta/klienta dopředu a sklopte opěrku zad za něj. **(viz obr. 4)**

10 **VAROVÁNÍ**

Aby nemohlo dojít k pádu pacienta/klienta, musí být ve správné poloze a musí být použit správně utažený bezpečnostní pás.

Zajistěte, aby pacient/klient seděl ve vzpřímené poloze na středu sedačky:

- hýžděmi na sedačce,
- opřený zády o opěrku zad a
- s rukama na opěrce rukou.

11 Připevněte bezpečnostní pás přes hrudník pacienta/klienta. **(viz obr. 4)**

Pokračujte kroky, které jsou uvedené na následující straně.

12 Zvedněte sedačku židle *Calypso* do dostatečné výšky, aby ji bylo možné posunout mimo lůžko.

13 Odbrzděte kolečka.

Obr. 5

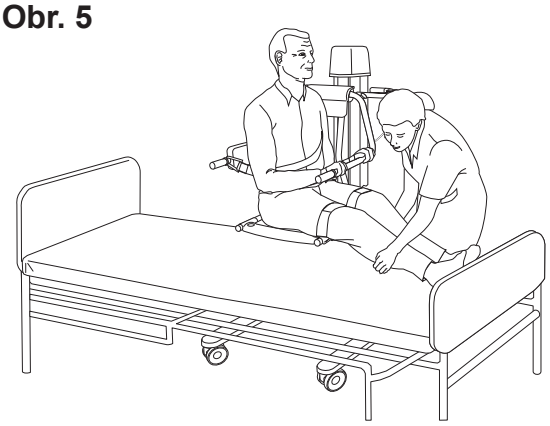

14 Odtáhněte zvedací hygienickou židli Calypso mimo postel a pomozte pacientovi/klientovi tím, že mu zvednete nohy. **(viz obr. 5)**

15 Ujistěte se, že je zvedací hygienická židle *Calypso* dostatečně daleko od lůžka a jakýchkoli jiných zařízení.

VAROVÁNÍ

Z důvodu ochrany před zachycením musí být vlasy, paže a nohy pacienta/klienta udržovány blízko těla, a během přemisťování musí být použity označené úchyty.

VAROVÁNÍ

Abyste zabránili úrazu, nikdy nenechávejte pacienta/klienta bez dozoru.

16 Spusťte zvedací hygienickou židli*Calypso* do pohodlné výšky tak, aby mohl pacient/klient položit nohy na opěrky nohou.

Obr. 6

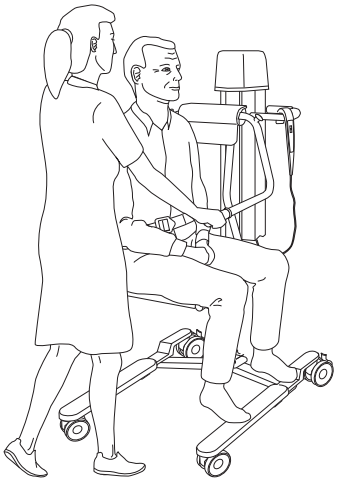

17 Pacient/klient by se měl přidržovat opěrky rukou.

18 Při přesunu vždy používejte vodicí madla. **(viz obr. 6)**

19 Po přesunu pacienta/klienta vždy zajistěte, aby byl ve správné sedící poloze.

Na lůžko

(20 kroků)

VAROVÁNÍ

Abyste předešli pádu během přesunu, vždy se ujistěte, že všechna použitá zařízení jsou zabrzděna.

1 Zabrzděte kolečka lůžka, jsou-li vybavena brzdami.

2 Sklopte postranici lůžka.

3 Pokud byl pacient/klient na zvedací hygienické židli *Calypso* ve sprše, dejte na lůžko ručník, aby se lůžko nezamokřilo.

4 Nastavte výšku zvedací hygienické židle *Calypso* tak, aby byly sedačka a genitálie pacienta/klienta v bezpečné vzdálenosti od postele.

5 Posuňte zvedací hygienickou židli *Calypso* nad postel a pomozte pacientovi/klientovi zvednout nohy na postel. **(viz obr. 1)**

Obr. 1

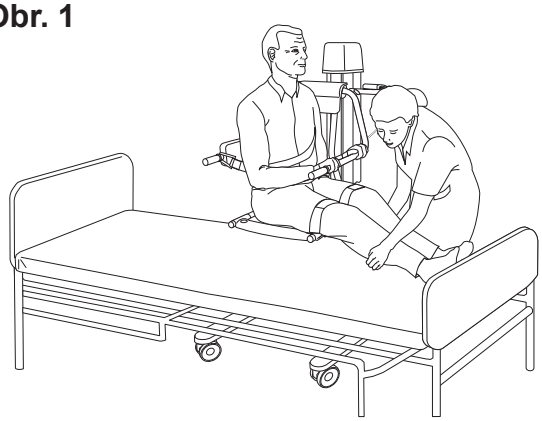

6 Zabrzděte všechna kolečka. **(viz obr. 2)** .

Obr. 2

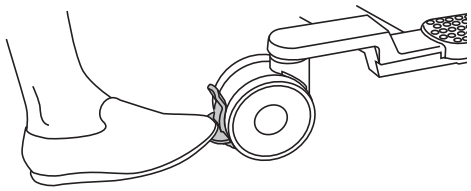

7 **VAROVÁNÍ**

Aby nedošlo k zachycení nebo přiskřípnutí genitálií, zkontrolujte, zda je během přesunu dostatek místa nad okrajem vany, toalety, podložní mísy nebo jiného kusu nábytku.

Spusťte zvedací hygienickou židli *Calypso* tak, až sedačka pevně dosedne na lůžko. Zajistěte, aby nedošlo ke skřípnutí nějaké části těla mezi sedadlo a lůžko.

8 V případě potřeby zvedněte konec lůžka u hlavy tak, aby byla hlava pacienta/klienta podepřená. **(viz obr. 3)**

Obr. 3

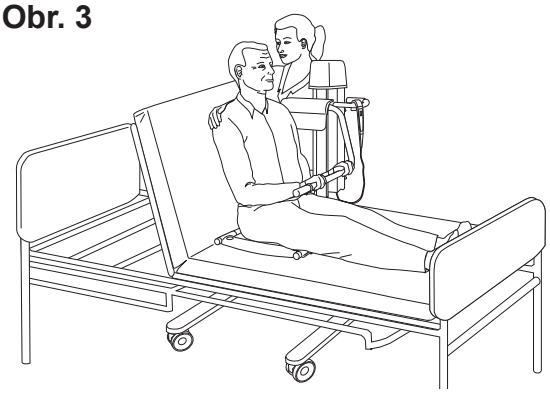

9 Odepněte pacientovi/klientovi bezpečnostní pás.

10 Nakloňte pacienta/klienta dopředu a položte mu ruce na opěrku rukou.

11 Vyklopte nahoru opěrku zad.

12 Pomozte pacientovi/klientovi se zaklonit a opřít o lůžko.

13 Vyklopte opěrku pro ruce nahoru.

Pokračujte kroky, které jsou uvedené na následující straně.

Obr. 4

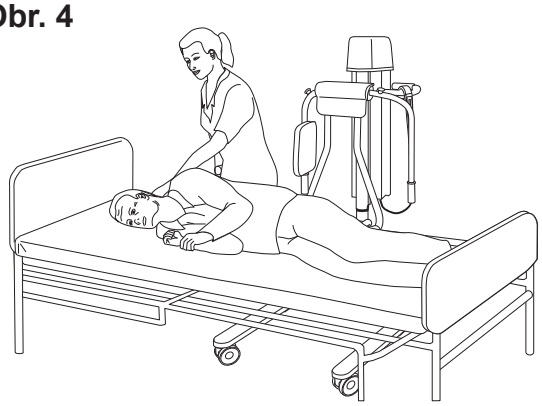

14 Pokud bylo záhlaví lůžka zvednuté, spusťte ho dolů.

15 Položte pacienta/klienta na lůžku na záda. Otočte ho tak, aby ležel na boku obličejem od zvedací hygienické židle *Calypso*. **(viz obr. 4)**

16 Zvedněte sedačku zvedací hygienické židle *Calypso* z lůžka.

17 Odbrzděte kolečka.

18 Odtáhněte zvedací hygienickou židli *Calypso* mimo lůžko.

19 Otočte pacienta/klienta tak, aby ležel na zádech.

20 Zvedněte postranici lůžka.

Z invalidního vozíku

(9 kroků)

Aby bylo možné přesunout pacienta/klienta z invalidního vozíku **(viz obr. 1)**, musí být natolik silný, aby se sám mohl pohybovat do stran nebo se postavit.

Obr. 1

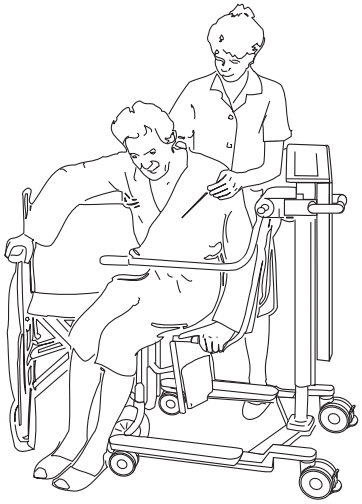

1 Zabrzděte všechna kola invalidního vozíku.

2 Odstraňte opěrku rukou invalidního vozíku a vyklopte nahoru opěrky nohou.

3 Umístěte zvedací hygienickou židli *Calypso* těsně vedle invalidního vozíku.

4 Nastavte sedačku zvedací hygienické židle *Calypso* do stejné výšky, jako je sedačka invalidního vozíku, nebo o něco výše. Pokud to konstrukce vozíku dovoluje, může sedačka židle *Calypso* mírně překrývat sedačku invalidního vozíku.

5 Zabrzděte všechna kolečka zvedací hygienické židle Calypso.

6 Požádejte pacienta/klienta, aby se přesunul na zvedací hygienickou židli *Calypso* a podle potřeby mu pomozte. **(viz obr. 1)**

Obr. 2

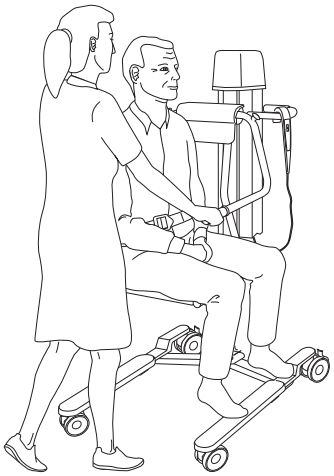

7 Připevněte bezpečnostní pás dle pokynů v části *Opěrka rukou a opěrka zad na straně 9*.

8 Ujistěte se, že má pacient/klient nohy na opěrkách nohou a ruce na opěrce rukou.

9 Během přesunu pacienta/klienta na židli *Calypso* vždy držte vodicí madla. Ujistěte se, že má pacient/klient nohy na opěrkách nohou a ruce na opěrce rukou. **(viz obr. 2)**

Na invalidní vozík (12 kroků)

Aby bylo možné přesunout pacienta/klienta z invalidního vozíku, musí být natolik silný, aby se sám mohl pohybovat do stran nebo se postavit.

VAROVÁNÍ

Abyste předešli pádu během přesunu, vždy se ujistěte, že všechna použitá zařízení jsou zabrzděna.

Obr. 1

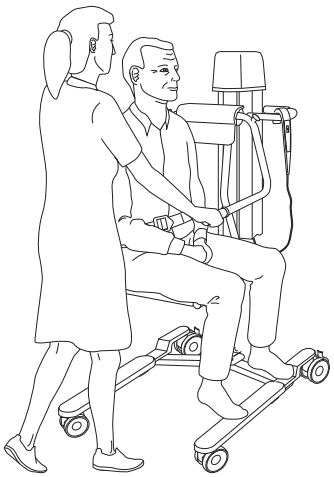

1 Během přesunu pacienta/klienta na židli *Calypso* vždy držte vodicí madla.

2 Ujistěte se, že má pacient/klient nohy na opěrkách nohou a ruce na opěrce rukou. **(viz obr. 1)**

3 Zabrzděte všechna kola invalidního vozíku.

4 Odstraňte opěrku rukou invalidního vozíku a vyklopte nahoru opěrky nohou.

5 Umístěte zvedací hygienickou židli *Calypso* těsně vedle invalidního vozíku.

6 Nastavte sedačku zvedací hygienické židle *Calypso* do stejné výšky, jako je sedačka invalidního vozíku, nebo o něco výše. Pokud to konstrukce vozíku dovoluje, může sedačka židle *Calypso* mírně překrývat sedačku invalidního vozíku.

7 Zabrzděte všechna kolečka zvedací hygienické židle Calypso.

8 Odstraňte bezpečnostní pás podle části *Opěrka rukou a opěrka zad na straně 9*.

9 Ujistěte se, že má pacient/klient nohy na opěrkách nohou a ruce na opěrce rukou.

Obr. 2

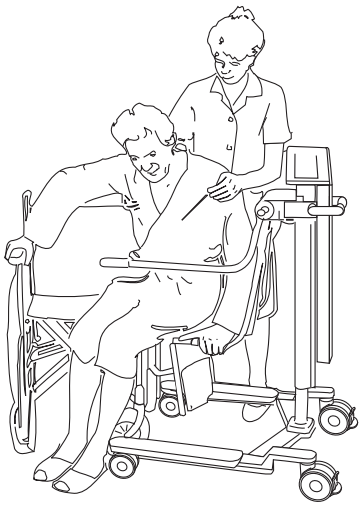

10 Požádejte pacienta/klienta, aby se přesunul na invalidní vozík a případně mu pomozte. **(viz obr. 2)**

11 Znovu sestavte opěrku rukou invalidního vozíku a sklopte dolů opěrky nohou vozíku.

12 Zkontrolujte, zda pacient/klient sedí pohodlně a bezpečně.

Na toaletu

(3 kroky)

Zvedací hygienickou židli *Calypso* lze používat bez ohledu na to, zda je toaleta instalována na stěně nebo do země.

Obr. 1

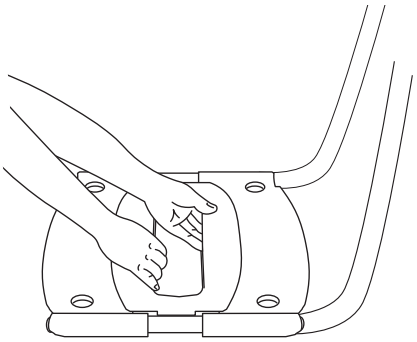

1 *Pouze model CDB6000:* Než pacienta/klienta přesunete na zvedací hygienickou židli *Calypso*, odstraňte sedací podušku a potom vložku sedačky. **(viz obr. 1)**

2 Umístěte zvedací hygienickou židli *Calypso* přímo nad sedací prkénko toalety. Sedačku zvedací hygienické židle *Calypso* spusťte dolů a zabrzděte židli.

3 Užitečným příslušenstvím je podložní mísa a držák v případě přesunu inkontinentních pacientů/klientů.

Koupání pacienta/klienta

Koupání pacienta/klienta (9 kroků)

Nejprve si přečtěte samostatné pokyny pro obsluhu koupacího zařízení.

VAROVÁNÍ

Z důvodu ochrany před převrhnutím používaného zařízení nezvedejte či nespouštějte jiné zařízení v jeho blízkosti a dávejte při spouštění pozor na stacionární objekty.

VAROVÁNÍ

Z důvodu ochrany před zachycením musí být vlasy, paže a nohy pacienta/klienta udržovány blízko těla, a během přemisťování musí být použity označené úchyty.

VAROVÁNÍ

Aby nemohlo dojít k pádu pacienta/klienta, musí být ve správné poloze a musí být použit správně utažený bezpečnostní pás.

VAROVÁNÍ

Abyste zabránili úrazu, nikdy nenechávejte pacienta/klienta bez dozoru.

Obr. 1

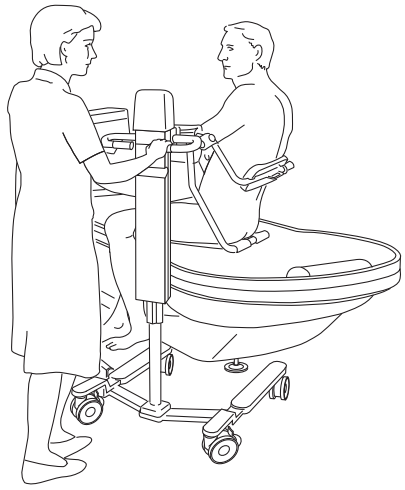

Obr. 2

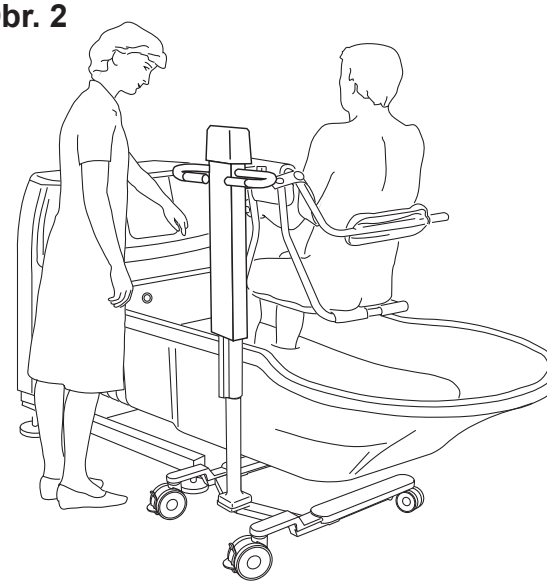

1 Svlékněte pacienta/klienta.

2 **VAROVÁNÍ**

Z důvodu ochrany před zachycením musí být vlasy, paže a nohy pacienta/klienta udržovány blízko těla, a během přemisťování musí být použity označené úchyty.

Umístěte židli *Calypso* v pravém úhlu blízko noh vany. Zvedněte zvedací hygienickou židli *Calypso* tak, aby byl okraj vany volný, a přesuňte pacienta/klienta nad vanu. Pomozte pacientovi/klientovi přesunout nohy přes hranu vany. **(viz obr. 1)**

3 Zabrzděte všechna kolečka.

4 Zvedněte vanu do pohodlné výšky, je-li vana nastavitelná. **(viz obr. 2)**

Pokračujte kroky, které jsou uvedené na následující straně.

Obr. 3

5 **VAROVÁNÍ**

Aby nedošlo k zachycení nohou pacienta/klienta nebo pečující osoby, musí být z cesty odstraněny všechny překážky.

Spusťte sedačku zvedací hygienické židle *Calypso* tak, aby se opírala o dno vany. **(viz obr. 3)**

6 Odstraňte bezpečnostní pás natažený přes hrudník.

7 Vytáhněte opěrku rukou dopředu/nahoru a položte pacienta/klienta dolů s opěrkou zad mírně dozadu.

8 Vykoupejte pacienta/klienta.

Obr. 4

9 Po vykoupání vypusťte z vany vodu a sklopte opěrku rukou dopředu/dolů a pacienta/klienta posaďte. Sklopte opěrku zad dopředu/dolů a upněte bezpečnostní pás přes hrudník. Spusťte vanu tak, aby byla židle *Calypso* nad hladinou vody a pacienta/klienta osprchujte. **(viz obr. 4)**

Obr. 5

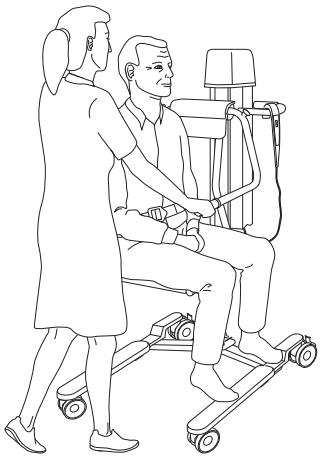

10 Pacienta/klienta přikryjte nebo oblečte, aby byl v teple. Uvolněte kolečka a zavezte pacienta/klienta zpět do jeho pokoje. **(viz obr. 5)**

Sprchování pacienta/klienta

Sprchování pacienta/klienta

(12 kroků)

Nejprve prostudujte samostatný návod k použití sprchové kabiny Prelude Shower.

VAROVÁNÍ

Aby nemohlo dojít k pádu pacienta/klienta, musí být ve správné poloze a musí být použit správně utažený bezpečnostní pás.

VAROVÁNÍ

Abyste zabránili úrazu, nikdy nenechávejte pacienta/klienta bez dozoru.

VAROVÁNÍ

Z důvodu ochrany před zachycením musí být vlasy, paže a nohy pacienta/klienta udržovány blízko těla, a během přemisťování musí být použity označené úchyty.

VAROVÁNÍ

Z důvodu ochrany před převrhnutím používaného zařízení nezvedejte či nespouštějte jiné zařízení v jeho blízkosti a dávejte při spouštění pozor na stacionární objekty.

Obr. 1

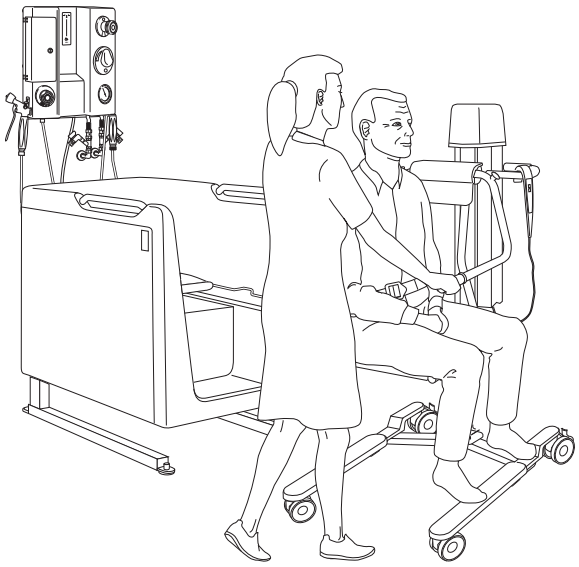

Obr. 2

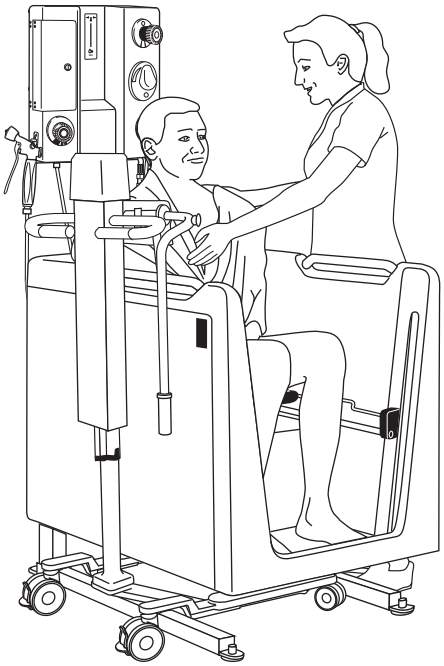

1 Odstraňte ochranný kryt kabiny.

2 Přisuňte zvedací hygienickou židli *Calypso* před sprchovou kabinu tak, aby byl pacient/klient obrácen zády ke kabině.

3 **VAROVÁNÍ**

Aby nedošlo k zachycení nebo přiskřípnutí genitálií, zkontrolujte, zda je během přesunu dostatek místa nad okrajem vany, toalety, podložní mísy nebo jiného kusu nábytku.

Zvedněte židli *Calypso* a opatrně ji zatlačte co nejdále do sprchové kabiny. **(viz obr. 1)**

4 Zabrzděte všechna kolečka, spusťte pacienta/klienta do pohodlné pracovní výšky a potom sklopte opěrku ruky dozadu. **(viz obr. 2)**

Pokračujte kroky, které jsou uvedené na následující straně.

Obr. 3

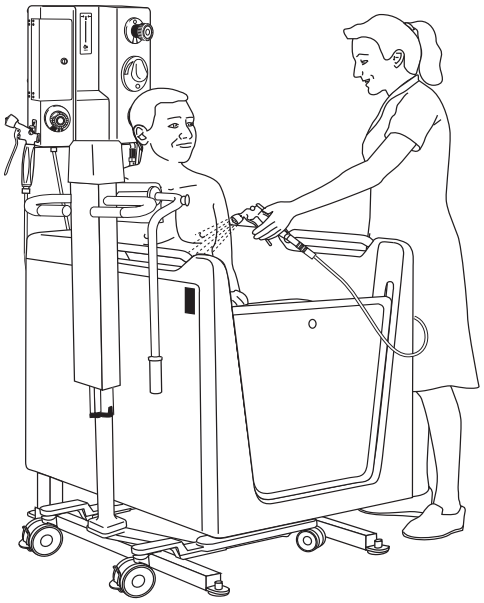

Obr. 4

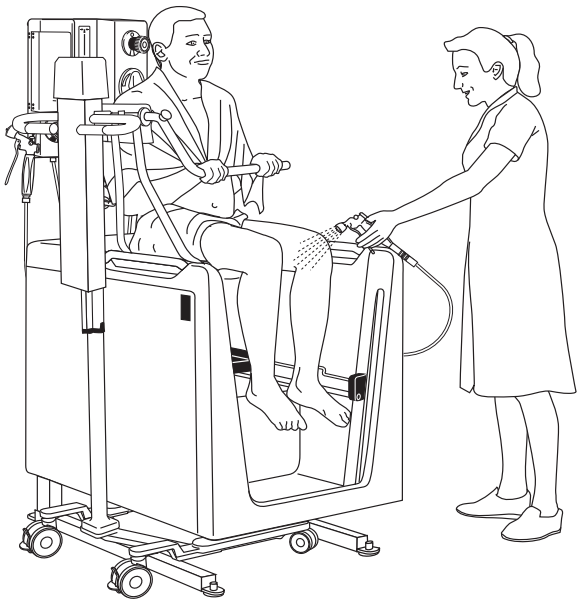

5 Povolte bezpečnostní pás, pacienta/klienta svlékněte a potom bezpečnostní pás opět upněte.

6 Nasaďte ochranný kryt. **(viz obr. 3)**

7 **VAROVÁNÍ**

Abyste zabránili opaření, vždy před nasměrováním vody na pacienta/klienta zkontrolujte teplotu vody holou rukou. Nepoužívejte rukavice, protože mohou izolovat natolik, že by mohlo dojít ke špatnému odhadu teploty vody. Nasměrujte proud vody směrem od pacienta/klienta.

Nastavte ovládací prvky a potom pacienta/klienta osprchujte od hlavy směrem dolů.

8 Nastavte výšku židle pro snadnější přístup během sprchování.

9 Po umytí a opláchnutí horní části těla přikryjte ramena pacienta/klienta ručníkem.

10 Odstraňte kryt proti postříkání, abyste měli snadný přístup k nohám a chodidlům pacienta/klienta. **(viz obr. 4)**

11 Sklopte opěrku rukou a opěrku zad dopředu/dolů. Zapněte bezpečnostní pás přes hrudník pacienta/klienta.

12 Po osušení odbrzděte kolečka a zavezte pacienta/klienta zpět do jeho pokoje.

Pokyny k čištění a dezinfekci

Používejte pouze dezinfekční prostředky Arjo.
Máte-li jakékoli dotazy týkající se dezinfekce zařízení, nebo pokud potřebujete objednat dezinfekční prostředek, obraťte se na oddělení služeb zákazníkům společnosti Arjo.

Následující postup by měl být proveden po každém použití a na konci dne.

VAROVÁNÍ

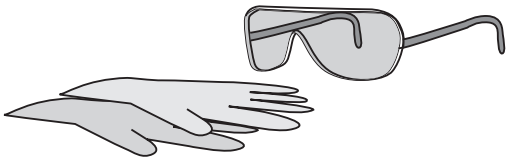

Aby nedošlo k poškození zraku a kůže, vždy používejte ochranné brýle a rukavice. V případě zasažení oplachujte hojně vodou. Pokud dojde k podráždění kůže, navštivte lékaře. Vždy si přečtěte návod k použití a bezpečnostní list materiálu k dezinfekčnímu prostředku.

VAROVÁNÍ

Abyste předešli křížové kontaminaci, vždy dodržujte pokyny k dezinfekci v tomto návodu.

VAROVÁNÍ

Z důvodu ochrany před podrážděním očí nebo kůže nikdy neprovádějte dezinfekci v přítomnosti pacienta/klienta.

VAROVÁNÍ

Aby nedošlo k poškození materiálu a k poranění, provádějte čištění a dezinfekci podle tohoto návodu. Žádné jiné chemikálie nejsou povoleny. Nikdy k čištění nepoužívejte chlór. Chlór poškodí povrch materiálu.

Příslušenství pro dezinfekci zvedací hygienické židle Calypso

- Ochranné rukavice
- Ochranné brýle
- Rozprašovací láhev (není-li k dispozici integrovaný dezinfekční systém)
- Oděv
- Dezinfekční prostředek
- Ručník

Obr. 1

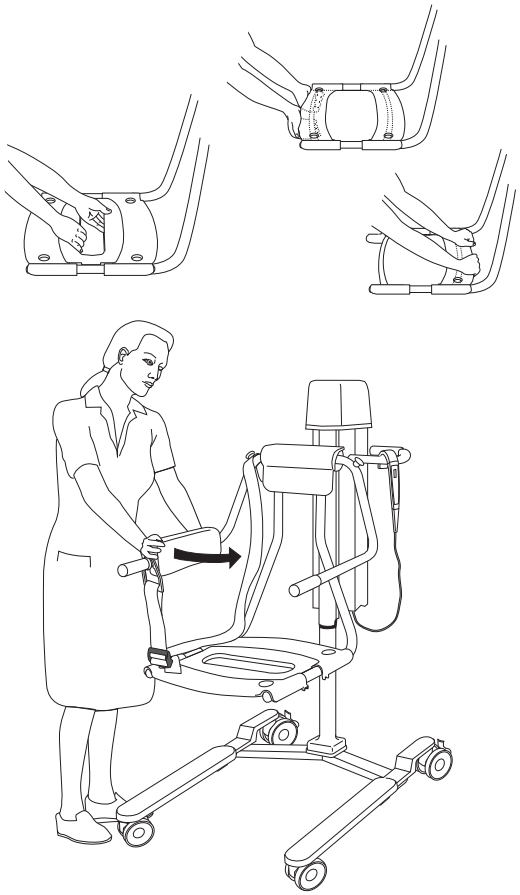

Obr. 2

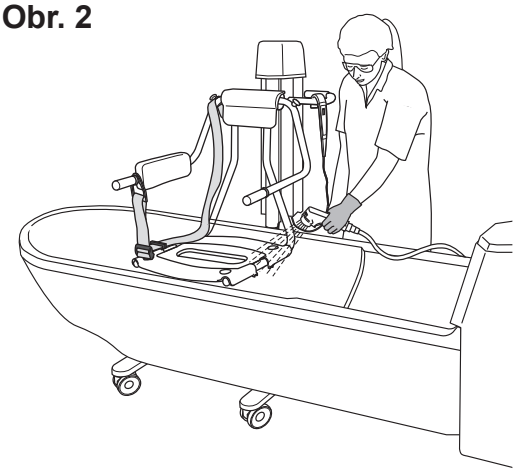

Vždy dodržujte následujících 17 kroků postupu čištění a dezinfekce.

Odstranění viditelných usazenin (krok 1–3 ze 17)

1 Odstraňte vložku sedačky a její dva díly (pouze model CDB6000), opěrku zad a bezpečnostní pás (je-li to možné) a umístěte je na dno vany. **(viz obr. 1)**

2 Umístěte zvedací hygienickou židli *Calypso* nad vanu a spusťte ji dolů.

3 Očistěte:

- horní část zvedací hygienické židle *Calypso* (postupujte shora dolů)
- všechny odstraněné části

od viditelných zbytků hadříkem navlhčeným vodou. Nebo je osprchujte vodou a očistěte kartáčkem nebo otřete hadříkem.

Čištění (krok 4–11 ze 17)

4 Nasaďte si ochranné rukavice a brýle.

5 Většina van společnosti Arjo je vybavena dezinfekční sprchou. Přečtěte si pokyny k použití dezinfekčního prostředku v návodu k použití vany. Zkontrolujte množství dezinfekčního prostředku.

6 Pokud nemáte integrované dezinfekční zařízení, můžete použít rozprašovací láhev, obsahující dezinfekční prostředek smíchaný podle pokynů na nádobě.

7 Nastříkejte dezinfekční prostředek na **(viz obr. 2)**:

- horní část zvedací hygienické židle *Calypso*
- všechny odstraněné části

Pomocí kartáče namočeného do dezinfekčního prostředku důkladně vydrhněte zejména madla, ruční ovladač a spodní stranu zvedací hygienické židle *Calypso*.

8 Osprchujte nebo postříkejte dostatečně vodou (cca 25 °C (77 °F)) a otřete čistým hadříkem, abyste odstranili všechny stopy dezinfekčního prostředku.

9 Namočte hadřík v dezinfekčním prostředku a otřete všechny části židle *Calypso*, jako např. podvozek.

Pokračujte kroky, které jsou uvedené na následující straně.

10 Namočte nový hadřík do vody a odstraňte ze všech částí židle *Calypso* všechny stopy po dezinfekčním prostředku. Při odstraňování stop dezinfekčního prostředku musí být hadřík občas proprán pod tekoucí vodou.

11 Pokud není možné stopy dezinfekčního prostředku odstranit, postříkejte vodou dotčenou část a otřete ji jednorázovými utěrkami. Tento postup opakujte, dokud neodstraníte všechny stopy po dezinfekčním prostředku.

Dezinfekce (krok 12–17 ze 17)

12 Nastříkejte dezinfekční prostředek na:

- horní část zvedací hygienické židle *Calypso*
- všechny odstraněné části

13 Namočte hadřík v dezinfekčním prostředku a otřete všechny části židle *Calypso*, jako např. podvozek.

14 Dezinfekční prostředek nechte působit podle pokynů uvedených na štítku lahve.

15 Osprchujte nebo postříkejte vodou (cca 25 °C (77 °F)) a otřete čistým hadříkem, abyste odstranili všechny stopy dezinfekčního prostředku na:

- horní části zvedací hygienické židle *Calypso*
- všech odstraněných částech
- všech ostatních částech židle *Calypso*, jako např. na podvozku

Při odstraňování dezinfekčního prostředku musí být hadřík občas proprán pod tekoucí vodou. **(viz obr. 3)**

Obr. 3

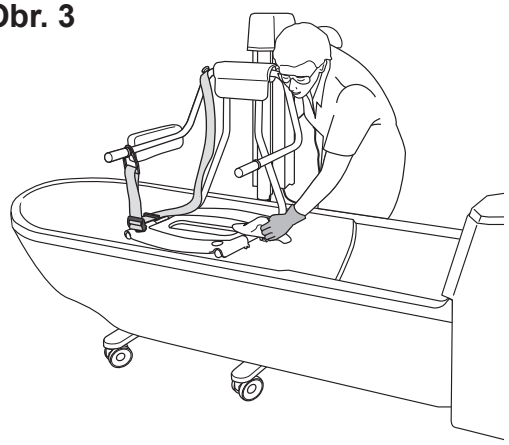

16 Pokud není možné stopy dezinfekčního prostředku odstranit, postříkejte vodou dotčenou část a otřete ji jednorázovými utěrkami. Tento postup opakujte, dokud neodstraníte všechny stopy po dezinfekčním prostředku.

17 Nechte všechny díly uschnout.

Pokyny týkající se baterie

VAROVÁNÍ

Z důvodu ochrany před zraněním baterii nedrťte, nepropichujte, neotevírejte, nedemontujte nebo do ní jiným způsobem mechanicky nezasahujte.

- **Pokud baterie praskne a její obsah přijde do styku s pokožkou nebo oděvem, omyjte ihned zasažená místa vodou.**
- **Dostane-li se obsah do očí, vypláchněte je ihned velkým množstvím vody a vyhledejte lékařskou pomoc.**

Vdechnutí obsahu baterie může vyvolat podráždění dýchacího ústrojí. Vyveďte zasaženou osobu na čerstvý vzduch a zajistěte lékařské ošetření.

- Dbejte na to, abyste baterii neupustili na zem.
- Před likvidací baterií kontaktujte příslušný místní orgán a požádejte o radu.
- Přečtěte si informace na štítku na baterii.

Kontrolka vybití baterie

- Potřebuje-li baterie nabít, zazní bzučivý zvuk při aktivaci zvedáku. V té chvíli má baterie dostatečný výkon k dokončení bezprostředního úkonu.

Skladování baterie

- Baterie je při dodání z výroby nabitá, ale doporučujeme ji znovu nabít, protože dochází k pomalému samovybíjení.
- Pokud baterie nejsou používány, dochází u nich k pomalému vybíjení.
- Baterie by měla být skladována a přepravována při teplotách -0 až +30 °C (32 až 86 °F); chladnější teploty prodlouží její životnost.
- Baterii neskladujte při teplotě vyšší než 50 °C (122 °F).

Instalace nabíječky

Další informace najdete v *návodu k použití nabíječky baterie NDA-X200*.

Výměna baterie

Další informace najdete v *návodu k použití nabíječky baterie NDA-X200*.

Odstraňování problémů

PROBLÉM	OPATŘENÍ
Po uvolnění tlačítek ručního ovladače se zvedací hygienická židle *Calypso* pohybuje dále nahoru nebo dolů.	Použijte červené tlačítko nouzového zastavení a vytáhněte baterii, vyjměte pacienta/klienta ze zvedací hygienické židle *Calypso* a zavolejte kvalifikovaný personál.
Zvedací hygienická židle *Calypso* se nezvedá nebo nespouští po stisknutí tlačítka ručního ovladače.	**VAROVÁNÍ** **Během této akce nenechávejte pacienta/klienta bez dozoru!** 1 Ujistěte se, že je baterie zcela zasunuta do prostoru pro baterie. 2 Ujistěte se, že je zástrčka ručního ovladače správně zapojená do zásuvky. 3 Ujistěte se, že je baterie nabitá. 4 Použitím nouzového spuštění pacienta/klienta spusťte. Vyjměte pacienta/klienta ze zvedací hygienické židle *Calypso* a zavolejte kvalifikovaný personál.
Se zvedací hygienickou židlí *Calypso* se během převozu obtížně manipuluje.	1 Ujistěte se, že jsou všechny brzdy uvolněné. 2 Ujistěte se, že se všechna kolečka volně otáčí. Pokud ne, vyjměte pacienta/klienta z židle *Calypso* a zavolejte kvalifikovaný personál.
Během zvedání nebo přesunu zvedací hygienická židle *Calypso* vydává nezvyklé zvuky.	Vyjměte pacienta/klienta ze zvedací hygienické židle *Calypso* a zavolejte kvalifikovaný personál.
Když není židle *Calypso* používána, každou minutu krátce pípne.	Kontaktujte kvalifikovaného pracovníka.
Židli *Calypso* lze pouze spouštět.	Zvedací zařízení je vybaveno pojistnou maticí. Pokud bude aktivována pojistná matice, bude pouze možné snížit zařízení do bezpečné polohy. V případě tohoto scénáře přestaňte zařízení používat a požádejte o opravu zařízení kvalifikovanou osobu.

Péče a preventivní údržba

Zvedací hygienická židle *Calypso* podléhá opotřebení, a proto je pro zajištění dlouhodobého zachování původních technických parametrů produktu nutno v předepsanou dobu provádět následující úkony.

VAROVÁNÍ

Aby nedošlo k závadě a následnému úrazu, provádějte pravidelné kontroly a dodržujte doporučený plán údržby. V některých případech je v důsledku častého používání produktu a vystavení vlivům agresivního prostředí potřeba provádět častější kontroly. Místní předpisy a normy mohou být přísnější než doporučený plán údržby.

POZNÁMKA
Údržbu a servis výrobku není možno provádět, pokud jej pacient/klient používá.

PLÁN PREVENTIVNÍ ÚDRŽBY židle Calypso

POVINNOSTI PEČUJÍCÍ OSOBY – úkon/kontrola	Každý DEN	Každý TÝDEN	Každé 2 ROKY
Dezinfekce	X		
Vizuální kontrola všech nechráněných dílů		X	
Vizuální kontrola mechanických připojení		X	
Vizuální kontrola bezpečnostního pásu		X	
Kontrola ručního ovladače a kabelu		X	
Kontrola/výměna koleček		X	
Zkontrolujte funkčnost brzd a brzdových destiček		X	
Kontrola sedací podušky (ne pro PUR verzi)		X	
Vizuální kontrola nabíječky baterie a baterie		X	
Provedení testu funkčnosti		X	
Vyměňte bezpečnostní pás			X

VAROVÁNÍ

Z důvodu ochrany před zraněním pacienta/klienta nebo pečující osoby nikdy zařízení neupravujte nebo nepoužívejte nekompatibilní díly.

Povinnosti pečující osoby

Úkony v rámci povinností pečujících osob smí provádět pouze personál s dostatečnými znalostmi zvedací hygienické židle *Calypso*, který musí dodržovat pokyny uvedené v tomto *návodu*.

Každý den

- **Dezinfekce:**
  Zvedací hygienickou židli *Calypso* je nutné po každém použití ihned vydezinfikovat. Dezinfekční prostředky a šampony společnosti Arjo je nutné používat v **doporučené koncentraci uvedené na etiketě láhve dezinfekčního prostředku.** Viz část *Pokyny k čištění a dezinfekci na straně 24.*

Každý týden

- **Vizuální kontrola všech nechráněných dílů:**
  Zkontrolujte, zda není židle *Calypso* poškozena. Zkontrolujte, zda nebyly žádné ostré hrany nebo součásti v kontaktu s pacienty/klienty.
- **Vizuálně zkontrolujte mechanická připojení:**
  Stoupněte si na podvozek a tahem sedadla směrem vzhůru zkontrolujte mechanické připojení. Není přípustná žádná vůle. Zkontrolujte, zda hydraulický systém pracuje plynule (při zvedání a spouštění). Zkontrolujte, zda jsou utažené všechny šrouby. **(viz obr. 1)**
- **Vizuální kontrola bezpečnostního pásu:**
  Zkontrolujte ho po celé délce, zda není poškozený, naříznutý, prasklý, roztržený, zda není vidět vnitřní látka a zda nevykazuje žádné viditelné poškození. Pokud zjistíte poškození pásu, vyměňte ho. **(viz obr. 2)**
- **Vizuální kontrola všech nechráněných dílů:**
  Zkontrolujte hlavně místa, kde dochází ke kontaktu s pacientem/klientem nebo pečující osobou. Ujistěte se, že se nevytvořily trhliny, ostré hrany nebo nehygienická místa, která by mohla způsobit poranění pacienta/klienta nebo pečující osoby. Poškozené součásti vyměňte.

Pokračujte kroky, které jsou uvedené na následující straně.

Obr. 1

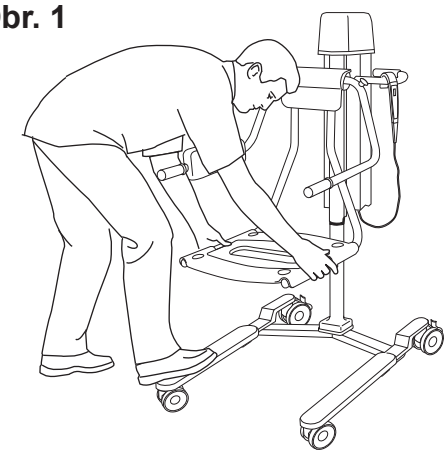

Obr. 2

CDB 60XX

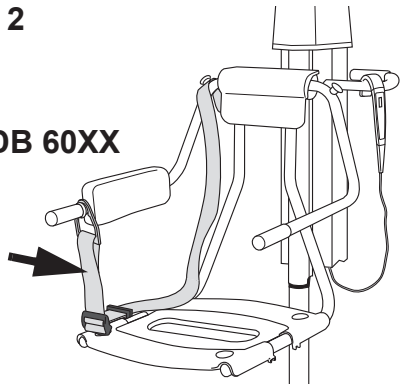

CDB 70XX

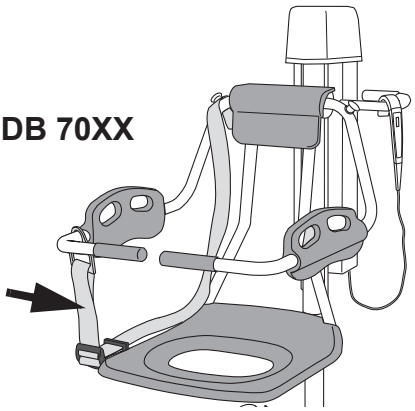

Obr. 3

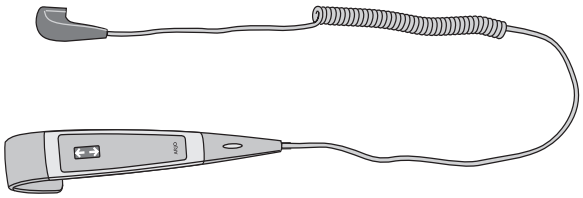

- **Zkontrolujte ruční ovladač a kabel:**
  Vizuálně zkontrolujte stav ručního ovladače a kabelu. Pokud zjistíte naříznutí nebo jiné poškození, vyměňte jej. Elektrická verze. **(viz obr. 3)**

Obr. 4

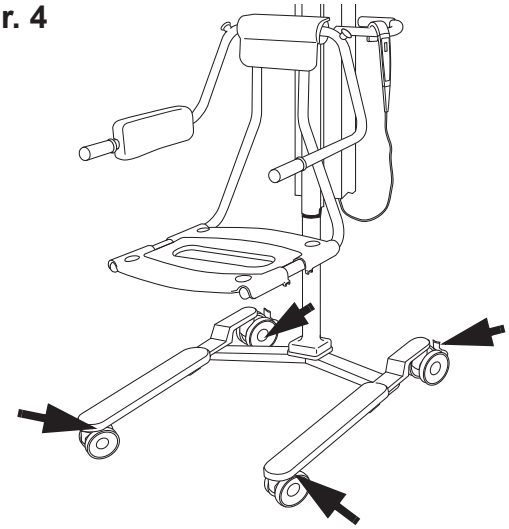

- **Kontrola a čištění koleček:**
  Ověřte si, že jsou kolečka řádně upevněna a otáčejí se zcela volně. Očistěte je vodou. (Funkce může být ovlivněna mýdlem, vlasy, prachem a chemikáliemi používanými na čistění podlah.) **(viz obr. 4)**
- **Zkontrolujte funkčnost brzd a brzdových destiček**:
  Aktivujte brzdy a pokuste se zvedací hygienickou židlí *Calypso* pohnout. Zkontrolujte, zda se zabrzděná židle *Calypso* nepohybuje. **(viz obr. 4)**

Obr. 5

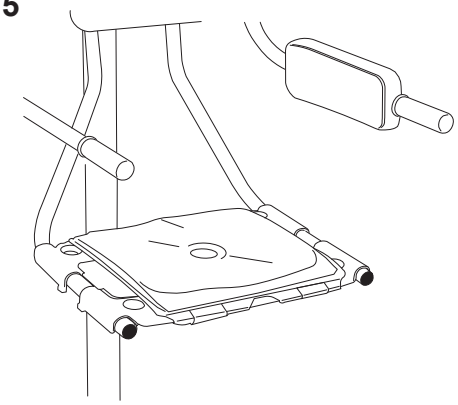

- **Kontrola podušky:**
  Ujistěte se, že na podušce nejsou žádné trhliny nebo praskliny, které by umožnily pronikání vody do výplně. Pokud takové poškození naleznete, poškozené součásti dílu CDB6000 vyměňte**. (viz obr. 5)**

Obr. 6

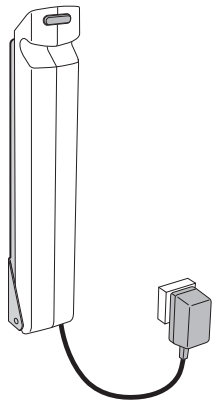

- **Vizuální kontrola baterie a nabíječky baterie:**
  Očistěte také odnímatelné části. V případě poškození tyto části ihned vyměňte. Elektrická verze. **(viz obr. 6)**
- **Proveďte test funkčnosti:**
  Vyzkoušejte pohyb nahoru/dolů stisknutím tlačítka nahoru/dolů.
  Vyzkoušejte nouzové zvedání/spouštění.

Každý rok

Servis židle *Calypso* musí být prováděn podle tabulky *KVALIFIKOVANÝ PERSONÁL – úkon/kontrola na straně 32*.

VAROVÁNÍ

Úkony údržby musí provádět kvalifikovaný personál ve stanovených intervalech pomocí správných nástrojů, dílů a postupů, aby nedošlo k úrazu nebo k používání nebezpečného produktu. Kvalifikovaný pracovník musí být doložitelným způsobem proškolen v údržbě tohoto zařízení.

KVALIFIKOVANÝ PERSONÁL – úkon/kontrola	Jednou za ROK
Promazání vnitřního profilu	X
Kontrola funkce nouzového zastavení	X
Provedení testu bezpečného pracovního zatížení, (místní předpisy)	X
Kontrola přítomnosti koroze/poškození všech důležitých součástek	X
Provedení testu všech funkcí	X
Kontrola mechanického připojení	X
Kontrola hladiny oleje (hydraulický)	X
Kontrola instalace nejnovějších modernizačních prvků	X
Kontrola kalibrace váhy (pokud je připevněna a není ověřena)	X
Kontrola baterie a nabíječky	X
Kontrola koleček	X
Kontrola funkce nouzového zvedání/spouštění	X
Kontrola baterií pro váhu	X
Kontrola funkce nouzového zastavení	X

POZNÁMKA
Všechny kontroly v tabulce *POVINNOSTI PEČUJÍCÍ OSOBY – úkon/kontrola na straně 29* je nutné provést při kontrolách z tabulky *KVALIFIKOVANÝ PERSONÁL – úkon/kontrola na straně 32*.

Technické specifikace

Zvedací hygienická židle Calypso, model CDB 60XX (hydraulická)	
Bezpečné pracovní zatížení (SWL)§ (Maximální hmotnost pacienta/klienta)	136 kg
Maximální hmotnost zvedáku (zvedák + váha)	47 kg
Maximální celková hmotnost zvedáku (zvedák + pacient/klient)	183 kg

Zvedací hygienická židle Calypso, model CDB 60XX, CDB 70XX (elektrická)	
Bezpečné pracovní zatížení (maximální hmotnost pacienta/klienta)	136 kg
Zdravotnický prostředek	typ
Zdroj napájení	Baterie NDA0100, 24 V
Nabíječka baterie	NDA 1200-EU, NDA 2200-GB, NDA 4200-US, NDA 6200-AU, NDA 8200-INT
Krytí	IP X4
Pojistky	F1 F10AL 250 V
Třída izolace	Zařízení třídy II
Hlučnost	< 65 dBA
Způsob provozu	ED max. 10 %; ZAPNUTO max. 1 minutu; VYPNUTO min. 9 minut
Maximální hmotnost zvedáku CDB 60XX (zvedák + váha)	56 kg
Maximální celková hmotnost zvedáku CDB 60XX (zvedák + pacient/klient)	192 kg
Maximální hmotnost zvedáku CDB 70XX (zvedák + váha)	60 kg
Maximální celková hmotnost zvedáku CDB 70XX (zvedák + pacient/klient)	196 kg
Stupeň ochrany proti požáru	Dle normy EN ISO 60601-1

Váha Arjo CFA1000-03
Technické údaje naleznete v *návodu* k použití váhy ovládané nohou

Obecné	
Hmotnost baterie	4,4 kg
Hlučnost	68 dBA

Ovládací síla	
Tlačítka (ruční ovladač)	< 5 N
Nouzové zastavení	20 N
Brzdy	105 N
Páky	70 N

Doprava, skladování a provoz (Platí pro všechny modely židle Calypso s výjimkou nabíječek)	
Rozsah okolní teploty	-20 až +70 °C (-4 až +158 °F) – přeprava -20 až +70°C – skladování +10 až +40 °C – provoz
Rozmezí relativní vlhkosti	10 – 80% pro přepravu a skladování 30 – 75% – provoz
Rozmezí atmosférického tlaku	500 – 1 100 hPa – přeprava 500 – 1 100 hPa – skladování 800 – 1 060 hPa – provoz

Povolené kombinace	
Zvedací hygienickou židli *Calypso* lze používat s následujícími produkty:	Vybavení Arjo: System 2000 Century Prelude
	Většina nemocničních lůžek s min. vzdáleností od podlahy 150 mm.
	Běžné invalidní vozíky, neelektrické.
	Běžné toalety standardní výšky.
Žádné jiné kombinace nejsou povoleny.	

Životní prostředí	
Stupeň znečištění	2

Likvidace po skončení životnosti

- Všechny baterie výrobku musí být recyklovány odděleně. Baterie je nutné zlikvidovat v souladu s národními nebo místními předpisy.
- Vaky, včetně výztuh/stabilizačních prvků, výplňového materiálu a jiných textilií nebo polymerů, plastových materiálů apod., by měly být vytříděny jako hořlavý odpad.
- Zvedací systémy s elektrickými a elektronickými součástmi či elektrickým kabelem by měly být demontovány a recyklovány ve shodě s postupy platnými pro odpadní elektrická a elektronická zařízení (OEEZ) nebo v souladu s místními či národními předpisy.
- Součásti, které jsou převážně vyrobeny z různých druhů kovů (jejich hmotnost z více než 90 % tvoří kovy), jako např. tyče vaku, kolejnice, opěry apod., by měly být recyklovány jako kovy.

Recyklace	
Obal	Dřevo a vlnitá lepenka, recyklovatelné

Celkové rozměry

Židle Calypso klasická/PUR

Klasická

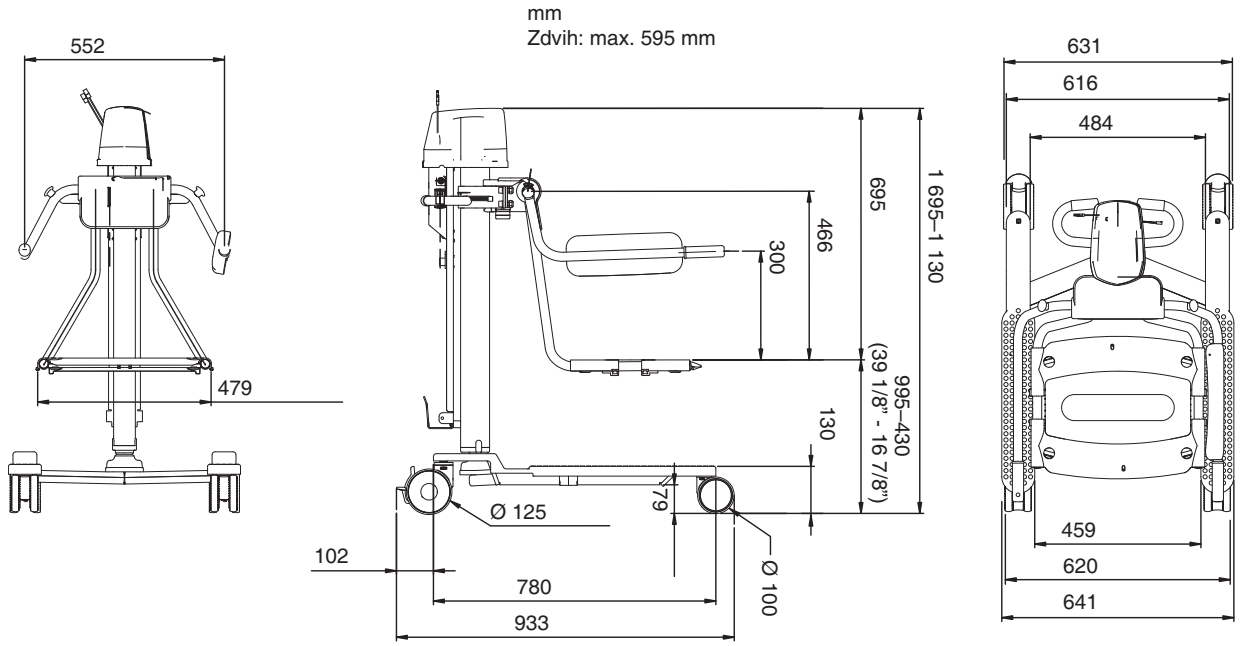

PUR

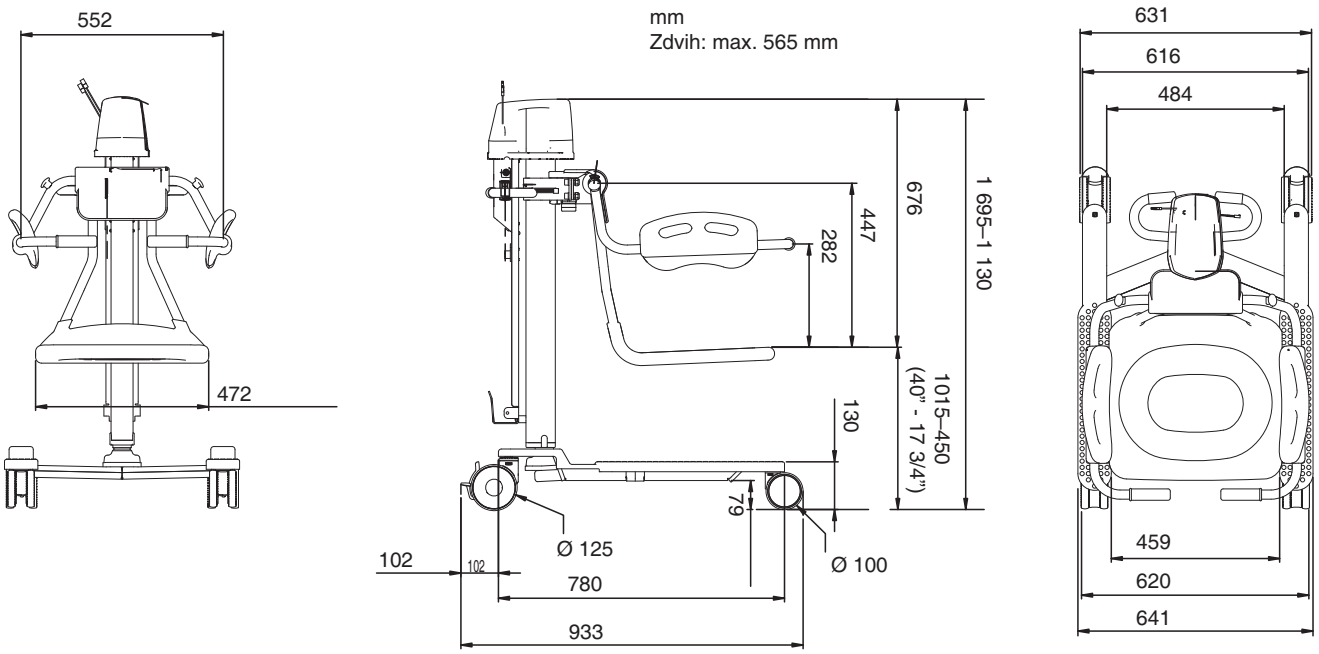

Židle Calypso – hydraulická

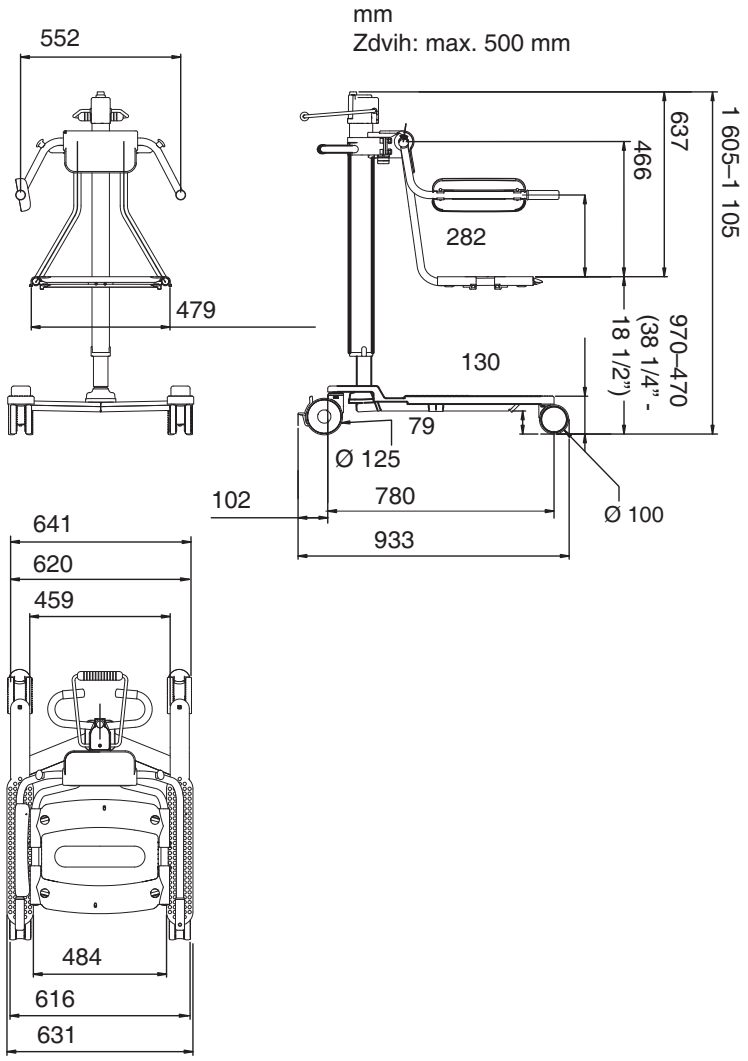

Štítky

Vysvětlivky ke štítkům

Štítek s upozorněním	Důležitá informace ohledně správného používání.
Štítek baterie	Obsahuje informace o bezpečnosti baterie a jejím vlivu na životní prostředí.
Štítek s technickými údaji	Uvádí technické informace a požadavky, např. vstupní výkon, vstupní napětí, max. hmotnost pacienta/klienta atd.
Identifikační štítek	Uvádí označení výrobku, sériové číslo, rok a měsíc výroby.

Vysvětlivky k symbolům

	Typ B. Použitá část: ochrana proti úrazu elektrickým proudem v souladu s IEC 60601-1.
SWL	bezpečné pracovní zatížení
kg/lbs + SWL kg/lbs = kg/lbs	Celková hmotnost zařízení včetně bezpečného pracovního zatížení.
	Zdvih
24 V DC	Napájecí napětí
MAX.: 150 VA	Maximální výkon
	Pojistka F1 – F10AL 250 V
IP X4	Stupeň krytí (tj. výrobek je chráněn před stříkající vodou)
NDA0100-XX	Výrobní číslo baterie
1 min ZAP / 9 min VYP	Režim provozu pro funkci nahoru/dolů: ZAPNUTO max. 1 minuta; VYPNUTO min. 9 minut
	Před použitím si přečtěte *návod*
	Oddělte elektrické a elektronické součásti pro recyklaci v souladu s evropskou směrnicí 2012/19/EU (OEEZ).

+ −	Zdrojem napájení pro toto zařízení je baterie.
Pb	Ohrožení životního prostředí – obsahuje olovo. Není určena k likvidaci.
	Recyklovatelný
CE 2797	Značka CE potvrzující shodu s harmonizovanou legislativou Evropského společenství Údaje označují dohled oznámeného subjektu.
MD	Označuje, že produkt je zdravotnický prostředek podle nařízení Evropského parlamentu a Rady (EU) 2017/745 o zdravotnických prostředcích
UL CERTIFIED SAFETY US·CA E347873	Klasifikováno společností Underwriters Laboratories Inc. s ohledem na úraz elektrickým proudem, nebezpečí ohně, mechanická a jiná specifická nebezpečí pouze v souladu s: AAMI ES60601-1:2005, ES60601-1:2005/AMD1 1:2012, ES60601-1:2005/AMD2:2021 CSA-C22.2 No. 60601-1:14, změna 2:2022 (MOD) na CAN/CSAC22.2 No. 60601-1:14 IEC 60601-1:2005 +A1:2012+A2:2020.
	Název a adresa výrobce
	Datum výroby
UDI	Jedinečný identifikátor prostředku

Model CDB 60XX, (elektrická)

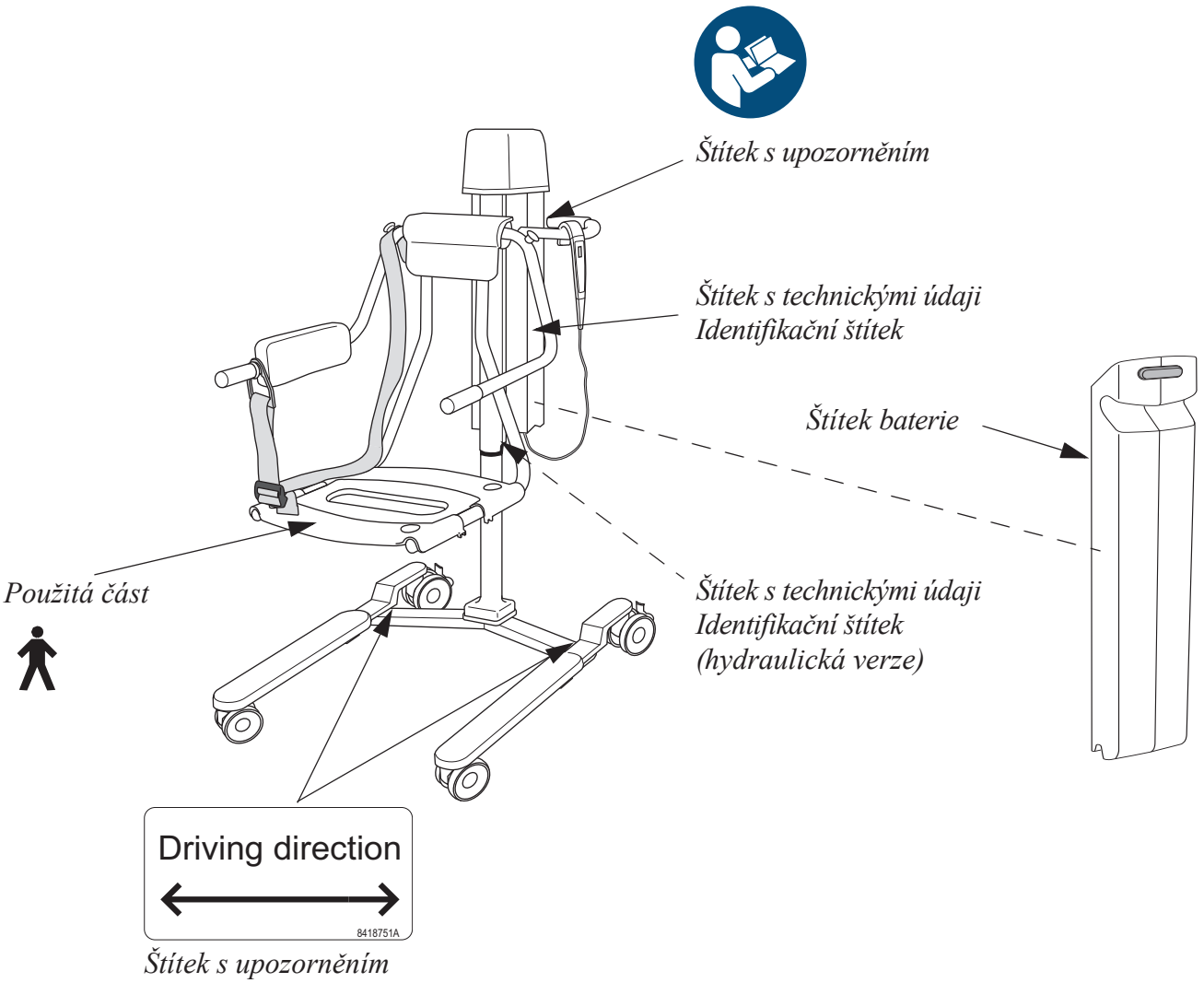

Elektromagnetická kompatibilita (EMC)

Výrobek byl testován z hlediska shody s platnými předpisy a schopnosti blokovat EMI (elektromagnetické rušení) z vnějších zdrojů.

Některé postupy mohou pomoci snížit elektromagnetické rušení:

- Ujistěte se, že zařízení v prostorách sledování pacienta/klienta a/nebo prostorách podpory života splňují přijaté emisní normy.

VAROVÁNÍ

Vyvarujte se používání tohoto zařízení v blízkosti jiného zařízení nebo na jiném zařízení, protože by to mohlo způsobit nesprávný provoz. Pokud je takovéto použití nezbytné, toto zařízení i druhé zařízení je třeba pozorovat, aby byl zajištěn správný provoz.

VAROVÁNÍ

Přenosná RF sdělovací zařízení (včetně periferních zařízení, jako např. anténních kabelů a externích antén) nesmí být používána blíže než 30 cm k žádné části židle Calypso, včetně kabelů uvedených výrobcem. V opačném případě to může mít za následek zhoršení výkonu zařízení.

VAROVÁNÍ

Použití jiného příslušenství, snímačů a kabelů než specifikovaných nebo dodaných výrobcem zařízení může vést ke zvýšení elektromagnetických emisí nebo ke snížení elektromagnetické odolnosti zařízení a může mít za následek jeho nesprávnou funkci.

Určené prostředí: Prostředí zařízení poskytujícího profesionální zdravotní péči

Výjimky: Vysokofrekvenční chirurgické zařízení a místnost s RF clonou SYSTÉMU ME pro zobrazování magnetickou rezonancí

Pokyny a prohlášení výrobce – elektromagnetické emise		
Test emisí	**Shoda**	**Informace**
RF emise CISPR 11	Skupina 1	Zařízení používá RF energii pouze pro svou vnitřní funkci. Proto jsou RF emise velmi nízké a není pravděpodobné, že by způsobovaly rušení elektronických zařízení v jeho blízkosti.
RF emise CISPR 11	Třída B	Zařízení je vhodné k používání ve všech prostorách, včetně domácího prostředí a míst přímo připojených na veřejnou napájecí energetickou síť nízkého napětí, která zásobuje obytné budovy.

Pokyny a prohlášení výrobce – elektromagnetická odolnost		
Zkouška odolnosti	**Zkušební úroveň podle IEC 60601-1-2**	**Úroveň shody**
Elektrostatický výboj (ESD) EN 61000-4-2	±2 kV, ±4 kV, ±8 kV, ±15 kV ze vzduchu ±8 kV kontakt	±2 kV, ±4 kV, ±8 kV, ±15 kV ze vzduchu ±8 kV kontakt
Rušení vyvolaná RF poli EN 61000-4-6	3 V v pásmu 0,15 až 80 MHz 6 V pro průmyslová, vědecká, lékařská (ISM) a amatérská rádiová frekvenční pásma v rozmezí 0,15 až 80 MHz 80 % AM při 1 kHz	3 V v pásmu 0,15 až 80 MHz 6 V pro průmyslová, vědecká, lékařská (ISM) a amatérská rádiová frekvenční pásma v rozmezí 0,15 až 80 MHz 80 % AM při 1 kHz
Vyzařované radiofrekvenční elektromagnetické pole EN 61000-4-3	Prostředí profesionální zdravotní péče 3 V/m 80 MHz až 2,7 GHz 80 % AM při 1 kHz	Prostředí profesionální zdravotní péče 3 V/m 80 MHz až 2,7 GHz 80 % AM při 1 kHz
Separační vzdálenost od RF bezdrátových komunikačních zařízení EN 61000-4-3	385 MHz – 27 V/m 450 MHz – 28 V/m 710, 745, 780 MHz – 9 V/m 810, 870, 930 MHz – 28 V/m 1 720, 1 845, 1 970, 2 450 MHz – 28 V/m 5 240, 5 500, 5 785 MHz – 9 V/m	385 MHz – 27 V/m 450 MHz – 28 V/m 710, 745, 780 MHz – 9 V/m 810, 870, 930 MHz – 28 V/m 1 720, 1 845, 1 970, 2 450 MHz – 28 V/m 5 240, 5 500, 5 785 MHz – 9 V/m
Rychlé elektrické přechodné jevy / skupiny impulzů EN 61000-4-4	±1 kV porty SIP/SOP 100 kHz opakovací kmitočet	±1 kV porty SIP/SOP 100 kHz opakovací kmitočet
Kmitočet napájení magnetického pole EN 61000-4-8	30 A/m 50 Hz nebo 60 Hz	30 A/m 50 Hz
Blízká magnetická pole EN 61000-4-39	134,2 kHz – 65 A/m 13,56 MHz – 7,5 A/m	134,2 kHz – 65 A/m 13,56 MHz – 7,5 A/m

Díly a příslušenství

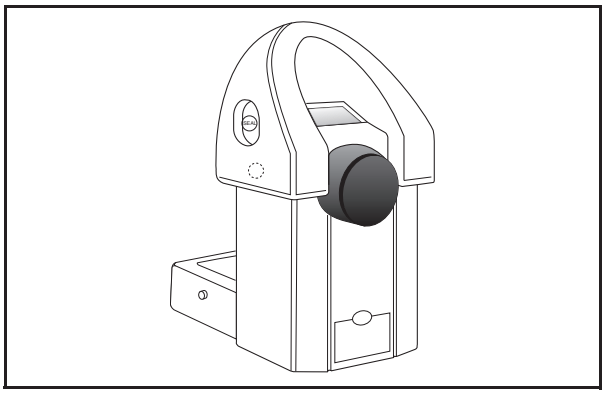

Váha

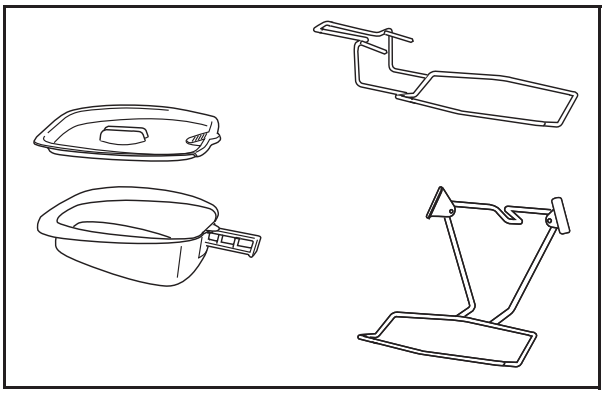

Podložní mísa a držák

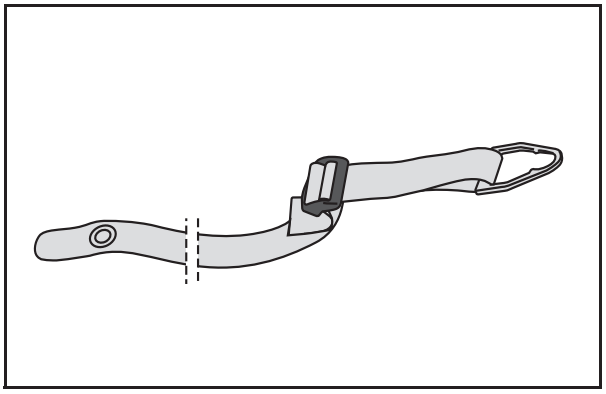

Bezpečnostní pás

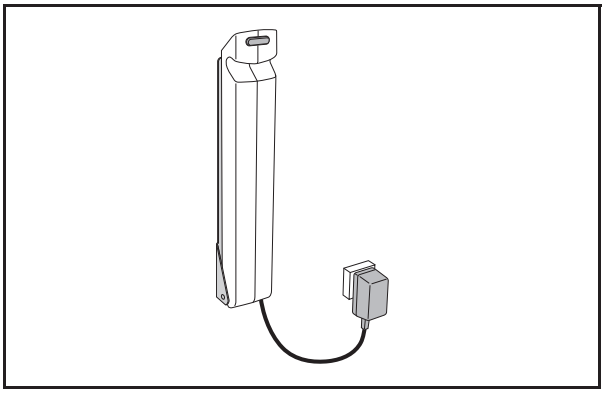

Baterie a nabíječka

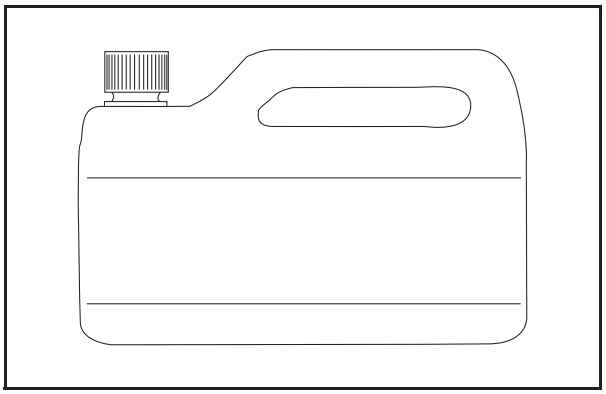

Informace o dezinfekčních prostředcích získáte od místního zástupce společnosti Arjo.

Záměrně ponecháno prázdné

AUSTRALIA
Arjo Australia
Building B, Level 3
11 Talavera Road
Macquarie Park, NSW, 2113,
Australia
Phone: 1800 072 040

BELGIQUE / BELGIË
Arjo Belgium
Evenbroekveld 16
9420 Erpe-Mere
Phone: +32 (0) 53 60 73 80
Fax: +32 (0) 53 60 73 81
E-mail: info.belgium@arjo.com

BRASIL
Arjo Brasil Equipamentos Médicos Ltda
Rua Marina Ciufuli Zanfelice, 329 PB02
Galpão - Lapa
São Paulo – SP – Brasil
CEP: 05040-000
Phone: 55-11-3588-5088
E-mail: vendas.latam@arjo.com
E-mail: servicios.latam@arjo.com

CANADA
Arjo Canada Inc.
90 Matheson Boulevard West
Suite 350
CA-MISSISSAUGA, ON, L5R 3R3
Tel/Tél: +1 (905) 238-7880
Free: +1 (800) 665-4831
Fax: +1 (905) 238-7881
E-mail: info.canada@arjo.com

ČESKÁ REPUBLIKA
Arjo Czech Republic s.r.o.
Na Strzi 1702/65
140 00 Praha
Czech Republic
Phone No: +420225092307
E-mail: info.cz@arjo.com

DANMARK
Arjo A/S
Vassingerødvej 52
DK-3540 LYNGE
Tel: +45 49 13 84 86
Fax: +45 49 13 84 87
E-mail: dk_kundeservice@arjo.com

DEUTSCHLAND
Arjo GmbH
Peter-Sander-Strasse 10
DE-55252 MAINZ-KASTEL
Tel: +49 (0) 6134 186 0
Fax: +49 (0) 6134 186 160
E-mail: info-de@arjo.com

ESPAÑA
ARJO IBERIA S.L.
Poligono Can Salvatella
c/ Cabanyes 1-7
08210 Barberà del Valles
Barcelona - Spain
Telefono 1: +34 900 921 850
Telefono 2: +34 931 315 999

FRANCE
Arjo SAS
2 Avenue Alcide de Gasperi
CS 70133
FR-59436 RONCQ CEDEX
Tél: +33 (0) 3 20 28 13 13
Fax: +33 (0) 3 20 28 13 14
E-mail: info.france@arjo.com

HONG KONG
Arjo Hong Kong Limited
Room 411-414, 4/F, Manhattan Centre,
8 Kwai Cheong Road, Kwai Chung, N.T.,
HONG KONG
Tel: +852 2960 7600
Fax: +852 2960 1711

ITALIA
Arjo Italia S.p.A.
Via Giacomo Peroni 400-402
IT-00131 ROMA
Tel: +39 (0) 6 87426211
Fax: +39 (0) 6 87426222
E-mail: Italy.promo@arjo.com

MIDDLE EAST
Arjo Middle East FZ-LLC
Office 908, 9th Floor,
HQ Building,North Tower,
Dubai Science Park,
Al Barsha South
P.O. Box 11488, Dubai,
United Arab Emirates
Direct +971 487 48053
Fax +971 487 48072
Email: Info.ME@arjo.com

NEDERLAND
Arjo Nederland BV
Biezenwei 21
4004 MB TIEL
Postbus 6116
4000 HC TIEL
Tel: +31 (0) 344 64 08 00
Fax: +31 (0) 344 64 08 85
E-mail: info.nl@arjo.com

NEW ZEALAND
Arjo Ltd
34 Vestey Drive
Mount Wellington
NZ-AUCKLAND 1060
Tel: +64 (0) 9 573 5344
Free Call: 0800 000 151
Fax: +64 (0) 9 573 5384
E-mail: nz.info@Arjo.com

NORGE
Arjo Norway AS
Olaf Helsets vei 5
N-0694 OSLO
Tel: +47 22 08 00 50
Faks: +47 22 08 00 51
E-mail: no.kundeservice@arjo.com

ÖSTERREICH
Arjo Austria GmbH
Lemböckgasse 49 / Stiege A / 4.OG
A-1230 Wien
Tel: +43 1 8 66 56
Fax: +43 1 866 56 7000

POLSKA
Arjo Polska Sp. z o.o.
ul. Ks Piotra Wawrzyniaka 2
PL-62-052 KOMORNIKI (Poznań)
Tel: +48 61 662 15 50
Fax: +48 61 662 15 90
E-mail: arjo@arjo.com

PORTUGAL
Arjo em Portugal
MAQUET Portugal, Lda.
(Distribudor Exclusivo)
Rua Poeta Bocage n.º 2 - 2G
PT-1600-233 Lisboa
Tel: +351 214 189 815
Fax: +351 214 177 413
E-mail: Portugal@arjo.com

SUISSE / SCHWEIZ
Arjo Switzerland AG
Fabrikstrasse 8
Postfach
CH-4614 HÄGENDORF
Tél/Tel: +41 (0) 61 337 97 77
Fax: +41 (0) 61 311 97 42

SUOMI
Arjo Scandinavia AB
Riihitontuntie 7 C
02200 Espoo
Finland
Puh: +358 9 6824 1260
E-mail: Asiakaspalvelu.finland@arjo.com

SVERIGE
Arjo International HQ
Hans Michelsensgatan 10
SE-211 20 MALMÖ
Tel: +46 (0) 10 494 7760
Fax: +46 (0) 10 494 7761
E-mail: kundservice@arjo.com

UNITED KINGDOM
Arjo UK and Ireland
Houghton Hall Park
Houghton Regis
UK-DUNSTABLE LU5 5XF
Tel: +44 (0) 1582 745 700
Fax: +44 (0) 1582 745 745
E-mail: sales.admin@arjo.com

USA
Arjo Inc.
2349 W Lake Street Suite 250
US-Addison, IL 60101
Tel: +1 (630) 307-2756
Free: +1 (800) 323-1245
Fax: +1 (630) 307 6195
E-mail: us.info@arjo.com

JAPAN
Arjo Japan K.K.
東京都港区虎ノ門三丁目7 番8 号
ランディック第2 虎ノ門ビル9 階
Tel: +81 (0)3-6435-6401
Fax: +81 (0)3-6435-6402
E-mail: info.japan@arjo.com

At Arjo, we are committed to improving the everyday lives of people affected by reduced mobility and age-related health challenges. With products and solutions that ensure ergonomic patient handling, personal hygiene, disinfection, diagnostics, and the effective prevention of pressure ulcers and venous thromboembolism, we help professionals across care environments to continually raise the standard of safe and dignified care. Everything we do, we do with people in mind.

ArjoHuntleigh AB
Hans Michelsensgatan 10
211 20 Malmö, Sweden
www.arjo.com

CE
2797