INSTRUCCIONES DE USO

Calypso

04.CD.03_18ES • 11/2022

arjo
EMPOWERING MOVEMENT

ADVERTENCIA

Para evitar lesiones, lea siempre estas instrucciones de uso y los documentos que las acompañan antes de usar el producto.

Política de diseño y Copyright
® y ™ son marcas registradas pertenecientes al grupo de empresas Arjo.
© Arjo 2022.
Como parte de nuestra política de mejora continua, nos reservamos el derecho a modificar los diseños sin previo aviso. El contenido de esta publicación no podrá ser copiado de manera total o parcial sin el consentimiento de Arjo.

Índice

Prefacio 4
Uso previsto 5
Instrucciones de seguridad 6
Preparativos 7
Designación de las piezas 8
Descripción del producto / funciones 9
- Elevación y descenso manual 9
- Elevación y descenso eléctrico 9
- Reposamanos y respaldo 9
- Asiento 9
- Cojín 10
- Frenos de las ruedas 10
- Parada de emergencia 10
- Elevación/Descenso de emergencia 10
- Parada automática de seguridad 11
- Correa de seguridad 11

Descripción de los accesorios 13
- Cargador de baterías 13
- Báscula (opcional) 13
- Cuña y soporte de cuña (opcional) 13

Traslado del paciente 14
- Desde la cama 14
- A la cama 16
- Desde una silla de ruedas 17
- A una silla de ruedas (12 pasos) 18
- Hasta el WC 19

Bañar la paciente 20
- Bañar al paciente (9 pasos) 20

Duchar al paciente 22
Instrucciones de limpieza y desinfección 24
Instrucciones de la batería 27
Localización y reparación de averías 28
Cuidado y mantenimiento preventivo 29
Especificaciones técnicas 33
Dimensiones generales 35
Etiquetas 37
Compatibilidad electromagnética (CEM) 39
Piezas y accesorios 41

Prefacio

Gracias por comprar un equipo Arjo.

La silla grúa para higiene Calypso® forma parte de una amplia gama de productos de alta calidad diseñados especialmente para ser utilizados en hospitales, residencias y otro tipo de asistencia sanitaria.

Nos dedicamos a atender sus necesidades y a ofrecerle los mejores productos, junto con una formación que permitirá a su personal obtener el máximo rendimiento de todos los productos Arjo.
Si tiene alguna duda sobre el manejo o mantenimiento de su equipo Arjo, póngase en contacto con nosotros.

Lea detenidamente estas *Instrucciones de uso*.

Lea estas *Instrucciones de uso (IDU)* en su totalidad antes de utilizar su silla grúa para higiene *Calypso*. La información de estas *IDU* es fundamental para el correcto uso y mantenimiento del equipo. Además, le ayudará a proteger el equipo y garantizar su buen funcionamiento. Parte de la información contenida en este *manual* es importante para su seguridad personal, por lo que debe leerla y comprenderla para evitar posibles accidentes. Arjo recomienda y advierte seriamente que en el equipo y otros aparatos suministrados por Arjo habrán de utilizarse exclusivamente piezas originales que Arjo haya diseñado para dicho propósito específico, a fin de evitar lesiones atribuibles al uso de piezas inadecuadas.

Las modificaciones no autorizadas en cualquier equipo de Arjo pueden afectar a la seguridad del mismo Arjo no se hace responsable de ningún accidente, incidente o mal rendimiento que sea causado por una modificación no autorizada en este producto.

Incidente grave

Si se produce un incidente grave en relación con este producto sanitario que afecte al usuario o al paciente, el usuario o el paciente deberán informar acerca de este incidente grave al fabricante del producto sanitario o al distribuidor. En la Unión Europea, el usuario también deberá comunicar el incidente grave a las autoridades competentes del estado miembro en el que se encuentre ubicado.

Mantenimiento y asistencia

El personal de servicio autorizado de Arjo deberá efectuar anualmente una rutina de servicio en su silla grúa para higiene *Calypso* para garantizar la seguridad y el funcionamiento diario del producto. Consulte el apartado *Cuidado y mantenimiento preventivo en la página 29*.

Para más información, póngase en contacto con su representante local de Arjo, que le podrá ofrecer un programa completo de soporte y servicio para maximizar la seguridad, la fiabilidad y el valor a largo plazo del producto. Para solicitar piezas de recambio, diríjase a su representante local de Arjo.
Su representante de servicio le abastecerá de las piezas que usted necesite.

El número de teléfono aparece en la contracubierta de estas *IDU*.

Definiciones en estas *IDU*

ADVERTENCIA

Significado:
advertencia de seguridad. La interpretación errónea o el incumplimiento de esta advertencia pueden causar daños personales al usuario o a terceros.

PRECAUCIÓN

Significado:
si no respetan estas instrucciones, podrá causar daños a la totalidad o parte del sistema o del equipo.

NOTA

Significado:
información importante para el uso correcto de este sistema o equipo.

Significado:
Nombre y dirección del fabricante.

Uso previsto

Este equipo deberá utilizarse de acuerdo con estas precauciones. Además, todo aquel que utilice este equipo deberá haber leído y comprendido las *instrucciones de uso (IDU)* de este manual.

Si tiene alguna duda, pregunte a su representante de Arjo.

Este equipo ha sido diseñado para elevar y transportar pacientes hacia y desde un cuarto de aseo en una residencia, y para asistirlos en el proceso de baño. La Calypso debe ser utilizada por personal sanitario debidamente formado, con los conocimientos adecuados sobre el entorno sanitario y de acuerdo con las indicaciones que se recogen en las instrucciones de uso (IDU).

La silla para baño debe utilizarse exclusivamente para los fines especificados en estas instrucciones de uso. Se prohíbe cualquier otro uso.

Evaluación del paciente

Recomendamos que los centros establezcan evaluaciones periódicas. Antes de usar el equipo, los cuidadores deben evaluar a cada paciente según los siguientes criterios:

- El peso del paciente no debe ser superior a 136 kg / 300 lb.
- El paciente debe ser activo o semi-activo (es decir, capaz de sentarse en una posición erguida, apoyándose por sí mismo, en el costado de la cama o en el retrete).
- El paciente debe entender y responder a las instrucciones de permanecer sentado en una posición erguida.

Si un paciente no reúne estos criterios, se debe usar un equipo/sistema alternativo.

Vida útil prevista

La vida útil prevista de la Calypso se corresponde con el periodo máximo de vida útil.

La vida útil del equipo es de diez (10) años mientras que la de la correa de seguridad es de dos (2) años. La vida útil de la batería oscila entre los 2 y 5 años, en función de su almacenamiento, frecuencia de uso y los intervalos de carga.

La duración del equipo será la especificada siempre que se lleve a cabo el mantenimiento preventivo, de conformidad con las instrucciones de cuidado y mantenimiento que se incluyen en las IDU.

Puede que tenga que sustituir algunas piezas del equipo como las ruedas o el mando de control, durante la vida útil del equipo, en función del nivel de desgaste, según lo descrito en las IDU.

Instrucciones de seguridad

ADVERTENCIA

Para evitar explosiones o incendios, no utilice nunca el equipo en entornos ricos en oxígeno, con fuentes de calor ni gases anestésicos inflamables.

ADVERTENCIA

Para evitar que se vuelque el dispositivo durante el uso, no eleve o baje otros equipos cercanos y tenga cuidado con los objetos inmóviles durante el descenso.

ADVERTENCIA

Para evitar atrapamientos, asegúrese de que el pelo, los brazos y los pies del paciente queden pegados al cuerpo y utilice los soportes de sujeción apropiados en todo momento.

ADVERTENCIA

Para evitar lesiones, asegúrese de que el paciente esté vigilado en todo momento.

ADVERTENCIA

Para evitar caídas, asegúrese de que el paciente está bien colocado y que la correa de seguridad está convenientemente ajustada.

ADVERTENCIA

Para evitar que se vuelque el aparato y que caiga el paciente, no utilice este equipo en suelos con huecos para el desagüe, agujeros ni superficies inclinadas más de 1:50 (1,15°).

ADVERTENCIA

Para evitar caídas durante la transferencia, debe comprobar siempre que los frenos se han aplicado en todos los equipos que esté utilizando.

ADVERTENCIA

Para evitar caídas, asegúrese de que el paciente esté colocado como se indica en estas IDU.

ADVERTENCIA

Para evitar caídas durante el traslado del paciente, debe comprobar siempre que se activen los frenos en todos los equipos receptores que esté utilizando para el paciente.

ADVERTENCIA

Para evitar que el paciente caiga, asegúrese siempre de que el dispositivo se encuentra en la posición más baja posible cuando intente trasladar, vestir o desvestir al paciente.

ADVERTENCIA

Para evitar que el paciente se caiga, asegúrese de que las correas de seguridad no estén dañadas. Si lo están, NO las utilice, sustitúyalas por correas nuevas antes del uso.

NOTA
Al ubicar la silla grúa para higiene Calypso no permanezca en la dirección de movimiento del reposamanos.
Un movimiento inesperado hacia arriba, provocado por el paciente, puede causar heridas al cuidador.

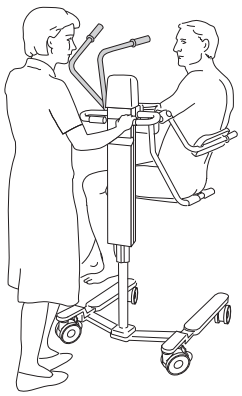

Cuando la báscula (accesorio) está montada en la silla grúa para higiene Calypso

Puede existir peligro de aprisionamiento entre la base de la báscula y las ruedas que giran. Mantenga esta área despejada.

Preparativos

Medidas antes de utilizar el equipo la primera vez

(9 pasos)

1 Inspeccione visualmente el paquete para ver si está dañado. Si parece que el producto está dañado, presente una reclamación a la empresa de transportes y póngase en contacto con la oficina de ventas de la silla grúa para higiene *Calypso*.

2 El embalaje debe reciclarse como establecen las normas locales.

3 Compruebe que estén incluidas todas las piezas del producto comparando con la descripción del producto en estas *IDU*. Si falta alguna de las piezas o una pieza está dañada, ¡NO utilice el producto!

4 Montaje del distanciador que se incluye en la entrega: El distanciador, que está montado en la silla grúa para higiene *Calypso* en el momento de la entrega, está adaptado a la profundidad de los Sistemas de baño Arjo.
Solo para bañeras de mayor profundidad: Si desea una inmersión más profunda, quite uno de los dos distanciadores ya montados en la silla grúa para higiene *Calypso*. Procure no dañar la superficie de la bañera.

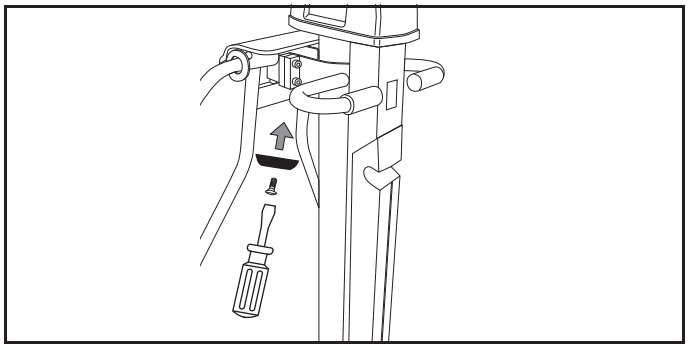

5 Desempaquete el cargador de la batería. Consulte las *IDU del cargador de batería*.

6 Cargue cada batería durante 24 horas.

7 Desinfecte el producto como se indica en la sección *Instrucciones de limpieza y desinfección en la página 24*.

8 Busque un área seca y bien ventilada para almacenar la silla grúa para higiene *Calypso*.

9 Escoja un lugar definido para guardar estas *IFU* y que estén accesibles en todo momento.

NOTA
Si tiene dudas, póngase en contacto con el representante local de Arjo para soporte y servicio. Los números de contacto aparecen en la última página de estas IDU.

Medidas antes de cada uso

(4 pasos)

1 Controle que estén colocadas todas las piezas de la silla grúa para higiene *Calypso*. Compare con la página de *Designación de las piezas* de estas *IDU*.

2 Si falta alguna de las piezas o una pieza está dañada, NO utilice el producto.

3 **ADVERTENCIA**

Con el fin de impedir una contaminación cruzada, siga siempre las instrucciones de desinfección de estas *Instrucciones de uso*.

4 Asegúrese de que la batería está cargada.

Direcciones de la silla grúa para higiene Calypso

La dirección de conducción durante el traslado es la que se muestra en la siguiente ilustración.

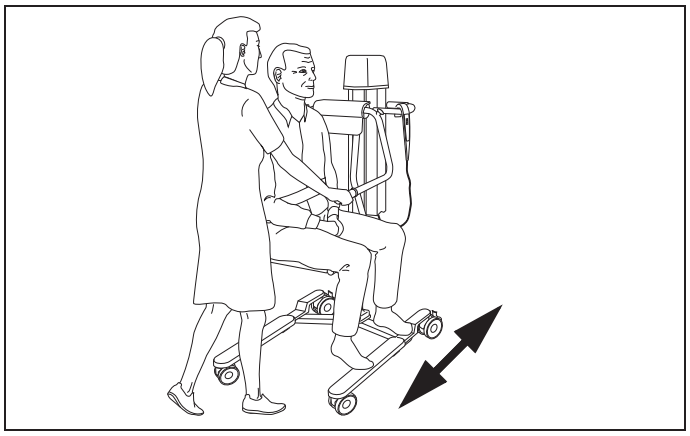

Las direcciones *derecha* o *izquierda* de estas *IDU* son las indicadas en esta ilustración.

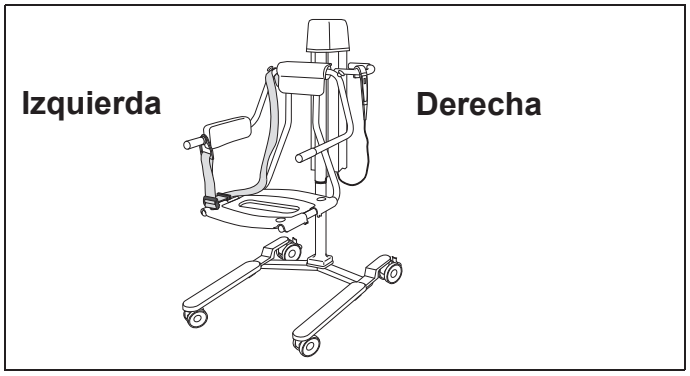

Designación de las piezas

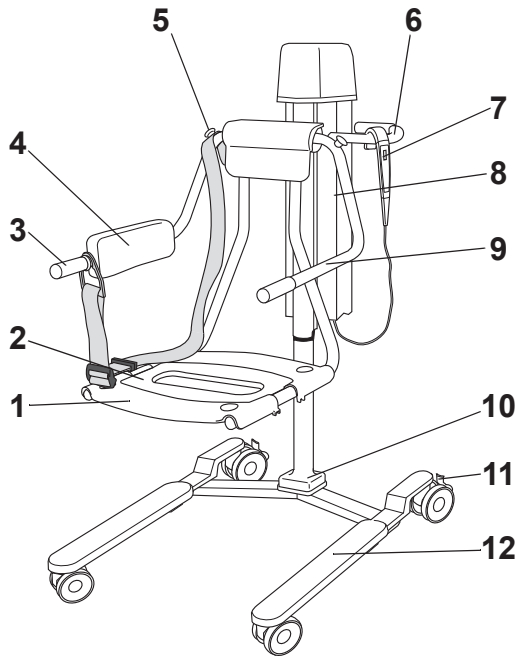

CDB 60XX

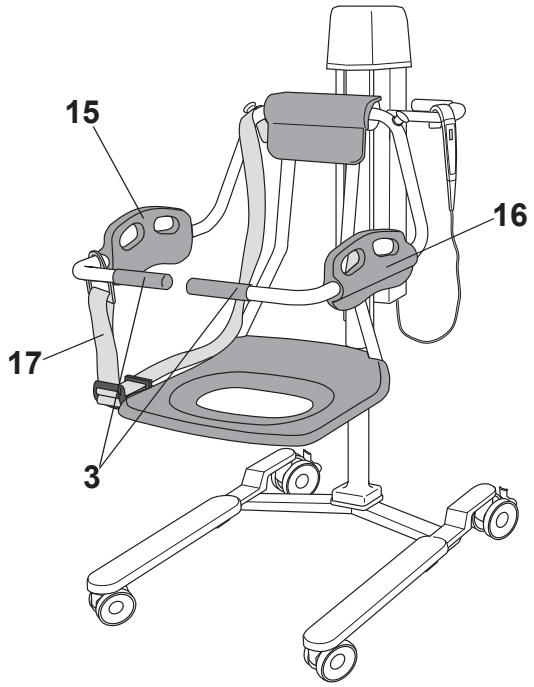

CDB 70XX

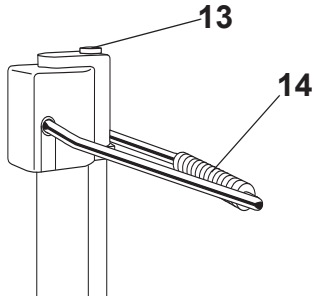

1 Asiento para higiene en dos piezas

2 Suplemento de asiento

3 Asas de transferencia

4 Respaldo

5 Botón para sujetar la correa de seguridad

6 Mango de maniobra

7 Mando de control (versión eléctrica)

8 Batería (Versión eléctrica)

9 Reposamanos

10 Columna

11 Freno de ruedas (para las cuatro ruedas)

12 Reposapiés

13 Botón de descenso (Versión hidráulica)

14 Bomba manual para elevación (Versión hidráulica)

15 Respaldo/Reposamanos izquierdo

16 Respaldo/Reposamanos derecho

17 Correas de seguridad

Parte aplicada: Tipo B. El asiento en dos piezas para higiene incluye todas las piezas accesorias. Protección contra descargas eléctricas de acuerdo con CEI 60601-1.

Descripción del producto / funciones

Fig. 1

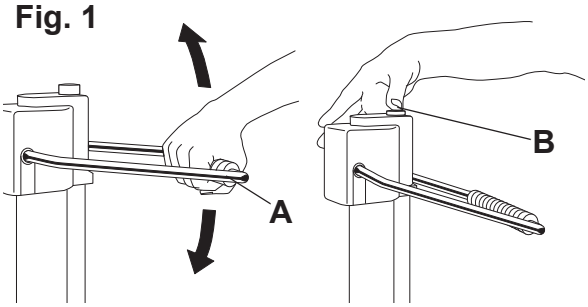

Elevación y descenso manual

- La silla grúa para higiene *Calypso* se eleva utilizando la bomba manual **(A)**. Bombee de manera pareja, utilizando todo el trayecto de movimiento. **(Véase la fig. 1)**
- La silla grúa para higiene *Calypso* se baja pulsando el botón de bajada **(B)**. **(Véase la fig. 1)**

Fig. 2

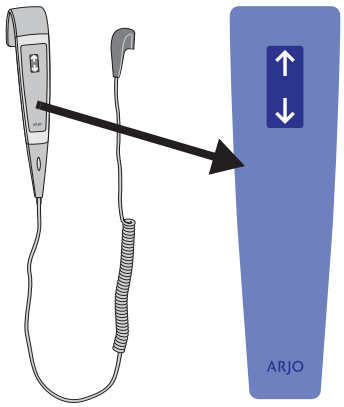

Elevación y descenso eléctrico

Desenganche el mando de control fuera del soporte.
(Véase la fig. 2)

- Para elevar la silla grúa para higiene *Calypso*, pulse el botón con la flecha hacia arriba del mando de control.
- Para bajar la silla grúa para higiene *Calypso*, pulse el botón con la flecha hacia abajo.

Fig. 3

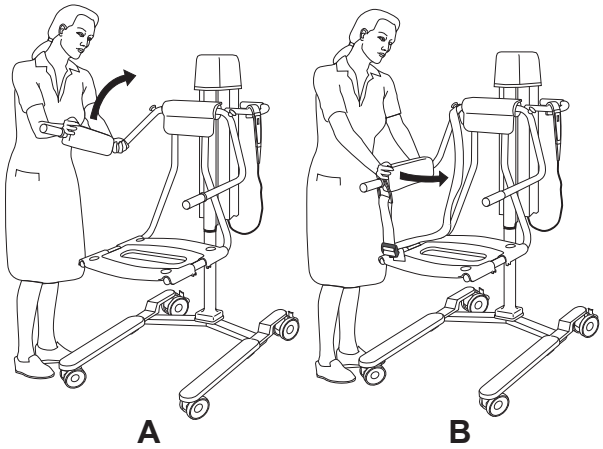

Reposamanos y respaldo

- El reposamanos y el respaldo se pueden plegar hacia arriba (atrás) **(A)**. **(Véase la fig. 3)**
- *Solo para el modelo CDB60XX.*
  El respaldo se puede utilizar en cualquiera de los lados, según desde qué lado se traslade al paciente. Para desmontarlo, se empuja el borde directamente hacia fuera **(B)**. Colóquelo en el lado correcto y presiónelo en su lugar. **(Véase la fig. 3)**

Fig. 4

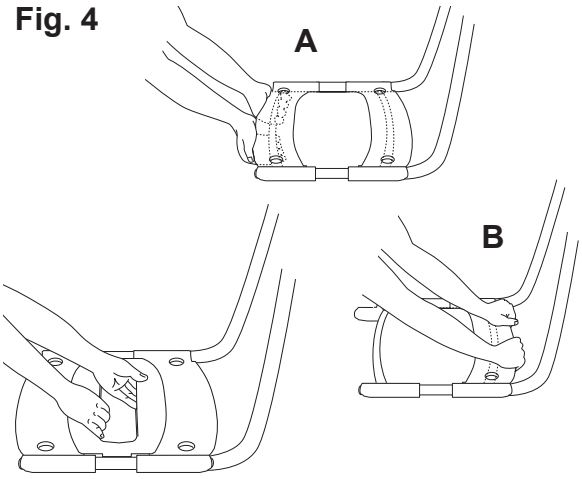

Asiento

Solo para el modelo CDB60XX.

Para retirar el suplemento del asiento, sujételo por el centro y tire directamente hacia arriba.

El asiento consta de dos piezas:

- Para retirar la parte frontal, sujete el armazón con ambas manos desde abajo y, al mismo tiempo, presione con las muñecas hasta que se suelte (**A**). **(Véase la fig. 4)**
- Para retirar la parte posterior, sujete la parte superior del armazón y, al mismo tiempo, presione hacia arriba con las muñecas hasta que se suelte (**B**). **(Véase la fig. 4)**

Fig. 5

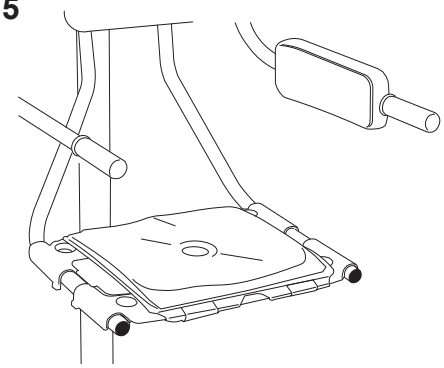

Cojín

- El cojín del asiento solo se debe utilizar junto con el suplemento del asiento. Primero, sujete una de las tiras en la parte frontal del asiento. Estire el cojín del asiento y sujete la otra tira en la parte posterior del asiento. **(Véase la fig. 5)**

Fig. 6

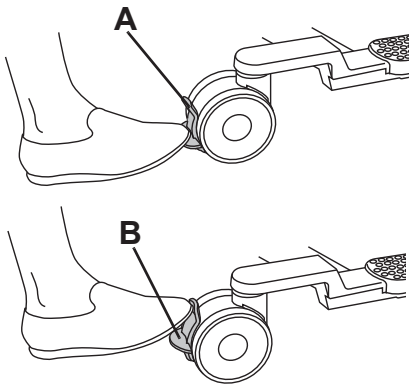

Frenos de las ruedas

NOTA
Las cuatro ruedas disponen de frenos, para ofrecer la máxima estabilidad al activarlos.

- Para frenar las ruedas, presione la palanca de freno de ruedas **(A)** con el pie. **(Véase la fig. 6)**
- Para liberar las ruedas, levante la palanca de freno de ruedas **0**. **(Véase la fig. 6)**

Fig. 7

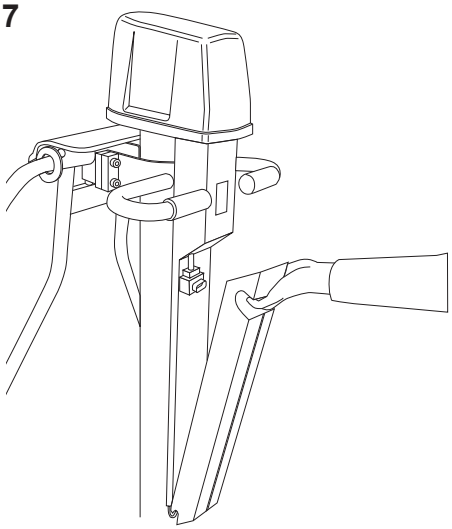

Parada de emergencia

Si, por cualquier motivo, la silla grúa para higiene *Calypso* no responde a los botones de control, puede detener rápidamente el movimiento de la grúa pulsando el botón en la batería, desconectando esta última. **(Véase la fig. 7)**
Póngase en contacto con su representante de servicio local de Arjo antes de volver a utilizar la silla grúa para higiene *Calypso.*

Fig. 8

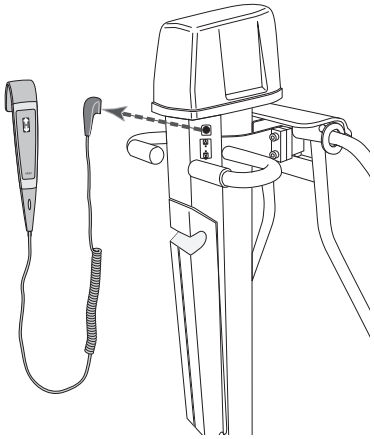

Elevación/Descenso de emergencia

Si, por algún motivo, la silla grúa para higiene *Calypso* no responde a los botones de control, eleve o baje la silla grúa para higiene *Calypso* utilizando el botón de Elevación/Descenso de emergencia.

1 Desenchufe el mando de control. **(Véase la fig. 8)**

Continúe con los pasos que se indican en la página siguiente.

Fig. 9

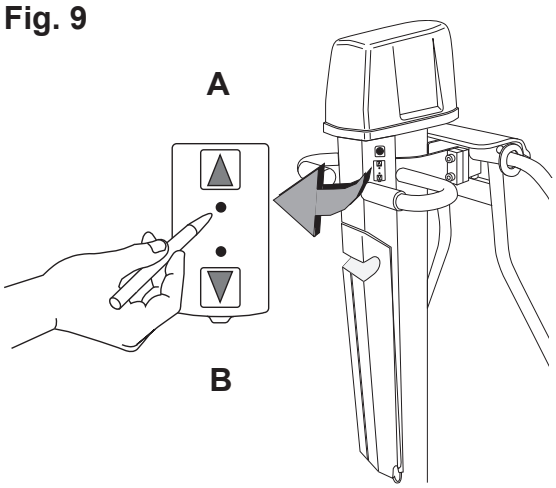

2 Controle la silla grúa para higiene *Calypso* presionando con un objeto romo y fino en los orificios del panel (por ejemplo, un bolígrafo). **(Véase la fig. 9)**

PRECAUCIÓN

No utilice un objeto de punta aguda para presionar en los orificios.

- Introduzca el objeto en el orificio situado junto a la flecha hacia arriba para elevar la silla grúa para higiene *Calypso* (**A**).
- Introduzca el objeto en el orificio situado junto a la flecha hacia abajo para bajar la silla grúa para higiene *Calypso* (**B**).

NOTA
Mientras se acciona el movimiento de “ascenso” y “descenso” se emite un pitido continuo.

Póngase en contacto con su representante de servicio local de Arjo antes de volver a utilizar la silla grúa para higiene *Calypso.*

Parada automática de seguridad

Para no quedar atrapado entre la silla grúa para higiene *Calypso* y un objeto, la silla grúa para higiene *Calypso* está equipada con una función de parada automática de seguridad. La silla grúa para higiene *Calypso* se detendrá automáticamente al descender sobre un objeto fijo.

Correa de seguridad

La correa de seguridad se debe utilizar cada vez que se traslade al paciente.

ADVERTENCIA

Para evitar atrapamientos, asegúrese de que el pelo, los brazos y los pies del paciente queden pegados al cuerpo y utilice los soportes de sujeción apropiados en todo momento.

Fig. 10

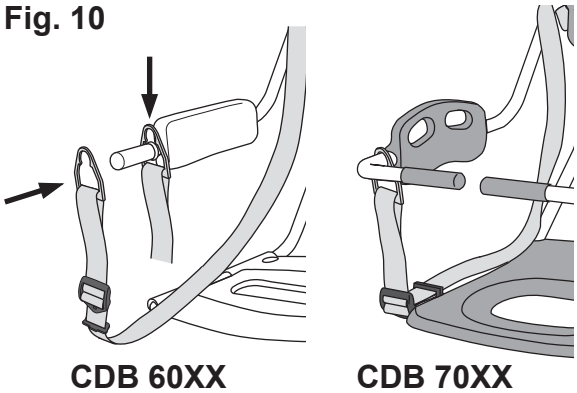

Sujeción del paciente con la correa de seguridad (10 pasos)

Sujete la correa de seguridad

1 Sujete la correa de seguridad al asa de transferencia y fíjela presionando el enganche de la correa de seguridad hacia abajo. **(Véase la fig. 10)**

2 Pliegue el reposamanos hacia arriba.

3 Coloque al paciente sobre el asiento y pliegue hacia abajo el reposamanos.

4 Coloque las manos del paciente en el reposamanos.

Continúe con los pasos que se indican en la página siguiente.

Fig. 11

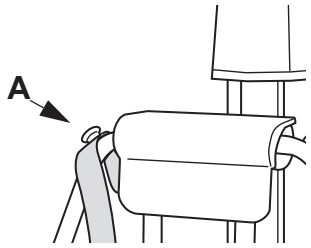

5 Coloque la correa de seguridad delante del paciente y fije el otro extremo de la correa de seguridad en el pivote **(A)**. **(Véase la fig. 11)**

Ajuste la correa de seguridad.

6 Separe los enganches de fijación **(A)** y **(B)** girando el enganche más pequeño **(A)** ligeramente hacia arriba. **(Véase la fig. 12)**

Fig. 12

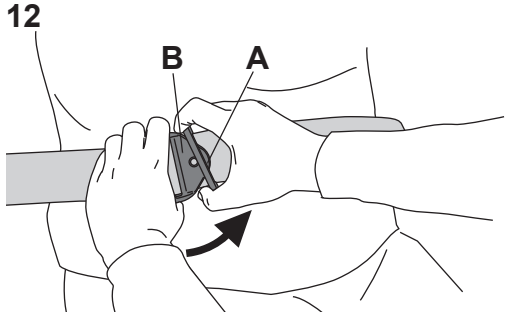

Fig. 13

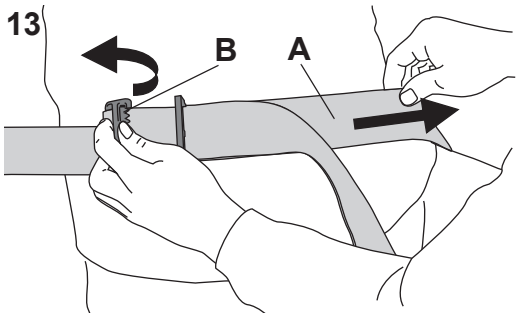

7 Afloje la correa de seguridad tirando de la cinta interior **(A)** hacia un lado al mismo tiempo que levanta el enganche de fijación más grande **(B)**. **(Véase la fig. 13)**

Fig. 14

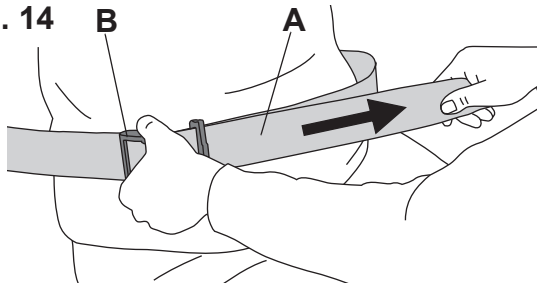

8 Apriete la correa de seguridad tirando de la cinta exterior **(A)** hacia un lado al mismo tiempo que sujeta el enganche de fijación más grande **(B)**. **(Véase la fig. 14)**

9 Asegúrese de que la correa de seguridad esté bien pegada al cuerpo del paciente.

Fig. 15

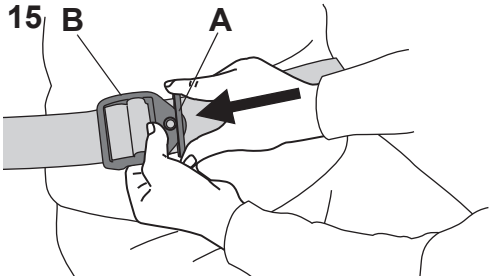

10 Fije los enganches de fijación introduciendo el enganche de fijación más pequeño **(A)** dentro del más grande **(B)**. **(Véase la fig. 15)**

Fig. 16

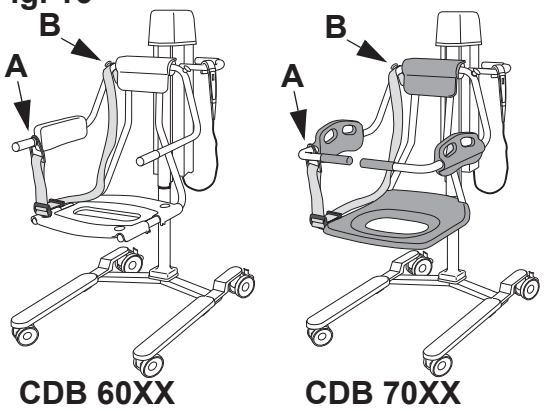

Retire la correa de seguridad del paciente

Afloje la correa de seguridad y retire uno de los extremos del asa de transferencia **(A)** o del pivote **(B)**. **(Véase la fig. 16)**

Cuando no se utiliza la correa de seguridad

Cuando no se utilice la silla grúa para higiene *Calypso*, fije la correa de seguridad al asa de transferencia **(A)** y al pivote **(B)**. **(Véase la fig. 16)**

Descripción de los accesorios

Fig. 1

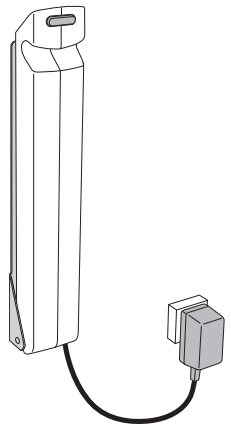

Cargador de baterías

Consulte las *IDU del cargador de batería.* **(Véase la fig. 1)**

Fig. 2

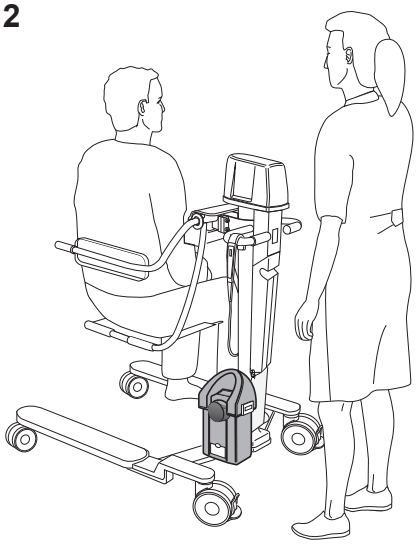

Báscula (opcional)

Consulte las *IDU de la báscula accionada con el pie.* **(Véase la fig. 2)**

Fig. 3

CDB 60XX

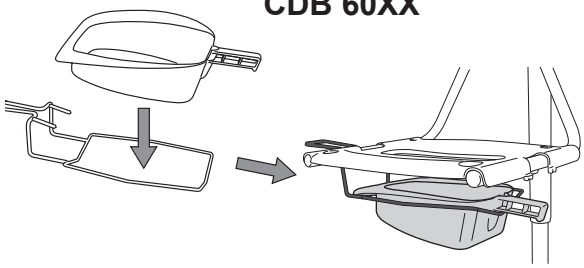

Fig. 4

CDB 70XX

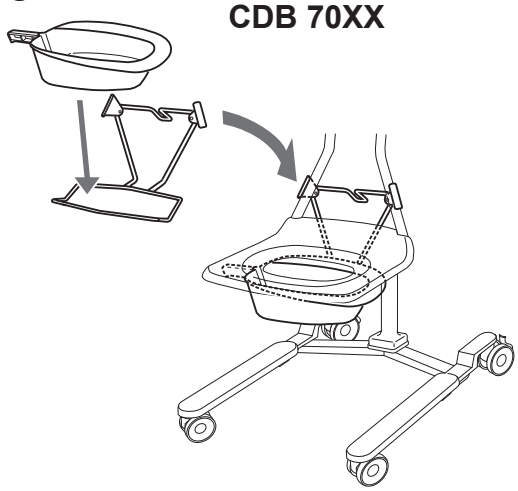

Cuña y soporte de cuña (opcional)

Se puede montar un soporte de cuña debajo del asiento.

Montaje. **(Véase la fig. 3-4)**

ADVERTENCIA

Para evitar el atrapamiento o aprisionamiento de los genitales, asegúrese de que durante el movimiento hay suficiente separación del borde de la bañera, el WC, la cuña u otro mobiliario.

Traslado del paciente

Fig. 1

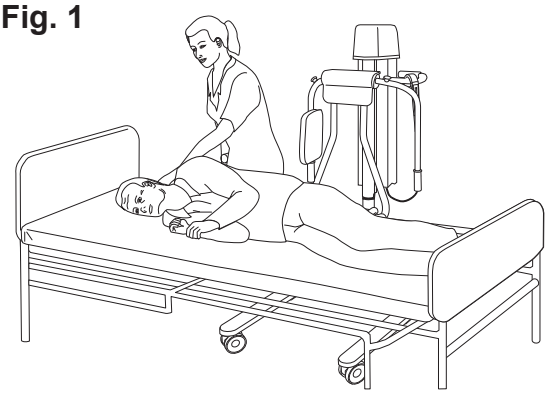

Fig. 2

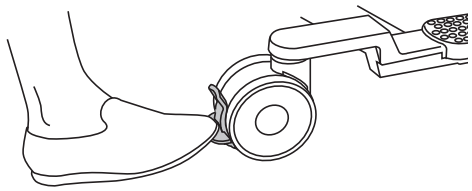

Fig. 3

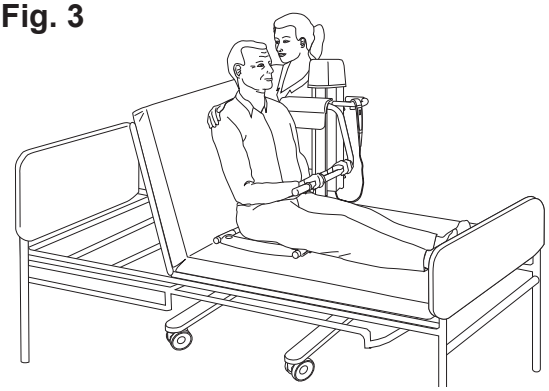

Fig. 4

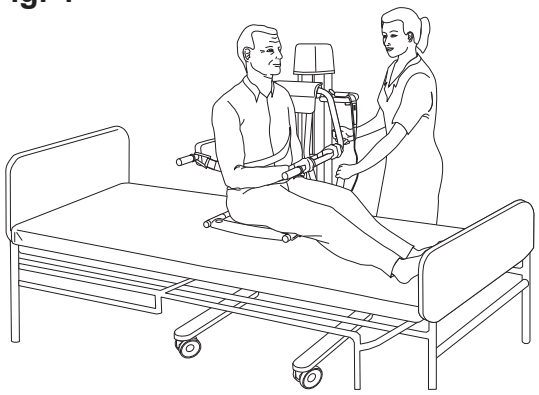

Desde la cama

(19 pasos)

1 Aplique los frenos de las ruedas de la cama, si es necesario.

2 Baje la barandilla de la cama y coloque al paciente de lado, alejado de la silla grúa para higiene *Calypso*. **(Véase la fig. 1)**

3 Suba el reposamanos y el respaldo. Coloque el asiento sobre la cama, lo más cerca posible del paciente, de forma que el paciente quede sentado en la parte trasera del asiento cuando se eleve.

4 Baje el asiento hasta que haga presión contra la cama. **(Véase la fig. 1)**

5 Aplique los frenos en todas las ruedas. **(Véase la fig. 2)**

6 Coloque al paciente de espalda y cerciórese de que esté tumbado en la posición correcta sobre el asiento.

7 Ayude al paciente a sentarse erguido, ya sea manualmente o elevando la cabecera de la cama. **(Véase la fig. 3)**

8 Baje el reposamanos delante del paciente. El paciente debe mantener las manos en el reposamanos. **(Véase la fig. 3)**

9 Incline al paciente hacia delante y recline el respaldo detrás del paciente. **(Véase la fig. 4)**

10

ADVERTENCIA

Para evitar caídas, asegúrese de que el paciente está bien colocado y que la correa de seguridad está convenientemente ajustada.

Asegúrese de que el paciente está en una posición erguida en el centro del asiento con:

- Las nalgas en el respaldo del asiento;
- La espalda contra el respaldo; y
- Las manos en el reposamanos.

11 Fije la correa de seguridad sobre el pecho del paciente. **(Véase la fig. 4)**

Continúe con los pasos que se indican en la página siguiente.

Fig. 5

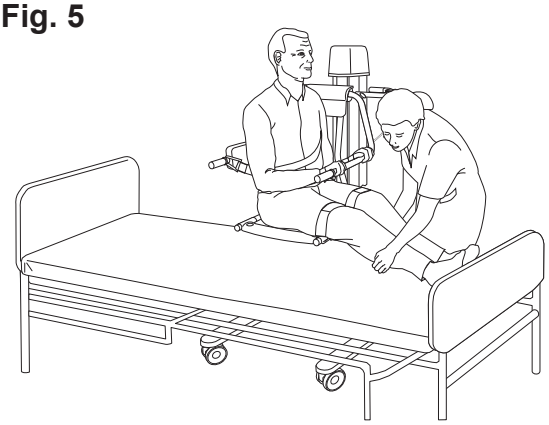

12 Eleve el asiento de la silla grúa para higiene *Calypso* lo suficiente como para poder alejarla de la cama.

13 Libere los frenos de las ruedas.

14 Separe la silla grúa para higiene *Calypso* de la cama, mientras ayuda al paciente a bajar las piernas. **(Véase la fig. 5)**

15 Asegúrese de que la silla grúa para higiene *Calypso* esté totalmente separada de la cama u otros dispositivos.

ADVERTENCIA

Para evitar atrapamientos, asegúrese de que el pelo, los brazos y los pies del paciente queden pegados al cuerpo y utilice los soportes de sujeción apropiados en todo momento.

ADVERTENCIA

Para evitar lesiones, asegúrese de que el paciente esté vigilado en todo momento.

16 Baje la silla grúa para higiene *Calypso* a una altura a la que el paciente pueda apoyar los pies en los reposapiés.

17 El paciente debe mantener las manos en el reposamanos.

18 Utilice siempre las asas de transferencia durante el traslado. **(Véase la fig. 6)**

19 Después de trasladar al paciente, asegúrese siempre de que esté sentado en la posición correcta.

Fig. 6

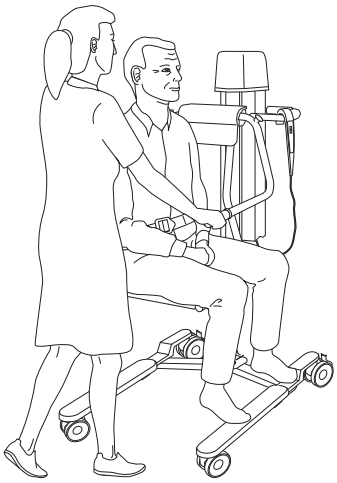

A la cama

(20 pasos)

ADVERTENCIA

Para evitar caídas durante una transferencia, debe comprobar siempre que se activen los frenos en todos los equipos que esté utilizando.

Fig. 1

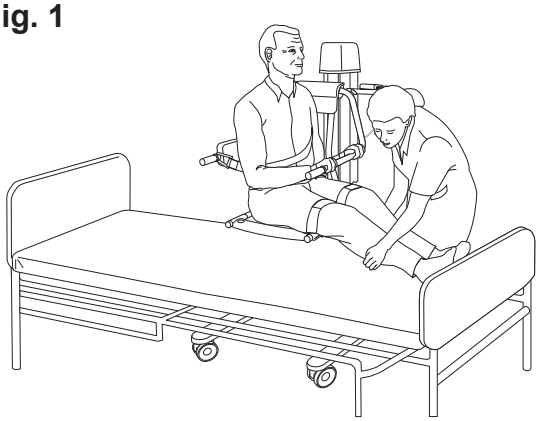

Fig. 2

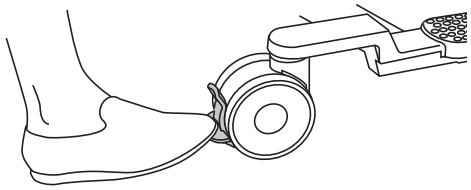

Fig. 3

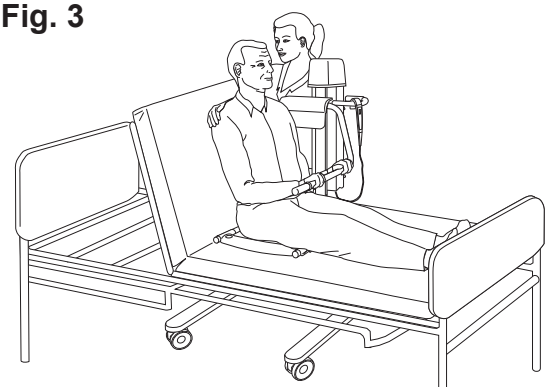

1 Aplique los frenos de las ruedas de la cama, si es necesario.

2 Baje la barandilla de la cama.

3 Si la silla grúa para higiene *Calypso* viene de una bañera: coloque una toalla sobre la cama para evitar que se moje.

4 Ajuste la altura de la silla grúa para higiene *Calypso* de manera que el asiento y los genitales del paciente queden a una distancia segura de la cama.

5 Desplace la silla grúa para higiene *Calypso* sobre la cama mientras ayuda al paciente a colocar las piernas encima de la cama. **(Véase la fig. 1)**

6 Aplique los frenos en todas las ruedas. **(Véase la fig. 2)**

7 **ADVERTENCIA**

Para evitar el atrapamiento o aprisionamiento de los genitales, asegúrese de que durante el movimiento hay suficiente separación del borde de la bañera, el retrete, la cuña u otro mobiliario.

Baje la silla grúa para higiene *Calypso* de manera que el asiento quede presionado con firmeza contra la cama. Asegúrese de que ninguna parte del cuerpo queda atrapada entre el asiento y la cama.

8 En caso necesario, levante la cabecera de la cama para apoyar la espalda del paciente. **(Véase la fig. 3)**

9 Retire la correa de seguridad del paciente.

10 Incline al paciente hacia delante y colóquele las manos en el reposamanos.

11 Pliegue el respaldo hacia arriba.

12 Ayude al paciente a inclinarse contra la cama.

13 Pliegue el reposamanos hacia arriba.

Continúe con los pasos que se indican en la página siguiente.

Fig. 4

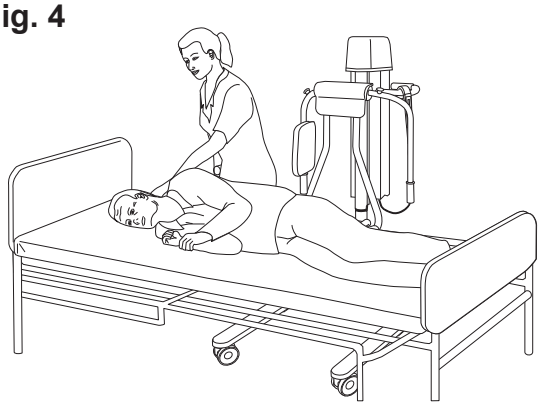

14 Si se ha elevado la cabecera de la cama, bájela.

15 Acueste al paciente con la espalda contra la cama. Coloque al paciente de lado, de espaldas a la silla grúa para higiene *Calypso*. **(Véase la fig. 4)**

16 Eleve el asiento de la silla grúa para higiene *Calypso* para separarlo de la cama.

17 Libere los frenos de las ruedas.

18 Separe la silla grúa para higiene *Calypso* de la cama.

19 Coloque al paciente boca arriba.

20 Suba la barandilla de la cama.

Desde una silla de ruedas

(9 pasos)

Para que el paciente sea capaz de trasladarse desde una silla de ruedas **(Véase la fig. 1)**, debe ser lo suficientemente fuerte para moverse lateralmente o ser capaz de ponerse de pie.

Fig. 1

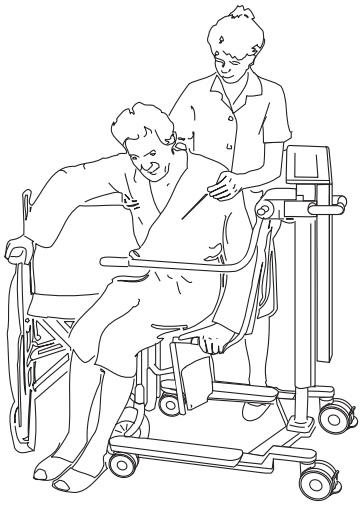

1 Accione los frenos de todas las ruedas de la silla de ruedas.

2 Retire el reposabrazos de la silla de ruedas y pliegue los reposapiés.

3 Coloque la silla grúa para higiene *Calypso* junto a la silla de ruedas.

4 Ajuste la silla grúa para higiene *Calypso* de manera que su asiento quede al mismo nivel, o ligeramente por encima, que el asiento de la silla de ruedas. Si el diseño de la silla de ruedas lo permite, el asiento de la silla grúa para higiene *Calypso* puede superponerse ligeramente al asiento de la silla de ruedas.

5 Active los frenos de todas las ruedas de la silla grúa para higiene *Calypso*.

6 Pida al paciente que mueva la silla grúa para higiene *Calypso* y ayúdele si fuera necesario. **(Véase la fig. 1)**

7 Ajuste la correa de seguridad como se indica en la sección *Reposamanos y respaldo en la página 9*.

8 Asegúrese de que el paciente tenga los pies en el reposapiés y las manos en el reposamanos.

9 Durante el traslado con la silla grúa para higiene *Calypso*, sujete las asas de transferencia en todo momento. Asegúrese de que el paciente tenga los pies en el reposapiés y las manos en el reposamanos. **(Véase la fig. 2)**

Fig. 2

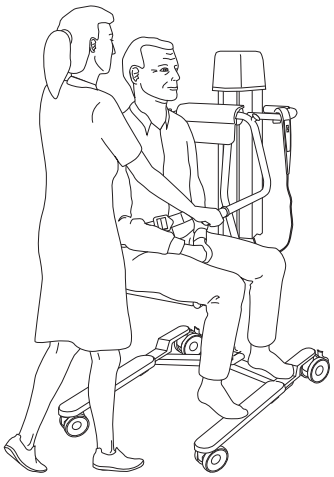

A una silla de ruedas (12 pasos)

Para que el paciente pueda trasladarse desde una silla de ruedas, debe ser lo suficientemente fuerte para moverse lateralmente o ser capaz de ponerse de pie.

ADVERTENCIA

Para evitar caídas durante una transferencia, debe comprobar siempre que se activen los frenos en todos los equipos que esté utilizando.

Fig. 1

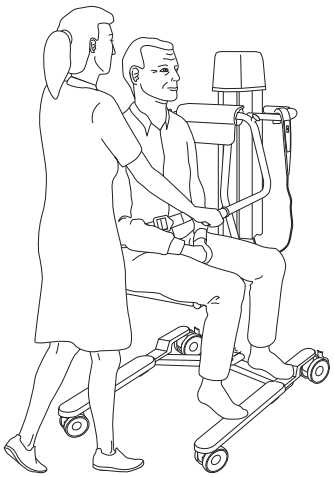

1 Durante el traslado con la silla grúa para higiene *Calypso*, sujete las asas de transferencia en todo momento.

2 Asegúrese de que el paciente tenga los pies en el reposapiés y las manos en el reposamanos. **(Véase la fig. 1)**

3 Accione los frenos de todas las ruedas de la silla de ruedas.

4 Retire el reposabrazos de la silla de ruedas y pliegue los reposapiés.

5 Coloque la silla grúa para higiene *Calypso* junto a la silla de ruedas.

6 Ajuste la silla grúa para higiene *Calypso* de manera que su asiento quede al mismo nivel, o ligeramente por encima, que el asiento de la silla de ruedas. Si el diseño de la silla de ruedas lo permite, el asiento de la silla grúa para higiene *Calypso* puede superponerse ligeramente al asiento de la silla de ruedas.

7 Active los frenos de todas las ruedas de la silla grúa para higiene *Calypso*.

8 Retire la correa de seguridad como se indica en la sección *Reposamanos y respaldo en la página 9*.

9 Asegúrese de que el paciente tenga los pies en el reposapiés y las manos en el reposamanos.

Fig. 2

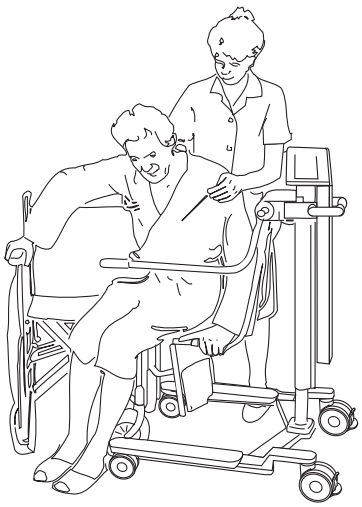

10 Pida al paciente que mueva la silla de ruedas y ayúdele si fuera necesario. **(Véase la fig. 2)**

11 Vuelva a colocar en su sitio el reposabrazos y baje el reposapiés de la silla de ruedas.

12 Asegúrese de que el paciente está sentado de forma cómoda y segura.

Hasta el WC

(3 pasos)

La silla grúa para higiene *Calypso* se puede utilizar independientemente si el inodoro está fijo al suelo o a la pared.

Fig. 1

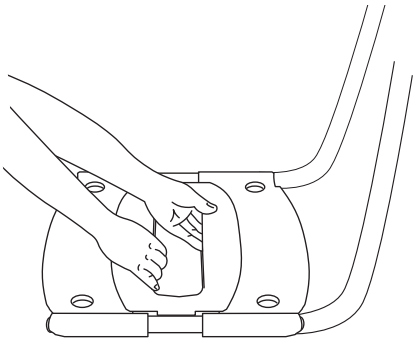

1 *Solo para el modelo CDB6000:* Quite el cojín y el suplemento del asiento antes de trasladar al paciente a la silla grúa para higiene *Calypso*. **(Véase la fig. 1)**

2 Coloque la silla grúa para higiene *Calypso* directamente encima del inodoro. Baje el asiento de la silla grúa para higiene *Calypso* y active los frenos.

3 Para el traslado de pacientes incontinentes, son útiles los accesorios de soporte de cuña y cuña.

Bañar la paciente

Bañar al paciente (9 pasos)

Lea primero las instrucciones para su equipo de baño que se facilitan por separado.

ADVERTENCIA

Para evitar que el dispositivo en uso vuelque, no eleve o baje otros equipos cercanos y tenga cuidado con los objetos inmóviles durante el descenso.

ADVERTENCIA

Para evitar atrapamientos, asegúrese de que el pelo, los brazos y los pies del paciente queden pegados al cuerpo y utilice los soportes de sujeción apropiados en todo momento.

ADVERTENCIA

Para evitar caídas, asegúrese de que el paciente está bien colocado y que la correa de seguridad está convenientemente ajustada.

ADVERTENCIA

Para evitar lesiones, asegúrese de que el paciente esté vigilado en todo momento.

Fig. 1

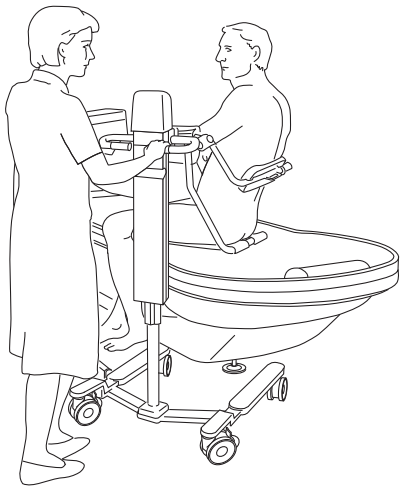

Fig. 2

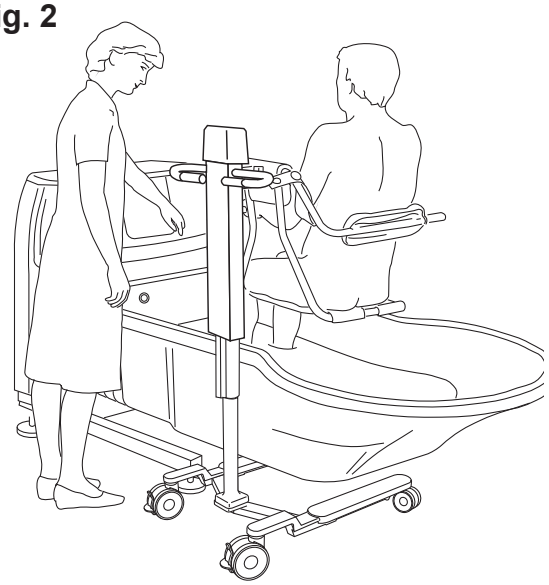

1 Desvista al paciente.

2 **ADVERTENCIA**

Para evitar atrapamientos, asegúrese de que el pelo, los brazos y los pies del paciente queden pegados al cuerpo y utilice los soportes de sujeción apropiados en todo momento.

Coloque la silla grúa para higiene *Calypso* en ángulo recto cerca de las patas de la bañera. Eleve la silla grúa para higiene *Calypso* hasta que libre el borde de la bañera y desplace al paciente sobre la bañera. Ayude al paciente a pasar los pies por encima del borde. **(Véase la fig. 1)**

3 Aplique los frenos en todas las ruedas.

4 Eleve la bañera a una altura cómoda, si esta es ajustable. **(Véase la fig. 2)**

Continúe con los pasos que se indican en la página siguiente.

Fig. 3

5 **ADVERTENCIA**

Para evitar el atrapamiento de los pies o piernas de los pacientes o del cuidador, asegúrese de que no haya obstáculos.

Baje el asiento de la silla grúa para higiene *Calypso* de manera que se apoye en el fondo de la bañera. **(Véase la fig. 3)**

6 Retire la correa de seguridad situada sobre el pecho.

7 Tire del reposamanos hacia delante/arriba y apoye al paciente con el respaldo ligeramente hacia atrás.

8 Bañe al paciente.

Fig. 4

9 Después del baño, desagüe la bañera, empuje el reposamanos hacia delante/abajo y siente al paciente. Recline el respaldo hacia delante/abajo y ajuste la correa de seguridad sobre el pecho. Descienda la bañera, de manera que la silla grúa para higiene *Calypso* esté por encima del agua y duche al paciente. **(Véase la fig. 4)**

Fig. 5

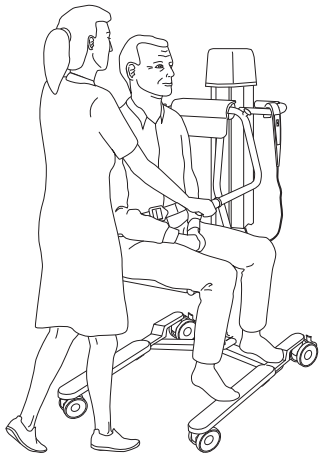

10 Después de secarlo, cubra o vista al paciente para que no coja frío. Libere las ruedas y traslade nuevamente al paciente a su habitación. **(Véase la fig. 5)**

Duchar al paciente

Duchar al paciente

(12 pasos)

Lea primero las instrucciones para la cabina de ducha Prelude, que se facilitan por separado.

ADVERTENCIA

Para evitar caídas, asegúrese de que el paciente está bien colocado y que la correa de seguridad está convenientemente ajustada.

ADVERTENCIA

Para evitar lesiones, asegúrese de que el paciente esté vigilado en todo momento.

ADVERTENCIA

Para evitar atrapamientos, asegúrese de que el pelo, los brazos y los pies del paciente queden pegados al cuerpo y utilice los soportes de sujeción apropiados en todo momento.

ADVERTENCIA

Para evitar que el dispositivo en uso vuelque, no eleve o baje otros equipos cercanos y tenga cuidado con los objetos inmóviles durante el descenso.

Fig. 1

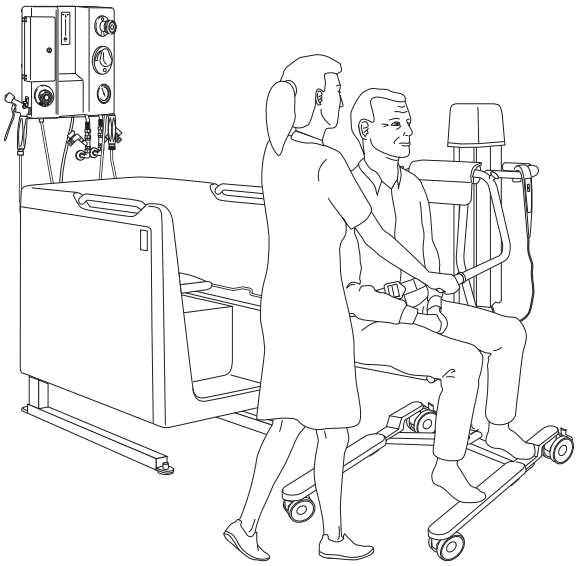

Fig. 2

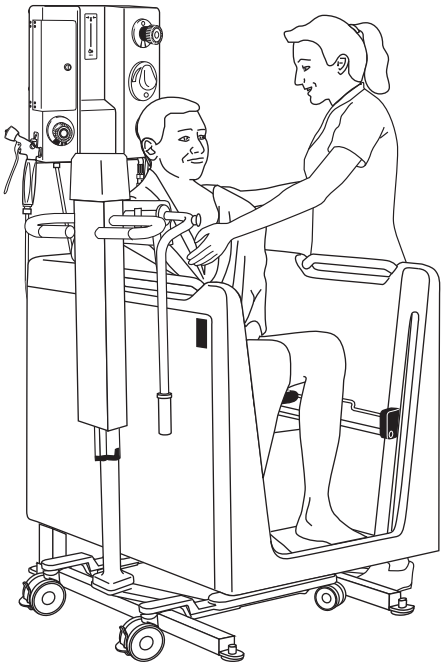

1 Vuelva a colocar el salpicadero de la cabina.

2 Coloque la silla grúa para higiene *Calypso* delante de la cabina, con la espalda del paciente dirigida hacia la parte frontal de la cabina.

3 **ADVERTENCIA**

Para evitar el atrapamiento o aprisionamiento de los genitales, asegúrese de que durante el movimiento hay suficiente separación del borde de la bañera, el WC, la cuña u otro mobiliario.

Eleve la silla grúa para higiene *Calypso* e introdúzcala cuidadosamente en la cabina de ducha tanto como pueda. **(Véase la fig. 1)**

4 Frene todas las ruedas y descienda al paciente a una posición de trabajo cómoda, después retraiga el reposamanos. **(Véase la fig. 2)**

Continúe con los pasos que se indican en la página siguiente.

Fig. 3

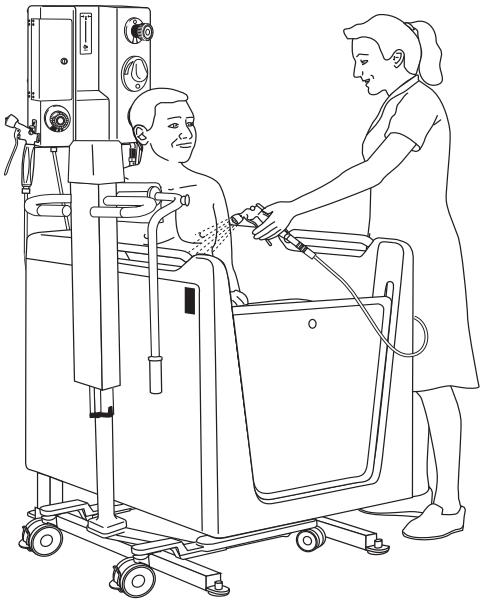

Fig. 4

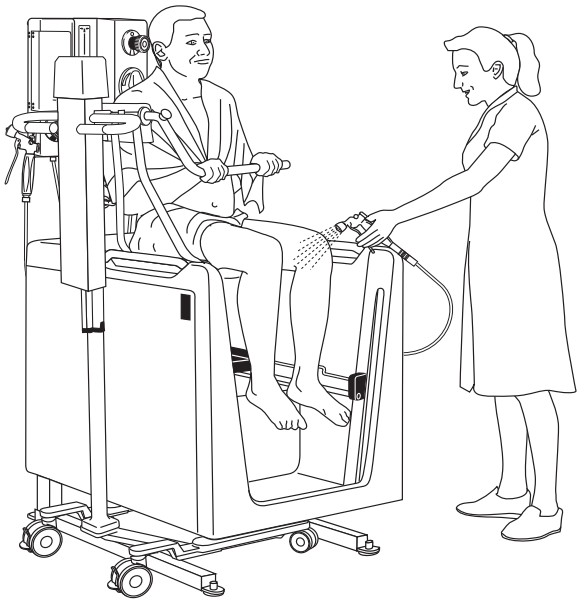

5 Suelte la correa de seguridad, desvista al paciente y vuelva a abrochar la correa.

6 Coloque el salpicadero. **(Véase la fig. 3)**

7 **ADVERTENCIA**

Para evitar quemaduras, compruebe siempre la temperatura del agua con la mano antes de dirigir el chorro hacia el paciente. No utilice guantes, ya que pueden alterar la percepción sobre la temperatura del agua. No dirija el chorro de agua directamente hacia el paciente.

Ajuste los mandos, después duche y lave al paciente de la cabeza hacia abajo.

8 Ajuste la altura de la silla para facilitar el acceso durante la ducha.

9 Coloque una toalla sobre los hombros del paciente una vez que haya lavado y enjuagado bien la parte superior del cuerpo.

10 Retire la puerta antisalpicaduras para poder acceder fácilmente a las piernas y los pies del paciente. **(Véase la fig. 4)**

11 Pliegue hacia delante/abajo el reposamanos y el respaldo. Abroche la correa de seguridad sobre el pecho.

12 Después de secar al paciente, desbloquee las ruedas y trasládelo nuevamente a su habitación.

Instrucciones de limpieza y desinfección

Utilice únicamente desinfectantes de la marca Arjo

Si tiene preguntas sobre la desinfección de los equipos o si desea solicitar productos desinfectantes, póngase en contacto con el Servicio de Atención al Cliente de Arjo.

Seguir el procedimiento indicado abajo después de cada paciente y al final del día.

ADVERTENCIA

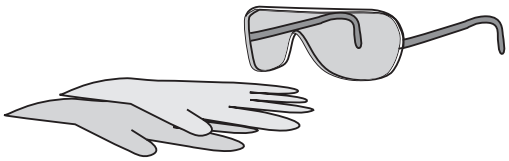

Para evitar lesiones oculares o en la piel, utilice siempre gafas y guantes protectores. En caso de contacto, aclarar bien la zona con agua abundante. En caso de irritación de los ojos o la piel, consulte con un médico. Consulte siempre las IDU y la hoja de datos de seguridad de materiales del desinfectante.

ADVERTENCIA

Para evitar una contaminación cruzada, siga siempre las instrucciones de desinfección de estas IDU.

ADVERTENCIA

Para evitar que se irriten los ojos y la piel, no realice nunca la desinfección delante de un paciente.

ADVERTENCIA

Para evitar daños en los materiales y lesiones, efectúe la limpieza y la desinfección según estas IDU. No se permiten otros productos químicos. Nunca efectúe la limpieza con cloro. El cloro deteriorará la superficie de los materiales.

Accesorios para la desinfección de la silla grúa para higiene Calypso

- Guantes protectores
- Gafas protectoras
- Botella con pulverizador (si no está disponible ningún sistema integrado de desinfección)
- Un paño
- Desinfectante
- Toalla

Fig. 1

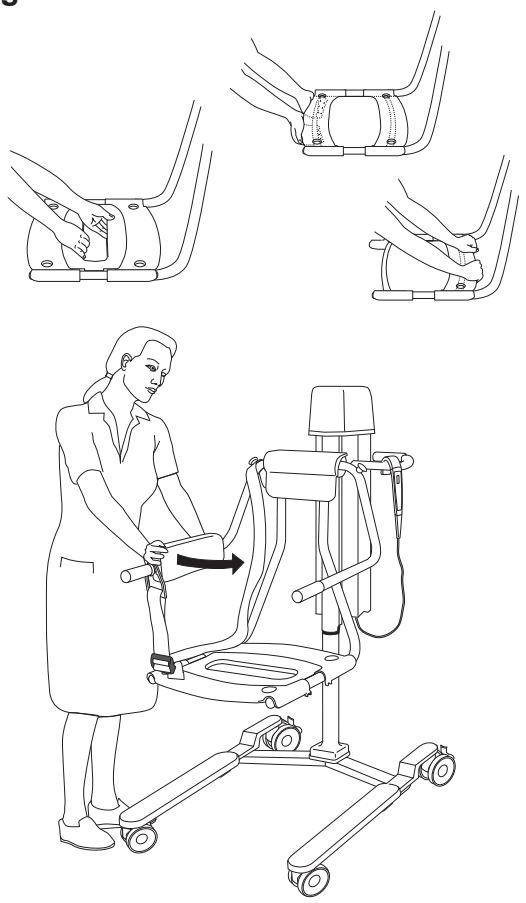

Fig. 2

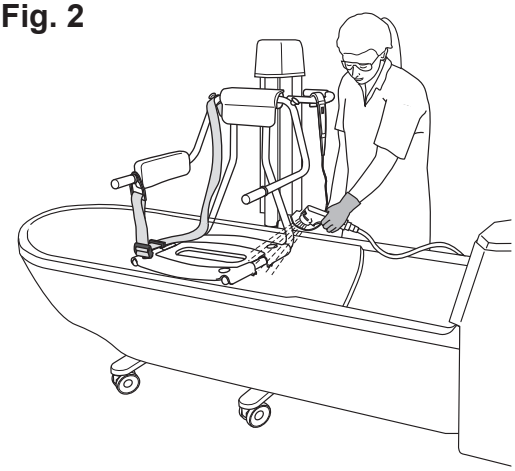

Siga siempre estos 17 pasos para llevar a cabo la limpieza y desinfección

Limpieza de los residuos visibles (pasos 1 a 3 de 17)

1 Quite el suplemento del asiento, las dos partes del asiento (solo para el modelo CDB6000), el respaldo y la correas de seguridad (cuando corresponda) y colóquelos en el fondo de la bañera. **(Véase la fig. 1)**

2 Desplace la silla grúa para higiene *Calypso* sobre la bañera y bájela.

3 Limpie:

- La parte superior de la silla grúa para higiene *Calypso* (empezar siempre desde arriba e ir bajando)
- Todas las piezas retiradas

Con un paño empapado en agua para eliminar residuos visibles. También puede lavarlo con agua de la ducha y utilizar un cepillo o frotar con un paño.

Limpieza (pasos 4 a 11 de 17)

4 Póngase gafas y guantes protectores.

5 La mayoría de las bañeras Arjo vienen equipadas con un vaporizador para la desinfección. Lea en las instrucciones de la bañera cómo utilizar el desinfectante. Compruebe el nivel de desinfectante.

6 Si no tiene integrado el equipo de desinfección, puede utilizar un pulverizador que contenga desinfectante mezclado según las instrucciones impresas en la botella del desinfectante.

7 Rocíe desinfectante en **(Véase la fig. 2)**:

- La parte superior de la silla grúa para higiene *Calypso*
- Todas las piezas retiradas

Utilice un cepillo humedecido con desinfectante y frote a fondo sobre todo las asas, el mando de control y la parte inferior de la silla grúa para higiene *Calypso*.

8 Lave con agua de la ducha (a 25 °C [77 °F] aprox.) o utilice un pulverizador con mucha agua y frote con un paño limpio para quitar todo el desinfectante.

9 Empape un paño en desinfectante y limpie el resto de zonas de la silla grúa para higiene *Calypso*, como el chasis.

Continúe con los pasos que se indican en la página siguiente.

10 Moje otro paño limpio con agua y elimine todos los restos de desinfectante del resto de zonas de la silla grúa para higiene *Calypso*. Durante este proceso, tendrá que aclarar el trapo con agua limpia cada cierto tiempo.

11 Si no se puede quitar todo el desinfectante, pulverice con agua la zona afectada y séquela con toallas desechables. Repita esta acción hasta eliminar cualquier resto de desinfectante.

Desinfección (pasos 12 a 17 de 17)

12 Rocíe desinfectante en:

- La parte superior de la silla grúa para higiene *Calypso*
- Todas las piezas retiradas

13 Empape un paño en desinfectante y limpie el resto de zonas de la silla grúa para higiene *Calypso*, como el chasis.

14 Deje que el desinfectante actúe durante el tiempo establecido en las instrucciones de la etiqueta del envase del desinfectante.

15 Use el pulverizador o lave con agua de la ducha (a 25 °C [77 °F] aprox.) y limpie con un paño limpio para quitar cualquier resto de desinfectante en:

- La parte superior de la silla grúa para higiene *Calypso*
- Todas las piezas retiradas
- Las demás zonas de la silla grúa para higiene *Calypso*, como el chasis

Durante este proceso, tendrá que aclarar el trapo cada cierto tiempo. **(Véase la fig. 3)**

Fig. 3

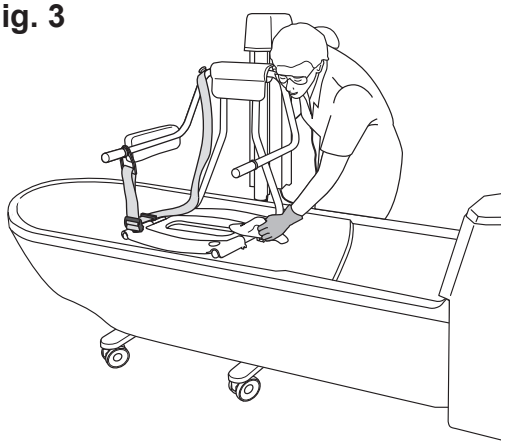

16 Si no se puede quitar todo el desinfectante, pulverice con agua la zona afectada y séquela con toallas desechables. Repita esta acción hasta eliminar cualquier resto de desinfectante.

17 Deje que todas las piezas se sequen.

Instrucciones de la batería

ADVERTENCIA

Para evitar lesiones corporales, NO aplaste, perfore, abra o desarme la batería, ni la modifique mecánicamente de ningún otro modo.

- **Si la cubierta de la batería se agrieta y su contenido entra en contacto con la piel o la ropa, enjuague inmediatamente con agua abundante.**
- **Si el contenido entra en contacto con los ojos, aclare inmediatamente con agua abundante y acuda al médico.**

La inhalación del contenido puede provocar irritación en las vías respiratorias. Salga a respirar aire fresco y solicite atención médica.

- Tenga cuidado de no dejar caer la batería.
- Para deshacerse de las baterías, consulte a la autoridad local correspondiente.
- Compruebe la etiqueta de la batería.

Advertencia de carga baja

- Si la batería necesita ser cargada, al activarse la grúa, ésta emitirá un tono de zumbido. En ese momento, la batería tendrá carga suficiente para completar la tarea inmediata.

Almacenamiento de la batería

- La batería se suministra ya cargada, pero le recomendamos que vuelva a cargarla al recibirla porque, poco a poco, se va descargando sola.
- La batería se descarga lentamente cuando no se está utilizando.
- Durante el almacenamiento y el transporte, la batería debe estar en un intervalo de temperaturas de -0 °C a +30 °C (32 °F a 86 °F); con temperaturas más frías, se alarga su vida útil.
- Si desea obtener el máximo rendimiento de la batería, no la guarde a más de 50 °C (122 °F).

Instalación del cargador

Consulte las *IDU del cargador de batería NDA-X200*.

Sustitución de la batería

Consulte las *IDU del cargador de batería NDA-X200*.

Localización y reparación de averías

PROBLEMA	ACCIÓN
La silla grúa para higiene *Calypso* continúa bajando o subiendo tras haber soltado el botón del mando de control.	Active el botón de parada de emergencia rojo y extraiga la batería. Retire al paciente de la silla grúa para higiene *Calypso* y póngase en contacto con un técnico cualificado.
La silla grúa para higiene *Calypso* no sube ni baja cuando se pulsa el botón del mando de control.	**ADVERTENCIA** **Al hacer esto, no deje el paciente desatendido.** 1 Compruebe que la batería está totalmente encajada en el compartimento de la batería. 2 Asegúrese de que el enchufe de conexión del mando de control esté debidamente conectado a la toma. 3 Compruebe que la batería está cargada. 4 Use la bajada de emergencia para descender al paciente. Retire al paciente de la silla grúa para higiene *Calypso* y póngase en contacto con un técnico cualificado.
La silla grúa para higiene *Calypso* es difícil de maniobrar durante el traslado.	1 Compruebe que se han soltado todos los frenos. 2 Asegúrese de que todas las ruedas rueden y giren sin problemas. En caso contrario, retire al paciente de la silla grúa para higiene *Calypso* y póngase en contacto con un técnico cualificado.
La silla grúa para higiene *Calypso* emite sonidos raros durante la elevación o el traslado.	Retire al paciente de la silla grúa para higiene *Calypso* y póngase en contacto con un técnico cualificado.
Cuando no se utiliza, la silla grúa para higiene *Calypso* emite un pitido una vez cada minuto.	Póngase en contacto con un técnico cualificado.
Solo es posible bajar la silla grúa para higiene *Calypso*.	El mecanismo de levantamiento está equipado con una tuerca de seguridad. Si la tuerca de seguridad se activa, solamente será posible bajar el equipo a una posición de seguridad. En este caso, absténgase de seguir utilizando el equipo y póngase en contacto con personal cualificado para repararlo.

Cuidado y mantenimiento preventivo

La silla grúa para higiene *Calypso* está expuesta al desgaste natural y, para garantizar que conservará las especificaciones de fabricación originales, se deben adoptar las medidas siguientes cuando así se indique.

ADVERTENCIA

Para evitar un mal funcionamiento que podría provocar lesiones, asegúrese de realizar revisiones periódicas y de seguir el programa de mantenimiento recomendado. En algunos casos, debido a un uso intensivo del producto y a la exposición a un entorno agresivo, deben efectuarse inspecciones más frecuentes. Las regulaciones y normas locales pueden ser más rigurosas que el programa de mantenimiento recomendado.

NOTA
No se pueden realizar el mantenimiento y el servicio del producto mientras se usa con un paciente.

PROGRAMA DE MANTENIMIENTO PREVENTIVO Silla grúa para higiene Calypso

OBLIGACIONES DEL CUIDADOR Acción/control	Todos los DÍAS	Todas las SEMANAS	Cada 2 AÑOS
Desinfecte	X		
Inspección visual de todas las piezas expuestas		X	
Inspección visual de las sujeciones mecánicas		X	
Inspeccione visualmente la correa de seguridad		X	
Controlar el mando de control y el cable		X	
Controlar / limpiar las ruedas		X	
Controlar el funcionamiento del freno y las pastillas de freno		X	
Inspeccione el cojín del asiento (No en la versión PUR)		X	
Inspección visual del cargador de la batería y la batería		X	
Efectúe una prueba de funcionalidad		X	
Reemplazar la correa de seguridad			X

ADVERTENCIA

Para evitar lesiones del paciente y el cuidador, no modifique el equipo ni utilice piezas no compatibles.

Obligaciones del personal sanitario

Las obligaciones del cuidador deben ser realizadas por personal con conocimientos suficientes sobre la silla grúa para higiene *Calypso* y de acuerdo con estas *IDU*.

Todos los días

- **Desinfecte:**
  La silla grúa para higiene *Calypso* debe desinfectarse inmediatamente después de cada uso. Utilice desinfectantes y champús Arjo en las **concentraciones recomendadas de acuerdo con las instrucciones de la etiqueta de la botella de desinfectante**. *Consulte* el apartado *Instrucciones de limpieza y desinfección en la página 24.*

Fig. 1

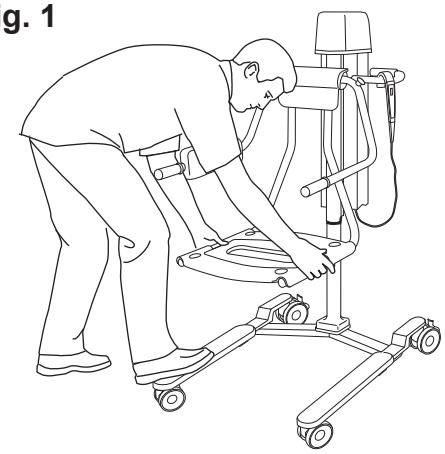

Todas las semanas

- **Inspección visual de todas las piezas expuestas:**
  Examine la silla grúa para higiene *Calypso* para ver si está dañada. Compruebe que no haya bordes o piezas cortantes que estén en contacto con los pacientes.
- **Inspeccione visualmente las uniones mecánicas:**
  Controle las sujeciones mecánicas colocando un pie en el chasis y tirando el asiento hacia arriba con las dos manos. No pueden estar separados de ningún modo. Compruebe que el sistema hidráulico funcione sin problemas (elevación y descenso). Compruebe que todos los tornillos estén apretados. **(Véase la fig. 1)**
- **Inspeccione visualmente la correa de seguridad:**
  Compruebe la correa en toda su longitud en busca de zonas desgastadas, roturas, grietas o rajas y verifique que no se vea el material interior ni haya daños visibles. Si la correa de seguridad tiene daños, reemplácela. **(Véase la fig. 2)**
- **Inspección visual de todas las piezas expuestas:**
  Especialmente las piezas donde se produce un contacto personal con el paciente o el cuidador. Asegúrese de que no se hayan formado grietas o aristas cortantes que pudieran causar lesiones al usuario o al paciente. Sustituya las piezas dañadas.

Fig. 2

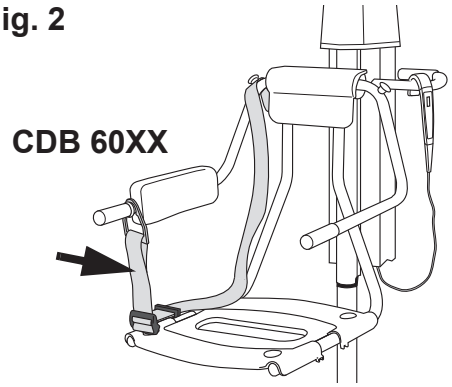

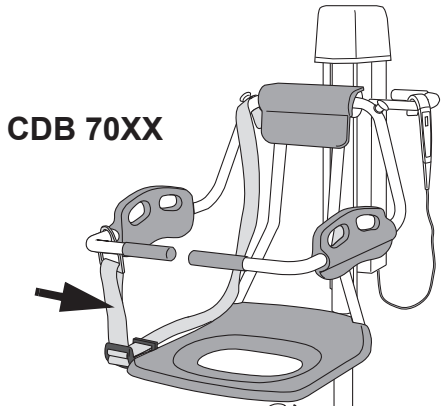

Continúe con los pasos que se indican en la página siguiente.

Fig. 3

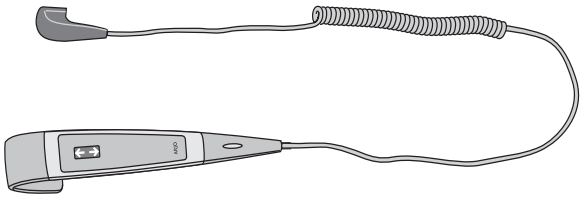

- **Revisión del mando de control y el cable:**
  Inspeccione visualmente el estado del mando de control y su cable. Si hay cortes o daños, cámbielos. Versión eléctrica. **(Véase la fig. 3)**

Fig. 4

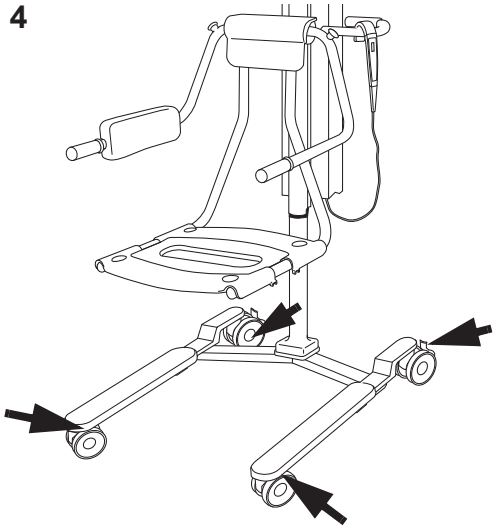

- **Controlar y limpiar las ruedas:**
  Asegúrese de que las ruedas estén correctamente montadas, y que rueden y giren sin problemas. Límpielas con agua. (La función puede ser afectada por el jabón, pelos, suciedad y productos químicos de la limpieza del suelo). **(Véase la fig. 4)**
- **Controlar el funcionamiento del freno y las pastillas de freno**:
  Compruébelo activando los frenos e intentando mover la silla grúa para higiene *Calypso*. Asegúrese de que la silla grúa para higiene *Calypso* no se mueve después de activar los frenos. **(Véase la fig. 4)**

Fig. 5

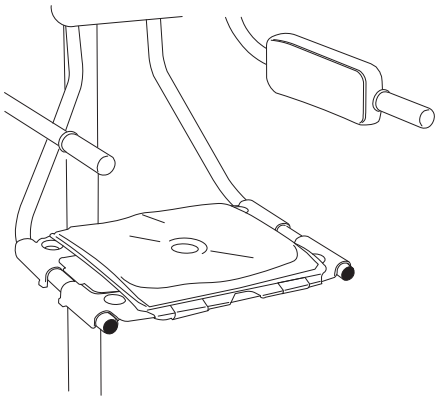

- **Comprobar el cojín:**
  Asegúrese de que el cojín no tenga fisuras ni desgarros que puedan permitir la entrada de agua al relleno. Si existen daños de este tipo, sustituya las piezas dañadas CDB6000**.** **(Véase la fig. 5)**

Fig. 6

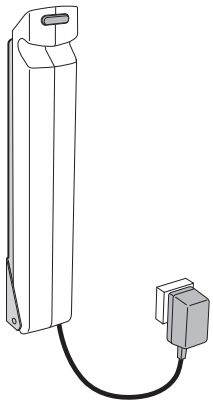

- **Inspeccione visualmente el cargador de la batería y la batería:**
  Compruebe también el estado del cable. Extráigala y sustitúyala inmediatamente si está dañada. Versión eléctrica. **(Véase la fig. 6)**
- **Efectúe una prueba de funcionalidad:**
  Realizar una prueba de elevación/descenso pulsando el botón de subida/bajada.
  Realizar una prueba de Elevación/Descenso.

Una vez por año

Se debe realizar el mantenimiento de la silla grúa para higiene *Calypso* según la tabla *PERSONAL CUALIFICADO Acción/ control en la página 32*.

ADVERTENCIA

Para evitar lesiones o la falta de seguridad del producto, el personal cualificado debe llevar a cabo las acciones de mantenimiento con la frecuencia adecuada y las herramientas, piezas y el conocimiento correctos. El personal cualificado debe disponer de formación documentada en el mantenimiento de este producto.

PERSONAL CUALIFICADO Acción/control	Todos los AÑOS
Lubricar el perfil interior	X
Comprobar la función de parada de seguridad	X
Realizar una prueba de carga de trabajo segura, (requisitos locales)	X
Inspeccionar todas las piezas principales para ver si están oxidadas o dañadas	X
Realizar una prueba de funcionamiento de todas las características	X
Inspeccionar las sujeciones mecánicas	X
Comprobar el nivel de aceite (versión hidráulica)	X
Comprobar que se cuenta con las últimas actualizaciones	X
Controlar la calibración de la báscula (si está montada y no está certificada)	X
Controlar el cargador y la batería	X
Inspeccionar las ruedas	X
Comprobar la función de Elevación/Descenso de emergencia	X
Comprobar las baterías de la báscula	X
Controlar la función de la parada de emergencia	X

NOTA
Se deben comprobar todos los puntos de verificación de la tabla *OBLIGACIONES DEL CUIDADOR Acción/control en la página 29* al realizar los puntos de verificación de la tabla *PERSONAL CUALIFICADO Acción/control en la página 32*.

Especificaciones técnicas

Silla grúa para higiene Calypso, modelo CDB 60XX (Versión hidráulica)	
Carga de trabajo segura (CTS) (Peso máximo del paciente)	136 kg (300 libras)
Peso máximo de la grúa (grúa + báscula)	47 kg (103 lb)
Peso máximo total de la grúa (grúa + paciente)	183 kg (403 lb)

Silla grúa para higiene Calypso, modelo CDB 60XX, CDB 70XX (Versión eléctrica)	
Carga de trabajo segura (CTS) (Peso máximo del paciente)	136 kg (300 libras)
Equipo de uso médico	tipo
Fuente de alimentación	Batería NDA0100, 24 V
Cargador de la batería	NDA 1200-EU, NDA 2200-GB, NDA 4200-US, NDA 6200-AU NDA 8200-INT
Clase de protección	IP X4
Fusible	F1 F10AL 250 V
Clase de aislamiento	Equipo de clase II
Nivel de sonido	< 65 dBA
Modo de operación	ED máximo 10 %; Máximo 1 minuto activado; Mínimo 9 minutos desactivado
Peso máximo de la grúa CDB 60XX (grúa + báscula)	56 kg (122 lb)
Peso máximo total de la grúa CDB 60XX (grúa + paciente)	192 kg (422 lb)
Peso máximo de la grúa CDB 70XX (grúa + báscula)	60 kg (131 lb)
Peso máximo total de la grúa CDB 70XX (grúa + paciente)	196 kg (431 lb)
Grado de protección contra incendio	De conformidad con la normativa EN ISO 60601-1

Báscula accionada con el pie CFA1000-03 de Arjo	
Consulte las *IDU* de la báscula accionada con el pie para ver las especificaciones técnicas	

Información general	
Peso de la batería	4,4 kg (9,7 lb)
Nivel sonoro	68 dBA

Fuerza accionadora	
Botones pulsadores (mando de control)	<5 N
Parada de emergencia	20 N
Frenos	105 N
Palancas	70 N

Transporte, almacenamiento y funcionamiento (Aplicable a todos los modelos de la silla grúa para higiene Calypso, excepto los cargadores)	
Intervalo de temperatura ambiente	Transporte: de –20 °C a +70 °C (–4 °F a +158 °F) Almacenamiento: de –20 °C a +70 °C (–4 °F a + 158 °F) Funcionamiento: de +10 a +40 °C (de +50 a +104 °F)
Intervalo de humedad relativa	Transporte y almacenamiento: 10-80 % Funcionamiento: 30-75 %
Intervalo de presión atmosférica	Transporte: de 500 a 1100 hPa Almacenamiento: de 500 a 1100 hPa Funcionamiento: de 800 a 1060 hPa

Combinaciones permitidas	
La silla grúa para higiene *Calypso* puede integrarse con los siguientes productos:	Equipos de Arjo: System 2000 Century Prelude
	Camas de hospital habituales con un espacio mínimo de 150 mm entre la cama y el suelo.
	Sillas de ruedas habituales, no eléctricas.
	Inodoros habituales con altura estándar.
No se permiten otras combinaciones.	

Medio ambiente	
Grado de contaminación	2

Eliminación al final de la vida útil

- Todas las baterías del producto se deben reciclar por separado. Las baterías se deben desechar de acuerdo con lo establecido en las normativas nacionales o locales.
- Los arneses, incluidos los refuerzos/estabilizadores, el material acolchado y cualquier otro material textil, polímeros o materiales plásticos, etc., se deben clasificar como residuos combustibles.
- Los sistemas de elevación que tengan componentes eléctricos o electrónicos, o un cable eléctrico, se deben desmontar y reciclar de acuerdo con lo establecido en la directiva sobre residuos de aparatos eléctricos y electrónicos (RAEE), o de acuerdo con lo establecido en la normativa local o nacional.
- Los componentes fabricados principalmente con diferentes tipos de metal (con un contenido de metal superior al 90 % de su peso); por ejemplo, barras de arneses, barandillas, soportes verticales, etc., se deben reciclar como metales.

Reciclaje	
Embalaje	Madera y cartón ondulado, reciclable.

Dimensiones generales

Calypso Classic/Pur

Classic

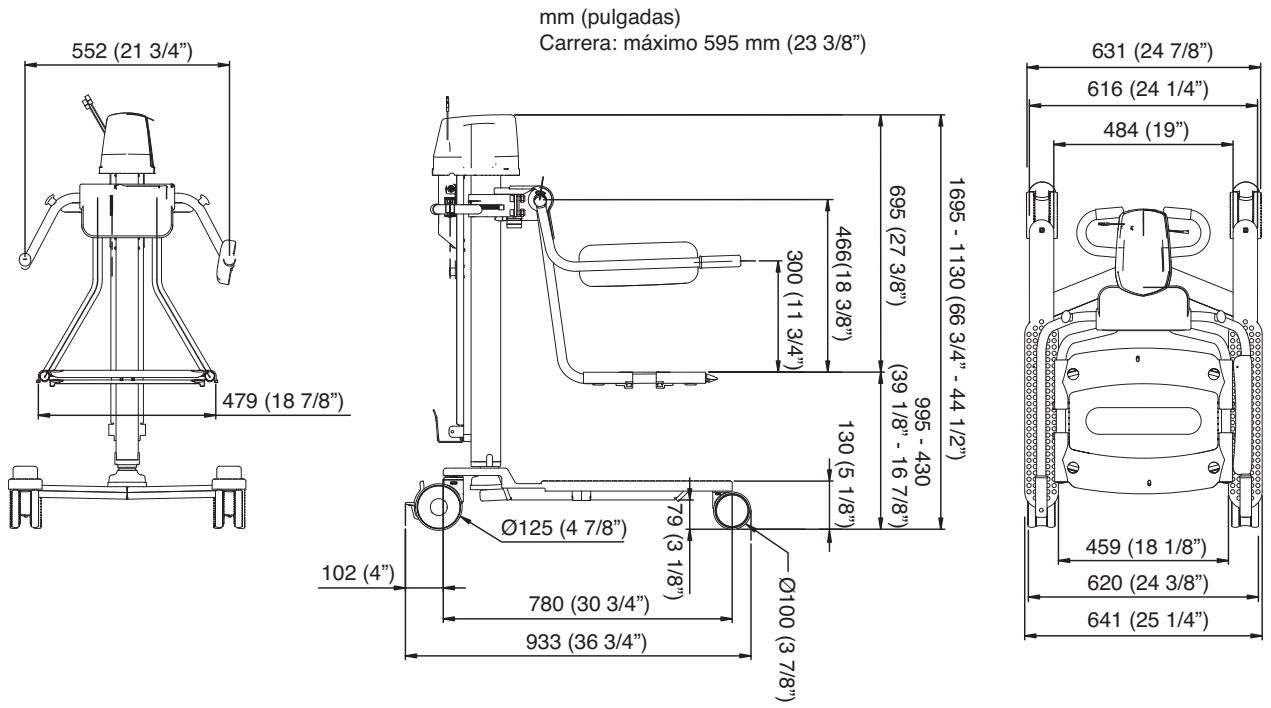

Pur

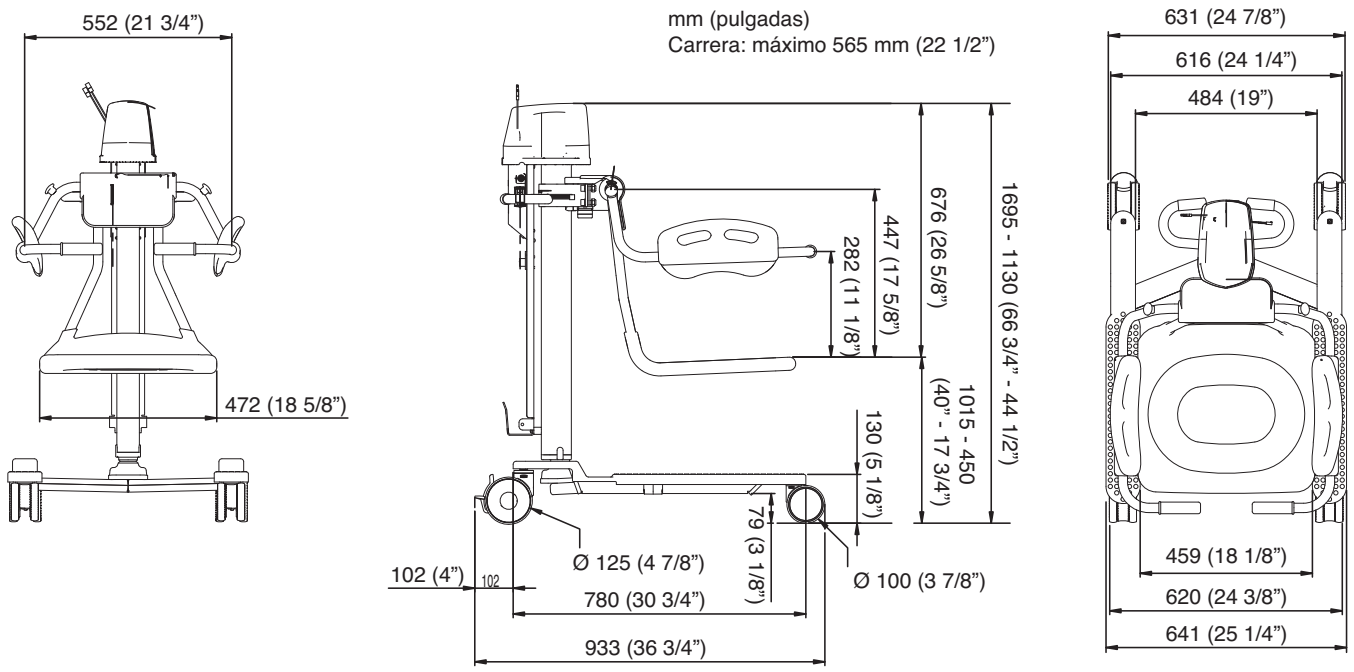

Calypso versión hidráulica

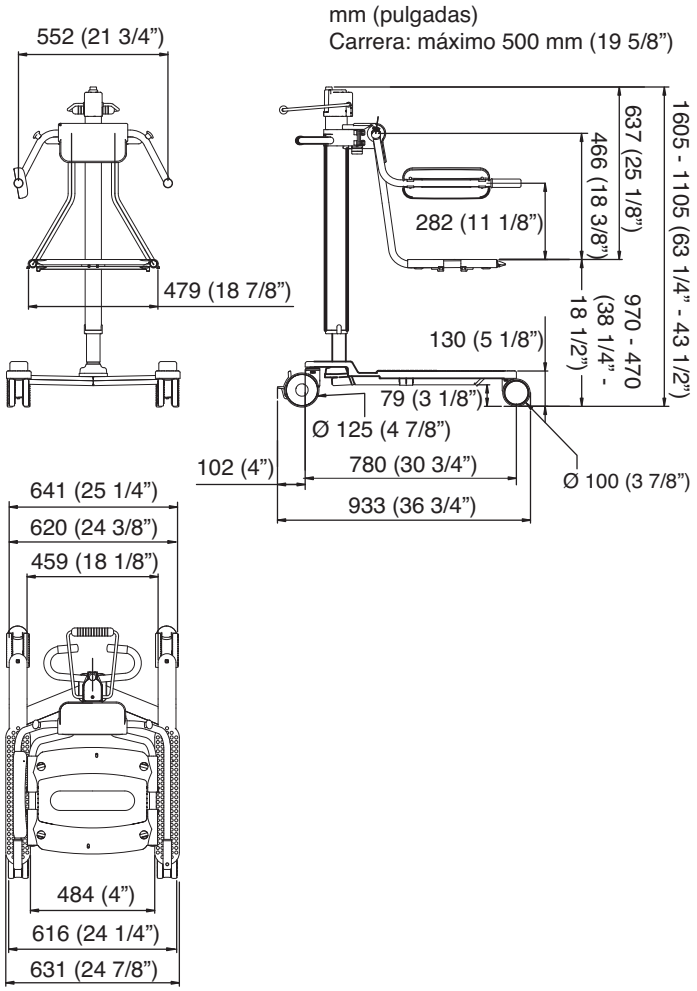

Etiquetas

Explicación de las etiquetas

Etiqueta de atención	Información importante para los usuarios sobre el uso adecuado.
Etiqueta de la batería	Indica información de seguridad y medio ambiente sobre la batería.
Etiqueta de datos	Indica los requisitos y rendimiento técnico, como la potencia de entrada, tensión de entrada, peso máximo del paciente, etc.
Etiqueta de identificación	Indica la identificación del producto, el número de serie y año y mes de fabricación.

Explicación de los símbolos

	Tipo B, pieza aplicada: protección contra descargas eléctricas de acuerdo con CEI 60601-1.
SWL	Carga de trabajo segura
kg/lbs + SWL kg/lbs = kg/lbs	Masa total del equipo, incluyendo su carga de trabajo segura.
	Recorrido de levantamiento
24 V CC	Tensión de alimentación
MÁX.: 150 VA	Potencia máxima
	Fusible F1 - F10AL 250V
IP X4	Grado de protección (es decir, el producto está protegido contra salpicaduras de agua)
NDA0100-XX	N.° de producto de la batería
1 min activado / 9 min desactivado	Modo de operación para la función Hi/Lo: Máximo 1 minuto activado; Mínimo 9 minutos desactivado
	Lea las *instrucciones de uso* antes de utilizar el aparato.
	Separe los componentes eléctricos y electrónicos para el reciclaje de acuerdo con la Directiva europea 2002/96/CE (RAEE).

+ −	La fuente de alimentación de este equipo es una batería.
Pb	Peligro para el medio ambiente: contiene plomo. No se debe desechar.
	Reciclable
CE 2797	Marcado CE que indica la conformidad con la legislación armonizada de la Comunidad Europea Las figuras indican la supervisión de un organismo notificado.
MD	Indica que el producto es un producto sanitario de acuerdo con lo establecido en el Reglamento de la Unión Europea 2017/745 sobre productos sanitarios
UL CERTIFIED SAFETY US·CA E347873	Clasificada por Underwriters Laboratories Inc. con respecto a descarga eléctrica, incendio y peligros mecánicos solo de conformidad con: AAMI ES60601-1:2005, ES60601-1:2005/AMD1 1:2012, ES60601-1:2005/AMD2:2021 CSA-C22.2 n.º 60601-1:14, Modificación 2:2022 (MOD) a CAN/CSAC22.2 n.º 60601-1:14 IEC 60601-1:2005 +A1:2012+A2:2020.
	Nombre y dirección del fabricante
	Fecha de fabricación
UDI	Identificador único del dispositivo

En la imagen, el modelo CDB 60XX (Versión eléctrica)

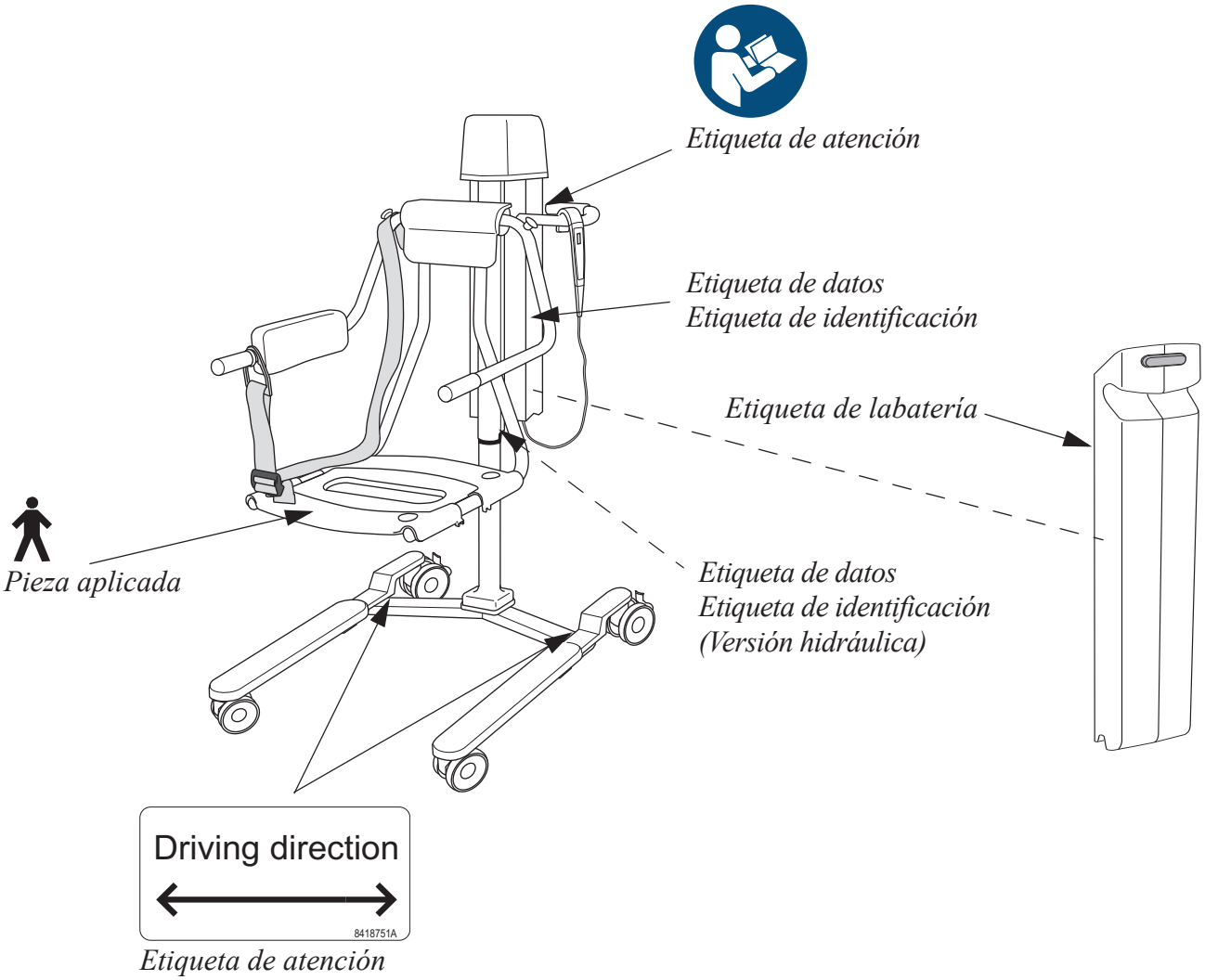

Compatibilidad electromagnética (CEM)

El producto ha sido sometido a pruebas de conformidad con las normas reguladoras actuales sobre su capacidad para bloquear las IEM (interferencias electromagnéticas) de fuentes externas.

Algunos procedimientos pueden ayudar a reducir las interferencias electromagnéticas:

- Asegúrese de que otros dispositivos empleados en zonas de monitorización de pacientes o de preservación de vida cumplan con las normas sobre emisiones aceptadas.

ADVERTENCIA

Debe evitarse usar este equipo apilado o junto a otros equipos ya que se podría producir un funcionamiento inadecuado. Si tal uso es necesario, debe observarse este equipo y los otros para verificar que están funcionando normalmente.

ADVERTENCIA

No debe usarse equipo portátil de comunicaciones por RF (incluidos periféricos como cables de antena y antenas externas) a menos de 30 cm (12 in) de cualquier parte de la Calypso, incluidos los cables especificados por el fabricante. En caso contrario, se podría degradar el rendimiento de este equipo.

ADVERTENCIA

El uso de accesorios, transductores y cables distintos a los especificados o proporcionados por el fabricante podría tener como consecuencia un aumento de las emisiones electromagnéticas o una reducción en la inmunidad electromagnética de este equipo y esto podría producir un funcionamiento inadecuado.

Entorno previsto: entornos de centros sanitarios profesionales

Excepciones: equipos quirúrgicos de alta frecuencia y la sala protegida contra RF de un SISTEMA ME para resonancias magnéticas

Guía y declaración del fabricante: emisión electromagnética		
Prueba de emisión	**Conformidad**	**Guía**
Emisiones de RF CISPR 11	Grupo 1	Este equipo utiliza energía de RF únicamente para sus funciones internas. Por ello, las emisiones de RF son muy bajas, por lo que no es probable que causen interferencias en equipos electrónicos cercanos.
Emisiones de RF CISPR 11	Clase B	El equipo es adecuado para su uso en todos los establecimientos, incluidos establecimientos domésticos y aquellos conectados directamente a la red de suministro eléctrico público de baja tensión que abastece a edificios utilizados con fines domésticos.

Guía y declaración del fabricante: inmunidad electromagnética		
Prueba de inmunidad	**Nivel de ensayo IEC 60601-1-2**	**Nivel de conformidad**
Descarga electrostática (ESD) EN 61000-4-2	±2 kV, ±4 kV, ±8 kV, ±15 kV aire ±8 kV contacto	±2 kV, ±4 kV, ±8 kV, ±15 kV aire ±8 kV contacto
Interferencias conducidas inducidas por campos de RF EN 61000-4-6	3 V en 0,15 MHz a 80 MHz 6 V en bandas de frecuencia ISM y de radioaficionado entre 0,15 y 80 MHz 80 % AM a 1 kHz	3 V en 0,15 MHz a 80 MHz 6 V en bandas de frecuencia ISM y de radioaficionado entre 0,15 y 80 MHz 80 % AM a 1 kHz
Campo electromagnético de RF radiadas EN 61000-4-3	Entornos sanitarios profesionales 3 V/m De 80 MHz a 2,7 GHz 80 % AM a 1 kHz	Entornos sanitarios profesionales 3 V/m De 80 MHz a 2,7 GHz 80 % AM a 1 kHz
Campos de proximidad de equipo de comunicaciones inalámbricas por RF EN 61000-4-3	385 MHz - 27 V/m 450 MHz - 28 V/m 710, 745, 780 MHz - 9 V/m 810, 870, 930 MHz - 28 V/m 1720, 1845, 1970, 2450 MHz - 28 V/m 5240, 5500, 5785 MHz - 9 V/m	385 MHz - 27 V/m 450 MHz - 28 V/m 710, 745, 780 MHz - 9 V/m 810, 870, 930 MHz - 28 V/m 1720, 1845, 1970, 2450 MHz - 28 V/m 5240, 5500, 5785 MHz - 9 V/m
Transitorios eléctricos / en ráfaga EN 61000-4-4	±1 kV puertos SIP/SOP Frecuencia de repetición de 100 kHz	±1 kV puertos SIP/SOP Frecuencia de repetición de 100 kHz
Campo magnético de la frecuencia de alimentación EN 61000-4-8	30 A/m 50 Hz o 60 Hz	30 A/m 50 Hz
Campos magnéticos de proximidad EN 61000-4-39	134,2 kHz - 65 A/m 13,56 MHz - 7,5 A/m	134,2 kHz - 65 A/m 13,56 MHz - 7,5 A/m

Piezas y accesorios

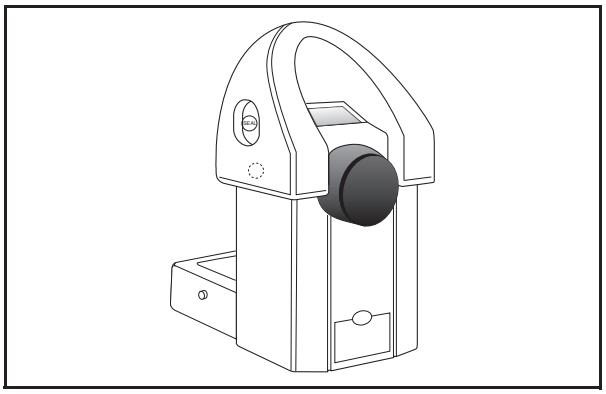

Báscula accionada con el pie

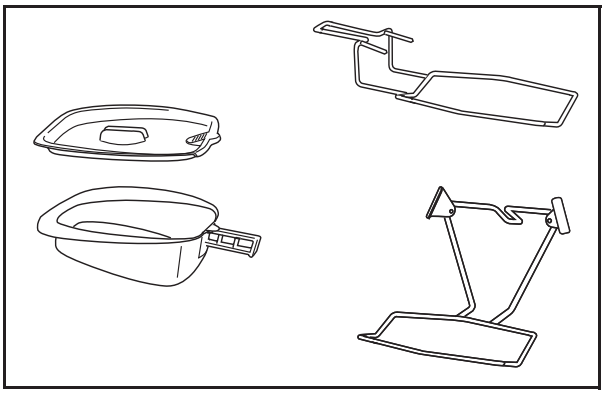

Cuña y soporte de cuña

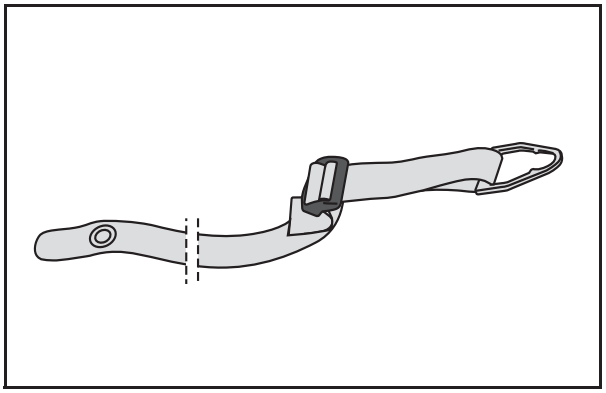

Correa de seguridad

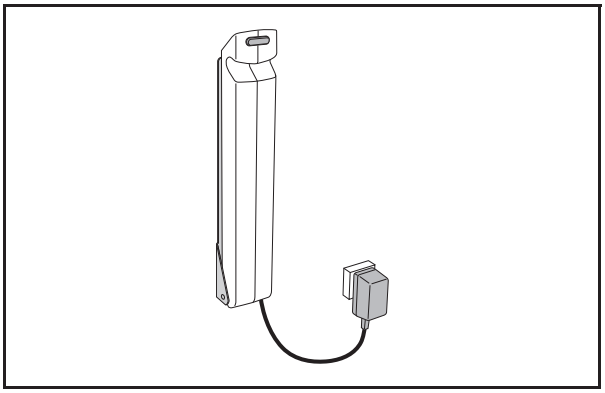

Batería y cargador

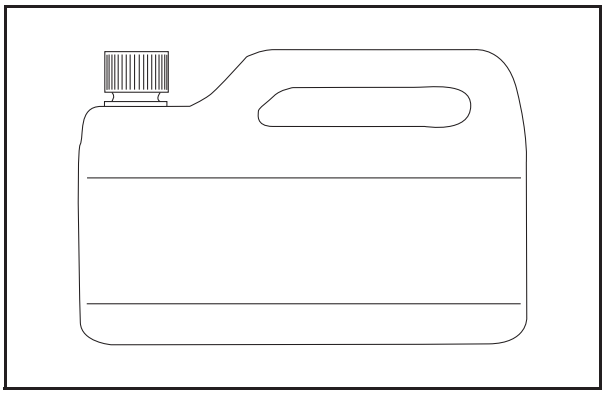

Para obtener más información sobre desinfectantes, póngase en contacto con su representante local de Arjo.

Espacio dejado en blanco a propósito

AUSTRALIA
Arjo Australia
Building B, Level 3
11 Talavera Road
Macquarie Park, NSW, 2113,
Australia
Phone: 1800 072 040

BELGIQUE / BELGIË
Arjo Belgium
Evenbroekveld 16
9420 Erpe-Mere
Phone: +32 (0) 53 60 73 80
Fax: +32 (0) 53 60 73 81
E-mail: info.belgium@arjo.com

BRASIL
Arjo Brasil Equipamentos Médicos Ltda
Rua Marina Ciufuli Zanfelice, 329 PB02
Galpão - Lapa
São Paulo – SP – Brasil
CEP: 05040-000
Phone: 55-11-3588-5088
E-mail: vendas.latam@arjo.com
E-mail: servicios.latam@arjo.com

CANADA
Arjo Canada Inc.
90 Matheson Boulevard West
Suite 350
CA-MISSISSAUGA, ON, L5R 3R3
Tel/Tél: +1 (905) 238-7880
Free: +1 (800) 665-4831
Fax: +1 (905) 238-7881
E-mail: info.canada@arjo.com

ČESKÁ REPUBLIKA
Arjo Czech Republic s.r.o.
Na Strzi 1702/65
140 00 Praha
Czech Republic
Phone No: +420225092307
E-mail: info.cz@arjo.com

DANMARK
Arjo A/S
Vassingerødvej 52
DK-3540 LYNGE
Tel: +45 49 13 84 86
Fax: +45 49 13 84 87
E-mail: dk_kundeservice@arjo.com

DEUTSCHLAND
Arjo GmbH
Peter-Sander-Strasse 10
DE-55252 MAINZ-KASTEL
Tel: +49 (0) 6134 186 0
Fax: +49 (0) 6134 186 160
E-mail: info-de@arjo.com

ESPAÑA
ARJO IBERIA S.L.
Poligono Can Salvatella
c/ Cabanyes 1-7
08210 Barberà del Valles
Barcelona - Spain
Telefono 1: +34 900 921 850
Telefono 2: +34 931 315 999

FRANCE
Arjo SAS
2 Avenue Alcide de Gasperi
CS 70133
FR-59436 RONCQ CEDEX
Tél: +33 (0) 3 20 28 13 13
Fax: +33 (0) 3 20 28 13 14
E-mail: info.france@arjo.com

HONG KONG
Arjo Hong Kong Limited
Room 411-414, 4/F, Manhattan Centre,
8 Kwai Cheong Road, Kwai Chung, N.T.,
HONG KONG
Tel: +852 2960 7600
Fax: +852 2960 1711

ITALIA
Arjo Italia S.p.A.
Via Giacomo Peroni 400-402
IT-00131 ROMA
Tel: +39 (0) 6 87426211
Fax: +39 (0) 6 87426222
E-mail: Italy.promo@arjo.com

MIDDLE EAST
Arjo Middle East FZ-LLC
Office 908, 9th Floor,
HQ Building,North Tower,
Dubai Science Park,
Al Barsha South
P.O. Box 11488, Dubai,
United Arab Emirates
Direct +971 487 48053
Fax +971 487 48072
Email: Info.ME@arjo.com

NEDERLAND
Arjo Nederland BV
Biezenwei 21
4004 MB TIEL
Postbus 6116
4000 HC TIEL
Tel: +31 (0) 344 64 08 00
Fax: +31 (0) 344 64 08 85
E-mail: info.nl@arjo.com

NEW ZEALAND
Arjo Ltd
34 Vestey Drive
Mount Wellington
NZ-AUCKLAND 1060
Tel: +64 (0) 9 573 5344
Free Call: 0800 000 151
Fax: +64 (0) 9 573 5384
E-mail: nz.info@Arjo.com

NORGE
Arjo Norway AS
Olaf Helsets vei 5
N-0694 OSLO
Tel: +47 22 08 00 50
Faks: +47 22 08 00 51
E-mail: no.kundeservice@arjo.com

ÖSTERREICH
Arjo Austria GmbH
Lemböckgasse 49 / Stiege A / 4.OG
A-1230 Wien
Tel: +43 1 8 66 56
Fax: +43 1 866 56 7000

POLSKA
Arjo Polska Sp. z o.o.
ul. Ks Piotra Wawrzyniaka 2
PL-62-052 KOMORNIKI (Poznań)
Tel: +48 61 662 15 50
Fax: +48 61 662 15 90
E-mail: arjo@arjo.com

PORTUGAL
Arjo em Portugal
MAQUET Portugal, Lda.
(Distribudor Exclusivo)
Rua Poeta Bocage n.º 2 - 2G
PT-1600-233 Lisboa
Tel: +351 214 189 815
Fax: +351 214 177 413
E-mail: Portugal@arjo.com

SUISSE / SCHWEIZ
Arjo Switzerland AG
Fabrikstrasse 8
Postfach
CH-4614 HÄGENDORF
Tél/Tel: +41 (0) 61 337 97 77
Fax: +41 (0) 61 311 97 42

SUOMI
Arjo Scandinavia AB
Riihitontuntie 7 C
02200 Espoo
Finland
Puh: +358 9 6824 1260
E-mail: Asiakaspalvelu.finland@arjo.com

SVERIGE
Arjo International HQ
Hans Michelsensgatan 10
SE-211 20 MALMÖ
Tel: +46 (0) 10 494 7760
Fax: +46 (0) 10 494 7761
E-mail: kundservice@arjo.com

UNITED KINGDOM
Arjo UK and Ireland
Houghton Hall Park
Houghton Regis
UK-DUNSTABLE LU5 5XF
Tel: +44 (0) 1582 745 700
Fax: +44 (0) 1582 745 745
E-mail: sales.admin@arjo.com

USA
Arjo Inc.
2349 W Lake Street Suite 250
US-Addison, IL 60101
Tel: +1 (630) 307-2756
Free: +1 (800) 323-1245
Fax: +1 (630) 307 6195
E-mail: us.info@arjo.com

JAPAN
Arjo Japan K.K.
東京都港区虎ノ門三丁目7 番8 号
ランディック第2 虎ノ門ビル9 階
Tel: +81 (0)3-6435-6401
Fax: +81 (0)3-6435-6402
E-mail: info.japan@arjo.com

At Arjo, we are committed to improving the everyday lives of people affected by reduced mobility and age-related health challenges. With products and solutions that ensure ergonomic patient handling, personal hygiene, disinfection, diagnostics, and the effective prevention of pressure ulcers and venous thromboembolism, we help professionals across care environments to continually raise the standard of safe and dignified care. Everything we do, we do with people in mind.

ArjoHuntleigh AB
Hans Michelsensgatan 10
211 20 Malmö, Sweden
www.arjo.com

CE
2797