ISTRUZIONI PER L'USO

Calypso

04.CD.03_18IT • 11/2022

arjo
EMPOWERING MOVEMENT

AVVERTENZA

Per evitare lesioni, leggere sempre le presenti istruzioni per l'uso e i documenti a corredo prima di utilizzare il prodotto.

Politica di progettazione e copyright
® e ™ sono marchi di proprietà del gruppo di società Arjo.
© Arjo 2022.
La politica dell'azienda è volta al miglioramento costante, per tale ragione questa si riserva il diritto di modificare i prodotti senza preavviso. Il contenuto di questa pubblicazione non può essere copiato, né completamente né in parte, senza il consenso di Arjo.

Indice

Premessa 4
Uso previsto 5
Norme di sicurezza 6
Predisposizioni per l'utilizzo 7
Identificazione dei componenti 8
Descrizione del prodotto e funzioni 9
- Sollevamento e abbassamento manuali 9
- Sollevamento e abbassamento elettrici 9
- Bracciolo e schienale 9
- Sedile 9
- Cuscino sedile 10
- Freni 10
- Arresto di emergenza 10
- Sollevamento/discesa di emergenza 10
- Arresto di sicurezza automatico 11
- Cintura di sicurezza 11

Descrizione degli accessori 13
- Caricabatteria 13
- Bilancia (opzionale) 13
- Padella e porta-padella (opzionali) 13

Trasferire il paziente 14
- Dal letto 14
- Al letto 16
- Dalla sedia a rotelle 17
- Alla sedia a rotelle (12 fasi) 18
- Alla toilette 19

Fare il bagno al paziente 20
- Fare il bagno al paziente (9 fasi) 20

Fare la doccia al paziente 22
Istruzioni di pulizia e disinfezione 24
Istruzioni per la batteria 27
Ricerca dei guasti 28
Assistenza e manutenzione preventiva 29
Specifiche tecniche 33
Dimensioni generali 35
Targhette 37
Compatibilità elettromagnetica (EMC) 39
Componenti e accessori 41

Premessa

Grazie per aver acquistato un prodotto di Arjo!

Il sollevapazienti igienico a sedia Calypso® fa parte di una serie di prodotti di qualità appositamente progettati per ospedali, case di cura e altre strutture assistenziali.

Arjo è al servizio dei propri clienti offrendo sia prodotti della migliore qualità sia l'addestramento del personale per un ottimale utilizzo dei prodotti acquistati.
Per eventuali domande sull'utilizzo o la manutenzione dell'attrezzatura contattare Arjo.

Leggere attentamente le presenti *Istruzioni per l'uso (IU)*!

Leggere interamente le presenti *Istruzioni per l'uso (IU)* prima di utilizzare il sollevapazienti igienico a sedia *Calypso*. Le informazioni contenute nelle presenti *IU* sono di fondamentale importanza per il corretto utilizzo e la manutenzione dell'attrezzatura, per favorirne la protezione e per garantire che risponda alle aspettative. Alcune delle informazioni contenute nelle presenti *IU* sono importanti per la sicurezza degli operatori e devono essere lette e comprese per evitare possibili incidenti. Per evitare incidenti dovuti all'uso di prodotti inadeguati, sulle attrezzature e sulle apparecchiature fornite da Arjo, Arjo raccomanda vivamente di utilizzare esclusivamente gli appositi prodotti progettati da Arjo.

Eventuali modifiche non autorizzate delle apparecchiature Arjo potrebbero comprometterne la sicurezza. Arjo non potrà essere ritenuta responsabile per eventuali incidenti e mancate prestazioni dovuti a modifiche non autorizzate dei propri prodotti.

Incidente grave

In caso di incidente grave in relazione al presente dispositivo medico a danno dell'utilizzatore o del paziente, questi devono segnalare la circostanza al produttore o al distributore del dispositivo medico. All'interno dell'Unione europea, l'utilizzatore deve segnalare l'incidente grave anche all'autorità competente dello Stato membro in cui opera.

Manutenzione e assistenza

Ogni anno, il sollevapazienti igienico a sedia *Calypso* deve essere sottoposto a manutenzione da parte del personale di assistenza autorizzato Arjo per garantirne il corretto funzionamento e la massima sicurezza. Consultare la sezione *Assistenza e manutenzione preventiva a pagina 29*.

Per maggiori informazioni, contattare il proprio rappresentante Arjo, che può offrire programmi esaurienti di assistenza e manutenzione per massimizzare la sicurezza, l'affidabilità e il valore del prodotto nel tempo. Per i ricambi, contattare il proprio rappresentante Arjo.
I nostri tecnici hanno in magazzino i ricambi necessari.

Il numero telefonico è indicato nell'ultima pagina delle presenti *IU*.

Definizioni impiegate nelle presenti *IU*

AVVERTENZA

Significato:
avvertenza di sicurezza. La mancata comprensione e osservanza di questa avvertenza può provocare incidenti a se stessi o a terzi.

ATTENZIONE

Significato:
la mancata osservanza delle istruzioni contrassegnate da questo simbolo può causare danni al sistema o all'attrezzatura oppure a parti di essi.

NOTA

Significato:
informazione importante per il corretto utilizzo del sistema o dell'apparecchiatura.

Significato:
nome e indirizzo del produttore.

Uso previsto

L'attrezzatura deve essere utilizzata rispettando le presenti istruzioni di sicurezza. Chiunque utilizzi l'attrezzatura deve inoltre aver letto e compreso le istruzioni contenute nelle presenti *Istruzioni per l'uso (IFU).*

Per qualsiasi dubbio in proposito contattare il rappresentante locale Arjo.

Questo ausilio è progettato per il sollevamento e il trasporto di assistiti da/verso la sessione bagno in strutture di assistenza e per offrire loro massimo supporto durante il processo. Il sollevatore Calypso deve essere utilizzato da personale addestrato e competente relativamente all'ambiente di cura e alle procedure locali, in accordo con le linee guida riportate nelle Istruzioni per l'uso (IFU).

La sedia da bagno deve essere utilizzata esclusivamente per gli scopi indicati nelle presenti Istruzioni per l'uso. Ogni altro utilizzo è vietato.

Valutazione degli assistiti

Si raccomanda di definire procedure di valutazione periodica. Prima dell'uso, l'assistente deve valutare le condizioni di ogni paziente secondo i seguenti criteri:

- Il peso del paziente non deve superare i 136 kg/ 300 lb.
- Il paziente deve essere attivo o semi-attivo (in grado di rimanere seduto in posizione eretta, a lato del letto oppure sulla toilette).
- Il paziente deve comprendere e rispondere alle istruzioni di rimanere seduto in posizione eretta.

Qualora il paziente non soddisfi i suddetti criteri occorre valutare un ausilio alternativo.

Durata utile prevista

La durata utile prevista di Calypso corrisponde al periodo massimo di vita utile.

La durata dell'attrezzatura è di dieci (10) anni e la vita utile della cintura di sicurezza è di due (2) anni. A seconda delle condizioni di stoccaggio della batteria, la frequenza di utilizzo e gli intervalli di ricarica, la vita utile della batteria è 2-5 anni.

La durata e la vita utile sono assicurate se l'attrezzatura è sottoposta a una corretta manutenzione preventiva, come descritto nelle Istruzioni per l'assistenza e la manutenzione contenute nelle Istruzioni per l'uso (IFU).

A seconda del livello di usura di alcune componenti dell'attrezzatura, come ruote e pulsantiera di controllo, potrebbe essere necessario sostituirle durante la vita utile dell'attrezzatura in base alle informazioni contenute nelle Istruzioni per l'uso (IFU).

Norme di sicurezza

AVVERTENZA

Per prevenire incendi o esplosioni, non utilizzare l'attrezzatura in ambienti ricchi di ossigeno, in presenza di fonti di calore o gas anestetici infiammabili.

AVVERTENZA

Per evitare il ribaltamento del dispositivo in uso, non abbassare o sollevare altre attrezzature in prossimità dello stesso e fare attenzione agli oggetti stazionari in fase di abbassamento.

AVVERTENZA

Per evitare intrappolamenti, assicurarsi di mantenere i capelli, le braccia e i piedi del paziente vicino al corpo e di utilizzare i supporti di sostegno dedicati nel corso di qualsiasi movimento.

AVVERTENZA

Per evitare lesioni, accertarsi che il paziente non sia mai lasciato da solo.

AVVERTENZA

Per evitare cadute, assicurarsi che il paziente sia posizionato correttamente e che la cintura di sicurezza venga utilizzata, allacciata e fissata correttamente.

AVVERTENZA

Per evitare il ribaltamento del dispositivo e la caduta del paziente, non utilizzare l'attrezzatura su pavimenti con canali di spurgo rientrati, fori o pendenze che superano il rapporto di 1:50 (1,15°).

AVVERTENZA

Per evitare cadute durante il trasferimento, assicurarsi sempre che i freni siano inseriti su tutte le attrezzature in uso.

AVVERTENZA

Per evitare cadute, accertarsi che la posizione del paziente sia conforme alle presenti IU.

AVVERTENZA

Per evitare cadute durante il trasferimento del paziente, assicurarsi sempre che i freni dell'apparecchiatura su cui si sposta il paziente siano inseriti.

AVVERTENZA

Per evitare la caduta del paziente, accertarsi sempre che il dispositivo sia nella posizione più bassa possibile prima di tentare di trasportare, vestire o svestire il paziente.

AVVERTENZA

Per evitare la caduta del paziente, accertarsi che le cinture di sicurezza siano integre. Se danneggiate, NON utilizzarle e sostituirle prima dell'uso.

NOTA
Durante il posizionamento del sollevapazienti igienico a sedia Calypso, non restare nella direzione di movimento del bracciolo.
Un movimento improvviso delle braccia del paziente verso l'alto può ferire l'assistente.

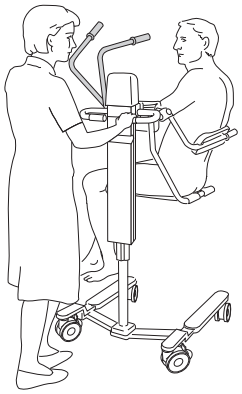

Quando sul sollevapazienti igienico a sedia Calypso è installata la bilancia (opzionale)

prestare particolare attenzione per evitare lo schiacciamento tra la base della bilancia e i perni pivottanti. Mantenere libera quest'area.

Predisposizioni per l'utilizzo

Procedura di primo utilizzo

(9 fasi)

1 Controllare visivamente che l'imballaggio non sia danneggiato. Qualora si sospetti che il prodotto sia danneggiato, presentare un reclamo all'agenzia di recapito e contattare l'ufficio vendite del sollevatore igienico a sedia *Calypso*.

2 Il materiale di imballaggio deve essere riciclato nel rispetto delle norme locali.

3 Verificare che siano presenti tutti i componenti. Confrontarli con la descrizione del prodotto riportata in queste *IU*. In caso di componenti mancanti o danneggiati, NON utilizzare il prodotto!

4 Montaggio del distanziale allegato: il distanziale montato sul sollevapazienti igienico a sedia *Calypso* alla consegna è adattato alla profondità del Sistema bagno Arjo.
Per bagni più profondi: per ottenere un'immersione più profonda, rimuovere uno dei due distanziali montati sul sollevatore igienico a sedia *Calypso*. Prestare attenzione a non danneggiare la superficie della vasca da bagno.

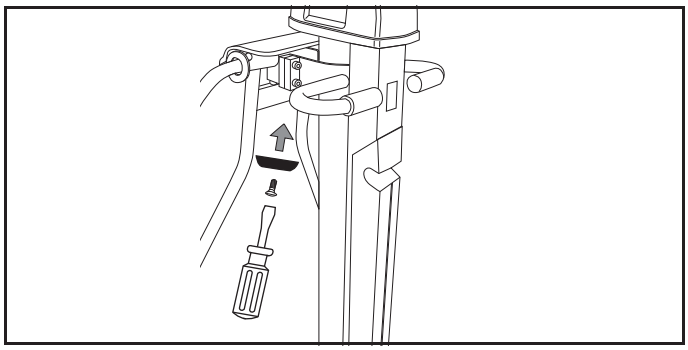

5 Disimballare il caricabatteria. Consultare le *IU del caricabatteria*.

6 Ricaricare ogni batteria per 24 ore.

7 Disinfettare il prodotto attenendosi alla sezione *Istruzioni di pulizia e disinfezione a pagina 24*.

8 Trovare un luogo asciutto e con un'adeguata ventilazione dove conservare il sollevatore igienico a sedia *Calypso*.

9 Scegliere un luogo in cui conservare le *IU* affinché possano essere consultabili in qualsiasi momento.

NOTA
Per eventuali domande, contattare il proprio rappresentante Arjo per assistenza e supporto. I numeri telefonici sono riportati nell'ultima pagina delle presenti IU.

Procedura prima di ogni utilizzo

(4 punti)

1 Verificare che tutti i componenti del sollevatore igienico a sedia *Calypso* siano in posizione. Consultare a tal proposito la pagina *Identificazione dei componenti* nelle presenti *IU*.

2 In caso di componenti mancanti o danneggiati, NON utilizzare il prodotto.

3 **AVVERTENZA**

Al fine di prevenire infezioni crociate, attenersi sempre alle istruzioni di disinfezione riportate nelle presenti *Istruzioni per l'uso.*

4 Accertarsi che la batteria sia carica.

Direzioni del Sollevatore igienico a sedia Calypso

Il trasferimento deve essere eseguito nella direzione indicata dalla figura.

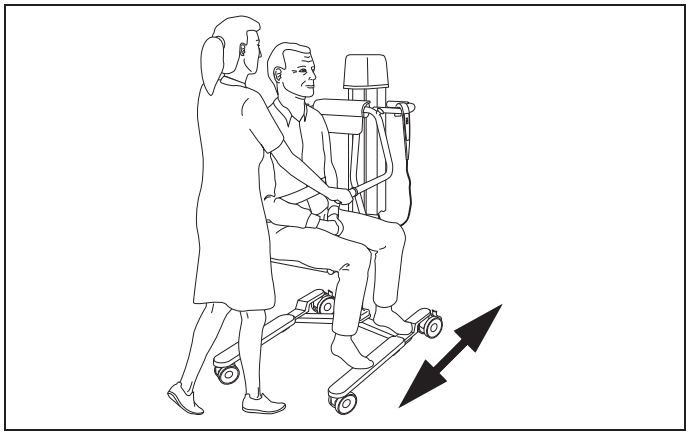

Le direzioni *destra* o *sinistra* nelle seguenti *IU* sono considerate in relazione a quanto indicato nella figura.

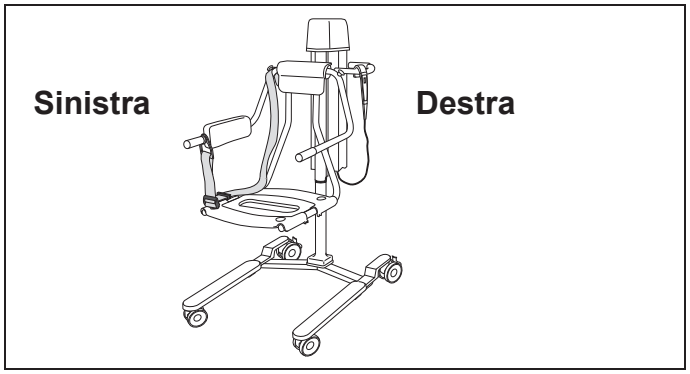

Identificazione dei componenti

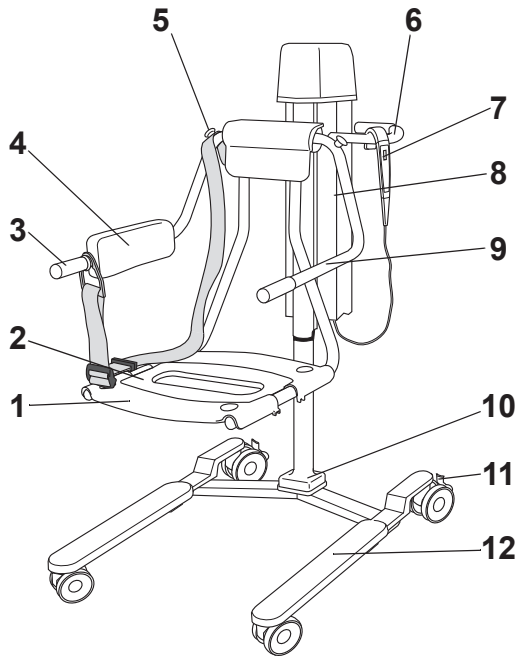

CDB 60XX

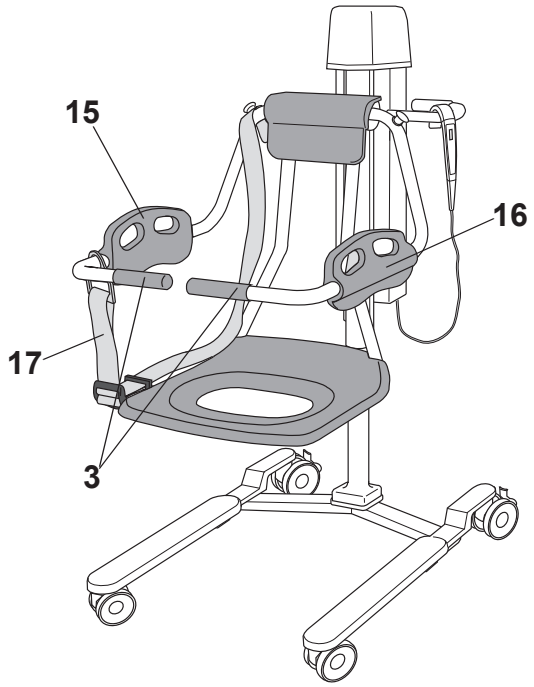

CDB 70XX

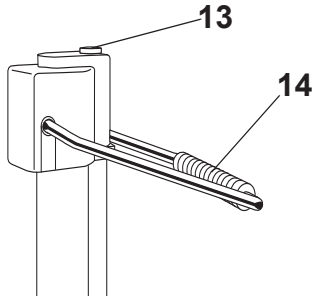

1 Sedile igienico in due parti

2 Inserto del sedile

3 Maniglie per trasporto

4 Schienale

5 Pomello per il fissaggio della cintura di sicurezza

6 Impugnatura di manovra

7 Comando a distanza (elettrico)

8 Batteria (versione elettrica)

9 Bracciolo

10 Montante

11 Freno (su tutte le ruote)

12 Poggiapiedi

13 Pulsante di discesa (versione idraulica)

14 Pompa manuale di sollevamento (versione idraulica)

15 Schienale/bracciolo sinistro

16 Schienale/bracciolo destro

17 Cinture di sicurezza

Parte applicata: Tipo B. Sedile comprensivo a due parti, compresivo di tutte le parti allegate. Protezione contro scosse elettriche in conformità alla norma IEC 60601-1.

Descrizione del prodotto e funzioni

Fig. 1

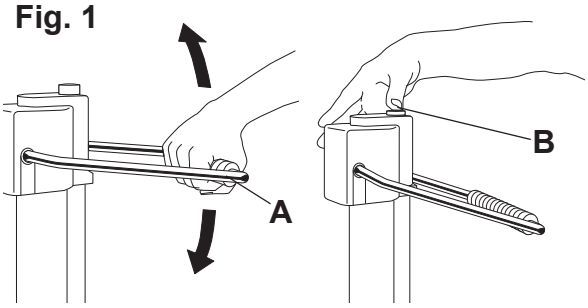

Sollevamento e abbassamento manuali

- Il sollevatore igienico a sedia *Calypso* si solleva per mezzo della pompa manuale (**A**). Pompare con uniformità, sfruttando tutta l'escursione dell'impugnatura **(vedere fig. 1)**.
- Il sollevatore igienico a sedia *Calypso* si abbassa premendo il pulsante di discesa (**B**) **(vedere fig. 1)**.

Fig. 2

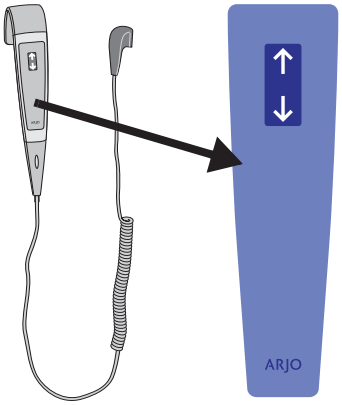

Sollevamento e abbassamento elettrici

Sganciare il comando a distanza dal relativo supporto **(vedere fig. 2)**.

- Per sollevare il sollevatore igienico a sedia *Calypso*, premere il pulsante con la freccia "su" sulla pulsantiera.
- Per abbassare il sollevatore igienico a sedia *Calypso*, premere il pulsante con la freccia "giù".

Fig. 3

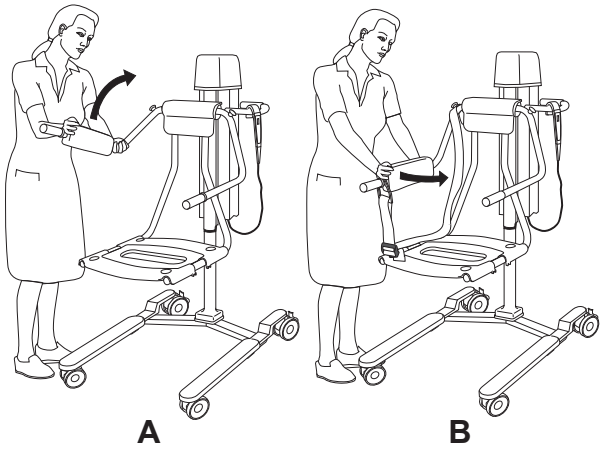

Bracciolo e schienale

- Il bracciolo e lo schienale possono essere ripiegati (all'indietro) **(A) (vedere fig. 3)**.
- *Solamente modello CDB60XX.*
  Lo schienale può essere impiegato su entrambi i lati, a seconda del lato dal quale viene effettuato il trasferimento del paziente. Staccarlo spingendo verso l'esterno **(B)**. Sistemarlo sul lato desiderato e fissarlo in posizione **(vedere fig. 3)**.

Fig. 4

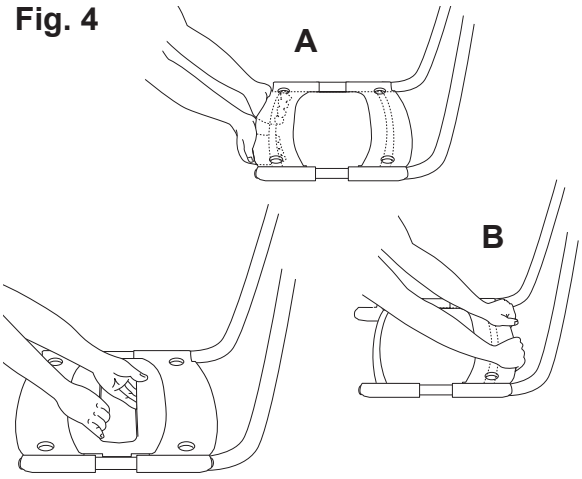

Sedile

Solamente modello CDB60XX.

Staccare l'inserto del sedile afferrandolo centralmente e tirandolo verso l'alto.

Il sedile è costituito da due parti:

- Per staccare la parte frontale, stringere il telaio sottostante e contemporaneamente premere in avanti con i polsi finché non si allenta (**A**) **(vedere fig. 4)**.
- Per staccare la parte posteriore, stringere il telaio superiore e contemporaneamente premere in avanti con i polsi finché non si allenta (**B**) **(vedere fig. 4)**.

Fig. 5

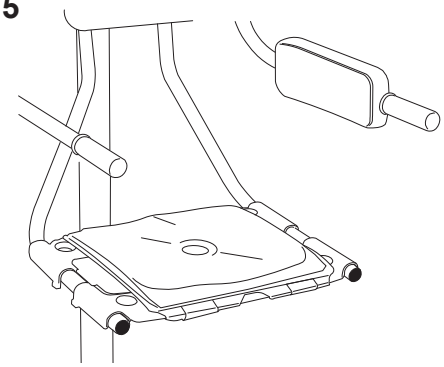

Cuscino sedile

- Il cuscino deve essere utilizzato esclusivamente con l'inserto del sedile. Fissare prima una delle cinghie alla parte anteriore del sedile. Distendere il cuscino del sedile e fissare l'altra cinghia alla parte posteriore del sedile **(vedere fig. 5)**.

Fig. 6

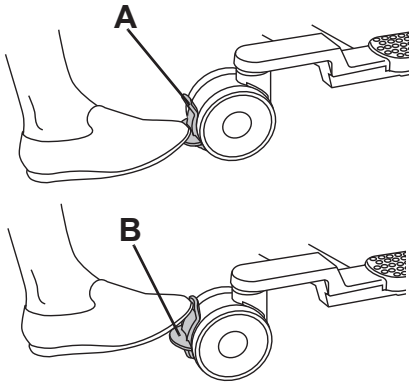

Freni

NOTA
Per una massima stabilità, si consiglia di applicare i freni presenti su tutt'e quattro le ruote.

- Le ruote possono essere bloccate abbassando l'apposita levetta **(A)** con il piede **(vedere fig. 6)**.
- Per disattivare i freni, alzare la leva del freno **0 (vedere fig. 6)**.

Fig. 7

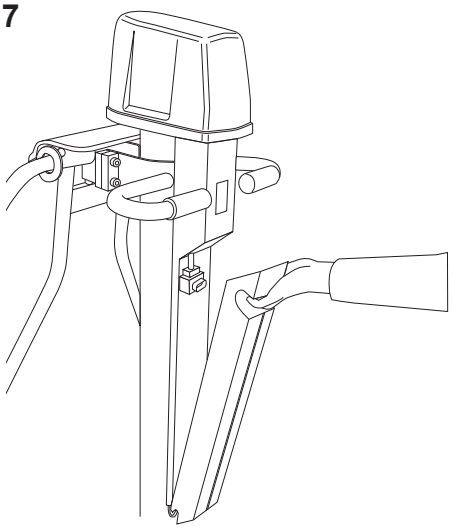

Arresto di emergenza

Qualora per qualche motivo il sollevatore igienico a sedia *Calypso* non risponda ai pulsanti di comando, è possibile interrompere immediatamente il movimento del sollevatore premendo il pulsante sulla batteria e staccandola **(vedere fig. 7)**.
Contattare il proprio rappresentante Arjo prima di riutilizzare il sollevapazienti igienico a sedia *Calypso.*

Fig. 8

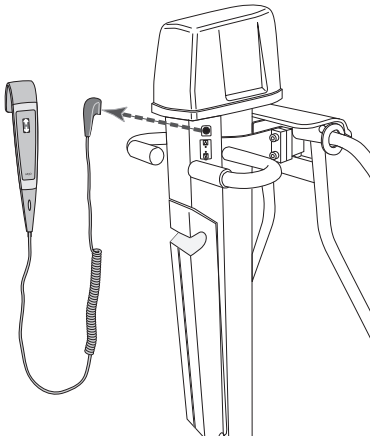

Sollevamento/discesa di emergenza

Qualora per qualche motivo il sollevatore igienico a sedia *Calypso* non risponda ai pulsanti di comando, è possibile sollevare o abbassare il dispositivo *Calypso* utilizzando l'apposita funzione di emergenza.

1 Scollegare la pulsantiera **(vedere fig. 8)**.

Continua alla pagina successiva.

Fig. 9

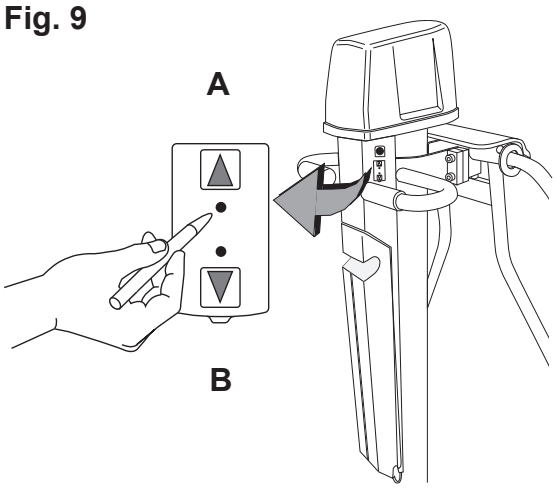

2 Controllare il sollevatore igienico a sedia *Calypso* inserendo un oggetto sottile nei fori del pannello (ad es. una penna) **(vedere fig. 9)**.

ATTENZIONE

Non utilizzare oggetti con la punta affilata per premere nei fori.

- Inserire l'oggetto nel foro accanto alla "freccia su" per sollevare il sollevatore igienico a sedia *Calypso* **(A)**.
- Inserire l'oggetto nel foro accanto alla "freccia giù" per abbassare il sollevatore igienico a sedia *Calypso* (**B**).

NOTA
Durante l'operazione di sollevamento o discesa viene emesso un "bip" continuo.

Contattare il proprio rappresentante Arjo prima di riutilizzare il sollevapazienti igienico a sedia *Calypso.*

Arresto di sicurezza automatico

Per evitare di restare schiacciati tra il sollevatore *Calypso* e un oggetto, il sollevatore *Calypso* è dotato di una funzione di arresto automatico di sicurezza. Il sollevatore *Calypso* si arresta automaticamente quando viene abbassato su un oggetto fisso.

Cintura di sicurezza

La cintura di sicurezza deve essere impiegata per ogni trasferimento del paziente.

AVVERTENZA

Per evitare intrappolamenti, assicurarsi di mantenere i capelli, le braccia e i piedi del paziente vicino al corpo e di utilizzare i supporti di sostegno dedicati nel corso di qualsiasi movimento.

Fig. 10

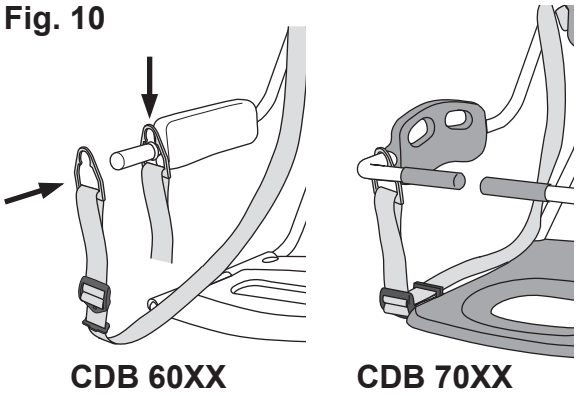

Assicurare il paziente con la cintura di sicurezza (10 punti)

Fissare la cintura di sicurezza

1 Attaccare la cintura di sicurezza alla maniglia di trasporto e bloccarla premendo la chiusura della cintura di sicurezza verso il basso **(vedere fig. 10)**.

2 Ripiegare il bracciolo.

3 Posizionare il paziente sul sedile e ripiegare in avanti il bracciolo.

4 Posizionare le mani del paziente sul bracciolo.

Continua alla pagina successiva.

Fig. 11

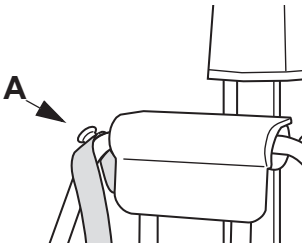

5 Far passare la cintura di sicurezza davanti al paziente e fissare l'altra estremità della cintura alla manopola **(A) (vedere fig. 11)**.

Regolare la cintura di sicurezza

6 Smontare le fascette di fissaggio **(A)** e **(B)** piegare la fascetta di fissaggio più piccola **(A)** leggermente verso l'alto **(vedere fig. 12)**.

Fig. 12

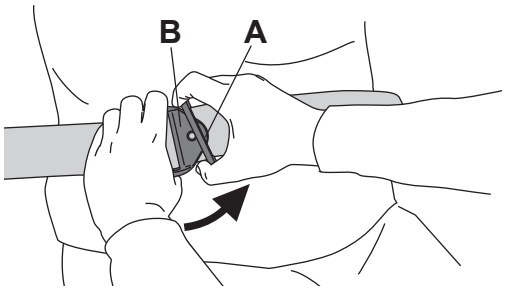

Fig. 13

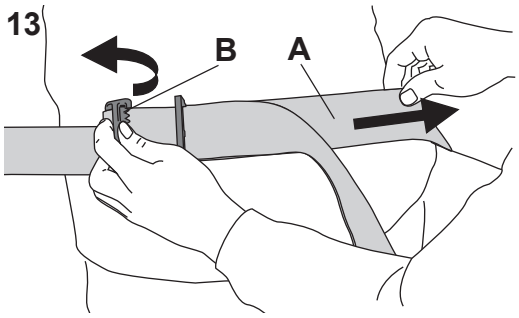

7 Per allentare la cintura di sicurezza, tirare la cinghia interna **(A)** di lato e contemporaneamente sollevare la fascetta di fissaggio più grande **(B) (vedere fig. 13)**.

Fig. 14

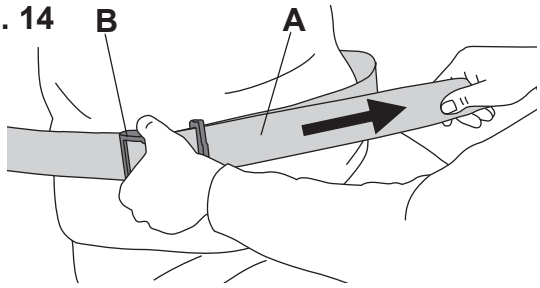

8 Per stringere la cintura di sicurezza, tirare la cinghia esterna **(A)** di lato e contemporaneamente mantenere la fascetta di fissaggio più grande **(B) (vedere fig. 14)**.

9 Accertarsi che la cintura di sicurezza sia attaccatta fermamente al corpo del paziente.

Fig. 15

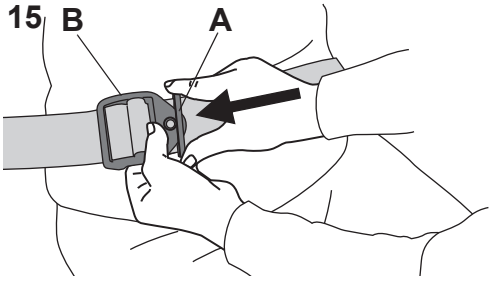

10 Per bloccare le fascette di fissaggio, inserire la fascetta più piccola **(A)** in quella più grande **(B) (vedere fig. 15)**.

Fig. 16

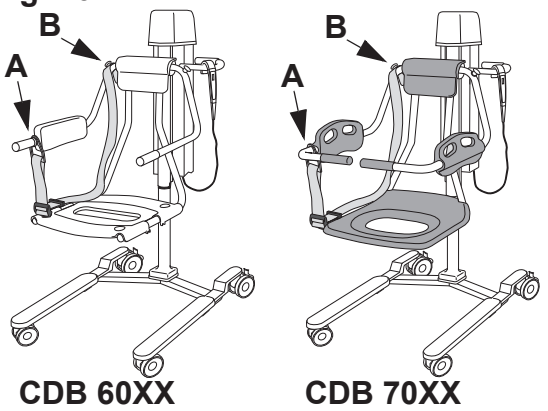

Rimuovere la cintura di sicurezza dal paziente

Allentare la cintura di sicurezza e rimuovere una delle estremità dalla maniglia di trasporto **(A)** o dalla manopola **(B) (vedere fig. 16)**.

Quando la cintura di sicurezza non è in uso

Quando il sollevatore igienico a sedia *Calypso* non è in uso, attaccare la cintura di sicurezza sia alla maniglia di trasporto **(A)** sia alla manopola **(B) (vedere fig. 16)**.

Descrizione degli accessori

Fig. 1

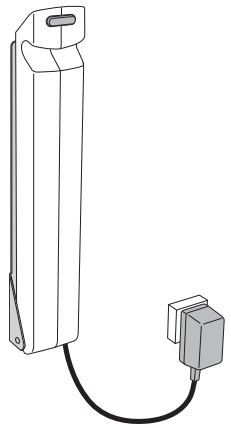

Caricabatteria

Consultare le *IU del caricabatteria* **(vedere fig. 1)**.

Fig. 2

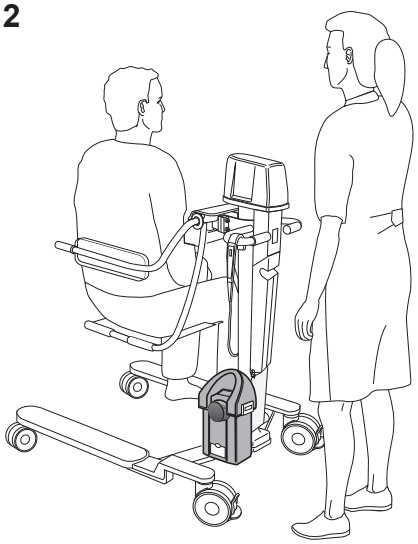

Bilancia (opzionale)

Consultare le *IU della bilancia a pedale* **(vedere fig. 2)**.

Fig. 3

CDB 60XX

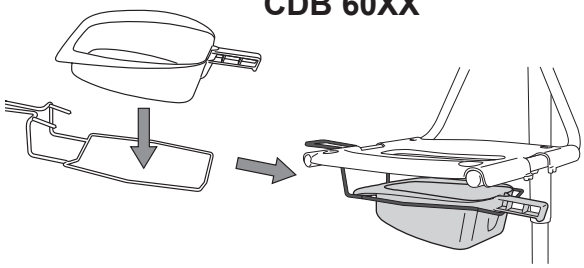

Fig. 4

CDB 70XX

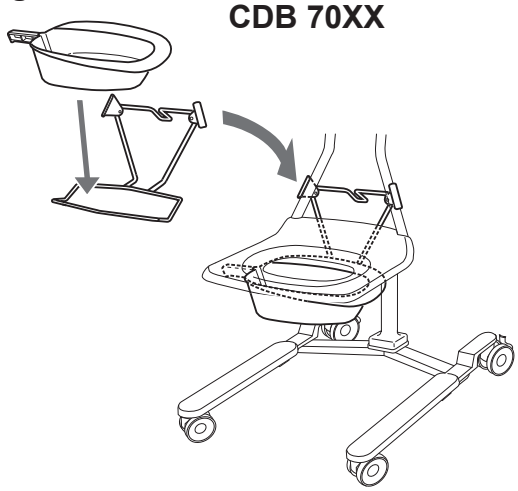

Padella e porta-padella (opzionali)

Il porta-padella deve essere montato sotto il sedile.

Assemblarlo **(vedere fig. 3-4)**.

AVVERTENZA

Per evitare l'intrappolamento o lo schiacciamento dei genitali, assicurarsi che vi sia lo spazio necessario durante il movimento lungo il bordo della vasca, nella toilette, con la padella o altri mobili.

Trasferire il paziente

Fig. 1

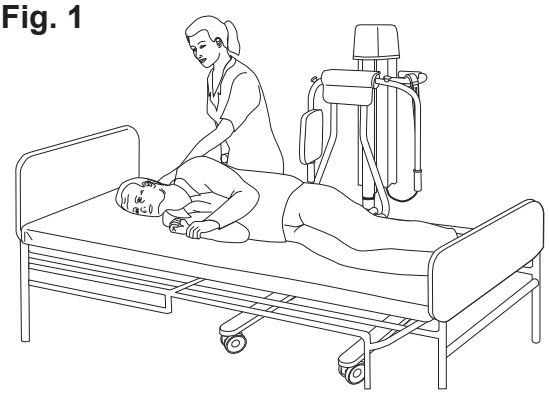

Fig. 2

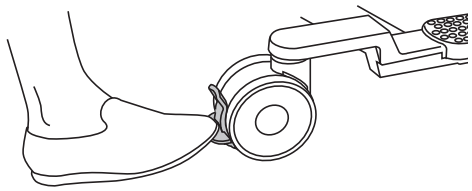

Fig. 3

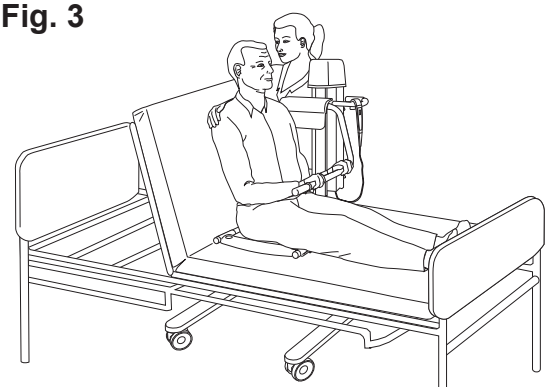

Fig. 4

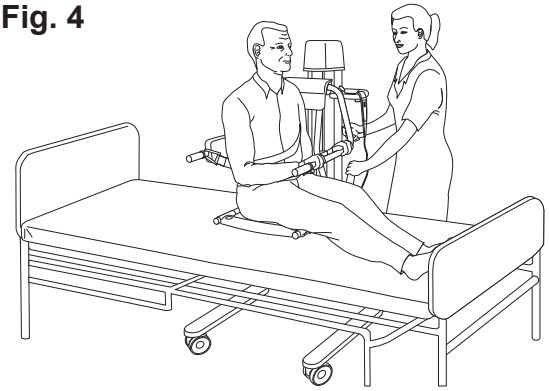

Dal letto

(19 fasi)

1 Azionare i freni delle ruote del letto, se possibile.

2 Abbassare la sponda del letto e fare girare il paziente sul fianco in direzione opposta al sollevatore igienico a sedia *Calypso* **(vedere fig. 1)**.

3 Ripiegare il bracciolo e lo schienale. Posizionare il sedile sul letto, il più vicino possibile al paziente, in modo che esso sia seduto sul sedile una volta alzatosi.

4 Abbassare il sedile in modo che sia premuto contro il letto **(vedere fig. 1)**.

5 Inserire i freni su tutte le ruote **(vedere fig. 2)**.

6 Girare il paziente sulla schiena e assicurarsi che sia disteso in posizione corretta sul sedile.

7 Aiutare il paziente a sedersi in posizione eretta, manualmente oppure con l'ausilio della parte posteriore del letto **(vedere fig. 3)**.

8 Ripiegare il bracciolo davanti al paziente in modo che questi possa poggiarvi le mani **(vedere fig. 3)**.

9 Piegare il paziente in avanti e ripiegare lo schienale dietro il paziente **(vedere fig. 4)**.

10

AVVERTENZA

Per evitare cadute, assicurarsi che il paziente sia posizionato correttamente e che la cintura di sicurezza venga utilizzata, allacciata e fissata correttamente.

Accertarsi che il paziente si trovi in posizione eretta al centro del sedile con:

- Le natiche sulla parte posteriore del sedile;
- La schiena contro lo schienale;
- Le mani sul poggiamani

11 Stringere la cintura di sicurezza all'altezza del petto del paziente **(vedere fig. 4)**.

Continua alla pagina successiva.

Fig. 5

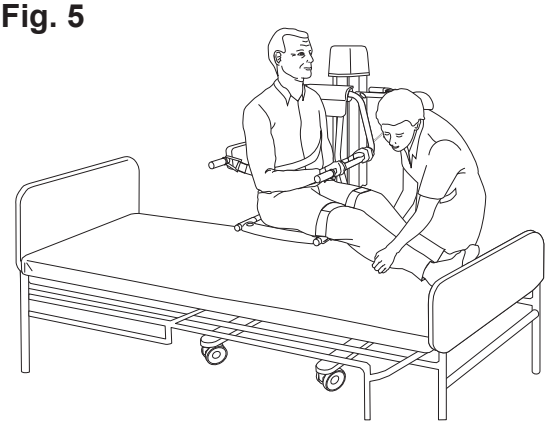

12 Sollevare il sedile del sollevatore igienico a sedia *Calypso* a un'altezza sufficiente ad allontanarlo dal letto.

13 Disinserire i freni delle ruote.

14 Allontanare il sollevatore igienico a sedia *Calypso* dal letto, aiutando il paziente a sollevare le gambe **(vedere fig. 5)**.

15 Accertarsi che il sollevatore *Calypso* non possa urtare il letto o altri dispositivi.

AVVERTENZA

Per evitare intrappolamenti, assicurarsi di mantenere i capelli, le braccia e i piedi del paziente vicino al corpo e di utilizzare i supporti di sostegno dedicati nel corso di qualsiasi movimento.

AVVERTENZA

Per evitare lesioni, accertarsi che il paziente non venga mai lasciato incustodito.

16 Abbassare il sollevatore igienico a sedia *Calypso* a un'altezza tale da permettere al paziente di posizionare i piedi sul poggiapiedi.

17 in modo che questi possa poggiarvi le mani.

Fig. 6

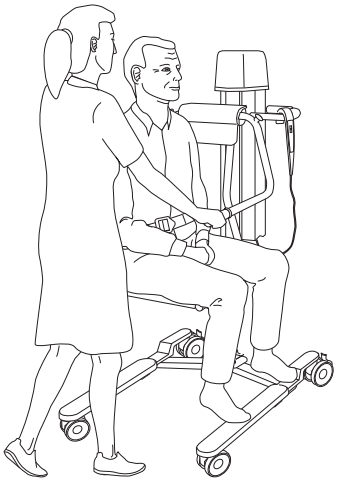

18 Durante i trasferimenti, usare le apposite maniglie di trasporto **(vedere fig. 6)**.

19 Una volta trasferito il paziente, accertarsi sempre che sia seduto in posizione corretta.

Al letto

(20 fasi)

AVVERTENZA

Per evitare cadute durante il trasferimento, assicurarsi sempre che i freni siano inseriti su tutte le attrezzature in uso.

1 Azionare i freni delle ruote del letto, se possibile.

2 Abbassare la spondina del letto.

3 Se il trasferimento avviene dopo il bagno, collocare un asciugamano sul letto per evitare che il letto si bagni per il contatto con il sollevatore *Calypso*.

4 Regolare l'altezza del sollevatore igienico a sedia *Calypso* in modo che il sedile e i genitali del paziente siano a una distanza di sicurezza dal letto.

5 Spostare il sollevatore igienico a sedia *Calypso* sul letto, mentre si aiuta il paziente a poggiare anche le gambe sul letto **(vedere fig. 1)**.

Fig. 1

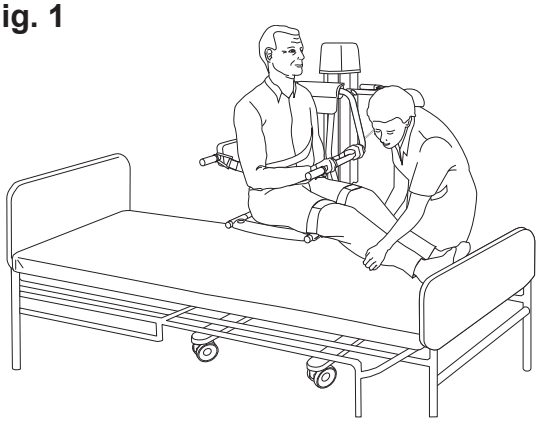

6 Inserire i freni su tutte le ruote **(vedere fig. 2)**.

Fig. 2

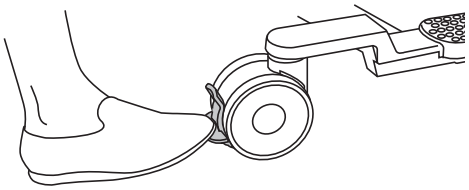

7 **AVVERTENZA**

Per evitare l'intrappolamento o lo schiacciamento dei genitali, assicurarsi che vi sia lo spazio necessario durante il movimento lungo il bordo della vasca, nella toilette, con la padella o altri mobili.

Abbassare il sollevatore igienico a sedia *Calypso* in modo che il sedile sia saldamente premuto contro il letto. Accertarsi che nessuna parte del corpo resti schiacciata tra sedile e letto.

8 Se necessario, sollevare la testata del letto per sostenere la schiena del paziente **(vedere fig. 3)**.

Fig. 3

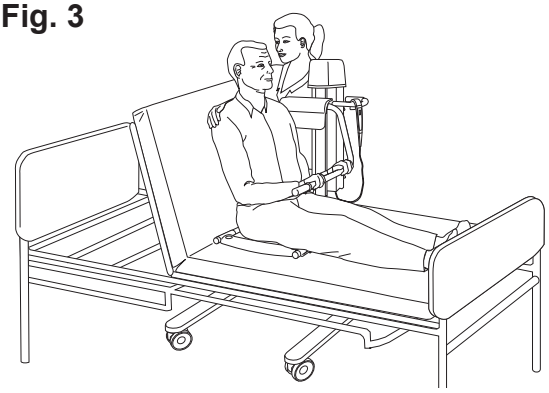

9 Rimuovere la cintura di sicurezza dal paziente.

10 Piegare il paziente in avanti e collocare le mani del paziente sul poggiamani.

11 Ripiegare lo schienale.

12 Aiutare il paziente ad adagiarsi di nuovo sul letto.

13 Ripiegare il bracciolo.

Continua alla pagina successiva.

Fig. 4

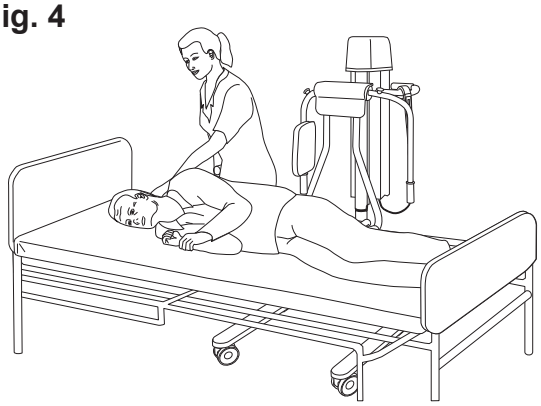

14 Se la testata del letto è stata alzata, abbassarla.

15 Fare sdraiare il paziente in posizione supina. Girare il paziente sul fianco opposto alla posizione del sollevatore igienico a sedia *Calypso* **(vedere fig. 4)**.

16 Sollevare il sollevatore igienico a sedia *Calypso* per staccarlo dal letto.

17 Disinserire i freni delle ruote.

18 Allontanare il sollevatore igienico a sedia *Calypso* dal letto.

19 Girare il paziente in posizione supina.

20 Richiudere la sponda del letto.

Dalla sedia a rotelle

(9 fasi)

Fig. 1

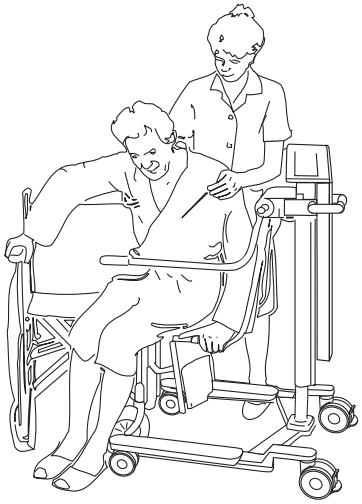

Affinché possa spostarsi dalla sedia a rotelle **(vedere fig. 1)**, il paziente deve essere sufficientemente forte per spostarsi lateralmente e/o essere in grado di alzarsi autonomamente.

1 Bloccare le ruote della sedia a rotelle.

2 Rimuovere il bracciolo e i poggiapiedi della sedia a rotelle.

3 Posizionare il sollevatore igienico a sedia *Calypso* affianco alla sedia a rotelle.

4 Regolare il sollevatore igienico a sedia *Calypso* in modo che il sedile sia alla stessa altezza, o un po' più in alto, del sedile della sedia a rotelle. Nel caso in cui la sedia a rotelle lo permetta, il sedile del sollevatore igienico a sedia *Calypso* può essere leggermente sovrapposto al sedile della sedia a rotelle.

5 Inserire i freni su tutte le ruote del sollevatore igienico a sedia *Calypso*.

6 Dire al paziente di spostarsi su *Calypso* e aiutarlo, se necessario **(vedere fig. 1)**.

7 Allacciare la cintura di sicurezza come descritto nella sezione *Bracciolo e schienale a pagina 9*.

8 Accertarsi inoltre che mani e piedi del paziente siano posizionati sui relativi supporti.

9 Durante il trasferimento con il sollevatore igienico a sedia *Calypso*, impugnare sempre le maniglie di trasporto. Accertarsi inoltre che mani e piedi del paziente siano posizionati sui relativi supporti **(vedere fig. 2)**.

Fig. 2

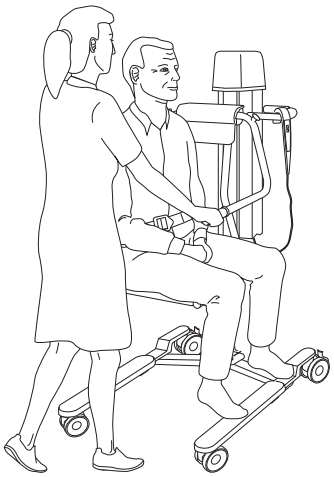

Alla sedia a rotelle (12 fasi)

Affinché il paziente possa spostarsi dalla sedia a rotelle, deve essere sufficientemente forte per spostarsi lateralmente e/o in grado di alzarsi autonomamente.

AVVERTENZA

Per evitare cadute durante il trasferimento, assicurarsi sempre che i freni siano inseriti su tutte le attrezzature in uso.

Fig. 1

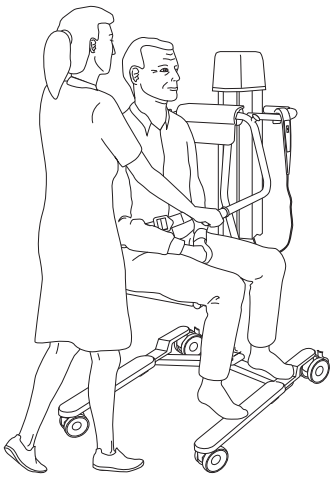

1 Durante il trasferimento con il sollevatore igienico a sedia *Calypso*, impugnare sempre le maniglie di trasporto.

2 Accertarsi inoltre che mani e piedi del paziente siano posizionati sui relativi supporti **(vedere fig. 1)**.

3 Bloccare le ruote della sedia a rotelle.

4 Rimuovere il bracciolo e i poggiapiedi della sedia a rotelle.

5 Posizionare il sollevatore igienico a sedia *Calypso* affianco alla sedia a rotelle.

6 Regolare il sollevatore igienico a sedia *Calypso* in modo che il sedile sia alla stessa altezza, o un po' più in alto, del sedile della sedia a rotelle. Nel caso in cui la sedia a rotelle lo permetta, il sedile del sollevatore igienico a sedia *Calypso* può essere leggermente sovrapposto al sedile della sedia a rotelle.

7 Inserire i freni su tutte le ruote del sollevatore igienico a sedia *Calypso*.

8 Rimuovere la cintura di sicurezza come descritto nella sezione *Bracciolo e schienale a pagina 9*.

9 Accertarsi inoltre che mani e piedi del paziente siano posizionati sui relativi supporti.

Fig. 2

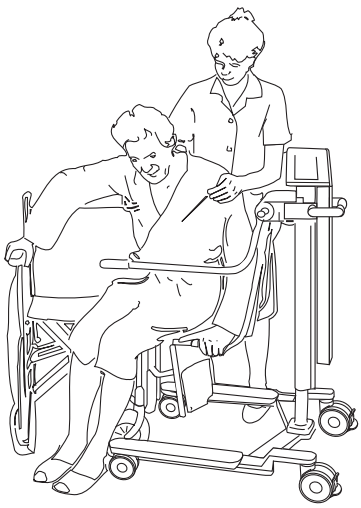

10 Dire al paziente di spostarsi alla sedia a rotelle e aiutarlo, se necessario **(vedere fig. 2)**.

11 Reinserire il bracciolo e i poggiapiedi della sedia a rotelle.

12 Accertarsi che il paziente sia in una posizione sicura e confortevole.

Alla toilette

(3 fasi)

Il sollevatore igienico a sedia *Calypso* può essere utilizzato a prescindere dal fatto che la toilette sia fissata al muro o al pavimento.

Fig. 1

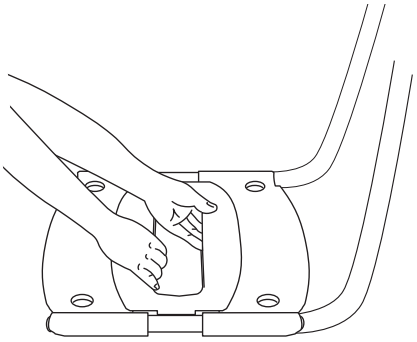

1 *Solamente modello CDB6000*: Rimuovere il cuscino e l'inserto del sedile prima di trasferire il paziente su *Calypso* **(vedere fig. 1)**.

2 Posizionare il sollevatore igienico a sedia *Calypso* direttamente sul sedile del water. Abbassarlo e inserire i freni.

3 In caso di trasferimento di pazienti incontinenti, il porta-padella completo di padella risulta un accessorio utile.

Fare il bagno al paziente

Fare il bagno al paziente (9 fasi)

Leggere prima le istruzioni separate per l'apparecchiatura per il bagno.

AVVERTENZA

Per evitare il ribaltamento del dispositivo in uso, non abbassare o sollevare altre apparecchiature in prossimità dello stesso e fare attenzione agli oggetti stazionari in fase di abbassamento.

AVVERTENZA

Per evitare intrappolamenti, assicurarsi di mantenere i capelli, le braccia e i piedi del paziente vicino al corpo e di utilizzare i supporti di sostegno dedicati nel corso di qualsiasi movimento.

AVVERTENZA

Per evitare cadute, assicurarsi che il paziente sia posizionato correttamente e che la cintura di sicurezza venga utilizzata, allacciata e fissata correttamente.

AVVERTENZA

Per evitare lesioni, accertarsi che il paziente non venga mai lasciato incustodito.

Fig. 1

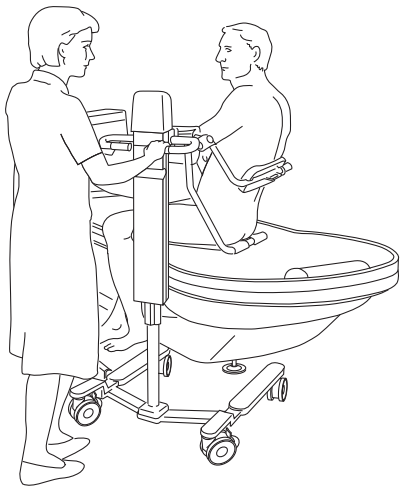

Fig. 2

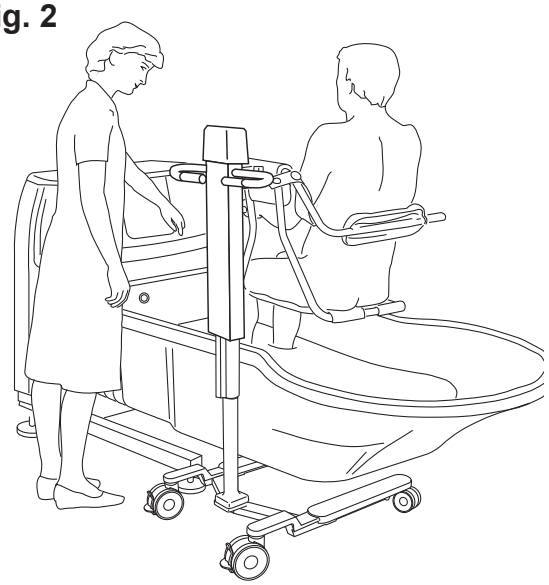

1 Svestire il paziente.

2 **AVVERTENZA**

Per evitare intrappolamenti, assicurarsi di mantenere i capelli, le braccia e i piedi del paziente vicino al corpo e di utilizzare i supporti di sostegno dedicati nel corso di qualsiasi movimento.

Posizionare il sollevatore igienico a sedia *Calypso* perpendicolarmente alla base della vasca da bagno. Sollevare il sollevatore igienico a sedia *Calypso* oltre il bordo della vasca e spostare il paziente nella vasca. Aiutare il paziente a spostare i piedi oltre il bordo **(vedere fig. 1)**.

3 Inserire i freni su tutte le ruote.

4 Se la vasca è regolabile, sollevarla a un'altezza comoda **(vedere fig. 2)**.

Continua alla pagina successiva.

Fig. 3

5 **AVVERTENZA**

Per evitare l'intrappolamento delle gambe o dei piedi dei pazienti o degli assistenti, accertarsi che non sia presente alcun ostacolo.

Abbassare il sollevatore igienico a sedia *Calypso* in modo che poggi sul fondo della vasca **(vedere fig. 3)**.

6 Rimuovere la cintura di sicurezza dal petto.

7 Tirare il bracciolo in avanti verso l'alto e far sdraiare il paziente con lo schienale leggermente reclinato.

8 Fare il bagno al paziente.

Fig. 4

9 Dopo il bagno, fare defluire l'acqua dalla vasca, spingere in avanti il bracciolo e far sedere il paziente. Spingere in avanti lo schienale e allacciare la cintura di sicurezza sul torace. Se possibile, abbassare la vasca da bagno finché *Calypso* non si trova al di sopra dell'acqua e sciacquare il paziente con la doccia **(vedere fig. 4)**.

Fig. 5

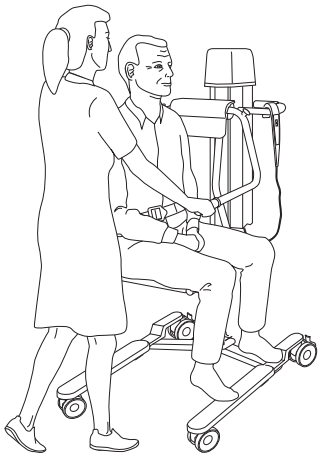

10 Una volta asciutto, coprire o vestire il paziente per tenerlo al caldo. Disinserire i freni delle ruote e riportare il paziente in camera **(vedere fig. 5)**.

Fare la doccia al paziente

Fare la doccia al paziente

(12 fasi)

Leggere prima le istruzioni separate per la Cabina per doccia Prelude.

AVVERTENZA

Per evitare cadute, assicurarsi che il paziente sia posizionato correttamente e che la cintura di sicurezza venga utilizzata, allacciata e fissata correttamente.

AVVERTENZA

Per evitare lesioni, accertarsi che il paziente non venga mai lasciato incustodito.

AVVERTENZA

Per evitare intrappolamenti, assicurarsi di mantenere i capelli, le braccia e i piedi del paziente vicino al corpo e di utilizzare i supporti di sostegno dedicati nel corso di qualsiasi movimento.

AVVERTENZA

Per evitare il ribaltamento del dispositivo in uso, non abbassare o sollevare altre apparecchiature in prossimità dello stesso e fare attenzione agli oggetti stazionari in fase di abbassamento.

Fig. 1

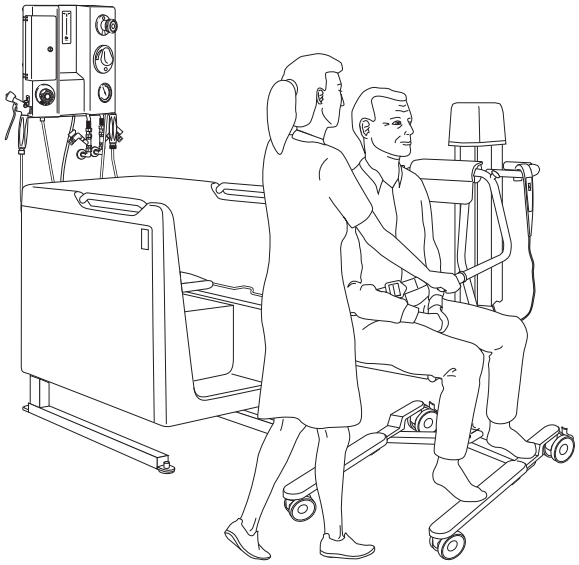

Fig. 2

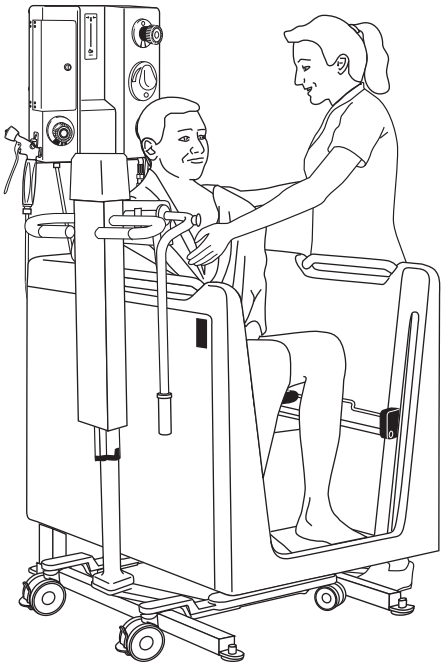

1 Rimuovere il paraspruzzi della cabina.

2 Posizionare il sollevatore igienico a sedia *Calypso* di fronte alla cabina con la schiena del paziente rivolta verso la cabina.

3 **AVVERTENZA**

Per evitare l'intrappolamento o lo schiacciamento dei genitali, assicurarsi che vi sia lo spazio necessario durante il movimento lungo il bordo della vasca, nella toilette, con la padella o altri mobili.

Sollevare il sollevatore igienico a sedia *Calypso* e spingerlo con cautela il più possibile all'interno della cabina **(vedere fig. 1)**.

4 Inserire i freni delle ruote e abbassare il paziente a un'altezza comoda, quindi allontanare il bracciolo **(vedere fig. 2)**.

Continua alla pagina successiva.

Fig. 3

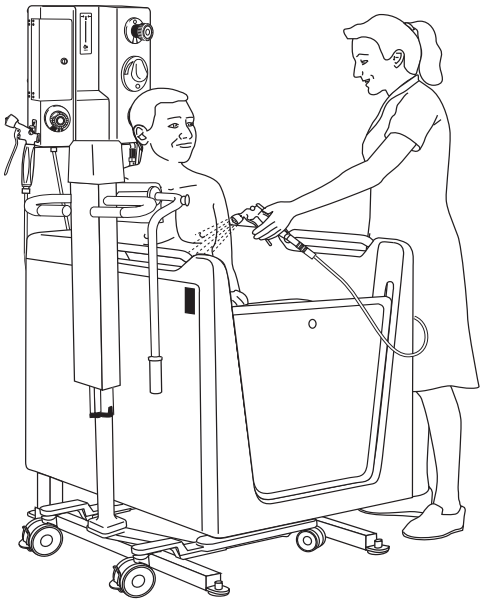

Fig. 4

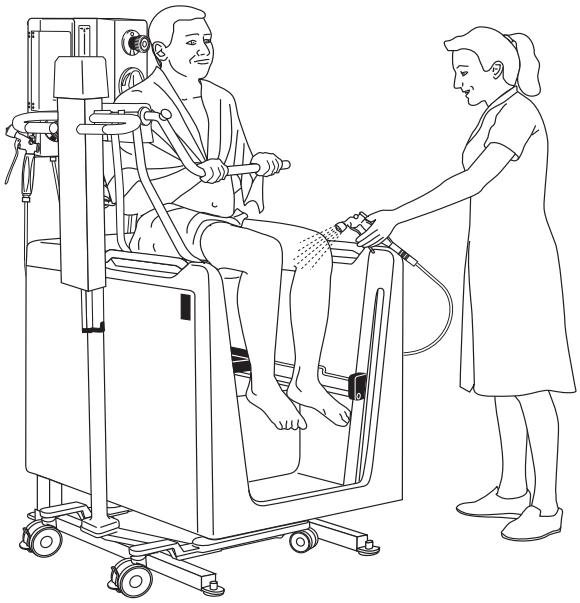

5 Allentare la cintura di sicurezza, svestire il paziente e riallacciare la cintura di sicurezza.

6 Posizionare il paraspruzzi **(vedere fig. 3)**.

7 **AVVERTENZA**

Per evitare scottature, controllare sempre la temperatura dell'acqua a mano nuda prima di dirigere il getto d'acqua sul paziente. Non usare guanti perché potrebbero agire da isolanti e non permettere una corretta valutazione della temperatura dell'acqua. Puntare il getto d'acqua lontano dal paziente.

Regolare i comandi della doccia, quindi fare la doccia e lo shampoo al paziente partendo dalla testa e procedendo verso il basso.

8 Regolare l'altezza della sedia per consentire un facile accesso durante la doccia.

9 Coprire con un asciugamano le spalle del paziente dopo aver lavato e risciacquato la parte superiore del corpo.

10 Togliere il paraspruzzi per consentire un facile accesso alle gambe e ai piedi **(vedere fig. 4)**.

11 Ripiegare il bracciolo e lo schienale in avanti verso il basso. Allacciare la cintura di sicurezza sopra il torace.

12 Dopo averlo asciugato, disinserire i freni delle ruote e riportare il paziente in camera.

Istruzioni di pulizia e disinfezione

Utilizzare esclusivamente disinfettanti Arjo.
Per eventuali domande sulla disinfezione dell'apparecchiatura oppure per l'ordinazione dei disinfettanti, rivolgersi al servizio clienti Arjo.

Di seguito viene descritta la procedura da eseguire dopo ogni uso e al termine della giornata.

AVVERTENZA

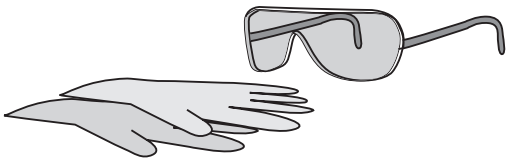

Per evitare lesioni a occhi e pelle, utilizzare sempre occhiali e guanti protettivi. In caso di contatto, risciacquare abbondantemente con acqua. In caso di irritazioni a occhi o pelle, rivolgersi a un medico. Consultare sempre le Istruzioni per l'uso e la Scheda dei dati di sicurezza (MSDS) del disinfettante.

AVVERTENZA

Al fine di prevenire infezioni crociate, attenersi sempre alle istruzioni di disinfezione riportate nelle presenti IU.

AVVERTENZA

Per evitare irritazioni a occhi o pelle, non disinfettare in presenza di un paziente.

AVVERTENZA

Per evitare danni e lesioni, pulire e disinfettare il prodotto conformemente alle presenti IU. Non sono consentiti altri prodotti chimici. Non pulire mai con cloro. Il cloro causa il deterioramento della superficie del materiale.

Accessori per la disinfezione del sollevatore igienico a sedia Calypso

- Guanti protettivi
- Occhiali protettivi
- Flacone spray (se non è disponibile un sistema di disinfezione integrato)
- Panno
- Disinfettante
- Asciugamano

Fig. 1

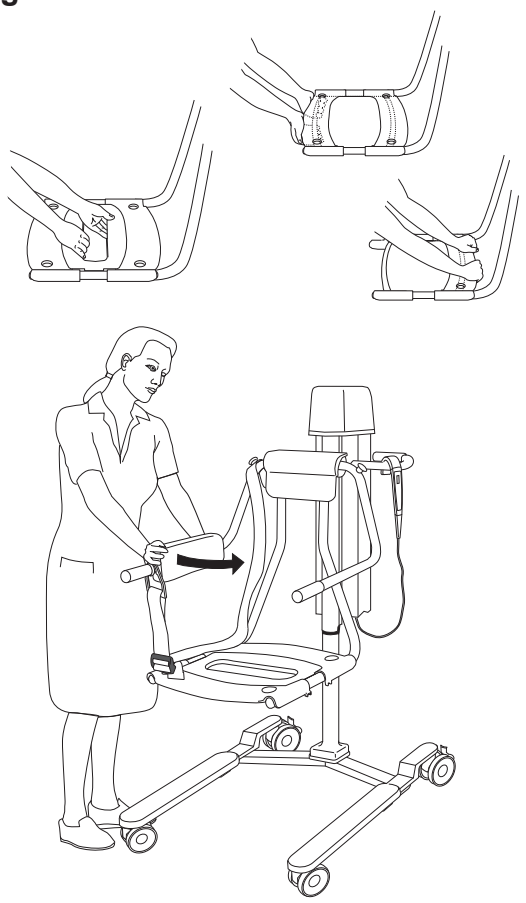

Fig. 2

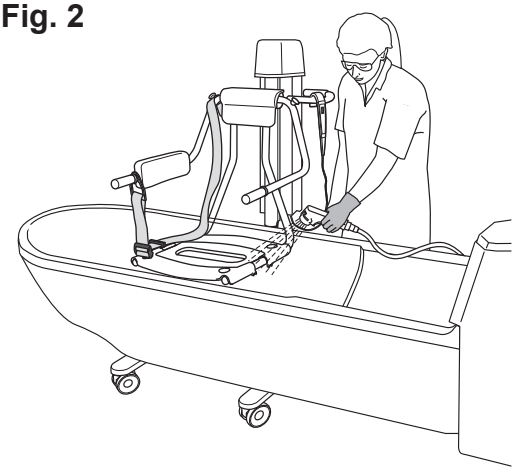

Seguire sempre questi 17 punti per la pulizia e la disinfezione

Rimozione di residui visibili (punti 1-3 di 17)

1 Rimuovere l'inserto del sedile, le due parti del sedile (solamente modello CDB6000), lo schienale e l'eventuale cintura di sicurezza e sistemarli sul fondo della vasca **(vedere fig. 1)**.

2 Spostare il sollevatore igienico a sedia *Calypso* sopra la vasca e abbassarlo.

3 Pulire:

- La parte superiore del sollevatore igienico a sedia *Calypso* (iniziare dall'alto e procedere verso il basso)
- Tutte le parti rimosse

Con un panno imbevuto d'acqua, eliminando tutti i residui visibili. Alternativamente, mettere sotto acqua corrente e lavare con una spazzola e/o un panno.

Pulizia (punti 4-11 di 17)

4 Indossare guanti e occhiali protettivi.

5 La maggior parte delle vasche Arjo è dotata di impugnatura a spruzzo per il sanitizzante. Leggere le relative istruzioni sulle modalità di impiego del disinfettante. Verificare il livello del disinfettante.

6 Nel caso in cui non sia disponibile l'apparecchiatura di disinfezione integrata, è possibile utilizzare un contenitore spray di miscela disinfettante, con le dosi indicate sul flacone.

7 Spruzzare il disinfettante su **(vedere Fig. 2)**:

- La parte superiore del sollevatore igienico a sedia *Calypso*
- Tutte le parti rimosse

Utilizzare una spazzola immersa nel disinfettante e strofinare a fondo, soprattutto sulle maniglie, sulla pulsantiera e la parte inferiore del sollevatore igienico a sedia *Calypso*.

8 Sciacquare con acqua corrente (circa 25 °C (77 °F)) o spruzzare con acqua abbondante e pulire con un panno pulito per rimuovere tutto il disinfettante.

9 Bagnare un panno con il disinfettante e pulire tutte le altre parti del sollevatore igienico a sedia *Calypso*, per esempio lo chassis.

Continua alla pagina successiva.

10 Inumidire un altro panno con acqua e rimuovere ogni traccia di disinfettante su tutte le altre parti del sollevatore igienico a sedia *Calypso*. Il panno deve occasionalmente essere risciacquato in acqua corrente, durante la rimozione del disinfettante.

11 Se non si riesce a rimuovere il disinfettante, spruzzare con acqua le parti interessate e strofinare con un asciugamano monouso. Ripetere fino alla completa rimozione del disinfettante.

Disinfezione (punti 12-17 di 17)

12 Spruzzare il disinfettante su:

- La parte superiore del sollevatore igienico a sedia *Calypso*
- Tutte le parti rimosse

13 Bagnare un panno con il disinfettante e pulire tutte le altre parti del sollevatore igienico a sedia *Calypso*, per esempio lo chassis.

14 Lasciare agire il disinfettante per il tempo indicato sull'etichetta del flacone di disinfettante.

15 Spruzzare con acqua o usare la doccia (circa 25 °C (77 °F)) e pulire con un panno pulito per rimuovere tutte le tracce di disinfettante su:

- La parte superiore del sollevatore igienico a sedia *Calypso*
- Tutte le parti rimosse
- Tutte le altre parti del sollevatore igienico a sedia *Calypso*, come lo chassis

Il panno deve essere occasionalmente risciacquato con acqua corrente durante la rimozione del disinfettante **(vedere fig. 3)**.

Fig. 3

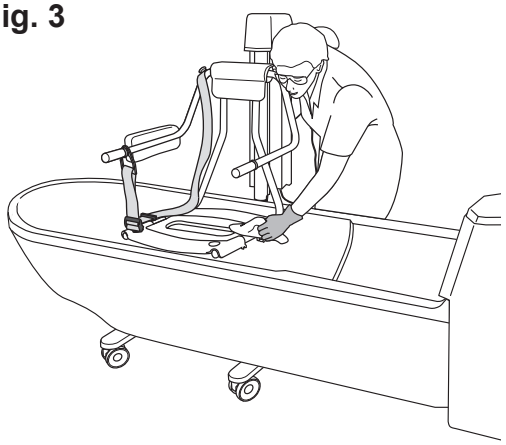

16 Se non si riesce a rimuovere il disinfettante, spruzzare con acqua le parti interessate e strofinare con un asciugamano monouso. Ripetere fino alla completa rimozione del disinfettante.

17 Asciugare tutte le parti.

Istruzioni per la batteria

AVVERTENZA

Per evitare lesioni fisiche, NON rompere, forare, aprire, smontare o danneggiare meccanicamente in altro modo le batterie.

- **In caso di incrinature del rivestimento della batteria e di contatto dell'elettrolito con la pelle o gli indumenti, lavare immediatamente con abbondante acqua.**
- **In caso di contatto con gli occhi, lavare abbondantemente con acqua e ricorrere immediatamente a cure mediche.**

L'inalazione del contenuto delle batterie può irritare le vie respiratorie. Assicurare aria fresca e rivolgersi ad un medico.

- Prestare attenzione a non fare cadere le batterie.
- Per lo smaltimento delle batterie usate, rivolgersi all'autorità locale competente.
- Verificare l'etichetta sulla batteria.

Segnalazione batteria scarica

- Se la batteria necessita di ricarica, si attiva un cicalino quando si aziona il sollevatore. L'autonomia residua della batteria è comunque sufficiente per completare l'operazione in corso.

Conservazione della batteria

- La batteria viene fornita carica, ma si raccomanda di ricaricarla poiché perde gradualmente la propria carica.
- Quando non viene utilizzata, la batteria si scarica lentamente.
- La batteria deve essere conservata o trasportata a temperature comprese tra -0 °C e +30 °C (tra 32 °F e 86 °F); temperature inferiori ne prolungano la durata utile.
- Per assicurare le massime prestazioni, non conservare la batteria a temperature superiori a 50 °C (122 °F).

Installazione del caricabatteria

Consultare le *IU del caricabatteria NDA-X200*.

Come sostituire la batteria

Consultare le *IU del caricabatteria NDA-X200*.

Ricerca dei guasti

PROBLEMA	INTERVENTO
Il sollevatore igienico a sedia *Calypso* continua a salire o scendere al rilascio del pulsante sulla pulsantiera.	Attivare il pulsante di emergenza rosso e rimuovere la batteria - trasferire il paziente dal sollevatore igienico a sedia *Calypso* e contattare personale qualificato.
Il sollevatore igienico a sedia *Calypso* non si solleva o abbassa premendo il pulsante della pulsantiera.	**AVVERTENZA** **Non lasciare il paziente incustodito durante l'operazione.** 1 Accertarsi che la batteria sia collegata correttamente all'interno del vano. 2 Accertarsi che la spina del comando a distanza sia collegata correttamente alla presa. 3 Accertarsi che la batteria sia carica. 4 Utilizzare la funzione di abbassamento di emergenza per abbassare il paziente. Rimuovere il paziente dal sollevatore igienico a sedia *Calypso* e contattare personale qualificato.
Il sollevatore igienico a sedia *Calypso* è difficile da manovrare durante il trasferimento.	1 Accertarsi che tutti i freni siano disinseriti. 2 Accertarsi che tutte le ruote girino liberamente. In caso contrario, trasferire il paziente dal sollevatore igienico a sedia *Calypso* e contattare personale qualificato.
Il sollevatore igienico a sedia *Calypso* emette rumori anomali durante il sollevamento o il trasferimento.	Rimuovere il paziente dal sollevatore igienico a sedia *Calypso* e contattare personale qualificato.
Quando non è in uso, il sollevatore igienico a sedia *Calypso* emette un bip ogni minuto.	Contattare personale qualificato.
Non è possibile alzare il sollevatore igienico a sedia *Calypso*.	Il dispositivo di sollevamento dell'apparecchiatura è dotato di un dado di sicurezza. Se il dado di sicurezza è attivato, sarà possibile solo abbassare l'apparecchiatura in posizione di sicurezza. In questo caso, cessare di utilizzare l'apparecchiatura e contattare personale qualificato per le riparazioni del caso.

Assistenza e manutenzione preventiva

Il sollevatore igienico a sedia *Calypso* è soggetto a normale usura e invecchiamento, quindi i seguenti interventi devono essere effettuati agli intervalli indicati, affinché il prodotto sia sempre conforme alle specifiche di produzione.

AVVERTENZA

Per evitare qualsiasi malfunzionamento e le conseguenti lesioni, accertarsi di condurre ispezioni regolari e seguire il programma di manutenzione consigliato. In caso di utilizzo intensivo o esposizione ad ambienti aggressivi, il prodotto deve essere ispezionato più frequentemente. Leggi e norme locali possono essere più rigide rispetto al programma di manutenzione consigliato.

NOTA
Il prodotto non può essere sottoposto a manutenzione e conservazione quando è utilizzato da un paziente.

PROGRAMMA DI MANUTENZIONE PREVENTIVA - Sollevatore igienico a sedia Calypso

OBBLIGHI DELL'ASSISTENTE - Intervento/controllo	Ogni GIORNO	Ogni SETTIMANA	Ogni 2 ANNI
Disinfezione	X		
Controllare visivamente tutti i componenti a vista		X	
Controllare visivamente gli attacchi meccanici		X	
Controllare visivamente la cintura di sicurezza		X	
Controllare pulsantiera e cavo		X	
Controllare/pulire le ruote		X	
Controllare il funzionamento dei freni e delle ganasce		X	
Controllare il cuscino del sedile (non per la versione PUR)		X	
Controllare visivamente batteria e caricabatteria		X	
Effettuare una prova di funzionamento		X	
Sostituire la cintura di sicurezza			X

AVVERTENZA

Al fine di evitare lesioni al paziente e all'assistente, non modificare per nessun motivo l'attrezzatura e utilizzare solo componenti compatibili.

Obblighi dell'assistente

Gli interventi obbligatori a cura dell'assistente devono essere effettuati da personale con sufficiente dimestichezza con il sollevatore igienico a sedia *Calypso* nel rispetto delle istruzioni riportate nelle seguenti *IU*.

Ogni giorno

- **Disinfezione**
  Il sollevapazienti igienico a sedia *Calypso* deve essere disinfettato immediatamente dopo l'uso. Utilizzare i detergenti e gli shampoo Arjo **nelle concentrazioni indicate sulle etichette**. *Consultare* la sezione *Istruzioni di pulizia e disinfezione a pagina 24.*

Fig. 1

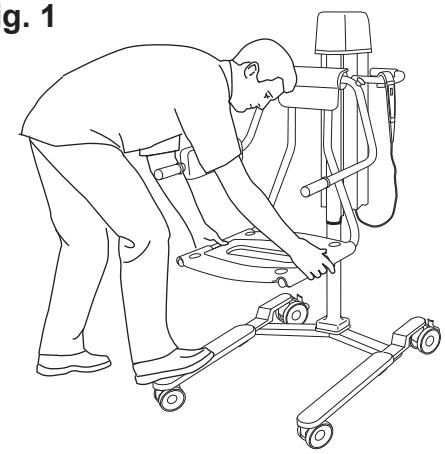

Ogni settimana

- **Controllare visivamente tutti i componenti a vista**
  Accertarsi che *Calypso* non sia danneggiato o che non vi siano spigoli taglienti che possano venire a contatto con i pazienti.
- **Controllare visivamente gli agganci meccanici:**
  Controllare i supporti meccanici posizionando un piede sullo chassis e tirando il sedile verso l'alto con entrambe le mani. Non sono consentiti giochi Accertarsi che l'impianto idraulico funzioni correttamente (sollevamento e abbassamento) e che tutte le viti siano ben serrate **(vedere fig. 1)**.
- **Controllare visivamente la cintura di sicurezza:**
  Verificare che per l'intera lunghezza non siano presenti sfilacciature, tagli, rotture, strappi e che non sia visibile il tessuto interno o altri danni. Qualora sia danneggiata, sostituire la cintura di sicurezza **(vedere fig. 2)**.
- **Controllare visivamente tutti i componenti a vista**
  In particolare le parti a contatto con paziente o assistente. Accertarsi che non vi siano crepe, bordi appuntiti o aree non igieniche che possano comportare il rischio di lesioni per il paziente o l'utente. Sostituire le parti danneggiate.

Fig. 2

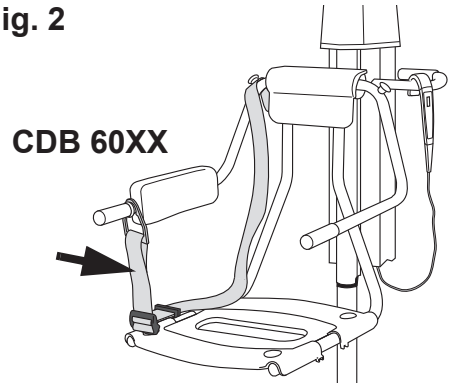

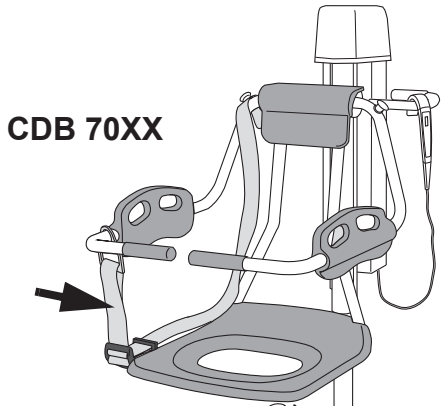

Continua alla pagina successiva.

Fig. 3

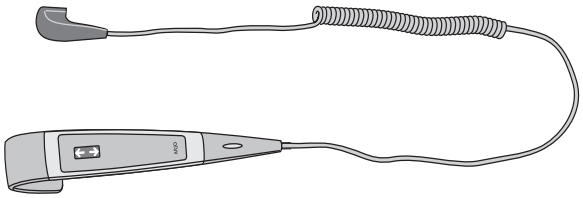

- **Controllare pulsantiera e cavo:**
  Verificare visivamente le condizioni della pulsantiera e del relativo cavo. Qualora sia tagliato o danneggiato, sostituirlo. Versione con motore elettrico **(vedere fig. 3)**.

Fig. 4

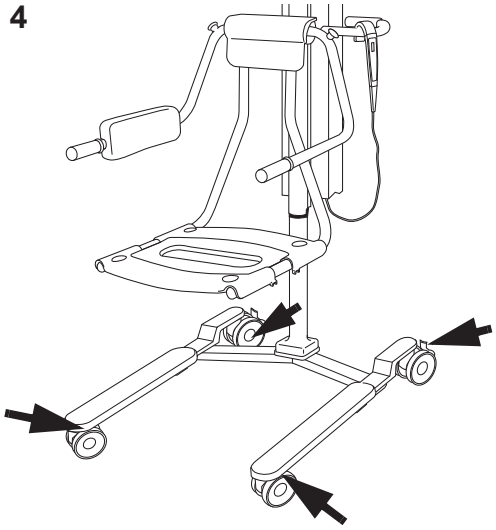

- **Controllare e pulire le ruote:**
  Controllare che le ruote siano fissate correttamente e ruotino liberamente. Pulire con acqua (sapone, capelli, polvere e sostanze chimiche utilizzate per la pulizia dei pavimenti possono comprometterne il funzionamento) **(vedere fig. 4)**.
- **Controllare il funzionamento dei freni e delle ganasce**:
  Controllare inserendo i freni e provando a muovere il sollevatore igienico a sedia *Calypso*. Accertarsi che il sollevatore igienico a sedia *Calypso* non si muova una volta inseriti i freni **(vedere fig. 4)**.

Fig. 5

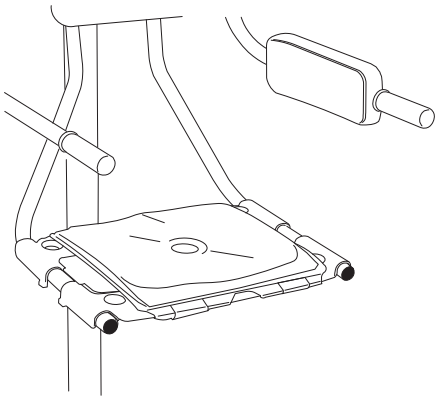

- **Controllare il cuscino:**
  Controllare che il cuscino non presenti tagli o strappi tali da consentire l'ingresso di acqua nell'imbottitura. Sostituire le eventuali parti danneggiate di CDB6000 **(vedere fig. 5)**.

Fig. 6

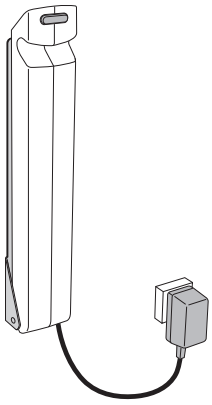

- **Controllare visivamente batteria e caricabatteria:**
  Verificare anche le condizioni del cavo. Estrarre e sostituire immediatamente la batteria qualora sia danneggiata. Versione con motore elettrico **(vedere fig. 6)**.
- **Effettuare una prova di funzionamento:**
  Verificare il movimento di sollevamento/discesa. Verificare la funzione di sollevamento/discesa di emergenza.

Ogni anno

Il sollevatore igienico a sedia *Calypso* deve essere sottoposto a manutenzione come da tabella *PERSONALE QUALIFICATO Intervento/controllo a pagina 32*.

AVVERTENZA

Per evitare lesioni e/o un prodotto non sicuro, le attività di manutenzione devono essere eseguite con la corretta frequenza da personale qualificato che utilizza strumenti e componenti adeguati e che è a conoscenza della procedura. Il personale qualificato deve essere in possesso di una formazione documentata nella manutenzione del presente dispositivo.

PERSONALE QUALIFICATO Intervento/controllo	Ogni ANNO
Lubrificare il profilo interno	X
Verificare la funzione di arresto di sicurezza	X
Effettuare un test di carico di lavoro sicuro (requisiti locali)	X
Controllare che tutti i componenti essenziali non presentino segni di corrosione/danni	X
Verificare tutte le funzioni	X
Controllare gli agganci meccanici	X
Controllare il livello dell’olio (versione idraulica)	X
Verificare l'implementazione degli ultimi aggiornamenti	X
Verificare la taratura della bilancia (se presente e non revisionata)	X
Controllare batteria e caricabatteria	X
Ispezionare le ruote	X
Verificare la funzione di sollevamento/discesa di emergenza	X
Controllare le batterie della bilancia	X
Verificare il funzionamento dell'arresto di emergenza	X

NOTA
Tutte le verifiche indicate nella tabella *OBBLIGHI DELL'ASSISTENTE - Intervento/controllo a pagina 29* devono essere eseguite quando sono previste nella tabella *PERSONALE QUALIFICATO Intervento/controllo a pagina 32*.

Specifiche tecniche

Sollevatore igienico a sedia Calypso, modello CDB 60XX (versione idraulica)	
Carico di lavoro sicuro (SWL) (Peso massimo del paziente)	136 kg (300 lbs)
Peso massimo del sollevapazienti (sollevapazienti + bilancia)	47 kg (103 lb)
Peso massimo totale del sollevapazienti (sollevapazienti + paziente)	183 kg (403 lb)

Sollevatore igienico a sedia Calypso, modello CDB 60XX, CDB 70XX (Versione electtrica)	
Carico di lavoro sicuro (SWL) (Peso max paziente)	136 kg (300 lbs)
Apparecchiatura medicale	Tipo
Alimentazione	Batteria NDA0100, 24 V
Caricabatteria	NDA 1200-EU, NDA 2200-GB, NDA 4200-US, NDA 6200-AU NDA 8200-INT
Classe di protezione	IP X4
Fusibile	F1 F10AL 250 V
Classe di isolamento	Apparecchiatura di Classe II
Livello acustico	<65 dBA
Modalità di esercizio	Tempo di collegamento max 10%; Max 1 minuto ON; Minimo 9 minuti OFF
Peso massimo del sollevapazienti CDB 60XX (sollevapazienti + bilancia)	56 kg (122 lb)
Peso massimo totale del sollevapazienti CDB 60XX (sollevapazienti + paziente)	192 kg (422 lb)
Peso massimo del sollevapazienti CDB 70XX (sollevapazienti + bilancia)	60 kg (131 lb)
Peso massimo totale del sollevapazienti CDB 70XX (sollevapazienti + paziente)	196 kg (431 lb)
Classe di protezione antincendio	Conforme alla norma EN ISO 60601-1

Bilancia a pedale Arjo CFA1000-03
Per le specifiche tecniche consultare le *IU* della bilancia a pedale

Informazioni generali	
Peso batteria	4,4 kg (9,7 lbs)
Livello acustico	68 dBA

Forza di azionamento	
Pulsanti (comandi manuali)	<5 N
Arresto di emergenza	20 N
Freni	105 N
Leve	70 N

Trasporto, stoccaggio e funzionamento (per tutti i modelli di sollevatore igienico a sedia Calypso, tranne per i caricatori)	
Intervallo della temperatura ambiente	Da -20 °C a +70 °C (da -4 °F a +158 °F) Trasporto Da -20 °C a +70 °C (da -4 °F a +158 °F) Stoccaggio da +10 °C a +40 °C (da +50 °F a +104 °F) Funzionamento
Intervallo di umidità relativa	10% - 80% Trasporto e stoccaggio 30 - 75% Funzionamento
Pressione atmosferica	Da 500 - 1.100 hPa Trasporto Da 500 - 1.100 hPa Conservazione 800 - 1.060 hPa Funzionamento

Combinazioni consentite	
Il sollevatore igienico a sedia *Calypso* può essere integrato con i seguenti prodotti:	Apparecchiature Arjo: System 2000 Century Prelude
	Letti normali di ospedale con distanza dal pavimento minima di 150 mm.
	Sedie a rotelle in genere, non elettriche.
	Water generici di altezza standard.
Non sono permesse altre combinazioni.	

Specifiche ambientali	
Grado di inquinamento	2

Smaltimento a fine vita

- Riciclare separatamente tutte le batterie presenti nel prodotto. Smaltire le batterie in conformità alle normative nazionali o locali.
- Smaltire i corsetti, compresi i rinforzi/stabilizzatori, il materiale dell'imbottitura e altri tessuti, polimeri o materiali plastici, ecc., come rifiuti combustibili.
- Smontare e riciclare i sistemi sollevapazienti che contengono componenti elettrici ed elettronici o cavi elettrici ai sensi della direttiva RAEE (Rifiuti di apparecchiature elettriche ed elettroniche) o in conformità alla normativa locale o nazionale.
- Riciclare i componenti prevalentemente costituiti da vari tipi di metalli (contenenti oltre il 90% di metallo in peso), come le barre di sollevamento per corsetti, le barre perimetrali, i supporti per la posizione eretta, ecc. come metalli.

Riciclaggio	
Imballaggio	Legno e cartone ondulato, riciclabile

Dimensioni generali

Calypso versione classica/Pur

Versione classica

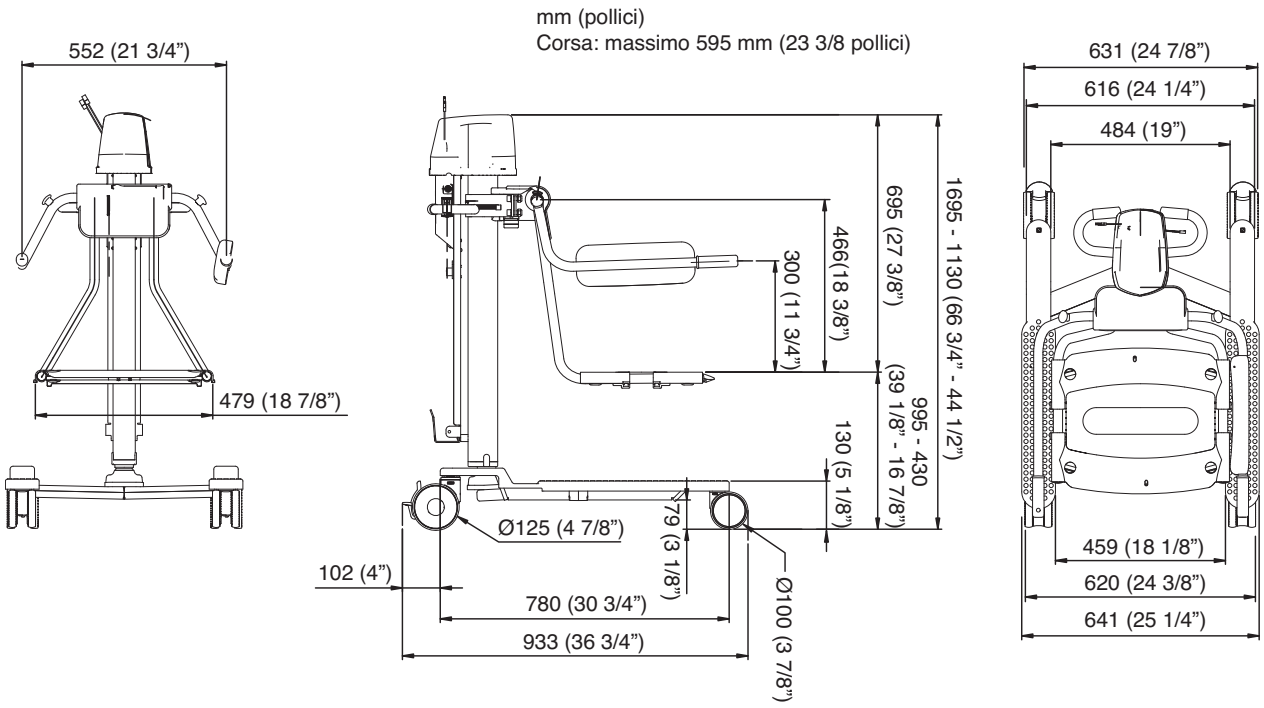

Pur

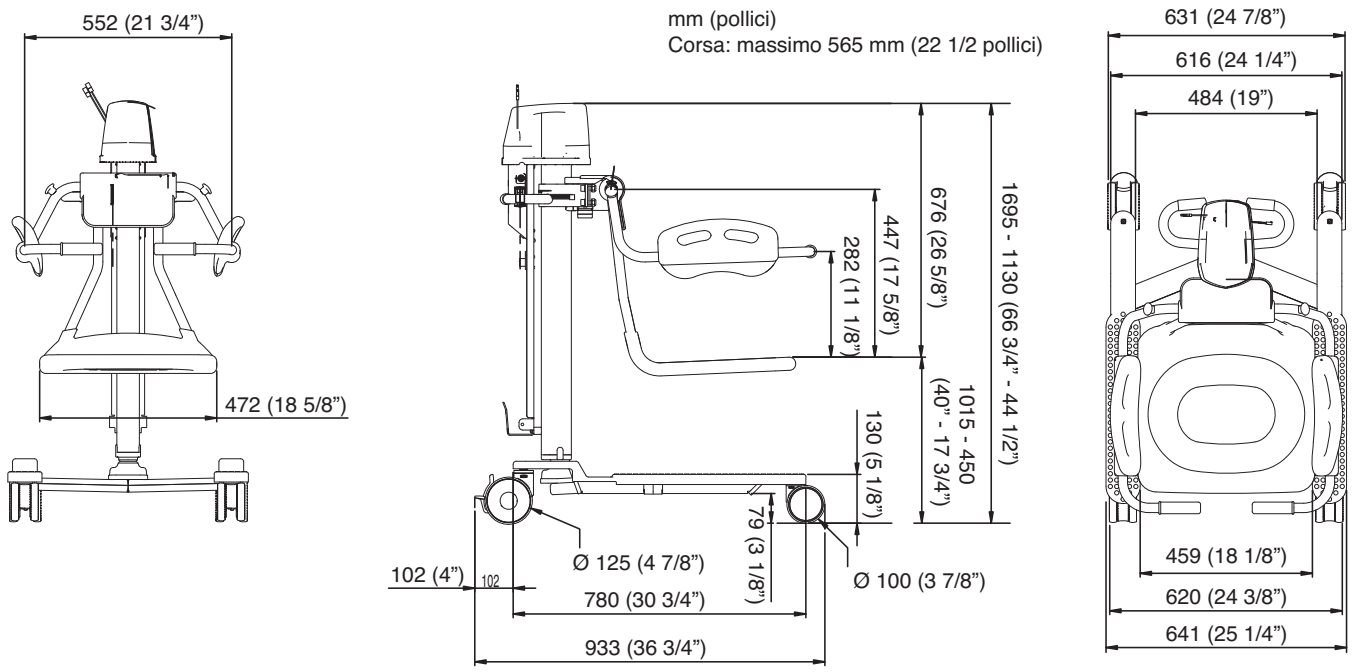

Calypso versione idraulica

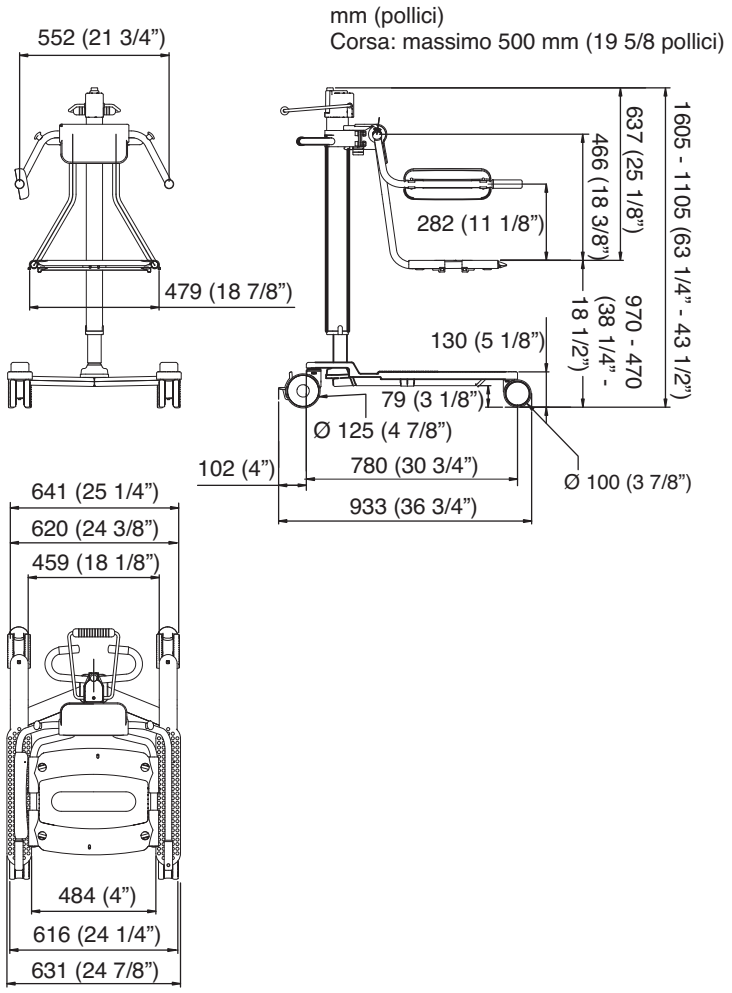

Targhette

Descrizione della targhetta

Targhetta di avvertenza	Informazioni importanti per il corretto utilizzo.
Etichetta batteria	Indica informazioni ambientali e di sicurezza per la batteria.
Targhetta dati	Indica prestazioni tecniche e requisiti, ad esempio alimentazione d'ingresso, tensione d'ingresso, peso massimo del paziente, ecc.
Targhetta di identificazione	Riporta identificazione, numero di serie e anno e mese di produzione del prodotto.

Descrizione dei simboli

	Tipo B, parte applicata: protezione contro scosse elettriche in conformità alla norma IEC 60601-1.
SWL	Carico di lavoro sicuro
kg/lbs + SWL kg/lbs = kg/lbs	Dimensioni massime totali dell'attrezzatura incluso il suo carico di lavoro sicuro.
	Corsa
24 V CC	Tensione di alimentazione
MASSIMO: 150 VA	Potenza massima
	Fusibile F1 - F10AL 250 V
IP X4	Grado di protezione (cioè il prodotto è protetto dagli schizzi d'acqua)
NDA0100-XX	N° di produzione della batteria
1 min on / 9 min off	Modalità di funzionamento, funzione di sollevamento/discesa: Massimo 1 minuto ON; Minimo 9 minuti OFF
	Leggere le *IU* prima dell'uso

	Separare i componenti elettrici ed elettronici per poterli riciclare in conformità alla direttiva europea 2002/96/CE (RAEE)
+ −	L'apparecchiatura è alimentata a batteria.
Pb	Pericolo ambientale - contiene piombo. Non disperdere nell'ambiente.
	Riciclabile
CE 2797	Marcatura CE attestante la conformità alla legislazione armonizzata della Comunità europea Le cifre indicano la supervisione di un organismo notificato.
MD	Indica che il prodotto è un dispositivo medico in base al regolamento dell'UE sui dispositivi medici 2017/745.
UL CERTIFIED SAFETY US·CA E347873	Omologato dagli Underwriters Laboratories Inc. relativamente a scosse elettriche, incendio, rischi meccanici e altri rischi specifici in conformità a: AAMI ES60601-1:2005, ES60601-1:2005/AMD1 1:2012, ES60601-1:2005/AMD2:2021 CSA-C22.2 N. 60601-1:14, Emendamento 2:2022 (MOD) a CAN/CSAC22.2 n. 60601-1:14 IEC 60601-1:2005+A1:2012+A2:2020.
	Nome e indirizzo del produttore
	Data di produzione
UDI	Identificativo univoco del dispositivo

Modello CDB 60XX, (versione elettrica) presenta

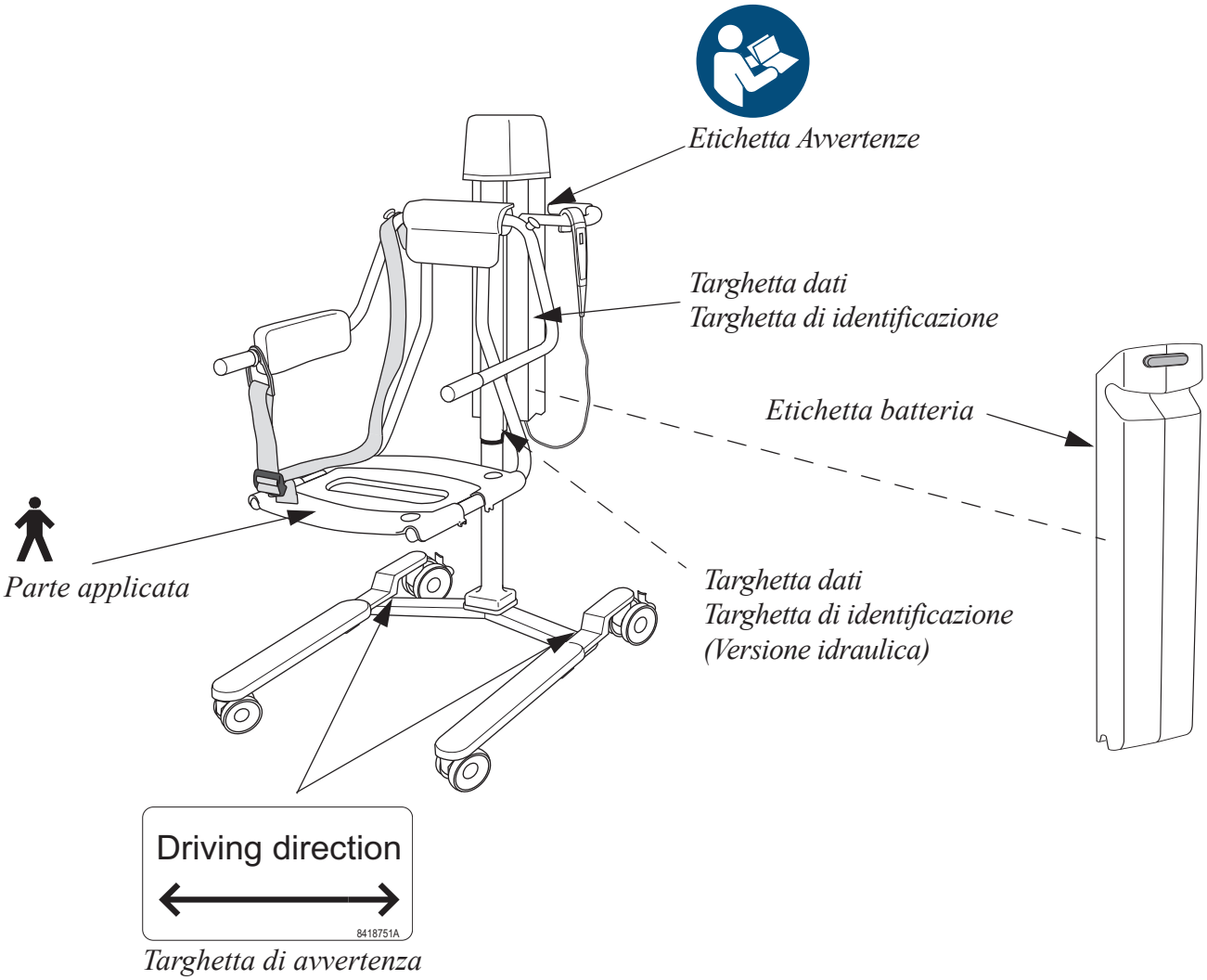

Compatibilità elettromagnetica (EMC)

Il prodotto è stato testato per verificarne la conformità agli attuali standard normativi riguardanti la capacità di bloccare le interferenze elettromagnetiche (EMI) dovute a fonti esterne.

Alcune procedure possono aiutare a ridurre l'interferenza elettromagnetica:

- Accertarsi che altri dispositivi nelle zone in cui i pazienti vengono tenuti in osservazione e/o nei reparti di rianimazione rientrino nei livelli di emissioni standard accettati.

AVVERTENZA

Non utilizzare l'apparecchiatura in prossimità di altre apparecchiature né sovrapporle ad essa, poiché ciò potrebbe causare un malfunzionamento. Qualora sia necessario installarla in prossimità di un'altra apparecchiatura, deve essere monitorata per verificarne il normale funzionamento.

AVVERTENZA

Apparecchiature di comunicazione a Radio Frequenza portatili (incluse le periferiche come cavi di antenna e antenne esterne) non devono essere usate più vicino di 30 cm (12 in) a qualsiasi parte di Calypso, inclusi i cavi specificati dal produttore. In caso contrario, potrebbe derivarne una riduzione delle prestazioni dell'apparecchio.

AVVERTENZA

L'uso di accessori, trasduttori e cavi diversi da quelli specificati o forniti dal produttore della presente apparecchiatura può provocare un aumento delle emissioni elettromagnetiche o la diminuzione dell'immunità elettromagnetica di questa apparecchiatura con conseguente funzionamento scorretto.

Ambiente previsto: ambiente della struttura sanitaria professionale

Eccezioni: apparecchiature chirurgiche ad alta frequenza (AF) e camere schermate Radio Frequenza di un SISTEMA ME per la risonanza magnetica

Raccomandazioni e dichiarazione del produttore – emissione elettromagnetica		
Test delle emissioni	**Conformità**	**Direttive**
Emissioni Radio Frequenza CISPR 11	Gruppo 1	L'apparecchiatura utilizza energia RF solo per le sue funzioni interne. Di conseguenza, le sue emissioni Radio Frequenza sono molto basse e non tali da causare alcuna interferenza nelle apparecchiature elettroniche che si trovano nelle vicinanze.
Emissioni Radio Frequenza CISPR 11	Classe B	L'apparecchiatura è idonea per essere utilizzata in tutti gli ambienti, ivi compresi gli ambienti domestici e quelli direttamente collegati alla rete di alimentazione elettrica pubblica a bassa tensione che fornisce elettricità agli edifici a uso residenziale.

Raccomandazioni e dichiarazione del produttore – immunità elettromagnetica		
Test di immunità	**Livello di test IEC 60601-1-2**	**Livello di conformità**
Scarica elettrostatica (EDS) EN 61000-4-2	±2 kV, ±4 kV, ±8 kV, ±15 kV aria ±8 kV a contatto	±2 kV, ±4 kV, ±8 kV, ±15 kV aria ±8 kV a contatto
Disturbi condotti, indotti da campi Radio Frequenza EN 61000-4-6	3 V in frequenze da 0,15 MHz a 80 MHz 6 V in bande ISM e radio amatoriali con frequenze da 0,15 MHz a 80 MHz 80% AM a 1 kHz	3 V in frequenze da 0,15 MHz a 80 MHz 6 V in bande ISM e radio amatoriali con frequenze da 0,15 MHz a 80 MHz 80% AM a 1 kHz
Campo elettromagnetico RF irradiato EN 61000-4-3	Ambiente sanitario professionale 3 V/m Da 80 MHz a 2,7 GHz 80% AM a 1 kHz	Ambiente sanitario professionale 3 V/m Da 80 MHz a 2,7 GHz 80% AM a 1 kHz
Campi di prossimità da apparecchiature di comunicazione wireless RF EN 61000-4-3	385 MHz - 27 V/m 450 MHz - 28 V/m 710, 745, 780 MHz - 9 V/m 810, 870, 930 MHz - 28 V/m 1720, 1845, 1970, 2450 MHz - 28 V/m 5.240, 5.500, 5.785 MHz - 9 V/m	385 MHz - 27 V/m 450 MHz - 28 V/m 710, 745, 780 MHz - 9 V/m 810, 870, 930 MHz - 28 V/m 1720, 1845, 1970, 2450 MHz - 28 V/m 5.240, 5.500, 5.785 MHz - 9 V/m
Transitori elettrici rapidi/ burst EN 61000-4-4	±1 kV porte SIP/SOP Frequenza di ripetizione di 100 kHz	±1 kV porte SIP/SOP Frequenza di ripetizione di 100 kHz
Campo magnetico a frequenza di rete EN 61000-4-8	30 A/m 50 Hz o 60 Hz	30 A/m 50 Hz
Campi magnetici di prossimità EN 61000-4-39	134,2 kHz - 65 A/m 13,56 MHz - 7,5 A/m	134,2 kHz - 65 A/m 13,56 MHz - 7,5 A/m

Componenti e accessori

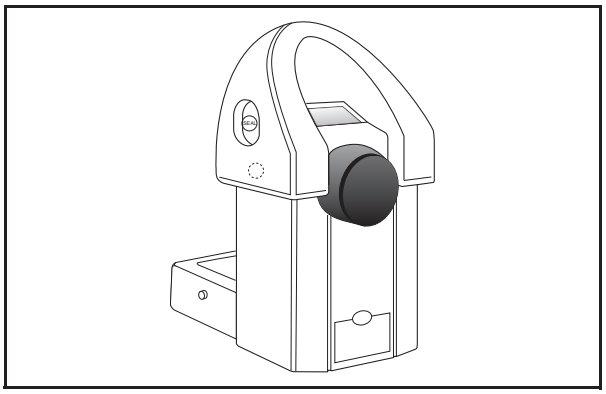

Bilancia a pedale

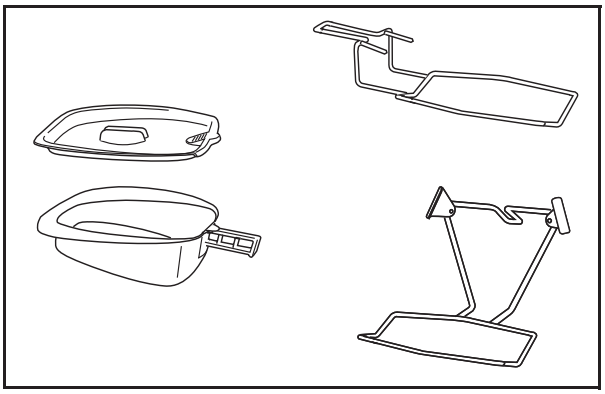

Padella e porta-padella

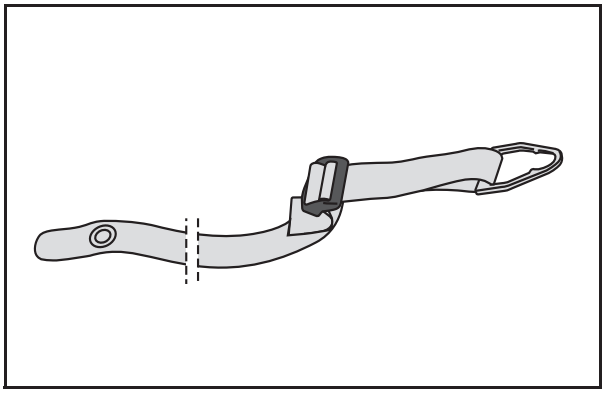

Cintura di sicurezza

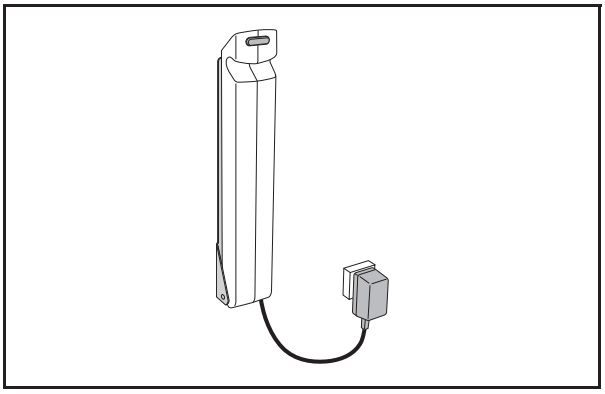

Batteria e caricabatteria

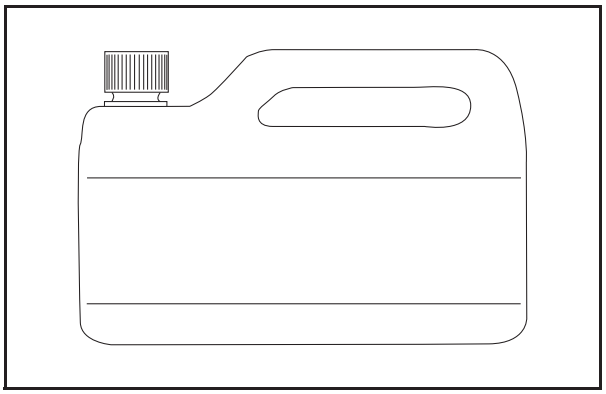

Per il disinfettante, contattare il rappresentante Arjo di zona

Pagina lasciata intenzionalmente bianca

AUSTRALIA
Arjo Australia
Building B, Level 3
11 Talavera Road
Macquarie Park, NSW, 2113,
Australia
Phone: 1800 072 040

BELGIQUE / BELGIË
Arjo Belgium
Evenbroekveld 16
9420 Erpe-Mere
Phone: +32 (0) 53 60 73 80
Fax: +32 (0) 53 60 73 81
E-mail: info.belgium@arjo.com

BRASIL
Arjo Brasil Equipamentos Médicos Ltda
Rua Marina Ciufuli Zanfelice, 329 PB02
Galpão - Lapa
São Paulo – SP – Brasil
CEP: 05040-000
Phone: 55-11-3588-5088
E-mail: vendas.latam@arjo.com
E-mail: servicios.latam@arjo.com

CANADA
Arjo Canada Inc.
90 Matheson Boulevard West
Suite 350
CA-MISSISSAUGA, ON, L5R 3R3
Tel/Tél: +1 (905) 238-7880
Free: +1 (800) 665-4831
Fax: +1 (905) 238-7881
E-mail: info.canada@arjo.com

ČESKÁ REPUBLIKA
Arjo Czech Republic s.r.o.
Na Strzi 1702/65
140 00 Praha
Czech Republic
Phone No: +420225092307
E-mail: info.cz@arjo.com

DANMARK
Arjo A/S
Vassingerødvej 52
DK-3540 LYNGE
Tel: +45 49 13 84 86
Fax: +45 49 13 84 87
E-mail: dk_kundeservice@arjo.com

DEUTSCHLAND
Arjo GmbH
Peter-Sander-Strasse 10
DE-55252 MAINZ-KASTEL
Tel: +49 (0) 6134 186 0
Fax: +49 (0) 6134 186 160
E-mail: info-de@arjo.com

ESPAÑA
ARJO IBERIA S.L.
Poligono Can Salvatella
c/ Cabanyes 1-7
08210 Barberà del Valles
Barcelona - Spain
Telefono 1: +34 900 921 850
Telefono 2: +34 931 315 999

FRANCE
Arjo SAS
2 Avenue Alcide de Gasperi
CS 70133
FR-59436 RONCQ CEDEX
Tél: +33 (0) 3 20 28 13 13
Fax: +33 (0) 3 20 28 13 14
E-mail: info.france@arjo.com

HONG KONG
Arjo Hong Kong Limited
Room 411-414, 4/F, Manhattan Centre,
8 Kwai Cheong Road, Kwai Chung, N.T.,
HONG KONG
Tel: +852 2960 7600
Fax: +852 2960 1711

ITALIA
Arjo Italia S.p.A.
Via Giacomo Peroni 400-402
IT-00131 ROMA
Tel: +39 (0) 6 87426211
Fax: +39 (0) 6 87426222
E-mail: Italy.promo@arjo.com

MIDDLE EAST
Arjo Middle East FZ-LLC
Office 908, 9th Floor,
HQ Building,North Tower,
Dubai Science Park,
Al Barsha South
P.O. Box 11488, Dubai,
United Arab Emirates
Direct +971 487 48053
Fax +971 487 48072
Email: Info.ME@arjo.com

NEDERLAND
Arjo Nederland BV
Biezenwei 21
4004 MB TIEL
Postbus 6116
4000 HC TIEL
Tel: +31 (0) 344 64 08 00
Fax: +31 (0) 344 64 08 85
E-mail: info.nl@arjo.com

NEW ZEALAND
Arjo Ltd
34 Vestey Drive
Mount Wellington
NZ-AUCKLAND 1060
Tel: +64 (0) 9 573 5344
Free Call: 0800 000 151
Fax: +64 (0) 9 573 5384
E-mail: nz.info@Arjo.com

NORGE
Arjo Norway AS
Olaf Helsets vei 5
N-0694 OSLO
Tel: +47 22 08 00 50
Faks: +47 22 08 00 51
E-mail: no.kundeservice@arjo.com

ÖSTERREICH
Arjo Austria GmbH
Lemböckgasse 49 / Stiege A / 4.OG
A-1230 Wien
Tel: +43 1 8 66 56
Fax: +43 1 866 56 7000

POLSKA
Arjo Polska Sp. z o.o.
ul. Ks Piotra Wawrzyniaka 2
PL-62-052 KOMORNIKI (Poznań)
Tel: +48 61 662 15 50
Fax: +48 61 662 15 90
E-mail: arjo@arjo.com

PORTUGAL
Arjo em Portugal
MAQUET Portugal, Lda.
(Distribudor Exclusivo)
Rua Poeta Bocage n.º 2 - 2G
PT-1600-233 Lisboa
Tel: +351 214 189 815
Fax: +351 214 177 413
E-mail: Portugal@arjo.com

SUISSE / SCHWEIZ
Arjo Switzerland AG
Fabrikstrasse 8
Postfach
CH-4614 HÄGENDORF
Tél/Tel: +41 (0) 61 337 97 77
Fax: +41 (0) 61 311 97 42

SUOMI
Arjo Scandinavia AB
Riihitontuntie 7 C
02200 Espoo
Finland
Puh: +358 9 6824 1260
E-mail: Asiakaspalvelu.finland@arjo.com

SVERIGE
Arjo International HQ
Hans Michelsensgatan 10
SE-211 20 MALMÖ
Tel: +46 (0) 10 494 7760
Fax: +46 (0) 10 494 7761
E-mail: kundservice@arjo.com

UNITED KINGDOM
Arjo UK and Ireland
Houghton Hall Park
Houghton Regis
UK-DUNSTABLE LU5 5XF
Tel: +44 (0) 1582 745 700
Fax: +44 (0) 1582 745 745
E-mail: sales.admin@arjo.com

USA
Arjo Inc.
2349 W Lake Street Suite 250
US-Addison, IL 60101
Tel: +1 (630) 307-2756
Free: +1 (800) 323-1245
Fax: +1 (630) 307 6195
E-mail: us.info@arjo.com

JAPAN
Arjo Japan K.K.
東京都港区虎ノ門三丁目7 番8 号
ランディック第2 虎ノ門ビル9 階
Tel: +81 (0)3-6435-6401
Fax: +81 (0)3-6435-6402
E-mail: info.japan@arjo.com

At Arjo, we are committed to improving the everyday lives of people affected by reduced mobility and age-related health challenges. With products and solutions that ensure ergonomic patient handling, personal hygiene, disinfection, diagnostics, and the effective prevention of pressure ulcers and venous thromboembolism, we help professionals across care environments to continually raise the standard of safe and dignified care. Everything we do, we do with people in mind.

ArjoHuntleigh AB
Hans Michelsensgatan 10
211 20 Malmö, Sweden
www.arjo.com

CE
2797