ISTRUZIONI PER L'USO

Alenti

04.CD.05_21IT • 05/2023

arjo
EMPOWERING MOVEMENT

AVVERTENZA

Per evitare lesioni, leggere sempre le presenti istruzioni per l'uso e i documenti a corredo prima di utilizzare il prodotto.

Politica di progettazione e copyright
® e ™ sono marchi di proprietà del gruppo di società Arjo.
© Arjo 2023.
La politica dell’azienda è volta al miglioramento costante, per tale ragione questa si riserva il diritto di modificare i prodotti senza preavviso. Il contenuto di questa pubblicazione non può essere copiato, né completamente né in parte, senza il consenso di Arjo.

Indice

Premessa 4
Uso previsto 5
Norme di sicurezza 6
Predisposizioni per l'utilizzo 7
Descrizione delle parti 8
Descrizione del prodotto/funzionamento 10
- Pannello di controllo 10
- Pulsantiera di controllo 10
- Impugnatura di posizionamento, impugnature di trasporto, poggiamani e bracci delle impugnature 11
- Freni centrali 11
- Schienale 11
- Arresto di emergenza 12
- Arresto di sicurezza automatico 12
- Sollevamento/discesa di emergenza 12
- Caricabatterie 12

Descrizione degli accessori 13
- Bilancia (opzionale) 13
- Padella e porta-padella (opzionali) 13
- Supporto per le gambe (opzionale) 14

Cintura di sicurezza 15
- Da una posizione eretta 18

Trasferire il paziente 18
- A una posizione eretta 19
- Dall'ausilio di sollevamento 20
- All'ausilio di sollevamento 21
- Dalla sedia a rotelle 22
- Alla sedia a rotelle 23
- Alla toilette 24
- Dal letto - Posizione seduta 24
- Al letto - Posizione seduta 26
- Dal letto - Posizione sdraiata 26
- Al letto - Posizione sdraiata 28

Fare il bagno al paziente 30
- Alla vasca 30
- Dalla vasca 32

Istruzioni di pulizia e disinfezione 34
Istruzioni per la batteria 37
Cura e manutenzione preventiva 38
Risoluzione dei problemi 42
Allarmi 43
Specifiche tecniche 44
Dimensioni 46
Etichette sul sollevapazienti Alenti 47
Compatibilità elettromagnetica (EMC) 49
Componenti e accessori 51

Premessa

Grazie per aver acquistato un prodotto di Arjo!

Il vostro sollevapazienti igienico a sedia Alenti® fa parte di una serie di prodotti di qualità espressamente studiati per l'assistenza di pazienti presso strutture di assistenza e cura.

La Arjo è al servizio dei propri Clienti offrendo sia prodotti della migliore qualità sia l'addestramento del personale per un ottimale utilizzo dei prodotti acquistati.

Per eventuali domande sull'utilizzo o la manutenzione dell'attrezzatura contattare Arjo.

Leggere attentamente le presenti *Istruzioni per l'uso*!

Leggere interamente le presenti *Istruzioni per l'uso (IU)* prima di utilizzare il sollevapazienti igienico a sedia *Alenti*. Le informazioni contenute nelle presenti *IU* sono di fondamentale importanza per il corretto utilizzo e la manutenzione dell'attrezzatura, per favorirne la protezione e per garantire che risponda alle aspettative. Alcune delle informazioni contenute nelle presenti *IU* sono importanti per la sicurezza degli operatori e devono essere lette e comprese per evitare possibili lesioni.

Eventuali modifiche non autorizzate delle apparecchiature Arjo potrebbero comprometterne la sicurezza. Arjo non potrà essere ritenuta responsabile per eventuali incidenti e mancate prestazioni dovuti a modifiche non autorizzate dei propri prodotti.

Segnalazione funzionamenti o eventi imprevisti

Se si riscontrano funzionamenti o eventi imprevisti, contattare il tecnico autorizzato Arjo. Le informazioni di contatto sono riportate nell'ultima pagina delle presenti *IU.*

Incidente grave

In caso di incidente grave in relazione al presente dispositivo medico a danno dell'utilizzatore o del paziente, questi devono segnalare la circostanza al produttore o al distributore del dispositivo medico. All'interno dell'Unione europea, l'utilizzatore deve segnalare l'incidente grave anche all'autorità competente dello Stato membro in cui opera.

Manutenzione e assistenza

Ogni anno, il sollevapazienti Alenti deve essere sottoposto a manutenzione da parte del personale di assistenza autorizzato Arjo per garantirne il corretto funzionamento e la massima sicurezza. Vedere la sezione *Cura e manutenzione preventiva a pagina 38.*

Per maggiori informazioni, contattare il vostro tecnico autorizzato Arjo, che può offrirvi programmi esaurienti di assistenza e manutenzione per massimizzare la sicurezza, l'affidabilità e il valore del prodotto nel tempo.

Per i ricambi, contattate il vostro rappresentante Arjo. I nostri tecnici hanno in magazzino i ricambi necessari. Il numero telefonico è indicato nell'ultima pagina delle presenti *Istruzioni per l'uso (IU)*.

Informazioni complementari

Le presenti *IU* sono accompagnate da un set di guide rapide/poster.

Si prega di notare che le guide rapide/poster non sostituiscono le informazioni riportate nelle presenti *IU*. Le *IU* contengono importanti norme di sicurezza addizionali.

Definizioni impiegate nelle presenti *IU*:

AVVERTENZA

Indica:
Avvertenza di sicurezza. La mancata comprensione e osservanza di questa avvertenza può provocare lesioni a sé stessi o a terzi.

ATTENZIONE

Indica:
La mancata osservanza di queste istruzioni può danneggiare parzialmente o totalmente il sistema.

NOTA

Indica:
Informazione importante per il corretto utilizzo del sistema o dell'attrezzatura.

Indica:
nome e indirizzo del produttore.

Uso previsto

L'attrezzatura deve essere utilizzata rispettando le presenti istruzioni di sicurezza. Inoltre, chiunque utilizzi l'attrezzatura deve aver letto e compreso le istruzioni contenute nelle presenti *Istruzioni per l'uso (IFU).*

Per qualsiasi dubbio in proposito contattare il rappresentante locale Arjo.

Questo ausilio è progettato per il sollevamento e il trasporto di assistiti da/verso il bagno in strutture di assistenza e per offrire loro massimo supporto durante la sessione bagno. *Alenti* deve essere utilizzato da personale qualificato e competente relativamente all'ambiente di cura e alle procedure locali, in accordo con le linee guida riportate nelle *Istruzioni per l'uso (IFU)*.

La sedia da bagno deve essere utilizzata esclusivamente per gli scopi indicati nelle presenti Istruzioni per l'uso. Ogni altro utilizzo è vietato.

Valutazione degli assistiti

Si raccomanda di definire procedure di valutazione periodica. Prima dell'uso, l'assistente deve valutare le condizioni di ogni paziente secondo i seguenti criteri:

- Il peso del paziente non deve superare il Carico di Lavoro Sicuro (SWL) pari a182 kg/400 lb.
- Il paziente deve essere attivo o semi-attivo (in grado di rimanere seduto in posizione eretta, a lato del letto oppure sulla toilette).
- Il paziente deve comprendere e rispondere alle istruzioni di rimanere seduto in posizione eretta.

Qualora il paziente non soddisfi i suddetti criteri occorre valutare un ausilio alternativo.

Durata utile prevista

La durata utile prevista di Alenti corrisponde al periodo massimo di vita utile.

La durata dell'attrezzatura è di dieci (10) anni e la vita utile della cintura di sicurezza è di due (2) anni.
A seconda delle condizioni di stoccaggio della batteria, la frequenza di utilizzo e gli intervalli di ricarica, la vita utile della batteria è 2-5 anni.

La durata e la vita utile sono assicurate se l'attrezzatura è sottoposta a una corretta manutenzione preventiva, come descritto nelle Istruzioni per l'assistenza e la manutenzione contenute nelle *Istruzioni per l'uso (IFU)*.

A seconda del livello di usura di alcune componenti dell'attrezzatura, come ruote e pulsantiera di controllo, potrebbe essere necessario sostituirle durante la vita utile dell'attrezzatura in base alle informazioni contenute nelle *Istruzioni per l'uso (IFU)*.

Norme di sicurezza

AVVERTENZA

Per evitare il ribaltamento del dispositivo in uso, non abbassare o sollevare altre attrezzature in prossimità dello stesso e fare attenzione agli oggetti stazionari in fase di abbassamento.

AVVERTENZA

Per evitare il ribaltamento del dispositivo e la caduta del paziente, non utilizzare l'attrezzatura su pavimenti con canali di spurgo rientrati, fori o pendenze che superano il rapporto di 1:50 (1,15°).

AVVERTENZA

Per evitare la caduta del paziente, accertarsi sempre che il dispositivo sia nella posizione più bassa possibile prima di tentare di trasportare, vestire o svestire il paziente.

AVVERTENZA

Per prevenire incendi o esplosioni, non utilizzare l'attrezzatura in ambienti ricchi di ossigeno, in presenza di fonti di calore o gas anestetici infiammabili.

AVVERTENZA

Per evitare intrappolamenti, assicurarsi di mantenere i capelli, le braccia e i piedi del paziente vicino al corpo e di utilizzare i supporti di sostegno dedicati nel corso di qualsiasi movimento.

AVVERTENZA

Per evitare lesioni, accertarsi che il paziente non sia mai lasciato da solo.

Predisposizioni per l’utilizzo

Procedura di primo utilizzo

(9 punti)

1 Accertarsi di verificare la presenza di danni da trasporto sull’unità *Alenti*.

2 Verificare che siano presenti tutti i componenti. Fare riferimento a *Identificazione dei componenti* nelle presenti *IU*. In caso di componenti mancanti o danneggiati, NON utilizzare il prodotto.

3 Leggere le *IU*.

4 Disimballare il caricabatterie e installarlo come da *IU del caricabatterie*.

5 di effettuare una prova di funzionamento attenendosi alla sezione *Cura e manutenzione preventiva a pagina 38;*

6 Disinfettare il prodotto attenendosi alla sezione *Istruzioni di pulizia e disinfezione a pagina 34*.

7 Trovare un luogo asciutto e con un’adeguata ventilazione dove conservare il sollevapazienti *Alenti*.

8 Predisporre un luogo in cui conservare le *IU*, facilmente accessibile in qualunque momento.

9 Assicurarsi di avere pianificato routine di assistenza e soccorso in caso di emergenza con un paziente.

NOTA
Per eventuali domande, contattare il proprio rappresentante Arjo per assistenza e supporto. I numeri telefonici sono riportati nell'ultima pagina delle presenti IU.

Procedura prima di ogni utilizzo

(4 punti)

1 Verificare la presenza di tutti i componenti. Fare riferimento a *Identificazione dei componenti* nelle presenti *IU*.

2 In caso di componenti mancanti o danneggiati, NON utilizzare il prodotto.

3 **AVVERTENZA**

Al fine di prevenire infezioni crociate, attenersi sempre alle istruzioni di disinfezione riportate nelle presenti *IU*.

4 Accertarsi che la batteria sia carica.

Direzioni del sollevapazienti Alenti

Il trasferimento deve essere eseguito nella direzione indicata nella seguente figura.

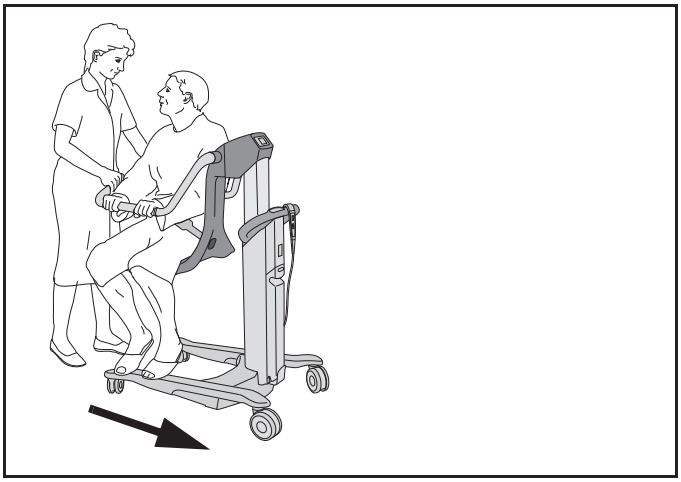

Le direzioni *destra, sinistra, anteriore e posteriore* in queste *IU* si intendono come segue.

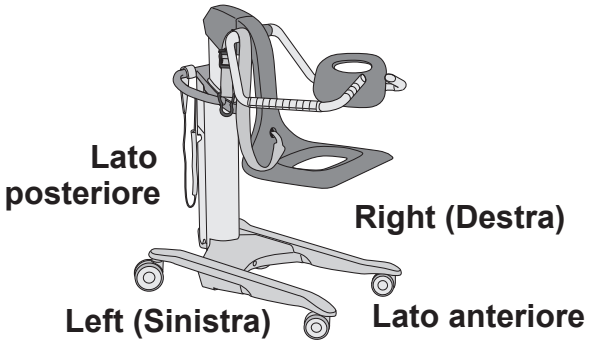

Descrizione delle parti

1 Impugnatura di posizionamento

2 Pulsantiera

3 Montante del sollevapazienti

4 Bracciolo - braccio dell'impugnatura

5 Schienale - braccio dell'impugnatura

6 Bracciolo

7 Schienale

8 Maniglie per il trasporto

9 Cintura di sicurezza

10 Seduta

11 Freni centrali

12 Bilancia (opzionale)

13 Pannello di controllo

14 Sollevamento/discesa di emergenza

15 Pulsante di rilascio della batteria (Arresto di emergenza)

16 Batteria

17 Padella (opzionale)

18 Impugnatura porta-padella (opzionale)

19 Porta-padella (opzionale)

20 Barra di supporto per le gambe con cinghie (opzionale)

Parte applicata: Tipo B (sedile comprensivo di tutte le parti allegate).

Protezione contro scosse elettriche in conformità alla norma IEC 60601-1.

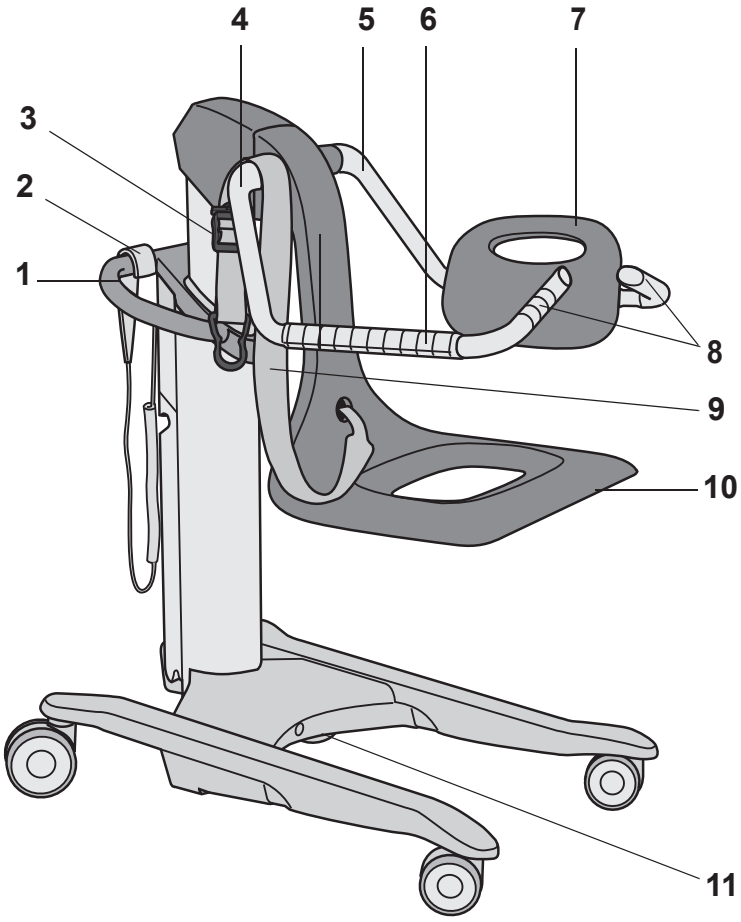
4
5
6
7
3
2
1
8
9
10
11

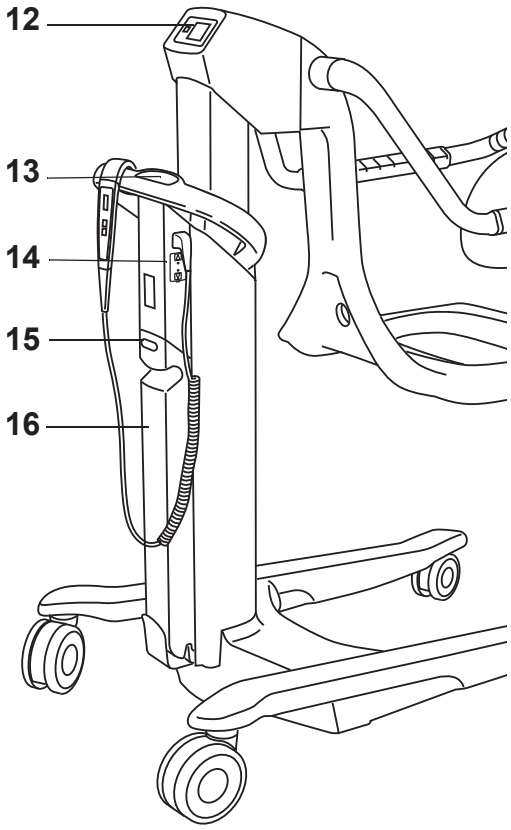
12
13
14
15
16

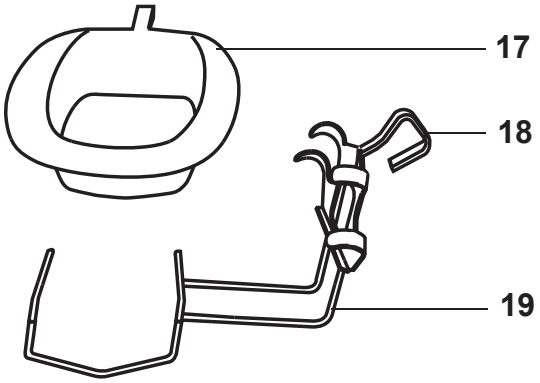
17
18
19

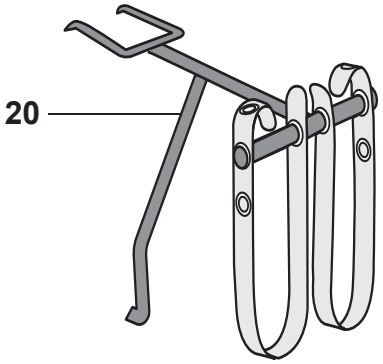
20

Descrizione del prodotto/funzionamento

Fig. 1

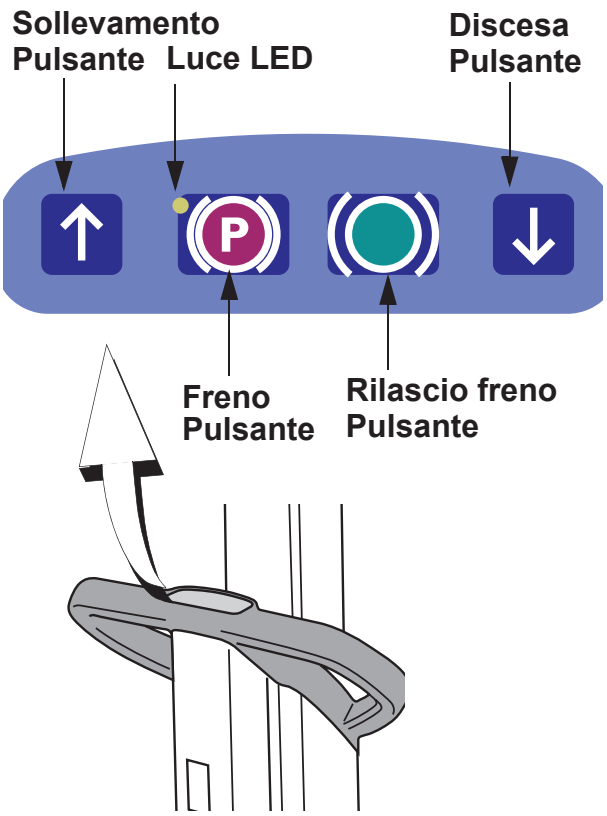

Pannello di controllo

Il pannello di comando prevede quattro pulsanti **(v. Fig. 1).**

- Premere il pulsante di sollevamento (freccia su) per sollevare il sollevapazienti *Alenti*.
- Premere il pulsante di discesa (freccia giù) per abbassare il sollevapazienti *Alenti*.
- Premere il pulsante freno (pulsante rosso scuro con una P) per attivare i freni.
  Un LED lampeggiante indica quando sono attivi i freni.
  Il LED si spegnerà da solo in seguito.
- Premere il pulsante di rilascio freni (simbolo del freno verde) per rilasciare i freni.

Pulsantiera di controllo

La pulsantiera è dotata di un gancio incorporato per appenderla facilmente a diverse parti del sollevapazienti *Alenti* **(vedere fig. 2).**

- Sganciare la pulsantiera e tenerla in mano.
- Premere il pulsante di sollevamento (freccia su) sulla pulsantiera per sollevare il sollevapazienti *Alenti*.
- Premere il pulsante di discesa (freccia giù) sulla pulsantiera per abbassare il sollevapazienti *Alenti*.
- Premere il pulsante freno (pulsante rosso scuro con una P) per attivare i freni.
  Un LED lampeggiante indica quando sono attivi i freni.
  Il LED si spegnerà da solo in seguito.
- Premere il pulsante di rilascio freni (simbolo del freno verde) per rilasciare i freni.

Fig. 2

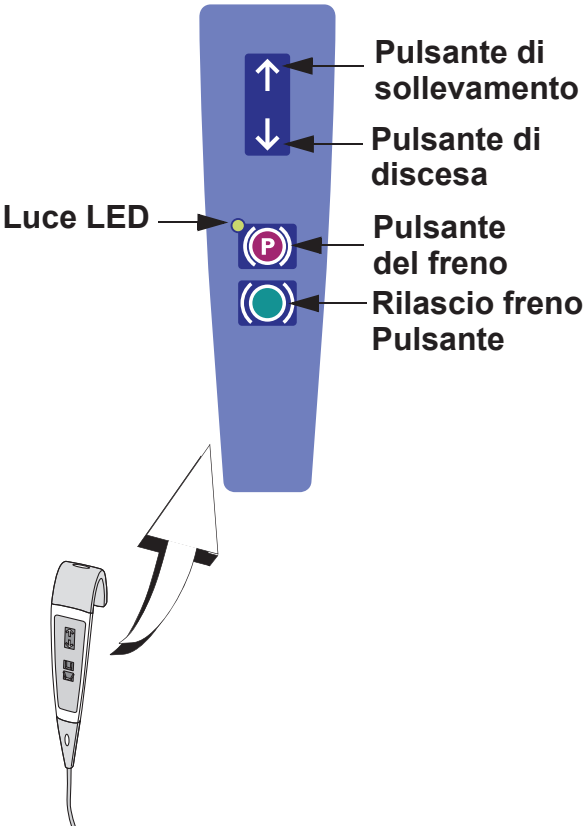

Fig. 1

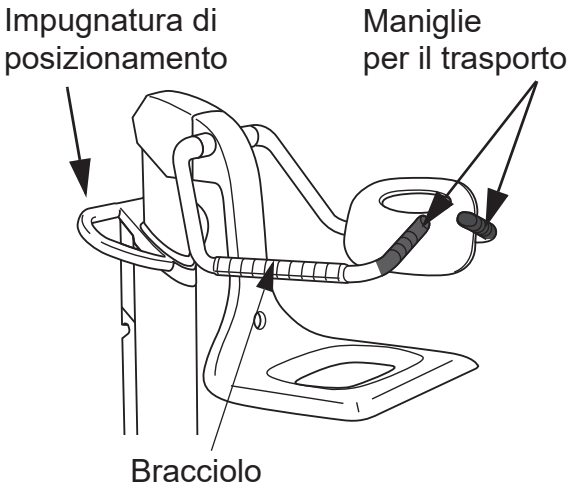

Bracci ripiegabili delle impugnature

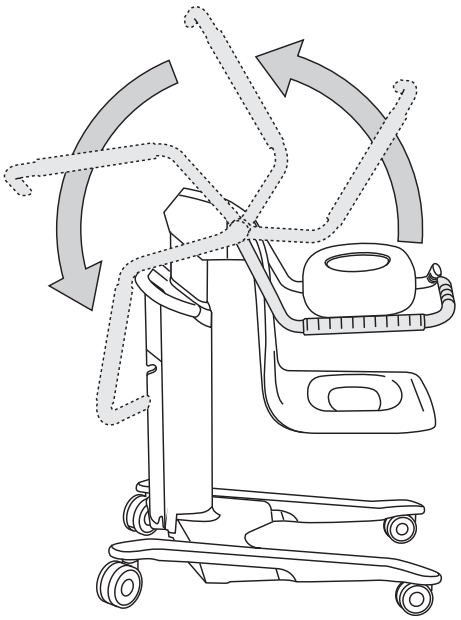

Fig. 2

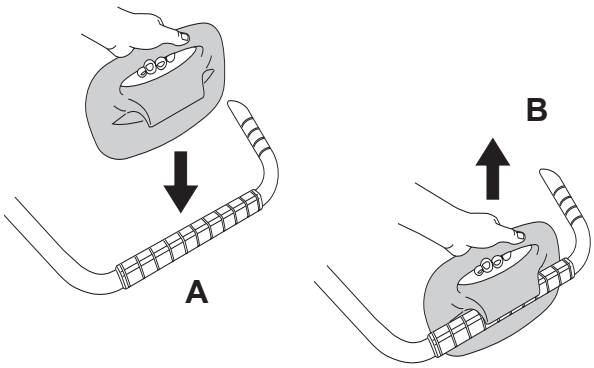

Impugnatura di posizionamento, impugnature di trasporto, poggiamani e bracci delle impugnature

(v. Fig. 1).

- La maniglia di posizionamento si utilizza per regolare il sollevapazienti *Alenti* vicino a una vasca da bagno oppure su un letto.
- Durante i trasferimenti, usare le apposite maniglie.
- Il poggiamani costituisce un appiglio a cui il paziente può reggersi con le proprie mani. Il poggiamani viene inoltre usato come fissaggio per lo schienale.
- I bracci delle impugnature possono essere ripiegati indietro durante gli spostamenti stazionari e durante il bagno.

Freni centrali

I freni sono due cilindri ubicati sotto lo chassis, manovrati dal pannello di comando o dalla pulsantiera.

L'effetto frenante si ottiene quando i cilindri, scendendo, entrano in contatto contro il pavimento.

Schienale

- Lo schienale può essere fissato a entrambi i braccioli.
- Per fissare lo schienale, premerlo verso il basso sul poggiamani **(A) (vedere fig. 2).**
- Rimuovere lo schienale sollevandolo **(B) (vedere fig. 2).**

Prima di collocare il paziente nel sollevapazienti *Alenti*:

- selezionare il lato della vasca sul quale verrà posizionato il sollevapazienti *Alenti*;
- se il sollevapazienti *Alenti* viene posizionato sul lato sinistro della vasca, collocare lo schienale sul poggiamani sinistro;

se il sollevapazienti *Alenti* viene posizionato sul lato destro della vasca, collocare lo schienale sul poggiamani destro.

Fig. 1

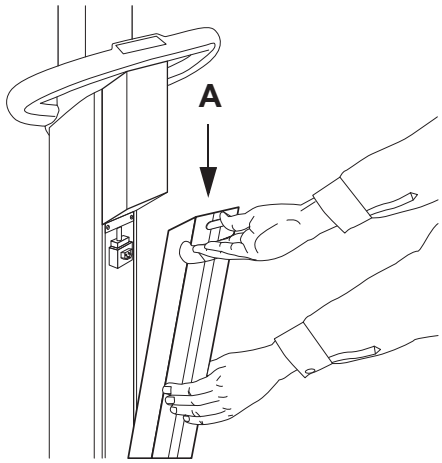

Fig. 2

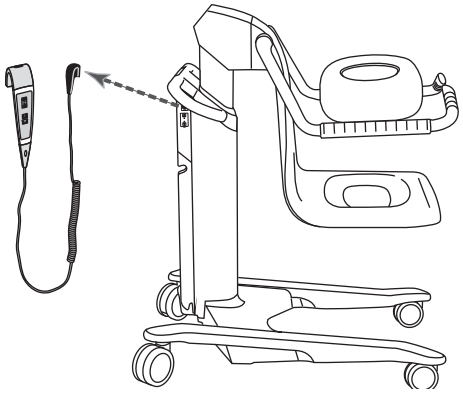

Fig. 3

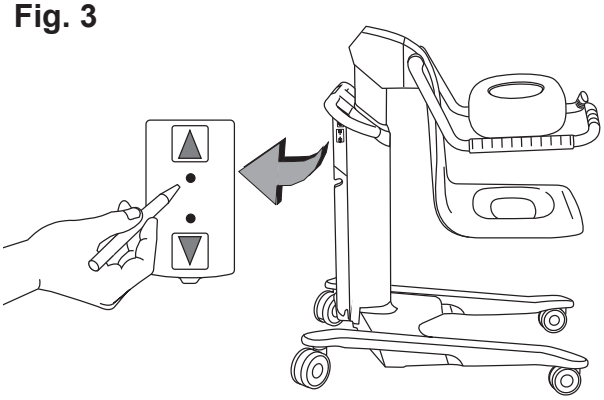

Fig. 4

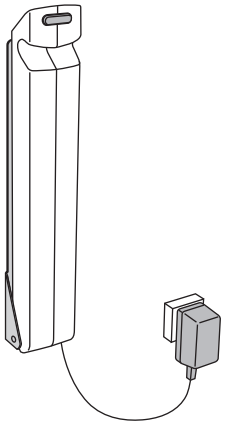

Arresto di emergenza

Qualora per qualche motivo il sollevapazienti *Alenti* non risponda ai pulsanti di comando è possibile interrompere il movimento del sollevapazienti premendo il pulsante di rilascio batteria **(A)** ed estraendo la batteria **(v. Fig. 1).**

Contattare il proprio rappresentante Arjo prima di utilizzare di nuovo il sollevapazienti *Alenti*.

Arresto di sicurezza automatico

Per evitare di restare schiacciati tra il sollevapazienti *Alenti* e un oggetto, il sollevapazienti *Alenti* è dotato di una funzionalità di arresto automatico di sicurezza. Il sollevapazienti *Alenti* si arresta automaticamente quando viene abbassato su un oggetto fisso.

Sollevamento/discesa di emergenza

(2 punti)

Qualora per qualche motivo il sollevapazienti *Alenti* non risponda ai pulsanti di comando è possibile sollevare o abbassare il sollevapazienti *Alenti* utilizzando l'apposita funzione di emergenza.

1 Scollegare la pulsantiera **(vedere fig. 2).**
2 Premere un oggetto sottile e smussato (ad es. una penna) in uno dei fori del pannello **(vedere fig. 3).**
   - Inserire l'oggetto nel foro sotto la "freccia su" per sollevare il sollevapazienti *Alenti*.
   - Inserire l'oggetto nel foro sotto la "freccia giù" per abbassare il sollevapazienti *Alenti*.

Contattare il proprio rappresentante Arjo prima di utilizzare di nuovo il sollevapazienti *Alenti*.

ATTENZIONE

Non inserire un oggetto appuntito nei fori. Potrebbe danneggiare la funzione di sollevamento/discesa d'emergenza.

NOTA
La funzione di sollevamento/discesa d'emergenza esclude importanti funzioni di sicurezza come l'arresto automatico di sicurezza.

La funzione di sollevamento/discesa d'emergenza deve essere utilizzata solo quando il pannello di comando e la pulsantiera non funzionano.

NOTA

Durante l'operazione di sollevamento o discesa d'emergenza viene emesso un "bip" continuo.

Caricabatterie

Fissare il caricabatterie a una parete adeguata e collegarlo a una presa a muro **(vedere Fig. 4).**

Per l'installazione e la ricarica, consultare le *IU del caricabatterie*.

Descrizione degli accessori

Fig. 1

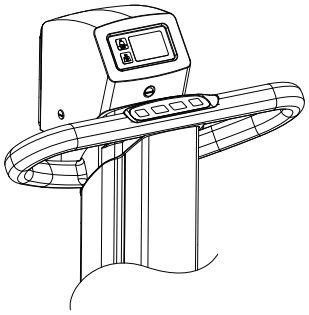

Bilancia (opzionale)

La bilancia è situata sul montante sinistro del sollevapazienti *Alenti* **(v. Fig. 1)**.

Per utilizzare la bilancia, fare riferimento alle relative *Istruzioni per l'uso, se disponibili.*

Padella e porta-padella (opzionali)

(3 punti)

Fig. 2

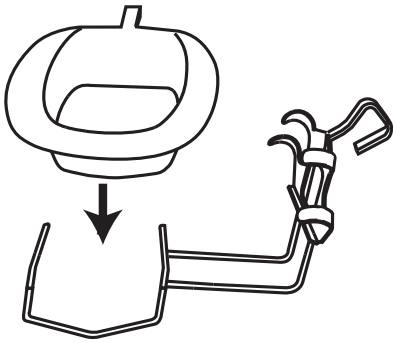

AVVERTENZA

Per evitare l'intrappolamento o lo schiacciamento dei genitali, assicurarsi che vi sia lo spazio necessario durante il movimento lungo il bordo della vasca, nella toilette, con la padella o altri mobili.

1 Montare la padella nel supporto **(v. Fig. 2)**.

2 Il supporto per padella si inserisce sul retro del sedile del sollevapazienti *Alenti* **(v. Fig. 3)**.

3 Ripiegare l'impugnatura del supporto per padella in posizione bloccata **(vedere Fig. 4).**

Fig. 3

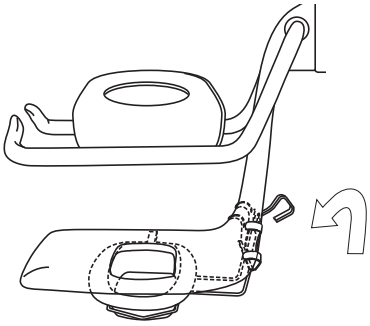

Fig. 4

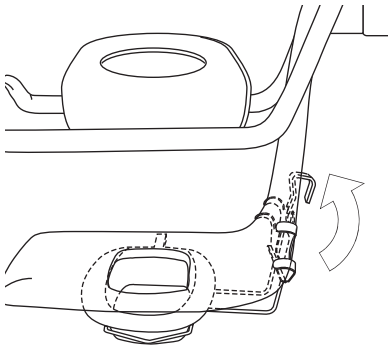

Fig. 1

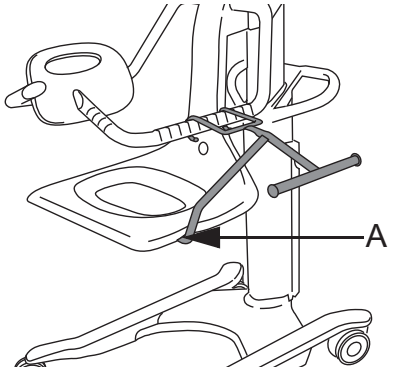

Fig. 2

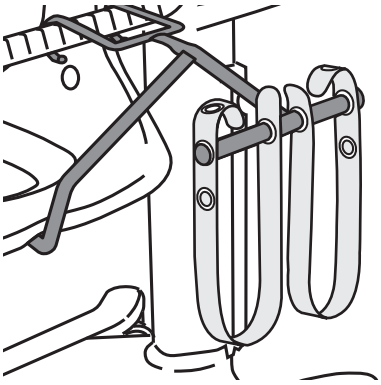

Fig. 3

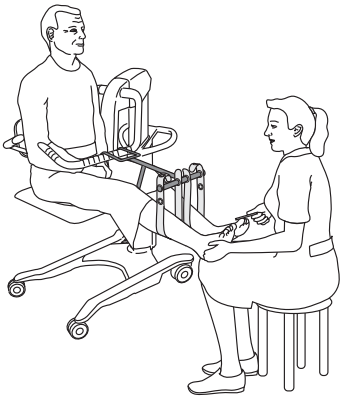

Supporto per le gambe (opzionale)

Il supporto per le gambe consente all'assistente di fare la pedicure al paziente mentre è seduto sul sollevapazienti *Alenti*.

- Fissare il supporto per le gambe al poggiamani e alla barra tra le gambe del paziente, contro il bordo piano sotto il sedile **(A) (v. Fig. 1)**.
- Avvitare i fermi di plastica delle cinghie nella barra come da illustrazione **(v. Fig. 2)**.
- Tutte le operazioni di pedicure su un paziente seduto sul sollevapazienti *Alenti* devono essere eseguite con *Alenti* in posizione abbassata.
- Per evitare di sforzare la schiena, si consiglia all'assistente di sedersi durante il pedicure **(v. Fig. 3)**.
- L'altezza delle gambe può essere regolata anche mediante la serie di fori sulle cinghie fissate alla barra di supporto delle gambe.

Quando si regolano le cinghie, accertarsi che:

- le gambe del paziente siano a un'altezza ergonomica per l'assistente seduto;
- il paziente sia comodo.

Cintura di sicurezza

Cintura di sicurezza

(14 punti)

Usare sempre la cintura di sicurezza.

Sono possibili eccezioni mentre il paziente è in posizione sicura nella vasca e durante il trasporto stazionario al e dal sollevapazienti *Alenti.*

La cintura di sicurezza aiuta il paziente a rimanere in posizione corretta sulla sedia.

La cintura di sicurezza deve sempre essere ispezionata prima dell'uso per accertarsi che sia in buone condizioni, cioè senza sfilacciature, segni di usura o altri difetti.

Fissare sempre la cintura di sicurezza prima che il paziente si sieda nel sollevapazienti *Alenti*.

Fig. 1

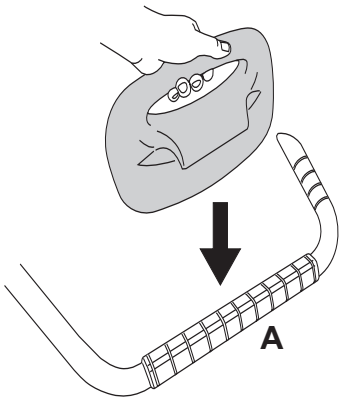

1 Per fissare lo schienale, premerlo verso il basso sul poggiamani **(A) (v. Fig. 1).**

Fig. 2

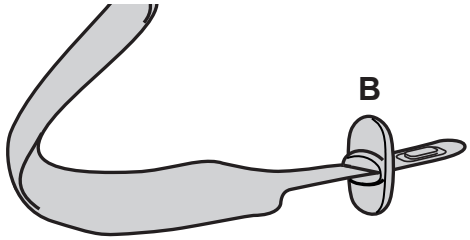

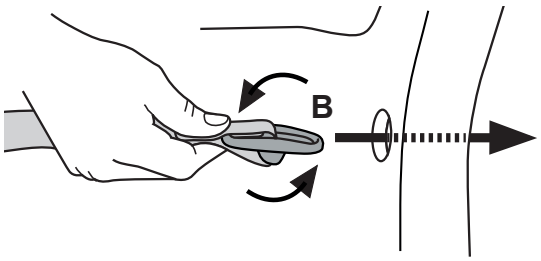

2 Ruotare la piastra di arresto della cintura di sicurezza **(B)** in modo che sia interamente a contatto con la cintura di sicurezza **(vedere fig. 2).**

Fig. 3

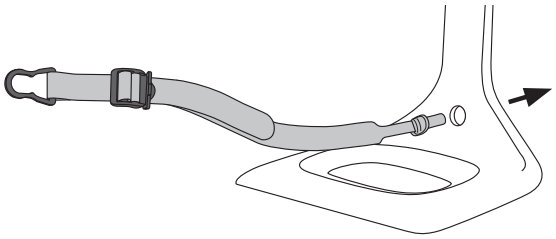

3 Inserire la cintura di sicurezza passandola nel foro nel sedile **(vedere fig. 3).**

Fig. 4

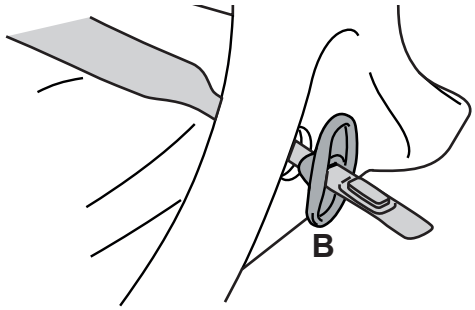

4 La piastra di arresto della cintura di sicurezza **(B)** si bloccherà autonomamente nella parte posteriore del sedile, impedendo alla cintura di allentarsi **(vedere fig. 4).**

Continua alla pagina successiva.

Fig. 5

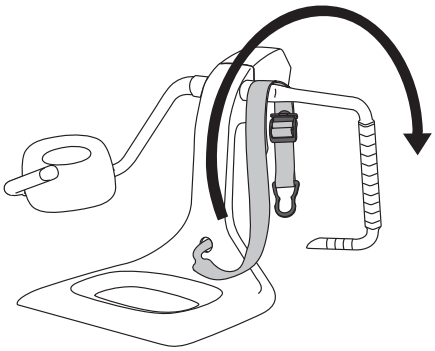

5 Ripiegare indietro il poggiamani/braccio dell'impugnatura **(vedere fig. 5).**

6 Collocare la cintura attorno alla parte superiore del poggiamani/braccio dell'impugnatura **(vedere fig. 5).**

Fig. 6

7 Posizionare il paziente sul sedile e ripiegare in avanti il poggiamani/braccio dell'impugnatura **(vedere fig. 6).**

8 Le mani del paziente devono trovarsi sul poggiamani. **(vedere fig. 6).**

9 Posizionare la cintura di sicurezza intorno alla vita del paziente **(vedere fig. 6).**

Fig. 7

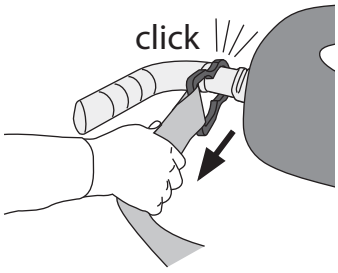

10 Allacciare la fibbia della cintura di sicurezza allo schienale/braccio dell'impugnatura **(vedere fig. 7)**

Fig. 8

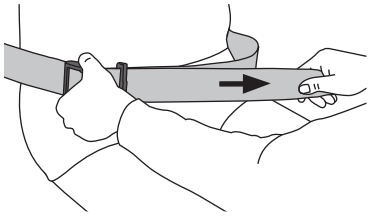

11 Stringere la cintura di sicurezza in modo che sia vicina al corpo del paziente **(vedere fig. 8)**

Fig. 9

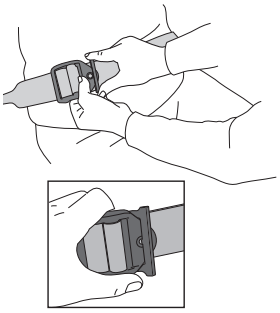

12 Bloccare la cintura di sicurezza con la piastra di blocco, accertandosi che la cinghia sia ben chiusa nella fibbia **(vedere fig. 9).**

Continua alla pagina successiva.

Fig. 10

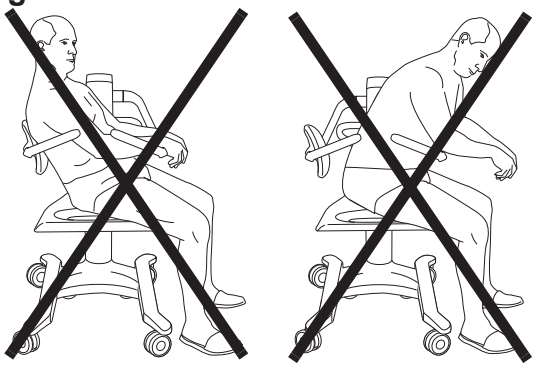

Fig. 11

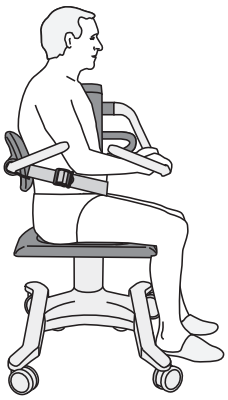

13

AVVERTENZA

Per evitare cadute, assicurarsi che il paziente sia posizionato correttamente e che la cintura di sicurezza venga utilizzata, allacciata e fissata correttamente.

AVVERTENZA

Per evitare la caduta del paziente dal dispositivo, assicurarsi che i braccioli siano piegati durante il trasferimento.

Accertarsi che il paziente si trovi in posizione eretta al centro del sedile con:

- le natiche sulla parte posteriore del sedile;
- la schiena contro lo schienale;
- le mani sul poggiamani **(vedere fig. 10 e 11).**

Fig. 12

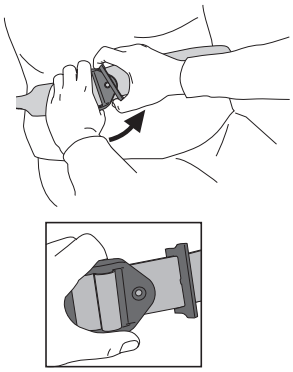

14 Per slacciare la cintura di sicurezza, sbloccare la piastra di blocco e allentare la cinghia **(vedere fig. 12 e 13).**

NOTA
Quando la cintura di sicurezza non viene utilizzata, collocare l'estremità della cintura dotata di gancio attorno alla parte superiore del poggiamani/braccio dell'impugnatura.

Accertarsi che la cintura di sicurezza non tocchi il pavimento.

Fig. 13

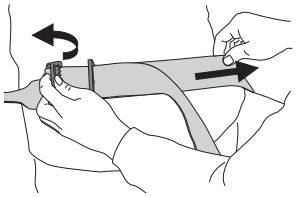

Trasferire il paziente

AVVERTENZA

Per evitare intrappolamenti, assicurarsi di mantenere i capelli, le braccia e i piedi del paziente vicino al corpo e di utilizzare i supporti di sostegno dedicati nel corso di qualsiasi movimento.

AVVERTENZA

Per evitare cadute, assicurarsi che il paziente sia posizionato correttamente e che la cintura di sicurezza venga utilizzata, allacciata e fissata correttamente.

AVVERTENZA

Per evitare la caduta del paziente dal dispositivo, assicurarsi che i braccioli siano piegati durante il trasferimento.

Prima che il paziente venga trasferito sul sollevapazienti *Alenti*, assicurarsi che:

- lo schienale sia fissato sul lato corretto del sollevapazienti *Alenti*;
- la cintura di sicurezza sia montata sul sollevapazienti *Alenti*;
- il paziente sia svestito e coperto;
  la vestaglia, se presente, sia indossata dal davanti (aperta sulla schiena del paziente);
- il paziente sia in corretta posizione seduta.

Dopo ciascun utilizzo, disinfettare il sollevapazienti *Alenti* per prevenire infezioni crociate. Vedere la sezione *Istruzioni di pulizia e disinfezione a pagina 34.*

Fig. 1

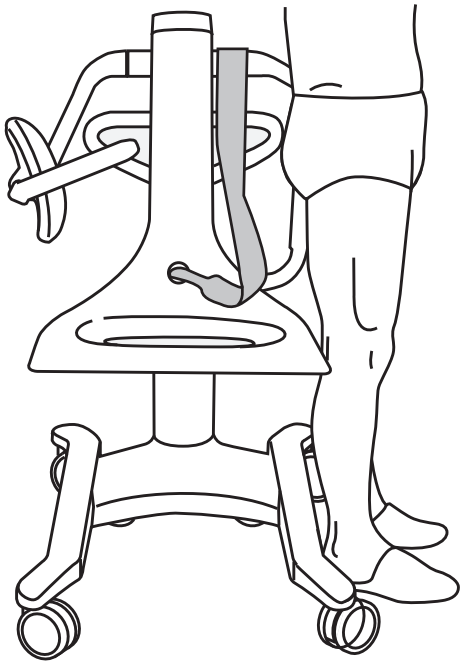

Da una posizione eretta

(11 punti)

1 Inserire i freni del sollevapazienti *Alenti* e accertarsi che siano bloccati.

2 Ripiegare il poggiamani/braccio dell'impugnatura.

3 Regolare l'altezza del sollevapazienti *Alenti* in modo che l'altezza del sedile sia allo stesso livello del retro delle ginocchia del paziente **(v. Fig. 1).**

4 Fare indietreggiare il paziente sul sollevapazienti *Alenti* finché non sente poggiare delicatamente lo chassis dietro le ginocchia.

Continua alla pagina successiva.

Fig. 2

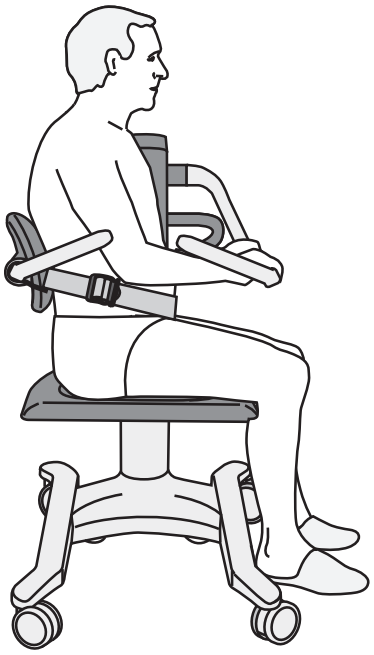

5 Aiutare il paziente a sedersi

6 Ripiegare in avanti il poggiamani/braccio dell'impugnatura in modo che il paziente possa reggersi a esso.

7 Accertarsi che il paziente si trovi in posizione eretta al centro del sedile con:

- le natiche sulla parte posteriore del sedile;
- la schiena contro lo schienale;
- le mani sul poggiamani **(vedere fig. 2).**

8 Assicurare il paziente con la cintura di sicurezza **(vedere fig. 2).**

9 **AVVERTENZA**

Per evitare la caduta del paziente, accertarsi sempre che il dispositivo sia nella posizione più bassa possibile prima di tentare di trasportare, vestire o svestire il paziente.

Regolare il sollevapazienti *Alenti* a un'altezza ergonomica per l'assistente e sicura per lo spostamento del paziente.

10 Disinserire i freni

11 Trasferire il paziente e il sollevapazienti *Alenti* nella vasca usando le impugnature per trasporto.

A una posizione eretta

(4 punti)

1 Abbassare il sollevapazienti *Alenti* finché i piedi del paziente non toccano il pavimento.

2 Inserire i freni del sollevapazienti *Alenti* e accertarsi che siano bloccati.

3 Ripiegare all'indietro il poggiamani/braccio dell'impugnatura, allontanandolo dal paziente.

4 Rilasciare la cintura di sicurezza, collocare la cintura attorno alla parte superiore del poggiamani/braccio dell'impugnatura e aiutare il paziente ad alzarsi.

Fig. 3

Dall'ausilio di sollevamento

(14 punti)

Arjo dispone di ausili di sollevamento utilizzabili con il sollevapazienti *Alenti.* Si tratta dei modelli *Sara 3000* e *Sara Plus*.

1 Ripiegare il poggiamani/braccio dell'impugnatura del sollevapazienti *Alenti*.

2 Posizionare l'ausilio di sollevamento con il paziente davanti al sedile del sollevapazienti *Alenti*.

3 Accertarsi che il sollevapazienti *Alenti* sia quanto più vicino possibile all'ausilio di sollevamento, con la schiena del paziente rivolta verso il sedile del sollevapazienti *Alenti* **(vedere fig. 3).**

4 Inserire i freni sul sollevapazienti *Alenti* e accertarsi che siano bloccati.

5 Abbassare il paziente finché non è seduto sul sedile del sollevapazienti *Alenti* **(vedere fig. 3).**

6 Sganciare l'imbracatura.

7 Ripiegare in avanti il poggiamani/braccio dell'impugnatura del sollevapazienti *Alenti* in modo che il paziente possa reggersi a esso.

8 Sollevare il sollevapazienti *Alenti* finché i piedi del paziente non siano liberi dall'ausilio di sollevamento.

9 Rimuovere il corsetto dal paziente.

10 **AVVERTENZA**

Per evitare cadute, assicurarsi che il paziente sia posizionato correttamente e che la cintura di sicurezza venga utilizzata, allacciata e fissata correttamente.

AVVERTENZA

Per evitare la caduta del paziente dal dispositivo, assicurarsi che i braccioli siano piegati durante il trasferimento.

Accertarsi che il paziente si trovi in posizione eretta al centro del sedile con:

- le natiche sulla parte posteriore del sedile;
- la schiena contro lo schienale;
- le mani sul poggiamani

Continua alla pagina successiva.

Fig. 4

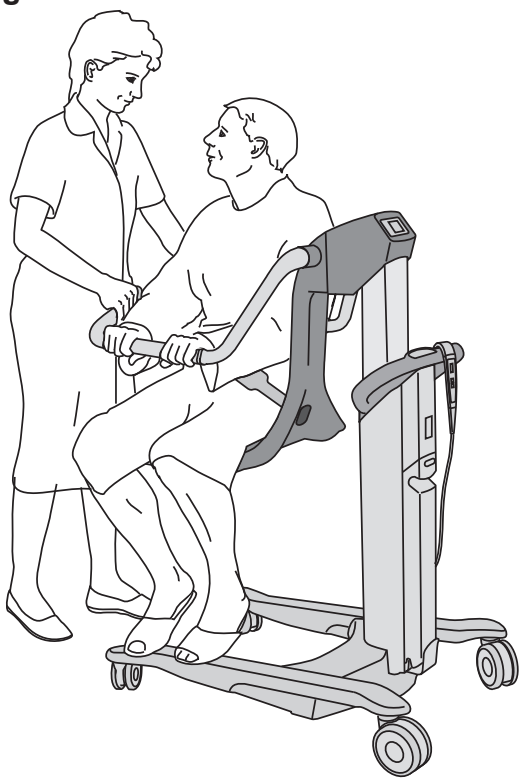

11 Assicurare il paziente con la cintura di sicurezza

12 Rimuovere l'ausilio di sollevamento.

13 **AVVERTENZA**

Per evitare la caduta del paziente, accertarsi sempre che il dispositivo sia nella posizione più bassa possibile prima di tentare di trasportare, vestire o svestire il paziente.

Regolare il sollevapazienti *Alenti* a un'altezza ergonomica per l'assistente e sicura per lo spostamento del paziente. **(vedere fig. 4).**

14 Disinserire i freni del sollevapazienti *Alenti*.

All'ausilio di sollevamento

(11 punti)

1 Abbassare il sollevapazienti *Alenti*.

2 Rivolgere il paziente verso l'ausilio di sollevamento.

3 Lasciare sbloccati i freni del sollevapazienti *Alenti*.

4 Inserire i freni sull'ausilio di sollevamento.

5 Ripiegare il poggiamani/braccio dell'impugnatura del sollevapazienti *Alenti* allontanandolo dal paziente.

6 Collocare i piedi del paziente sul poggiapiedi dell'ausilio di sollevamento.

7 Rimuovere la cintura di sicurezza e posizionarla attorno alla parte superiore del poggiamani/braccio dell'impugnatura.

8 Collocare il corsetto attorno al paziente.

9 Fissare il corsetto all'ausilio di sollevamento.

10 Sollevare delicatamente l'ausilio di sollevamento.

11 Disinserire i freni dell'ausilio di sollevamento e allontanarlo lentamente, insieme al paziente, dal sollevapazienti *Alenti*.

Dalla sedia a rotelle

(10 punti)

Il sollevapazienti *Alenti* è compatibile con gran parte dei modelli generici di sedia a rotelle.

Affinché il paziente possa spostarsi dalla sedia a rotelle al sollevapazienti *Alenti* e viceversa, il paziente deve essere sufficientemente forte per spostarsi lateralmente e/o in grado di alzarsi autonomamente **(vedere fig. 5).**

AVVERTENZA

Per evitare cadute durante il trasferimento, assicurarsi sempre che i freni siano inseriti su tutte le attrezzature in uso.

Fig. 5

1 Applicare i freni della sedia a rotelle.

2 Ripiegare il poggiamani/braccio dell'impugnatura del sollevapazienti *Alenti*.

3 Posizionare e abbassare il sedile del sollevapazienti *Alenti* in modo che si trovi più in basso di quello della sedia a rotelle **(vedere fig. 5).**

4 Inserire i freni del sollevapazienti *Alenti* e accertarsi che siano bloccati.

5 A questo punto il paziente può spostarsi autonomamente dalla sedia a rotelle al sollevapazienti *Alenti*.

6 Ripiegare in avanti il poggiamani/braccio dell'impugnatura del sollevapazienti *Alenti* in modo che il paziente possa reggersi a esso.

7

AVVERTENZA

Per evitare cadute, assicurarsi che il paziente sia posizionato correttamente e che la cintura di sicurezza venga utilizzata, allacciata e fissata correttamente.

AVVERTENZA

Per evitare la caduta del paziente dal dispositivo, assicurarsi che i braccioli siano piegati durante il trasferimento.

Fig. 6

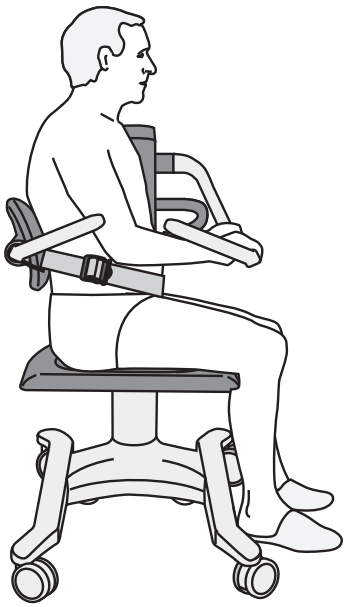

Accertarsi che il paziente si trovi in posizione eretta al centro del sedile con:

- le natiche sulla parte posteriore del sedile;
- la schiena contro lo schienale;
- le mani sul poggiamani **(vedere fig. 6).**

Continua alla pagina successiva.

8 **AVVERTENZA**

Per evitare la caduta del paziente, accertarsi sempre che il dispositivo sia nella posizione più bassa possibile prima di tentare di trasportare, vestire o svestire il paziente.

Assicurare il paziente con la cintura di sicurezza

9 Regolare il sollevapazienti *Alenti* a un'altezza ergonomica per l'assistente e sicura per lo spostamento del paziente.

10 Disinserire i freni del sollevapazienti *Alenti*.

Fig. 7

Alla sedia a rotelle

(6 punti)

1 Posizionare la parte anteriore del sollevapazienti *Alenti* rivolta verso il lato della sedia a rotelle **(vedere fig. 7)**

2 Regolare il sollevapazienti *Alenti* a un'altezza appropriata per il trasferimento. In alcuni casi, il trasferimento è più semplice se il sedile del sollevapazienti *Alenti* è più in alto del sedile della sedia a rotelle.

3 Inserire i freni sia sul sollevapazienti *Alenti* che sulla sedia a rotelle.

4 Slacciare la cintura di sicurezza e posizionarla attorno alla parte superiore del poggiamani/braccio dell'impugnatura.

5 Ripiegare all'indietro il poggiamani/braccio dell'impugnatura, allontanandolo dal paziente.

6 Il paziente può ora essere trasferito dal sollevapazienti *Alenti* alla sedia a rotelle **(vedere fig. 7)**.

Alla toilette

(3 punti)

Fig. 8

Fig. 9

Fig. 10

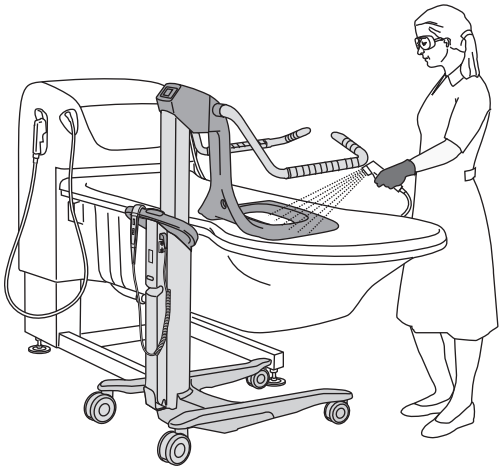

AVVERTENZA

Per evitare l'intrappolamento o lo schiacciamento dei genitali, assicurarsi che vi sia lo spazio necessario durante il movimento lungo il bordo della vasca, nella toilette, con la padella o altri mobili.

Il sollevapazienti *Alenti* può essere utilizzato a prescindere dal fatto che la toilette sia fissata al muro o al pavimento. **(vedere fig. 8)**

1 Posizionare la parte anteriore del sollevapazienti *Alenti* direttamente sulla tazza della toilette **(vedere fig. 9).**

2 Abbassare il sedile del sollevapazienti *Alenti* e inserire i freni.

3 Assicurarsi di disinfettare il sollevapazienti *Alenti* dopo ogni utilizzo al fine di prevenire infezioni crociate **(vedere fig. 10)**
Vedere la sezione *Cura e manutenzione preventiva a pagina 38.*

Dal letto - Posizione seduta

(11 punti)

Il sollevapazienti *Alenti* è compatibile con la maggior parte dei letti da ospedale con una distanza di 150 mm (5 7/8").

Affinché possa spostarsi direttamente dal letto al sollevapazienti *Alenti* e viceversa, il paziente deve essere sufficientemente forte per spostarsi lateralmente e/o essere in grado di alzarsi autonomamente.

AVVERTENZA

Per evitare cadute durante il trasferimento, assicurarsi sempre che i freni siano inseriti su tutte le attrezzature in uso.

1 Accertarsi che i freni delle ruote del letto siano bloccati.

2 Fare sedere il paziente su un lato del letto.

3 Ripiegare il poggiamani/braccio dell'impugnatura del sollevapazienti *Alenti* allontanandolo dal paziente.

Continua alla pagina successiva.

Fig. 11

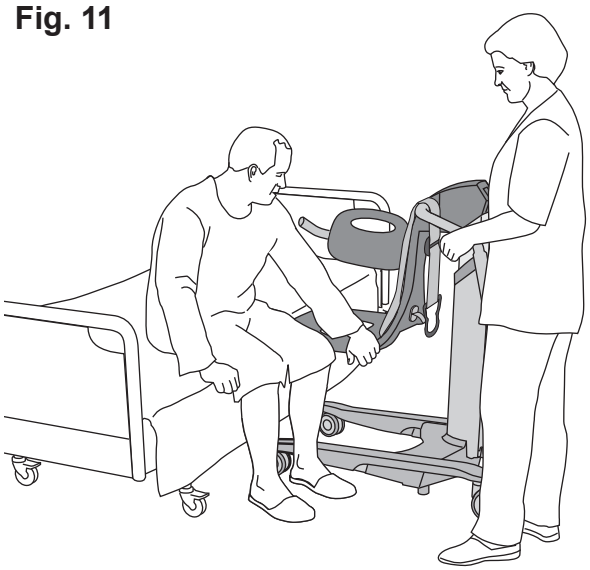

Fig. 12

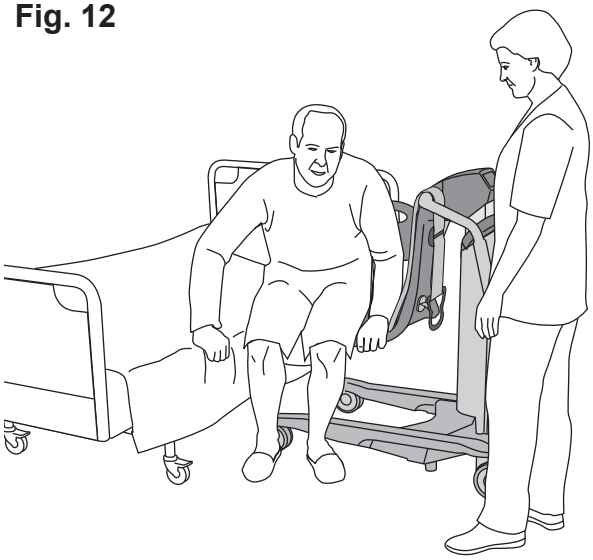

4 Posizionare la parte anteriore del sollevapazienti *Alenti* verso il lato del letto, con il sedile del sollevapazienti *Alenti* a un'altezza inferiore rispetto al letto **(vedere fig. 11).**

5 Inserire i freni del sollevapazienti *Alenti* e accertarsi che siano bloccati.

6 Ora il paziente si può trasferire dal letto al sollevapazienti *Alenti* **(v. Fig. 12).**

7 Ripiegare in avanti il poggiamani/braccio dell'impugnatura in modo che il paziente possa reggersi a esso.

8

AVVERTENZA

Per evitare cadute, assicurarsi che il paziente sia posizionato correttamente e che la cintura di sicurezza venga utilizzata, allacciata e fissata correttamente.

AVVERTENZA

Per evitare la caduta del paziente dal dispositivo, assicurarsi che i braccioli siano piegati durante il trasferimento.

Accertarsi che il paziente si trovi in posizione eretta al centro del sedile con:

- le natiche sulla parte posteriore del sedile;
- la schiena contro lo schienale;
- le mani sul poggiamani

9 Assicurare il paziente con la cintura di sicurezza

10 Disinserire i freni del sollevapazienti *Alenti* e allontanare il sollevapazienti *Alenti* dal letto.

11

AVVERTENZA

Per evitare la caduta del paziente, accertarsi sempre che il dispositivo sia nella posizione più bassa possibile prima di tentare di trasportare, vestire o svestire il paziente.

Regolare il sollevapazienti *Alenti* a un'altezza ergonomica per l'assistente e sicura per lo spostamento del paziente.

Fig. 13

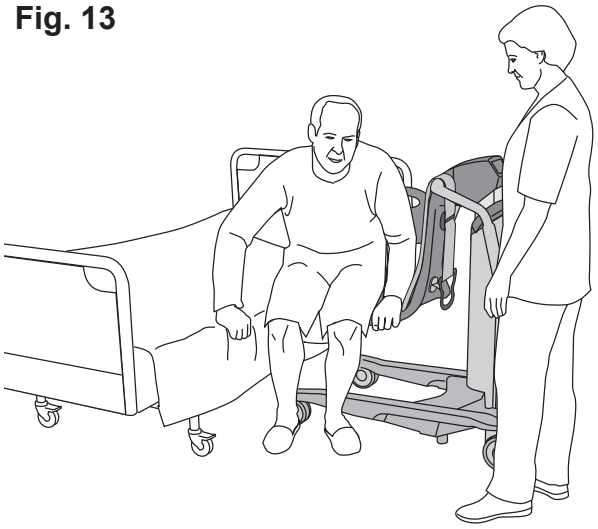

Al letto - Posizione seduta

(8 punti)

1 Regolare il sollevapazienti *Alenti* a un'altezza appropriata per il trasferimento. In alcuni casi, il trasferimento è più semplice se il sedile del sollevapazienti *Alenti* è leggermente più alto del letto.

2 Posizionare il sollevapazienti *Alenti* in modo che il lato anteriore sia rivolto verso il lato del letto **(vedere fig. 13)**

3 Inserire i freni del sollevapazienti *Alenti* e accertarsi che siano bloccati.

4 Azionare i freni sulle ruote del letto.

Fig. 14

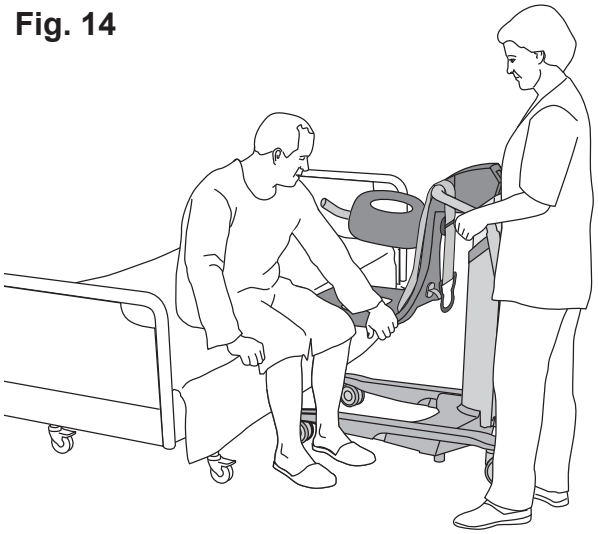

5 Slacciare la cintura di sicurezza e posizionarla attorno alla parte superiore del poggiamani/braccio dell'impugnatura.

6 Ripiegare all'indietro il poggiamani/braccio dell'impugnatura, allontanandolo dal paziente.

7 Ora il paziente si può trasferire dal letto al sollevapazienti *Alenti* **(vedere fig. 14)**

8 Assicurarsi che il paziente sia seduto a schiena eretta sul lato del letto prima di allontanare il sollevapazienti *Alenti*.

Dal letto - Posizione sdraiata

(19 punti)

Il sollevapazienti *Alenti* è compatibile con la maggior parte dei letti da ospedale con una distanza di 150 mm (5 7/8").

Fig. 15

AVVERTENZA

Per evitare cadute durante il trasferimento, assicurarsi sempre che i freni siano inseriti su tutte le attrezzature in uso.

1 Azionare i freni sulle ruote del letto.

2 Abbassare la sponda del letto e far girare il paziente sul fianco in direzione opposta al sollevapazienti *Alenti* **(vedere fig. 15)**

3 Ripiegare entrambi i bracci dell'impugnatura per sgombrare l'area sopra il sedile del sollevapazienti *Alenti*.

4 Posizionare la parte anteriore del sollevapazienti *Alenti* sopra il letto, in modo che il sedile del sollevapazienti *Alenti* sia sopra il letto e il più vicino possibile al paziente **(vedere fig. 15)**

Continua alla pagina successiva.

Fig. 16

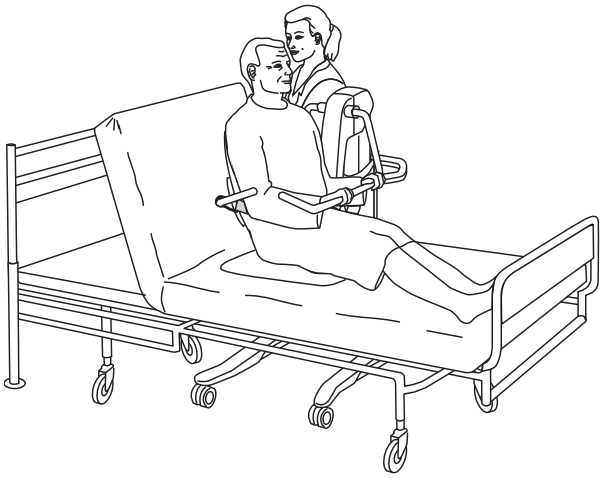

5 Abbassare il sedile in modo che sia saldamente premuto contro il letto.

6 Inserire i freni del sollevapazienti *Alenti* e accertarsi che siano bloccati.

7 Girare il paziente sulla schiena ed accertarsi che sia posizionato correttamente sul sedile.

8 Ripiegare in avanti il poggiamani/braccio dell'impugnatura in modo che il paziente possa reggersi a esso.

9 Aiutare il paziente a sedersi in posizione eretta, manualmente oppure con l'ausilio della parte posteriore del letto **(vedere fig. 16).**

10 Piegare in avanti il paziente.

11 Ripiegare in avanti lo schienale/braccio dell'impugnatura e accertarsi che si trovi dietro la schiena del paziente per sostenerlo.

12

AVVERTENZA

Per evitare cadute, assicurarsi che il paziente sia posizionato correttamente e che la cintura di sicurezza venga utilizzata, allacciata e fissata correttamente.

AVVERTENZA

Per evitare la caduta del paziente dal dispositivo, assicurarsi che i braccioli siano piegati durante il trasferimento.

Accertarsi che il paziente si trovi in posizione eretta al centro del sedile con:

- le natiche sulla parte posteriore del sedile;
- la schiena contro lo schienale;
- le mani sul poggiamani

Continua alla pagina successiva.

Fig. 17

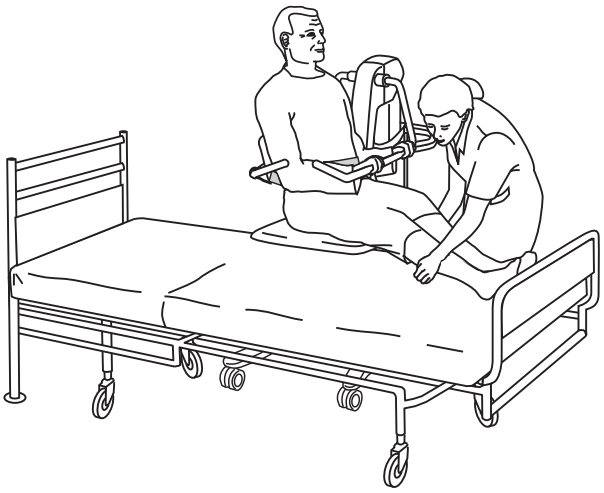

13 Assicurare il paziente con la cintura di sicurezza

14 Sollevare il sedile del sollevapazienti *Alenti* a un'altezza sufficiente ad allontanare il sollevapazienti *Alenti* dal letto.

15 Disinserire i freni del sollevapazienti *Alenti*.

16 Allontanare il sollevapazienti *Alenti* dal letto sostenendo le gambe del paziente **(vedere fig. 17)**

17 Accertarsi che il sollevapazienti *Alenti* non possa urtare il letto o altri dispositivi.

18 Regolare il sollevapazienti *Alenti* a un'altezza ergonomica per l'assistente e sicura per lo spostamento del paziente.

19 **AVVERTENZA**

Per evitare la caduta del paziente, accertarsi sempre che il dispositivo sia nella posizione più bassa possibile prima di tentare di trasportare, vestire o svestire il paziente.

Il paziente deve tenere le mani sul poggiamani.

Fig. 18

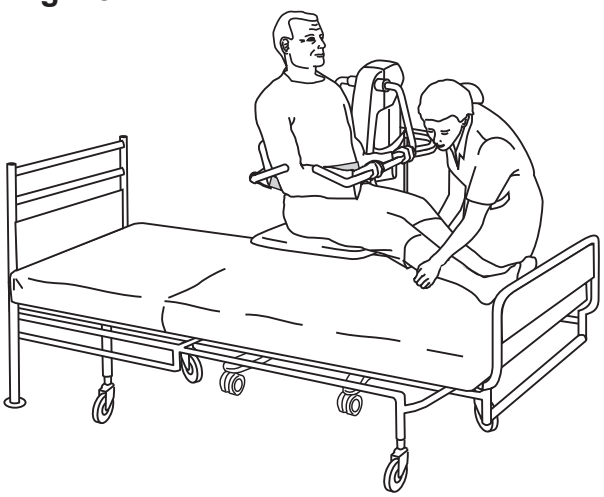

Al letto - Posizione sdraiata

(19 punti)

AVVERTENZA

Per evitare cadute durante il trasferimento, assicurarsi sempre che i freni siano inseriti su tutte le attrezzature in uso.

1 Abbassare la sponda del letto e inserire i freni del letto.

2 Collocare un asciugamano sul letto per evitare che il letto si bagni per il contatto con il sollevapazienti *Alenti*, se il trasferimento avviene dopo il bagno.

3 Regolare l'altezza del sollevapazienti *Alenti* in modo che il sedile e i genitali non urtino contro il letto.

4 Collocare la parte anteriore del sollevapazienti *Alenti* sopra il letto, afferrare le gambe del paziente e sollevarle sul letto **(vedere fig. 18).**

5 Inserire i freni del sollevapazienti *Alenti* e accertarsi che siano bloccati.

Continua alla pagina successiva.

Fig. 19

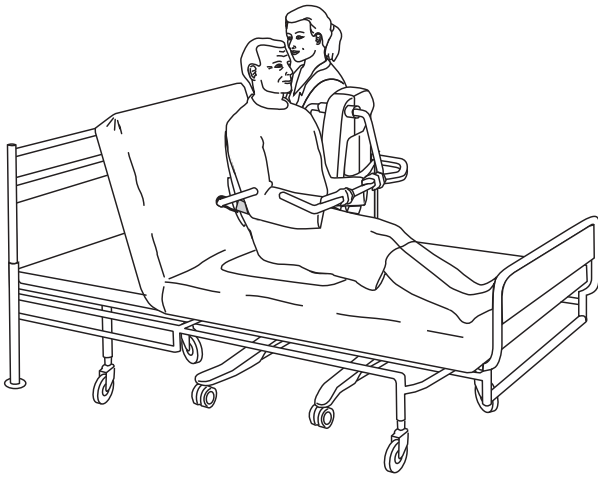

Fig. 20

6 **AVVERTENZA**

Per evitare l'intrappolamento o lo schiacciamento dei genitali, assicurarsi che vi sia lo spazio necessario durante il movimento lungo il bordo della vasca, nella toilette, con la padella o altri mobili.

Abbassare il sollevapazienti *Alenti* in modo che il sedile sia saldamente premuto contro il letto. **Accertarsi che nessuna parte del corpo resti schiacciata tra sedile e letto.**

7 Se necessario, sollevare la testata del letto per sostenere la schiena del paziente **(vedere fig. 19).**

8 Slacciare la cintura di sicurezza e posizionarla attorno alla parte superiore del poggiamani/braccio dell'impugnatura.

9 Piegare il paziente in avanti e collocare le mani del paziente sul poggiamani.

10 Ripiegare lo schienale/braccio dell'impugnatura allontanandolo dal paziente.

11 Aiutare il paziente ad adagiarsi di nuovo sul letto.

12 Ripiegare il poggiamani/braccio dell'impugnatura.

13 Se la testata del letto è stata alzata, abbassarla.

14 Accertarsi che il paziente sia sdraiato in posizione orizzontale sul letto prima di girarlo sul fianco in direzione opposta al sollevapazienti *Alenti* e al relativo sedile **(v. Fig. 20).**

15 Sollevare il sollevapazienti *Alenti* per separarlo dal letto.

16 Disinserire i freni del sollevapazienti *Alenti*.

17 Allontanare il sollevapazienti *Alenti* dal letto.

18 Ruotare il paziente dal fianco alla posizione supina.

19 Alzare la sponda del letto.

Fare il bagno al paziente

Fig. 1

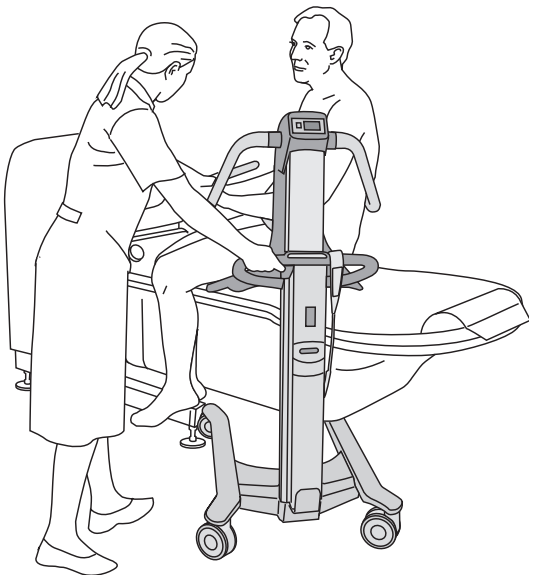

Fig. 2

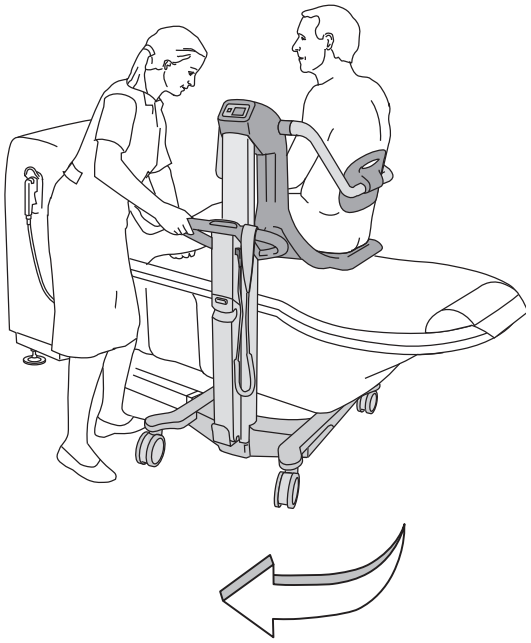

Alla vasca

(14 punti)

AVVERTENZA

Per evitare intrappolamenti, assicurarsi di mantenere i capelli, le braccia e i piedi del paziente vicino al corpo e di utilizzare i supporti di sostegno dedicati nel corso di qualsiasi movimento.

AVVERTENZA

Per evitare il ribaltamento del dispositivo in uso, non abbassare o sollevare altre attrezzature in prossimità dello stesso e fare attenzione agli oggetti stazionari in fase di abbassamento.

Il sollevapazienti *Alenti* è compatibile con la gamma di vasche Arjo *System 2000* e con le vasche *Century* dall'anno 2004 in poi.

1 Abbassare completamente la vasca da bagno.

2 Regolare l'altezza del sollevapazienti *Alenti* in modo che la sedia e i genitali non urtino il bordo della vasca. Quando si regola l'altezza del sollevapazienti *Alenti*, accertarsi che ci sia abbastanza spazio sui lati tra la vasca e il sollevapazienti *Alenti*.

3 Posizionare il sollevapazienti *Alenti* in diagonale verso la testata della vasca. **(v. Fig. 1).**

4 **AVVERTENZA**

Per evitare l'intrappolamento o lo schiacciamento dei genitali, assicurarsi che vi sia lo spazio necessario durante il movimento lungo il bordo della vasca, nella toilette, con la padella o altri mobili.

Aiutare il paziente a superare con le gambe il bordo della vasca ruotando il sollevapazienti *Alenti* in posizione **(vedere fig. 2).**

5 Lasciare che il paziente senta la temperatura dell'acqua con i piedi. Se necessario, regolare la temperatura.

Continua alla pagina successiva.

Fig. 3

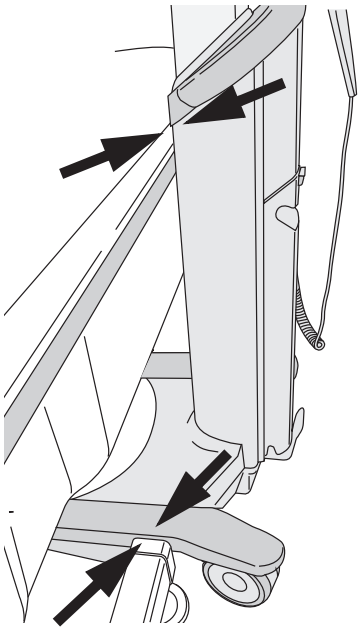

6 Centrare il sollevapazienti *Alenti* sulla vasca finché si blocca contro la vasca. Accertarsi che il sollevapazienti *Alenti* sia bloccato contro le gambe e il bordo della vasca **(vedere fig. 3).**

7 Regolare il sollevapazienti *Alenti* per ottenere un'altezza di lavoro ergonomica.

8 **AVVERTENZA**

Per evitare l'intrappolamento o lo schiacciamento dei genitali, assicurarsi che vi sia lo spazio necessario durante il movimento lungo il bordo della vasca, nella toilette, con la padella o altri mobili.

Sollevare la vasca assicurandosi che nessuna parte del corpo resti schiacciata tra il fondo della vasca e il sedile.

9 Se il paziente lo desidera e ne è capace, è possibile ripiegare entrambe le impugnature (poggiamani e schienale), vedere i punti 10-13. Altrimenti, continuare al punto 14.

10 Slacciare la cintura di sicurezza dall'impugnatura dello schienale, quindi collocarla attorno alla parte superiore del poggiamani/braccio dell'impugnatura.

11 Piegare il paziente in avanti e collocare le sue mani sul poggiamani.

12 Ripiegare lo schienale/braccio dell'impugnatura, allontanandolo dal paziente e consentendo così al paziente di appoggiarsi alla vasca e al cuscino da bagno **(vedere fig. 4).**

13 Ripiegare lo schienale/braccio dell'impugnatura allontanandolo dal paziente.

14 Fare il bagno al paziente.

Fig. 4

Fig. 1

Fig. 2

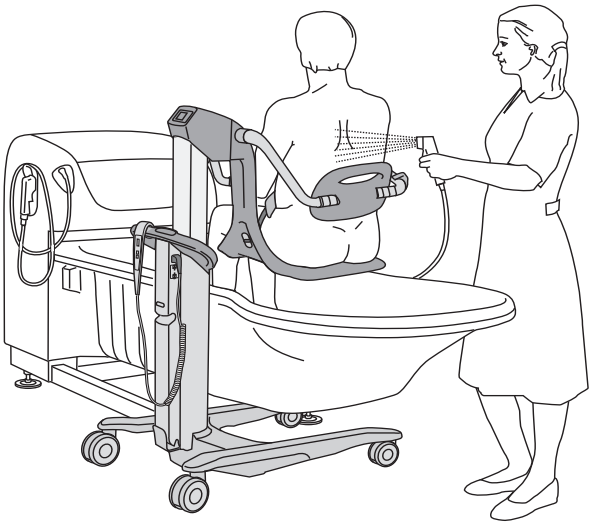

Dalla vasca

(16 punti)

1 Al termine del bagno, aprire lo scarico.

2 Se il poggiamani è stato ripiegato, dispiegarlo davanti al paziente.

3

> **AVVERTENZA**
>
> **Per evitare cadute, assicurarsi che il paziente sia posizionato correttamente e che la cintura di sicurezza venga utilizzata, allacciata e fissata correttamente.**

> **AVVERTENZA**
>
> **Per evitare la caduta del paziente dal dispositivo, assicurarsi che i braccioli siano piegati durante il trasferimento.**

Accertarsi che il paziente si trovi in posizione eretta al centro del sedile con:

- le natiche sulla parte posteriore del sedile;
- la schiena contro lo schienale;
- le mani sul poggiamani

4 Piegare il paziente in avanti e ripiegare lo schienale/braccio dell'impugnatura dietro il paziente **(v. Fig. 1).**

5 Allacciare la cintura di sicurezza.

6 Per separare il sedile del sollevapazienti *Alenti* dal fondo della vasca, abbassare completamente la vasca.

7 Aprire la doccia e lasciare che il paziente senta la temperatura dell'acqua con la mano prima di dirigere il getto d'acqua sul paziente.

8 Fare la doccia al paziente **(vedere fig. 2).**

9 Asciugare il paziente e coprirlo con asciugamani.

Continua alla pagina successiva.

Fig. 3

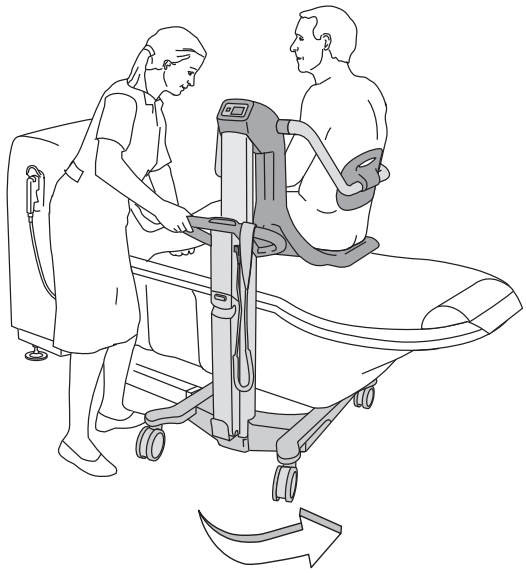

Fig. 4

10 Accertarsi che il paziente si trovi in posizione eretta al centro del sedile.

11 Sollevare *Alenti* con il sedile oltre il bordo della vasca.

12 **AVVERTENZA**

Per evitare la caduta del paziente, accertarsi sempre che il dispositivo sia nella posizione più bassa possibile prima di tentare di trasportare, vestire o svestire il paziente.

Fare la doccia ai piedi del paziente e asciugarli. Asciugare anche il lato inferiore del sedile per evitare che l'acqua cada sul pavimento prima di allontanare il sollevapazienti *Alenti* dalla vasca da bagno.

13 **AVVERTENZA**

Per evitare l'intrappolamento o lo schiacciamento dei genitali, assicurarsi che vi sia lo spazio necessario durante il movimento lungo il bordo della vasca, nella toilette, con la padella o altri mobili.

Aiutare il paziente a superare con le gambe il bordo della vasca ruotando il sollevapazienti *Alenti* oltre la vasca **(vedere fig. 3).**

14 **AVVERTENZA**

Per evitare il ribaltamento del dispositivo in uso, non abbassare o sollevare altre attrezzature in prossimità dello stesso e fare attenzione agli oggetti stazionari in fase di abbassamento.

Accertarsi che il sollevapazienti *Alenti* sia sollevato oltre la vasca in modo che non possa urtare la vasca o altri dispositivi.

15 Abbassare il sollevapazienti *Alenti* finché i piedi del paziente non toccano lo chassis.

16 Assicurarsi di disinfettare il sollevapazienti *Alenti* dopo ogni utilizzo al fine di prevenire infezioni crociate **(vedere Fig. 4).** Vedere la sezione *Istruzioni di pulizia e disinfezione a pagina 34*.

Istruzioni di pulizia e disinfezione

Per ottenere migliori risultati, utilizzare esclusivamente sanitizzanti Arjo.

Per eventuali domande sulla disinfezione dell'apparecchiatura o per ordinare dei disinfettanti (vedere *Componenti e accessori a pagina 51*), contattare il rappresentante Arjo di zona.

Di seguito viene descritta la procedura da eseguire dopo ogni uso e al termine della giornata.

AVVERTENZA

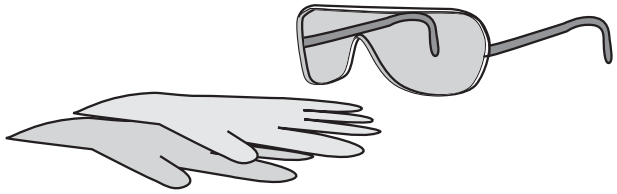

Per evitare lesioni a occhi e pelle, utilizzare sempre occhiali e guanti protettivi. In caso di contatto, risciacquare abbondantemente con acqua. In caso di irritazioni a occhi o pelle, rivolgersi a un medico. Consultare sempre le Istruzioni per l'uso e la Scheda dei dati di sicurezza (MSDS) del disinfettante.

AVVERTENZA

Al fine di prevenire infezioni crociate, attenersi sempre alle istruzioni di disinfezione riportate nelle presenti *IU*.

AVVERTENZA

Per evitare irritazioni a occhi o pelle, non disinfettare in presenza di un paziente.

ATTENZIONE

Per evitare danni alle attrezzature, utilizzare esclusivamente disinfettanti Arjo.

Accessori per la disinfezione del sollevapazienti Alenti

- Guanti protettivi
- Occhiali protettivi
- Contenitore spray con disinfettante
- Contenitore spray con acqua
- Panni umidi e asciutti
- Asciugamani monouso
- Spazzola a setole morbide
- Spazzola a setole morbide con manico lungo

Fig. 1

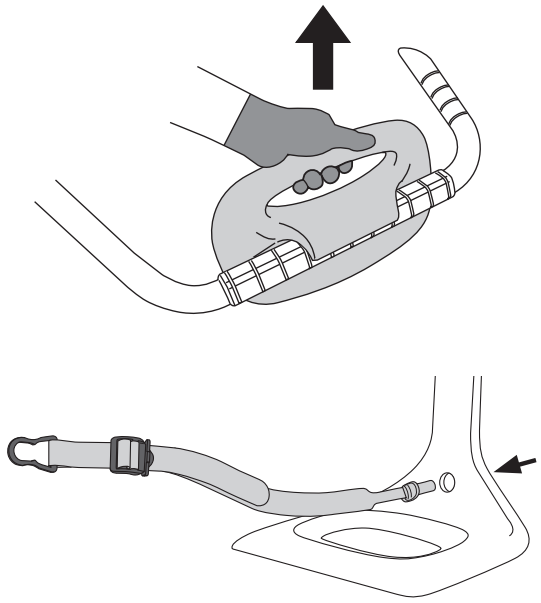

Fig. 2

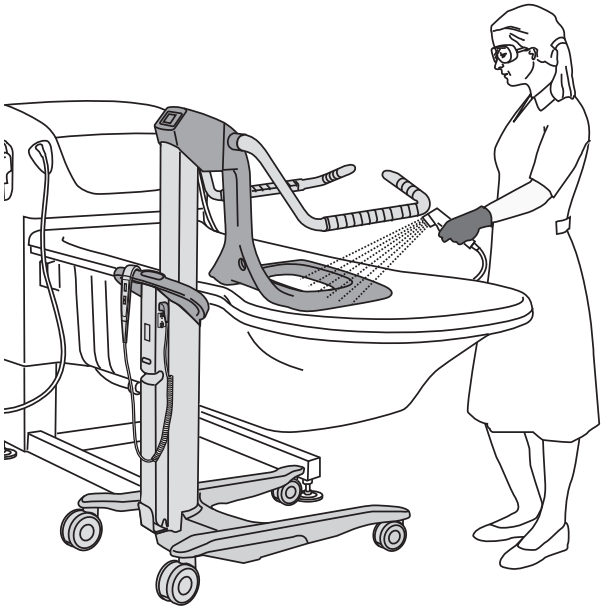

Seguire sempre questi 17 punti per la pulizia e la disinfezione

Rimozione di residui visibili (punti 1-3 di 17)

1 Togliere lo schienale e la cintura di sicurezza, quindi posizionarli sul fondo della vasca **(v. Fig. 1).**

2 Posizionare il sollevapazienti *Alenti* sopra la vasca e abbassarlo.

3 Pulire:

- la parte superiore del sollevapazienti *Alenti* (iniziare dall'alto e procedere verso il basso), e
- tutte le parti rimosse.

con un panno imbevuto d'acqua, eliminando tutti i residui visibili. Alternativamente, mettere sotto acqua corrente e lavare con una spazzola e/o un panno.

Pulizia (punti 4-11 di 17)

4 Indossare guanti e occhiali protettivi.

5 La maggior parte delle vasche Arjo è dotata di impugnatura a spruzzo per il sanitizzante. Leggere le relative istruzioni sulle modalità di impiego del disinfettante. Verificare il livello del disinfettante.

6 Nel caso in cui non sia disponibile l'attrezzatura di disinfezione integrata, è possibile utilizzare un contenitore spray di miscela disinfettante, con le dosi indicate sul flacone.

7 Spruzzare il disinfettante su **(vedere Fig. 2)**:

- la parte superiore del sollevapazienti Alenti;
- tutte le parti rimosse.

Utilizzare una spazzola immersa nel disinfettante e strofinare a fondo, soprattutto sulle maniglie e sulla pulsantiera.

8 Sciacquare con acqua corrente (circa 25 °C (77 °F)) o spruzzare con acqua abbondante e pulire con un panno pulito per rimuovere tutto il disinfettante.

9 Bagnare un panno con il disinfettante e pulire tutte le altre parti del sollevapazienti *Alenti*, per esempio lo chassis.

10 Inumidire un nuovo panno con acqua e rimuovere ogni traccia di disinfettante su tutte le altre parti del sollevapazienti *Alenti*. Il panno deve occasionalmente essere risciacquato in acqua corrente, durante la rimozione del disinfettante.

11 Se non si riesce a rimuovere il disinfettante, spruzzare con acqua le parti interessate e strofinare con un asciugamano monouso. Ripetere fino alla completa rimozione del disinfettante.

Continua alla pagina successiva.

Disinfezione (Punti 12-17 di 17)

12 Spruzzare il disinfettante su:

- la parte superiore del sollevapazienti *Alenti*;
- tutte le parti rimosse.

13 Bagnare un panno con il disinfettante e pulire tutte le altre parti del sollevapazienti *Alenti*, per esempio lo chassis.

14 Lasciare agire il disinfettante per il tempo indicato sull'etichetta del flacone di disinfettante.

15 Spruzzare con acqua o usare la doccia (circa 25 °C (77 °F)) e pulire con un panno pulito per rimuovere tutte le tracce di disinfettante su:

- la parte superiore del sollevapazienti *Alenti*;
- tutte le parti rimosse.
- tutte le altre parti del sollevapazienti *Alenti*, per esempio lo chassis.

Il panno deve essere occasionalmente risciacquato con acqua corrente durante la rimozione del disinfettante. **(vedere fig. 3).**

16 Se non si riesce a rimuovere il disinfettante, spruzzare con acqua le parti interessate e strofinare con un asciugamano monouso. Ripetere fino alla completa rimozione del disinfettante.

17 Asciugare tutte le parti.

Fig. 3

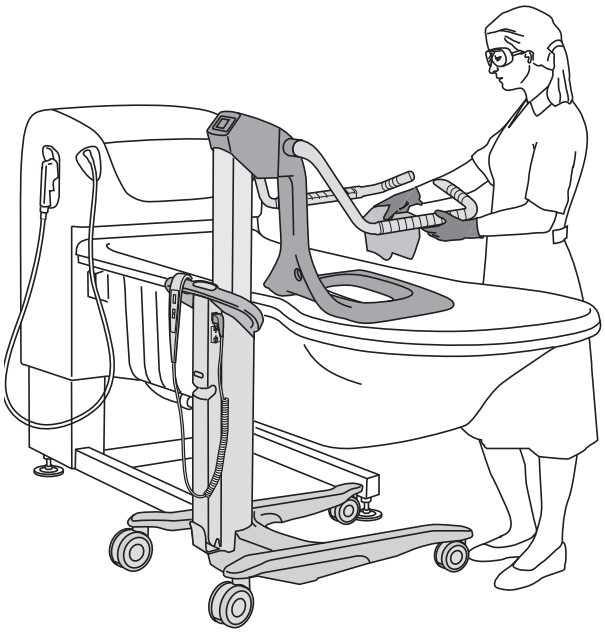

Istruzioni per la batteria

AVVERTENZA

Per evitare lesioni fisiche, NON rompere, forare, aprire, smontare o danneggiare meccanicamente in altro modo le batterie.

- **In caso di incrinature del rivestimento della batteria e di contatto dell'elettrolito con la pelle o gli indumenti, lavare immediatamente con abbondante acqua.**
- **Qualora il contenuto delle batterie entrasse in contatto con gli occhi, lavare immediatamente con abbondante acqua e consultare un medico.**
- **L'inalazione del contenuto delle batterie può causare irritazioni respiratorie. Fare respirare aria fresca al soggetto interessato e consultare un medico.**

- Prestare attenzione a non fare cadere la batteria.
- Per lo smaltimento delle batterie usate, rivolgersi all'autorità locale competente.
- Verificare l'etichetta sulla batteria.

Segnalazione batteria scarica

Si attiverà un cicalino quando la batteria è quasi scarica. Ricaricare la batteria il prima possibile.

Conservazione della batteria

- La batteria viene fornita carica, ma si raccomanda di ricaricarla poiché perde gradualmente la propria carica.
- Quando non viene utilizzata, la batteria si scarica lentamente.
- La batteria deve essere conservata o trasportata a temperature comprese tra -0 °C e +30 °C (tra 32 °F e 86 °F); temperature inferiori ne prolungano la durata utile.
- Per assicurare le massime prestazioni, non conservare la batteria a temperature superiori a 50 °C (122 °F).

Installazione del caricabatterie

Consultare le *IU del caricabatterie NDA-X200*.

Come sostituire la batteria

Consultare le *IU del caricabatterie NDA-X200*.

Cura e manutenzione preventiva

Il sollevapazienti *Alenti* è soggetto a normale usura e invecchiamento, quindi i seguenti interventi devono essere effettuati agli intervalli indicati affinché il prodotto sia sempre conforme alle specifiche di produzione.

AVVERTENZA

Per evitare qualsiasi malfunzionamento e le conseguenti lesioni, accertarsi di condurre ispezioni regolari e seguire il programma di manutenzione consigliato. In caso di utilizzo intensivo o esposizione ad ambienti aggressivi, il prodotto deve essere ispezionato più frequentemente. Leggi e norme locali possono essere più rigide rispetto a questo programma di manutenzione consigliato.

NOTA
Il prodotto non può essere sottoposto a manutenzione e conservazione quando è utilizzato da un paziente.

PROGRAMMA DI MANUTENZIONE PREVENTIVA

OBBLIGHI DELL'ASSISTENTE Intervento/Controllo	Ogni GIORNO	Ogni SETTIMANA	Ogni 2 ANNI
Disinfezione	X		
Controllare gli agganci meccanici		X	
Controllare visivamente la cintura di sicurezza/la cintura per le gambe		X	
Controllare pulsantiera e cavo		X	
Controllare e pulire le ruote		X	
Controllare il funzionamento dei freni e delle ganasce		X	
Controllare visivamente batteria e caricabatterie		X	
Controllare visivamente tutti i componenti a vista		X	
Controllare che non siano presenti corrosione e danni		X	
Effettuare una prova di funzionamento		X	
Sostituire la cintura di sicurezza			X

AVVERTENZA

Al fine di evitare lesioni al paziente e all'assistente, non modificare per nessun motivo l'attrezzatura e utilizzare solo componenti compatibili.

Fig. 1

Obblighi dell'assistente

Gli interventi obbligatori a cura dell'assistente devono essere effettuati da personale con sufficiente dimestichezza con il sollevapazienti *Alenti* nel rispetto delle istruzioni riportate in queste *IU*.

Ogni giorno

- **Disinfezione.** Il sollevapazienti *Alenti* deve essere disinfettato immediatamente dopo l'uso. Utilizzare disinfettanti Arjo nelle concentrazioni consigliate. Vedere la sezione *Istruzioni di pulizia e disinfezione a pagina 34*.

Ogni settimana

- **Controllare gli agganci meccanici** posizionando un piede sullo chassis e tirando il sedile verso l'alto con entrambe le mani **(v. Fig. 1).**
  Non sono ammessi spazi vuoti tra chassis e sedile.

Fig. 2

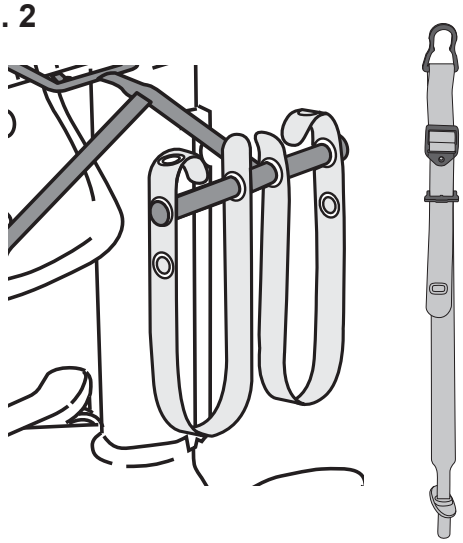

- **Controllare visivamente la cintura di sicurezza e le cinture per le gambe.** Verificare che per l'intera lunghezza non siano presenti sfilacciature, tagli, rotture, strappi e che non sia visibile il tessuto interno o altro segno di danneggiamento **(vedere fig. 2).**

  Qualora la cintura di sicurezza sia danneggiata, sostituirla.
- **Controllare pulsantiera e cavo:** Verificare visivamente le condizioni della pulsantiera e del relativo cavo. Qualora sia tagliato o danneggiato, sostituirlo **(vedere fig. 3).**

Fig. 3

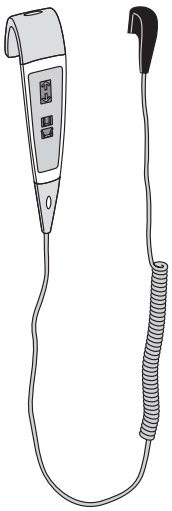

Fig. 4

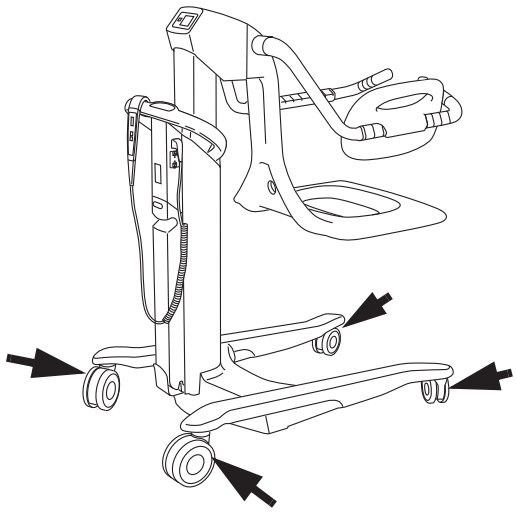

Fig. 5

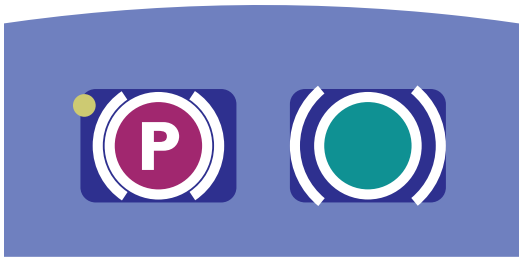

Fig. 6

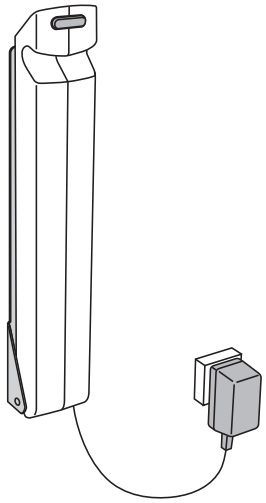

- **Controllare che le ruote siano fissate correttamente** e ruotino liberamente **(vedere fig. 4).**
  Pulire con acqua (sapone, capelli, polvere e sostanze chimiche utilizzate per la pulizia dei pavimenti possono comprometterne il funzionamento)

- **Controllare il freno centrale e le ganasce** inserendo i freni e provando a muovere il sollevapazienti *Alenti*. Accertarsi che il sollevapazienti *Alenti* non si muova avanti e indietro una volta inseriti i freni **(vedere fig. 5).**

- **Controllare visivamente le condizioni del caricabatterie**, del relativo cavo e della batteria **(vedere fig. 6).**
  Estrarre e sostituire immediatamente la batteria qualora sia danneggiata

- **Controllare visivamente tutte le parti a vista**, in particolare quelle a contatto con il paziente o l'assistente. Accertarsi che non vi siano crepe o bordi taglienti che risultano antigienici e possono ferire il paziente o l'assistente. Sostituire le parti danneggiate.

- **Controllare la presenza di corrosione o danni:** in caso di corrosione o danni visibili sui componenti, contattare il rappresentante Arjo di zona per ricevere assistenza.

- **Effettuare una prova di funzionamento**
  Verificare le funzioni di sollevamento e discesa premendo i relativi pulsanti sulla pulsantiera e sul pannello di comando. Verificare anche la funzione di sollevamento/discesa di emergenza e i freni.

Annualmente

- Il sollevapazienti *Alenti* deve essere sottoposto a manutenzione come indicato nel Programma di manutenzione preventiva (Personale qualificato Intervento/controllo).

AVVERTENZA

Per evitare lesioni e/o un prodotto non sicuro, le attività di manutenzione devono essere eseguite con la corretta frequenza da personale qualificato che utilizza strumenti e componenti adeguati e che è a conoscenza della procedura. Il personale qualificato deve essere in possesso di una formazione documentata nella manutenzione del presente dispositivo.

PERSONALE QUALIFICATO Intervento/controllo	Ogni ANNO	Ogni 2 ANNI
Sostituire le ganasce dei freni	X	
Effettuare un test di carico di lavoro sicuro (requisiti locali)	X	
Lubrificare il profilo interno	X	
Controllare batteria e caricabatterie	X	
Verificare la taratura della bilancia (se presente e non revisionata)	X	
Controllare che tutti i componenti essenziali non presentino segni di corrosione/danni	X	
Verificare tutte le funzioni	X	
Controllare gli agganci meccanici	X	
Verificare l'implementazione degli ultimi aggiornamenti	X	
Verificare la funzione di arresto di sicurezza	X	
Verificare la funzione di sollevamento/discesa di emergenza	X	
Ispezionare le ruote	X	
Sostituire guide, bussola inferiore e tenuta del profilo esterno		X
Sostituire la croce di plastica sull'attuatore		X

NOTA
Tutte le verifiche indicate in tabella *OBBLIGHI DELL'ASSISTENTE Intervento/Controllo a pagina 38* devono essere eseguite quando si eseguono le verifiche indicate in tabella *PERSONALE QUALIFICATO Intervento/controllo a pagina 41*.

Risoluzione dei problemi

PROBLEMA	INTERVENTO
Il sollevapazienti *Alenti* prosegue il sollevamento o l'abbassamento anche quando il pulsante sulla pulsantiera o sul pannello di comando è stato rilasciato.	1 Estrarre la batteria e togliere il paziente dal sollevapazienti *Alenti.* 2 Rimuovere la pulsantiera e rimettere in sede la batteria. Se il problema non si ripresenta, sostituire la pulsantiera. 3 Se il problema si ripresenta, contattare personale qualificato.
Il sollevapazienti *Alenti* non si solleva o abbassa premendo il pulsante sulla pulsantiera o sul pannello di comando.	1 Accertarsi che la batteria sia collegata correttamente al sollevapazienti *Alenti*. 2 Accertarsi che la batteria sia sufficientemente carica; la spia del caricabatterie sul sollevapazienti *Alenti* diventa verde quando la batteria è completamente carica. 3 Accertarsi che il sollevapazienti *Alenti* non sia stato abbassato su un oggetto fisso.In questo caso si attiva la funzione di arresto di sicurezza. 4 Utilizzare la funzione di sollevamento/discesa d'emergenza per rimuovere il paziente dal sollevapazienti *Alenti.* Contattare personale qualificato.
Le funzioni del sollevapazienti *Alenti* funzionano solo se si utilizza il pannello di comando e non la pulsantiera.	1 Accertarsi che la spina di collegamento della pulsantiera sia collegata correttamente alla presa. 2 Se il problema persiste, sostituire la pulsantiera.
Il sollevapazienti *Alenti* si solleva e si arresta autonomamente.	Accertarsi che non sia stato superato il carico di lavoro sicuro di 182 kg (400 lb). La funzione di discesa sarà comunque operativa in questo caso.
Il sollevapazienti *Alenti* è difficile da manovrare.	1 Accertarsi che i freni siano disinseriti. 2 Accertarsi che le ruote girino liberamente. In caso contrario, trasferire il paziente dal sollevapazienti *Alenti* e contattare personale qualificato.
Se i freni non funzionano.	1 Accertarsi che il sollevapazienti *Alenti* sia in piano su una superficie piana (la pendenza del pavimento non deve superare il rapporto 1:50). 2 Se suona l'allarme dei freni, cercare di portare il sollevapazienti *Alenti* fino a una superficie piana e reinserire i freni. Se l'allarme continua, contattare personale qualificato.
Se la bilancia integrata opzionale non funziona.	1 Accertarsi che la batteria sia collegata correttamente al sollevapazienti *Alenti*. 2 Verificare che la batteria abbia una carica sufficiente. La spia del caricabatterie sul sollevapazienti *Alenti* si accende in verde quando la batteria è completamente carica. 3 Se il problema persiste, contattare personale qualificato.
La bilancia mostra TILT.	1 Accertarsi che il sollevapazienti *Alenti* sia su una superficie piana. 2 Se il problema persiste, contattare personale qualificato.
La bilancia non mostra altri codici di errore a parte TILT.	Contattare personale qualificato.
È possibile solo abbassare il sollevapazienti.	Il dispositivo di sollevamento dell'attrezzatura è dotato di un dado di sicurezza. Se il dado di sicurezza è attivato, sarà possibile solo abbassare l'attrezzatura in posizione di sicurezza. In questo caso, cessare di utilizzare l'apparecchiatura e contattare personale autorizzato per le riparazioni del caso.

Allarmi

ALLARME	INTERVENTO
Il sollevapazienti *Alenti* ha tre diversi segnali d'allarme che indicano guasti diversi.	
1 Segnale di batteria scarica	Se viene premuto il pulsante di sollevamento (freccia su), l'allarme suona per un massimo di 10 s al ritmo di un segnale al secondo. Ricaricare la batteria. Se l'allarme continua, rivolgersi a un tecnico di assistenza Arjo.
2 Guasto ai freni	Se viene premuto uno qualsiasi dei pulsanti, l'allarme suona per un massimo di 10 s al ritmo di 4 segnali al secondo. Inoltre, il LED sul pannello di comando e sulla pulsantiera si accende. Questo allarme indica un guasto al freno. Provare a spostare il sollevapazienti *Alenti* su una superficie piana e inserire i freni. Se l'allarme continua, rivolgersi a un tecnico di assistenza Arjo.
3 Guasto al circuito stampato	Questo allarme continua a suonare per un massimo di 5 s al ritmo di 4 segnali al secondo, seguito da una pausa di 30 s. L'allarme può essere arrestato solo rimuovendo la batteria. Questo allarme indica un guasto al circuito stampato. Se l'allarme suona mentre il paziente sta utilizzando il sollevapazienti *Alenti*, portare a termine l'attività in corso come il bagno o il trasferimento. Quindi, rivolgersi a un tecnico di assistenza Arjo.

NOTA
Se il problema non può essere risolto con le misure di risoluzione dei problemi indicate, contattare un tecnico di assistenza autorizzato Arjo.

Specifiche tecniche

Sollevapazienti igienico a sedia Alenti, Modello CDB 81XX	
Carico di lavoro sicuro (SWL) (Peso max paziente)	182 kg (400 lb)
Peso del sollevapazienti	67 kg (148 lb)
Peso massimo del sollevapazienti (sollevapazienti, power drive e bilancia)	72 kg (159 lb)
Colore	Grigio/bordeaux/blu
Apparecchiatura medicale	Tipo
Livello acustico	< 65 dB A
Modalità di esercizio	Tempo di collegamento massimo 10%; massimo 2 minuti ON; minimo 18 minuti OFF
Forze operative dei comandi	2,7 N
Batteria n. NDA0100-XX	Batteria stagna al piombo 24 V, 4 Ah
Caricabatterie	NDA 1200-EU, NDA 2200-GB, NDA 4200-US, NDA 6200-AU e NDA8200-INT
Classe di protezione	IP X4
Classe di isolamento	Classe II
Classe di protezione antincendio	Conforme alla norma EN/ISO 60601-1
Grado di inquinamento	2

Funzionamento, trasporto e stoccaggio	
Intervallo della temperatura ambiente	Funzionamento da +10 a +40 °C (da +50 a 104 °F) Trasporto e stoccaggio da -20 a +70 °C (da -4 a +158 °F)
Intervallo di umidità relativa	30–75% Funzionamento 10–80% Trasporto e stoccaggio
Pressione atmosferica	800–1.060 hPa Funzionamento 500–1.100 hPa Trasporto e stoccaggio

Combinazioni consentite	
Il sollevapazienti *Alenti* può essere integrato con i seguenti prodotti.	Apparecchiature Arjo: Sara 3000, Sara Plus, System 2000, Malibu 1600 e Malibu 1700
	Sedia a rotelle generica: La maggior parte dei modelli
	Letti ospedalieri generici: La maggior parte dei modelli, con distanza dal pavimento minima di 150 mm
Non sono ammesse altre combinazioni.	

Riciclaggio Il dispositivo deve essere riciclato nel rispetto delle norme nazionali	
Imballaggio	Legno, cartone ondulato e plastica sono riciclabili

Smaltimento a fine vita

- Riciclare separatamente tutte le batterie presenti nel prodotto. Smaltire le batterie in conformità alle normative nazionali o locali.
- Smaltire i corsetti, compresi i rinforzi/stabilizzatori, il materiale dell'imbottitura e altri tessuti, polimeri o materiali plastici, ecc., come rifiuti combustibili.
- Smontare e riciclare i sistemi sollevapazienti che contengono componenti elettrici ed elettronici o cavi elettrici ai sensi della direttiva RAEE (Rifiuti di apparecchiature elettriche ed elettroniche) o in conformità alla normativa locale o nazionale.
- Riciclare i componenti prevalentemente costituiti da vari tipi di metalli (contenenti oltre il 90% di metallo in peso), come le barre di sollevamento per corsetti, le barre perimetrali, i supporti per la posizione eretta e simili come metalli.

NOTA
Tutti i materiali utilizzati per il sollevapazienti *Alenti* sono conformi alle norme di biocompatibilità vigenti (ISO 10993-5).
Il materiale di sedia e schienale a contatto con il corpo è PUR (poliuretano).

Dimensioni

mm (pollici)
Corsa: 590 mm (23 1/4")
I prodotti possono presentare lievissime differenze di dimensioni.

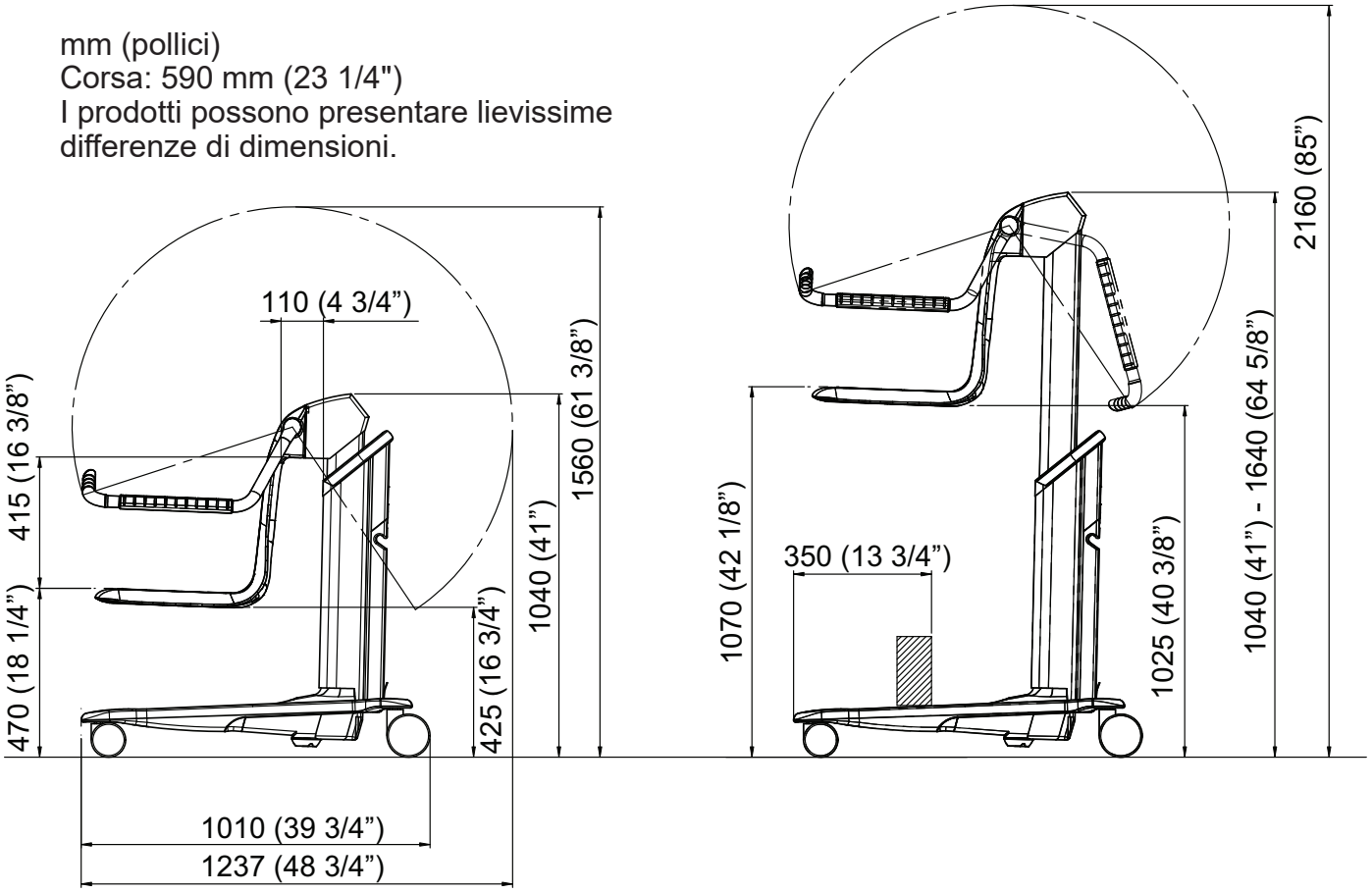

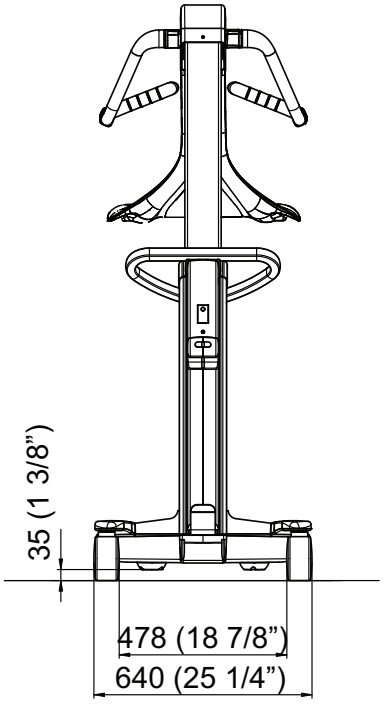

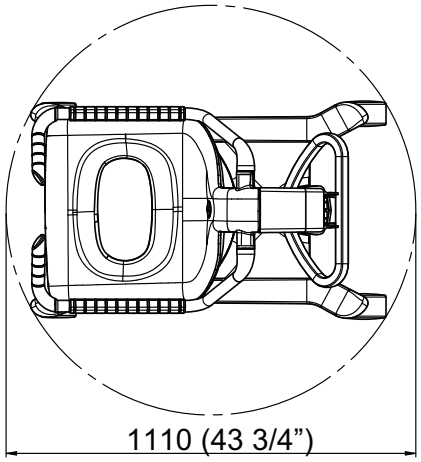

Etichette sul sollevapazienti Alenti

Descrizione

Etichetta della batteria	Illustra le informazioni di sicurezza e ambientali per la batteria.
Targhetta dati	Illustra le prestazioni e i requisiti tecnici: potenza massima, tensione massima, peso massimo del paziente, ecc.
Etichetta di identificazione	Riporta identificazione, numero di serie e anno e mese di produzione del prodotto.

Descrizione dei simboli

SWL	Carico di lavoro sicuro
+ SWL =254 kg/ 559 lbs 72 kg/ 159 lbs 182 kg/ 400 lbs	Dimensione totale dell'attrezzatura incluso il carico di lavoro sicuro.
	Corsa 590 mm (23 1/4”)
24V DC	Tensione di alimentazione
MAX: 200 VA	Potenza massima
	Fusibile F1 - F10AL 250 V Fusibile F2 - T2.5AL 250 V
IP X4	Classe di protezione (cioè il prodotto è protetto dagli schizzi d’acqua)
	Tipo B Parte applicata: protezione contro le scosse elettriche in conformità alla norma IEC 60601-1.
ED MAX 10%	Modalità di funzionamento, funzione di sollevamento/discesa: Tempo di collegamento max 10%; massimo 2 minuti ON; minimo 18 minuti OFF
NDA0100-XX	Numero del prodotto della batteria
CE 2797	Marcatura CE attestante la conformità alla legislazione armonizzata della Comunità europea Le cifre indicano la supervisione di un organismo notificato.
+ −	L'apparecchiatura è alimentata a batteria.
	Leggere le *IU* prima dell’uso

	Separare i componenti elettrici ed elettronici per poterli riciclare in conformità alla direttiva europea 2012/19/EU (RAEE)
UL CERTIFIED SAFETY US·CA E347873	Omologato dagli Underwriters Laboratories Inc. relativamente a scosse elettriche, incendio, rischi meccanici e altri rischi specifici in conformità a: AAMI ES60601-1:2005, ES60601-1:2005/AMD1 1:2012, ES60601-1:2005/AMD2:2021 CSA-C22.2 N. 60601-1:14, Emendamento 2:2022 (MOD) a CAN/CSA-C22.2 N. 60601-1:14.
Pb	Pericolo ambientale - contiene piombo. Non disperdere nell’ambiente
	Riciclabile
	Nome e indirizzo del produttore
	Data di produzione
Max	Capacità massima dello strumento di pesatura
Min	Capacità minima dello strumento di pesatura
e	Intervallo verifica bilancia
CE 2797 M YY 0122	Marcatura metrologica indicante la conformità alla Direttiva 2014/31/CE (NAWI) YY = anno (solo per bilance di classe III)
REF	Numero modello
SN	Numero di serie
+10 +40	Indica la temp max/min per l'utilizzo di bilance
MD	Indica che il prodotto è un dispositivo medico in base al regolamento dell'UE sui dispositivi medici 2017/745.
UDI	Identificativo univoco del dispositivo

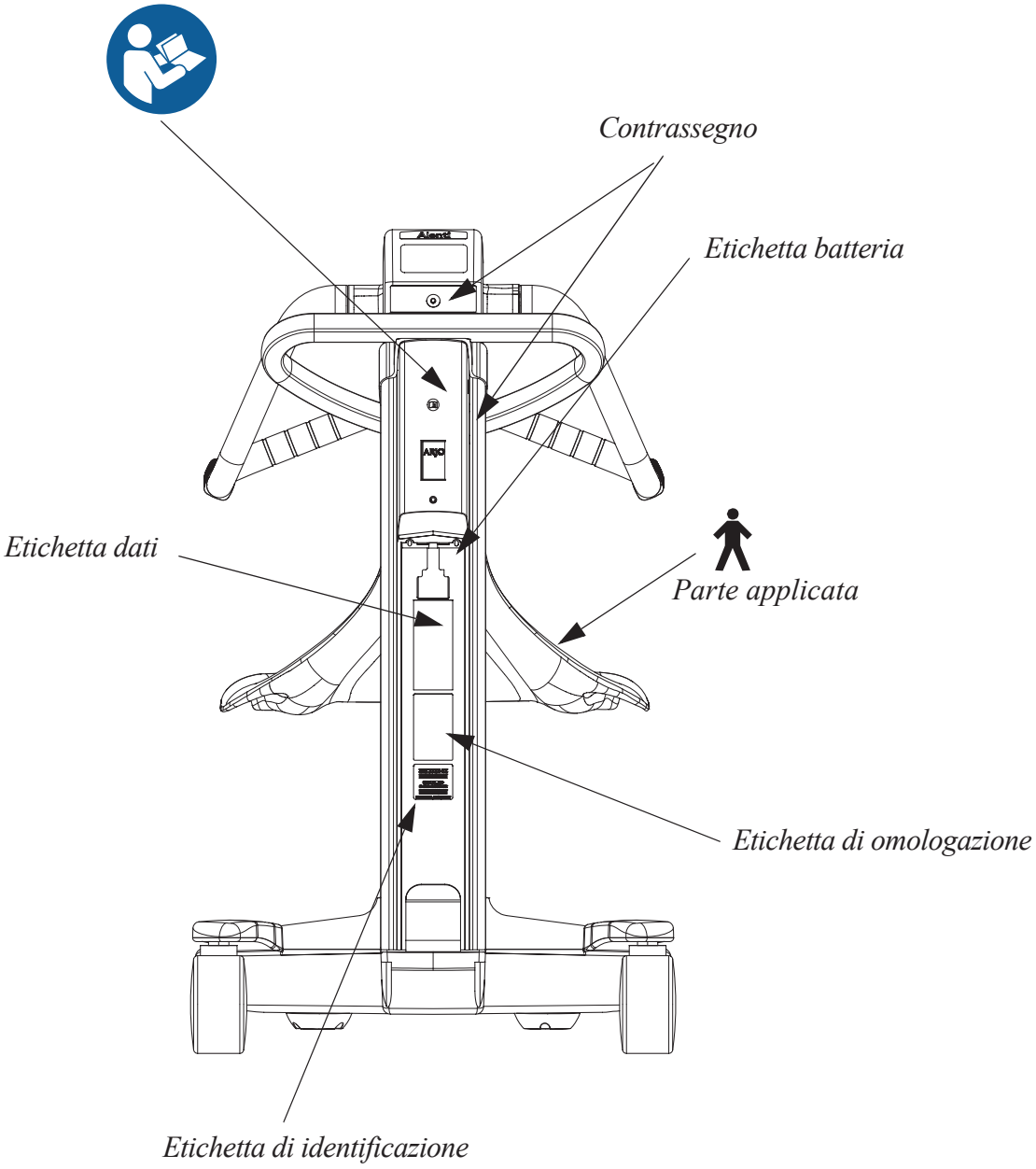
Contrassegno
Etichetta batteria
Etichetta dati
Parte applicata
Etichetta di omologazione
Etichetta di identificazione

Compatibilità elettromagnetica (EMC)

Il prodotto è stato testato per verificarne la conformità agli attuali standard normativi riguardanti la capacità di bloccare le interferenze elettromagnetiche (EMI) dovute a fonti esterne.

Alcune procedure possono aiutare a ridurre l'interferenza elettromagnetica:

- Accertarsi che altri dispositivi nelle zone in cui i pazienti vengono tenuti in osservazione e/o nei reparti di rianimazione rientrino nei livelli di emissioni standard accettati.

AVVERTENZA

Non utilizzare l'apparecchiatura in prossimità di altre apparecchiature né sovrapporle ad essa, poiché ciò potrebbe causare un malfunzionamento. Qualora sia necessario installarla in prossimità di un'altra apparecchiatura, deve essere monitorata per verificarne il normale funzionamento.

AVVERTENZA

Apparecchiature di comunicazione a Radio Frequenza portatili (incluse le periferiche come cavi di antenna e antenne esterne) non devono essere usate più vicino di 30 cm (12 in) a qualsiasi parte di Alenti, inclusi i cavi specificati dal produttore. In caso contrario, potrebbe derivarne una riduzione delle prestazioni dell'apparecchio.

AVVERTENZA

L'uso di accessori, trasduttori e cavi diversi da quelli specificati o forniti dal produttore della presente apparecchiatura può provocare un aumento delle emissioni elettromagnetiche o la diminuzione dell'immunità elettromagnetica di questa apparecchiatura con conseguente funzionamento scorretto.

Ambiente previsto: ambiente della struttura sanitaria professionale

Eccezioni: apparecchiature chirurgiche ad alta frequenza (AF) e camere schermate Radio Frequenza di un SISTEMA ME per la risonanza magnetica

Raccomandazioni e dichiarazione del produttore – emissione elettromagnetica		
Test delle emissioni	**Conformità**	**Direttive**
Emissioni Radio Frequenza CISPR 11	Gruppo 1	L'apparecchiatura utilizza energia RF solo per le sue funzioni interne. Di conseguenza, le sue emissioni Radio Frequenza sono molto basse e non tali da causare alcuna interferenza nelle apparecchiature elettroniche che si trovano nelle vicinanze.
Emissioni Radio Frequenza CISPR 11	Classe B	L'apparecchiatura è idonea per essere utilizzata in tutti gli ambienti, ivi compresi gli ambienti domestici e quelli direttamente collegati alla rete di alimentazione elettrica pubblica a bassa tensione che fornisce elettricità agli edifici a uso residenziale.

Raccomandazioni e dichiarazione del produttore – immunità elettromagnetica		
Test di immunità	**Livello di test IEC 60601-1-2**	**Livello di conformità**
Scarica elettrostatica (EDS) EN 61000-4-2	±2 kV, ±4 kV, ±8 kV, ±15 kV aria ±8 kV a contatto	±2 kV, ±4 kV, ±8 kV, ±15 kV aria ±8 kV a contatto
Disturbi condotti, indotti da campi Radio Frequenza EN 61000-4-6	3 V in frequenze da 0,15 MHz a 80 MHz 6 V in bande ISM e radio amatoriali con frequenze da 0,15 MHz a 80 MHz 80% AM a 1 kHz	3 V in frequenze da 0,15 MHz a 80 MHz 6 V in bande ISM e radio amatoriali con frequenze da 0,15 MHz a 80 MHz 80% AM a 1 kHz
Campo elettromagnetico RF irradiato EN 61000-4-3	Ambiente sanitario professionale 3 V/m Da 80 MHz a 2,7 GHz 80% AM a 1 kHz	Ambiente sanitario professionale 3 V/m Da 80 MHz a 2,7 GHz 80% AM a 1 kHz
Campi di prossimità da apparecchiature di comunicazione wireless RF EN 61000-4-3	385 MHz - 27 V/m 450 MHz - 28 V/m 710, 745, 780 MHz - 9 V/m 810, 870, 930 MHz - 28 V/m 1720, 1845, 1970, 2450 MHz - 28 V/m 5.240, 5.500, 5.785 MHz - 9 V/m	385 MHz - 27 V/m 450 MHz - 28 V/m 710, 745, 780 MHz - 9 V/m 810, 870, 930 MHz - 28 V/m 1720, 1845, 1970, 2450 MHz - 28 V/m 5.240, 5.500, 5.785 MHz - 9 V/m
Transitori elettrici rapidi/burst EN 61000-4-4	±1 kV porte SIP/SOP Frequenza di ripetizione di 100 kHz	±1 kV porte SIP/SOP Frequenza di ripetizione di 100 kHz
Campo magnetico a frequenza di rete EN 61000-4-8	30 A/m 50 Hz o 60 Hz	30 A/m 50 Hz
Campi magnetici di prossimità EN 61000-4-39	134,2 kHz - 65 A/m 13,56 MHz - 7,5 A/m	134,2 kHz - 65 A/m 13,56 MHz - 7,5 A/m

Componenti e accessori

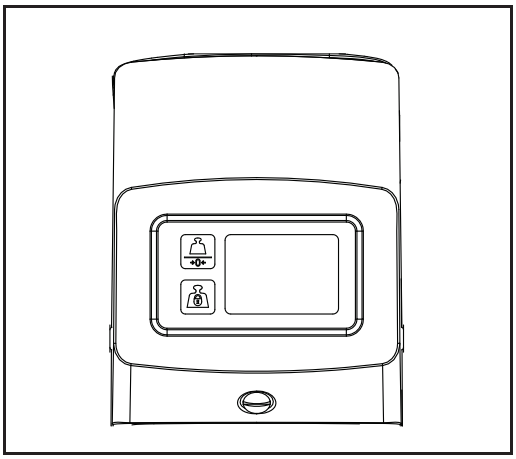

CFA2100-01-F
Bilancia elettronica

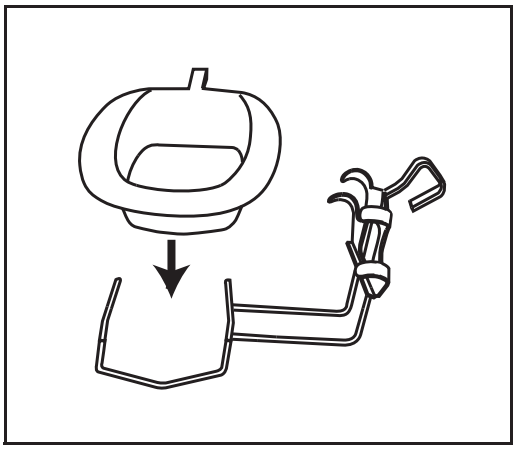

CDA1500-7 Padella
CDA1104-90 Porta-padella

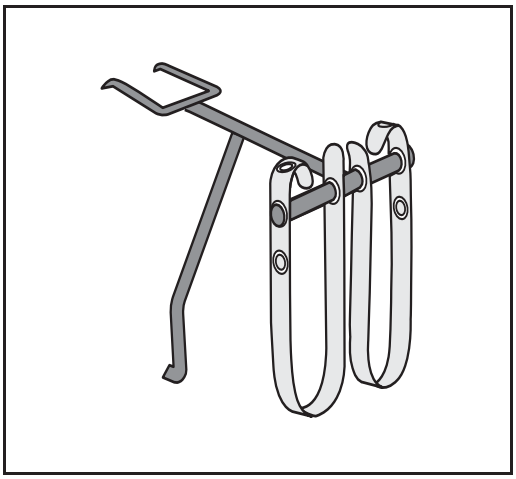

CDA1300-04
Supporto per le gambe con cinture

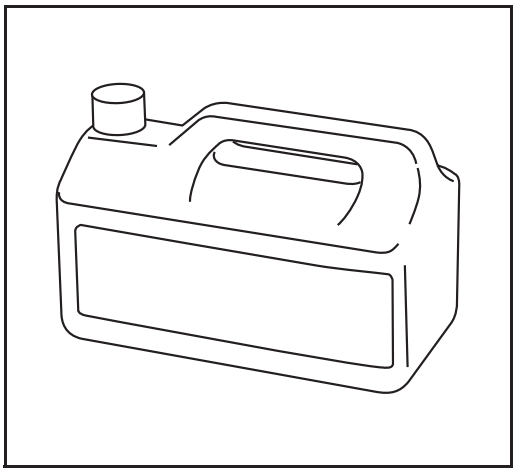

Per il disinfettante, contattare il rappresentante Arjo di zona

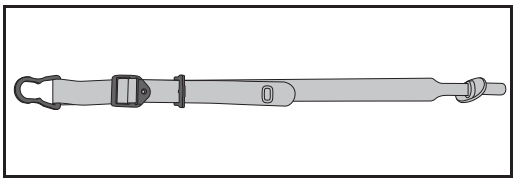

CDA1450-035
Cintura di sicurezza

Lasciato intenzionalmente in bianco

Lasciato intenzionalmente in bianco

Lasciato intenzionalmente in bianco

AUSTRALIA
Arjo Australia
Building B, Level 3
11 Talavera Road
Macquarie Park, NSW, 2113,
Australia
Phone: 1800 072 040

BELGIQUE / BELGIË
Arjo Belgium
Evenbroekveld 16
9420 Erpe-Mere
Phone: +32 (0) 53 60 73 80
Fax: +32 (0) 53 60 73 81
E-mail: info.belgium@arjo.com

BRASIL
Arjo Brasil Equipamentos Médicos Ltda
Rua Marina Ciufuli Zanfelice, 329 PB02
Galpão - Lapa
São Paulo – SP – Brasil
CEP: 05040-000
Phone: 55-11-3588-5088
E-mail: vendas.latam@arjo.com
E-mail: servicios.latam@arjo.com

CANADA
Arjo Canada Inc.
90 Matheson Boulevard West
Suite 350
CA-MISSISSAUGA, ON, L5R 3R3
Tel/Tél: +1 (905) 238-7880
Free: +1 (800) 665-4831
Fax: +1 (905) 238-7881
E-mail: info.canada@arjo.com

ČESKÁ REPUBLIKA
Arjo Czech Republic s.r.o.
Na Strzi 1702/65
140 00 Praha
Czech Republic
Phone No: +420225092307
E-mail: info.cz@arjo.com

DANMARK
Arjo A/S
Vassingerødvej 52
DK-3540 LYNGE
Tel: +45 49 13 84 86
Fax: +45 49 13 84 87
E-mail: dk_kundeservice@arjo.com

DEUTSCHLAND
Arjo GmbH
Peter-Sander-Strasse 10
DE-55252 MAINZ-KASTEL
Tel: +49 (0) 6134 186 0
Fax: +49 (0) 6134 186 160
E-mail: info-de@arjo.com

ESPAÑA
ARJO IBERIA S.L.
Poligono Can Salvatella
c/ Cabanyes 1-7
08210 Barberà del Valles
Barcelona - Spain
Telefono 1: +34 900 921 850
Telefono 2: +34 931 315 999

FRANCE
Arjo SAS
2 Avenue Alcide de Gasperi
CS 70133
FR-59436 RONCQ CEDEX
Tél: +33 (0) 3 20 28 13 13
Fax: +33 (0) 3 20 28 13 14
E-mail: info.france@arjo.com

HONG KONG
Arjo Hong Kong Limited
Room 411-414, 4/F, Manhattan Centre,
8 Kwai Cheong Road, Kwai Chung, N.T.,
HONG KONG
Tel: +852 2960 7600
Fax: +852 2960 1711

ITALIA
Arjo Italia S.p.A.
Via Giacomo Peroni 400-402
IT-00131 ROMA
Tel: +39 (0) 6 87426211
Fax: +39 (0) 6 87426222
E-mail: Italy.promo@arjo.com

MIDDLE EAST
Arjo Middle East FZ-LLC
Office 908, 9th Floor,
HQ Building,North Tower,
Dubai Science Park,
Al Barsha South
P.O. Box 11488, Dubai,
United Arab Emirates
Direct +971 487 48053
Fax +971 487 48072
Email: Info.ME@arjo.com

NEDERLAND
Arjo Nederland BV
Biezenwei 21
4004 MB TIEL
Postbus 6116
4000 HC TIEL
Tel: +31 (0) 344 64 08 00
Fax: +31 (0) 344 64 08 85
E-mail: info.nl@arjo.com

NEW ZEALAND
Arjo Ltd
34 Vestey Drive
Mount Wellington
NZ-AUCKLAND 1060
Tel: +64 (0) 9 573 5344
Free Call: 0800 000 151
Fax: +64 (0) 9 573 5384
E-mail: nz.info@Arjo.com

NORGE
Arjo Norway AS
Olaf Helsets vei 5
N-0694 OSLO
Tel: +47 22 08 00 50
Faks: +47 22 08 00 51
E-mail: no.kundeservice@arjo.com

ÖSTERREICH
Arjo Austria GmbH
Lemböckgasse 49 / Stiege A / 4.OG
A-1230 Wien
Tel: +43 1 8 66 56
Fax: +43 1 866 56 7000

POLSKA
Arjo Polska Sp. z o.o.
ul. Ks Piotra Wawrzyniaka 2
PL-62-052 KOMORNIKI (Poznań)
Tel: +48 691 119 999
E-mail: arjo@arjo.com

PORTUGAL
Arjo em Portugal
MAQUET Portugal, Lda.
(Distribudor Exclusivo)
Rua Poeta Bocage n.º 2 - 2G
PT-1600-233 Lisboa
Tel: +351 214 189 815
Fax: +351 214 177 413
E-mail: Portugal@arjo.com

SUISSE / SCHWEIZ
Arjo Switzerland AG
Fabrikstrasse 8
Postfach
CH-4614 HÄGENDORF
Tél/Tel: +41 (0) 61 337 97 77
Fax: +41 (0) 61 311 97 42

SUOMI
Arjo Scandinavia AB
Riihitontuntie 7 C
02200 Espoo
Finland
Puh: +358 9 6824 1260
E-mail: Asiakaspalvelu.finland@arjo.com

SVERIGE
Arjo International HQ
Hans Michelsensgatan 10
SE-211 20 MALMÖ
Tel: +46 (0) 10 494 7760
Fax: +46 (0) 10 494 7761
E-mail: kundservice@arjo.com

UNITED KINGDOM
Arjo UK and Ireland
Houghton Hall Park
Houghton Regis
UK-DUNSTABLE LU5 5XF
Tel: +44 (0) 1582 745 700
Fax: +44 (0) 1582 745 745
E-mail: sales.admin@arjo.com

USA
Arjo Inc.
2349 W Lake Street Suite 250
US-Addison, IL 60101
Tel: +1 (630) 307-2756
Free: +1 (800) 323-1245
Fax: +1 (630) 307 6195
E-mail: us.info@arjo.com

JAPAN
Arjo Japan K.K.
東京都港区虎ノ門三丁目7 番8 号
ランディック第2 虎ノ門ビル9 階
Tel: +81 (0)3-6435-6401
Fax: +81 (0)3-6435-6402
E-mail: info.japan@arjo.com

At Arjo, we believe that empowering movement within healthcare environments is essential to quality care. Our products and solutions are designed to promote a safe and dignified experience through patient handling, medical beds, personal hygiene, disinfection, diagnostics, and the prevention of pressure injuries and venous thromboembolism. With over 6500 people worldwide and 65 years caring for patients and healthcare professionals, we are committed to driving healthier outcomes for people facing mobility challenges.

ArjoHuntleigh AB
Hans Michelsensgatan 10
211 20 Malmö, Sweden
www.arjo.com

CE
2797