INSTRUÇÕES DE UTILIZAÇÃO

Bolero

04.CE.01_21PT • 12/2022

arjo
EMPOWERING MOVEMENT

AVISO!

A fim de evitar lesões, leia sempre as presentes Instruções de utilização e documentação anexa antes de utilizar o produto.

Política Relativa ao Design e Copyright
® e ™ são marcas registadas propriedade do grupo de empresas Arjo.
© Arjo 2022.

Uma vez que a nossa política é melhorar constantemente, reservamo-nos o direito de alterar designs sem aviso prévio. O conteúdo desta publicação não pode ser copiado, quer na totalidade ou em parte, sem o consentimento da Arjo.

Índice

Prefácio 4
Utilização prevista 5
Instruções de segurança 6
Preparação 7
Identificação dos componentes 8
Descrição/Funcionamento do produto 10
- Carregador da bateria 10
- Elevação e descida manual 10
- Elevação e descida elétrica 10
- Apoio para as costas e apoio para as pernas 11
- Barras de apoio 11
- Armazenamento 12
- Ajuste do comprimento da maca 12
- Colchões 12
- Cintos de segurança 13
- Travões 15
- Paragem de emergência 15
- Subida/descida de emergência 15
- Balança (opcional) 16
- Guarda lateral (Acessório) 16

Transferir o paciente 17
- Da cama 17
- Para a cama 19

Dar banho ao paciente 20
Instruções de limpeza e desinfeção 21
Instruções da bateria 24
Cuidados e Manutenção Preventiva 26
Resolução de problemas 30
Especificações técnicas 32
Dimensões 34
Etiquetas 36
Compatibilidade eletromagnética (CEM) 38
Peças e acessórios 40

Prefácio

Agradecemos-lhe por ter adquirido equipamento Arjo

A sua maca de elevação para banho Bolero® faz parte de uma grande família de produtos de alta qualidade, concebidos especificamente para hospitais, lares e outras instituições de prestação de cuidados de saúde.

Se tiver dúvidas quanto ao funcionamento ou manutenção do seu equipamento Arjo, queira entrar em contacto connosco.

Leia as presentes *Instruções de Utilização* atentamente!

Leia estas *Instruções de Utilização* integralmente antes de utilizar a sua maca de elevação para banho *Bolero*. As informações contidas nestas *Instruções de Utilização* são cruciais para a operação e manutenção corretas deste equipamento, além de ajudarem a proteger o produto e assegurar o seu bom funcionamento. Algumas informações destas *Instruções de Utilização* são importantes para a sua segurança e devem ser lidas e compreendidas para evitar eventuais ferimentos.

A Arjo recomenda fortemente e aconselha o uso exclusivo de peças genuínas da Arjo, concebidas especialmente para o funcionamento em produtos e acessórios fornecidos pela Arjo, para evitar danos atribuíveis ao uso de peças não adequadas.

Alterações não autorizadas em produtos Arjo podem afetar a segurança dos mesmos. A Arjo não assume qualquer responsabilidade por acidentes, incidentes ou falta de desempenho que sejam imputáveis a alterações não autorizadas dos seus produtos.

Incidente grave

Caso ocorra um incidente grave relacionado com o presente dispositivo médico, que afete o utilizador ou o paciente, o utilizador ou o paciente deverão notificar o incidente grave ao fabricante ou distribuidor do dispositivo médico. Na União Europeia, o utilizador deverá igualmente notificar o incidente grave à autoridade competente do Estado-Membro em que está localizado.

Serviço e Assistência técnica

Devem ser feitas revisões regulares à sua maca de elevação para banho *Bolero*, de modo a garantir a segurança e as características funcionais do seu produto. Consulte o capítulo *Cuidados e manutenção preventiva na página 26*.

Se necessitar de mais informações, queira entrar em contacto com a Arjo, que lhe dará todo o apoio necessário e tem ao seu dispor os planos de assistência destinados a dar ao seu produto a máxima segurança, fiabilidade e valorização a longo prazo.

Contacte a Arjo, para obter peças de substituição. As informações de contacto estão indicadas na última página destas *Instruções de Utilização*.

Definições usadas nas presentes *Instruções de Utilização*

AVISO!

Significado: Aviso de segurança. A falta de compreensão e o não cumprimento deste aviso pode causar lesões em si ou em outras pessoas.

ATENÇÃO!

Significado: O desrespeito destas instruções pode causar danos em partes do sistema ou equipamento, ou na sua totalidade.

NOTA

Significado: Informação importante para utilização correta deste sistema ou equipamento.

Utilização prevista

Este equipamento deve ser utilizado da forma indicada nestas instruções de segurança. É essencial que o utilizador deste equipamento tenha lido e compreendido as instruções contidas nestas *Instruções de utilização (IU)*.

Se tiver qualquer dúvida, contacte o seu representante da Arjo.

O equipamento destina-se a elevação e transferência de pacientes adultos, de e para um quarto de banho numa unidade de cuidados e para ser usado num processo do banho assistido.

A Bolero deve ser utilizada por prestadores de cuidados devidamente habilitados, com conhecimentos adequados sobre o ambiente de cuidados e respetivas práticas e procedimentos comuns, e de acordo com as orientações nas Instruções de Utilização (IU).

A maca de banho só deve ser utilizada para os fins indicados nestas Instruções de Utilização. Não é permitido qualquer outro tipo de utilização.

Avaliação do paciente

Recomendamos que a unidade estabeleça rotinas de avaliação regulares.

Antes de utilizar o equipamento, os prestadores de cuidados devem avaliar cada paciente de acordo com os seguintes critérios:

- O peso do paciente não deve ultrapassar 136 kg (300 lbs).
- O paciente deve compreender e responder às instruções para permanecer deitado numa posição segura na maca, ou permanecer nessa posição como resultado de uma capacidade física de movimento limitada.

Se um paciente não cumprir estes critérios, deve ser utilizado outro equipamento ou sistema.

Vida de serviço prevista

A vida de serviço prevista da Bolero é o período máximo de vida útil.

O tempo de duração deste equipamento é de dez (10) anos e a vida de serviço do cinto de segurança é de dois (2) anos. Dependendo do armazenamento da bateria, da frequência de utilização e dos intervalos de carregamento, a vida útil da bateria é de 2-5 anos.

O tempo de duração e a vida útil são os indicados, desde que a manutenção preventiva seja feita em conformidade com as instruções de cuidados e manutenção contidas nestas IU.

Dependendo do nível de desgaste, poderá ser necessário substituir algum equipamento, como as rodas e o comando manual, durante o tempo de duração do equipamento, de acordo com a informação contida nestas IU.

Instruções de segurança

AVISO!

Para evitar que partes do corpo do paciente fiquem presas, assegure-se de que mantém os cabelos, braços e pés do paciente junto ao corpo e utilize os suportes indicados para agarrar durante os movimentos.

AVISO!

Para evitar lesões, assegure-se de que o paciente nunca é deixado sozinho.

AVISO!

Para evitar que partes do corpo do paciente fiquem presas, certifique-se de que não existem obstáculos na trajetória do movimento.

AVISO!

Para evitar a queda, certifique-se de que o paciente está posicionado em conformidade com estas *Instruções de Utilização*.

AVISO!

Para evitar explosão ou incêndio, nunca utilize o equipamento num ambiente rico em oxigénio, na presença de uma fonte de calor ou de gases anestésicos inflamáveis.

AVISO!

Para evitar que o equipamento se incline e o paciente caia, não o utilize em pisos com calhas de escoamento, buracos ou declives superiores a 1:50 (1,15°).

AVISO!

Para evitar quedas, certifique-se de que o paciente se encontra na posição correta e tem o cinto de segurança devidamente colocado e apertado.

AVISO!

Para impedir que o paciente caia, certifique-se de que os cintos de segurança não estão danificados. Caso estejam danificados, NÃO utilize os cintos de segurança. Substitua-os por novos antes da utilização.

AVISO!

Para evitar a queda durante a transferência, certifique-se sempre de que os travões estão acionados em todo o equipamento utilizado.

AVISO!

Para evitar quedas, certifique-se de que o peso do paciente não ultrapassa a carga de trabalho segura (SWL) aplicável a todos os produtos e acessórios que estão a ser utilizados.

NOTA
Quando posicionar a maca de elevação para banho *Bolero*, não fique na direção de deslocação do apoio das mãos. Um movimento inesperado de elevação, por parte do paciente, pode ferir o prestador de cuidados. Veja a ilustração.

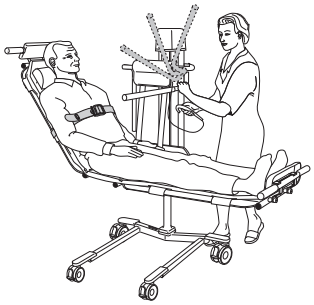

Preparação

Ações antes da primeira utilização
(9 passos)

1 Inspecione visualmente a embalagem relativamente a danos.

2 A embalagem deve ser reciclada de acordo com os regulamentos locais.

3 Verifique se todos os componentes do produto foram fornecidos. Compare com a descrição do produto nestas *Instruções de Utilização*. Se algum componente estiver em falta ou danificado - NÃO utilize o produto!

4 Prepare uma área seca e com boa ventilação para guardar o elevador.

5 Desembale o carregador da bateria. Consulte as "*Instruções de Utilização do Carregador da Bateria*".

6 Carregue cada bateria durante 24 horas.

7 Desinfete o produto de acordo com o capítulo *Instruções de limpeza e desinfeção na página 21* nestas *Instruções de Utilização*.

8 Montagem do espaçador incluído:
Aquando da entrega, o espaçador montado na maca de elevação para banho *Bolero* está adaptado à profundidade das banheiras Arjo.
Apenas para banheiras mais profundas: Para conseguir uma imersão mais profunda, retirar um dos dois espaçadores montados na maca de elevação para banho *Bolero.* Veja a ilustração. Tenha cuidado para não danificar a superfície da banheira.

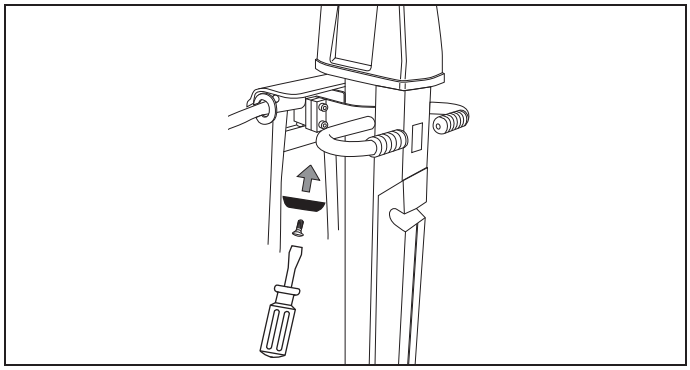

9 Escolha um local adequado onde guardar as *Instruções de Utilização* que seja sempre acessível aos utilizadores.

NOTA
Se tiver dúvidas, é favor contactar o seu representante Arjo local para apoio e assistência. Os números de contacto estão indicados na última página destas Instruções de Utilização.

Ações antes de cada utilização
(4 passos)

1 Verifique se todos os componentes da maca de elevação para banho *Bolero* estão no lugar. Compare com o capítulo *Identificação de componentes na página 8*.

2 Se algum componente estiver em falta ou danificado - NÃO utilize o produto!

3 **AVISO!**
Para evitar contaminação cruzada, respeite sempre as instruções de desinfeção contidas nestas *Instruções de Utilização*.

4 Certifique-se de que a bateria está completamente carregada *(Bolero).*

As direções da Bolero

A maca de banho com elevador *Bolero* deve ser deslocada na direção correta, i.e. na direção do comprimento da maca, durante a transferência do paciente.

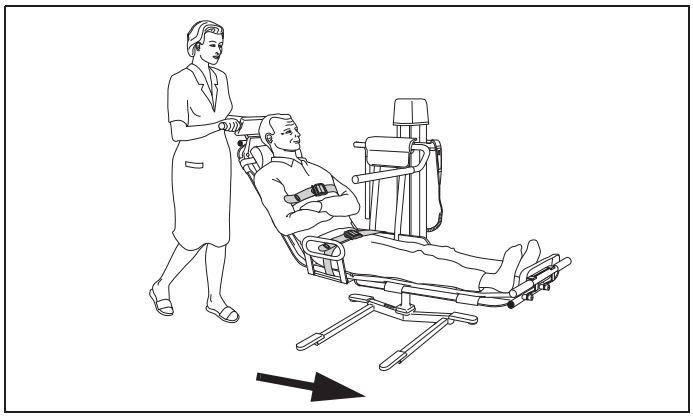

As direções *direita* e *esquerda* nestas *Instruções de Utilização* são como indicado abaixo.

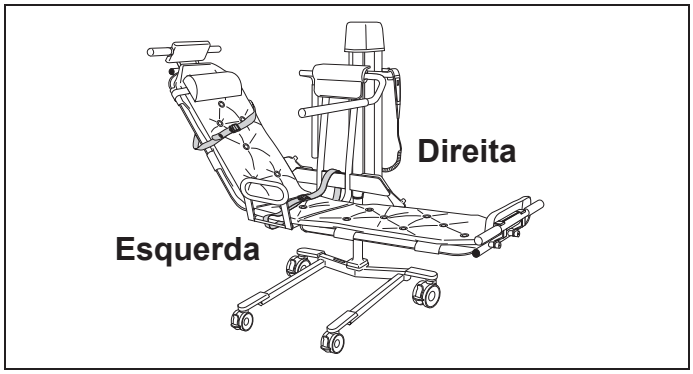

Identificação de componentes

1 Maca tripartida e suporte
2 Colchão tripartido
3 Almofada
4 Pega para transferência
5 Apoio de pés
6 Dispositivo de travamento para o apoio das costas
7 Manípulo de manobra
8 Controlo manual (Elétrico)
9 Barra de apoio
10 Bateria (Elétrica)
11 Coluna (Elétrica)
12 Travão da roda (em todas as rodas)
13 Botão de descida (Hidráulico)
14 Bomba manual para a subida (Hidráulica)
15 Coluna (Hidráulica)
16 Guarda Lateral (Acessório)
17 Cintos de segurança

Tipo B. Parte aplicada: (incluindo todas as peças acopladas à maca e ao suporte) proteção contra choques elétricos em conformidade com a norma EN 60601-1

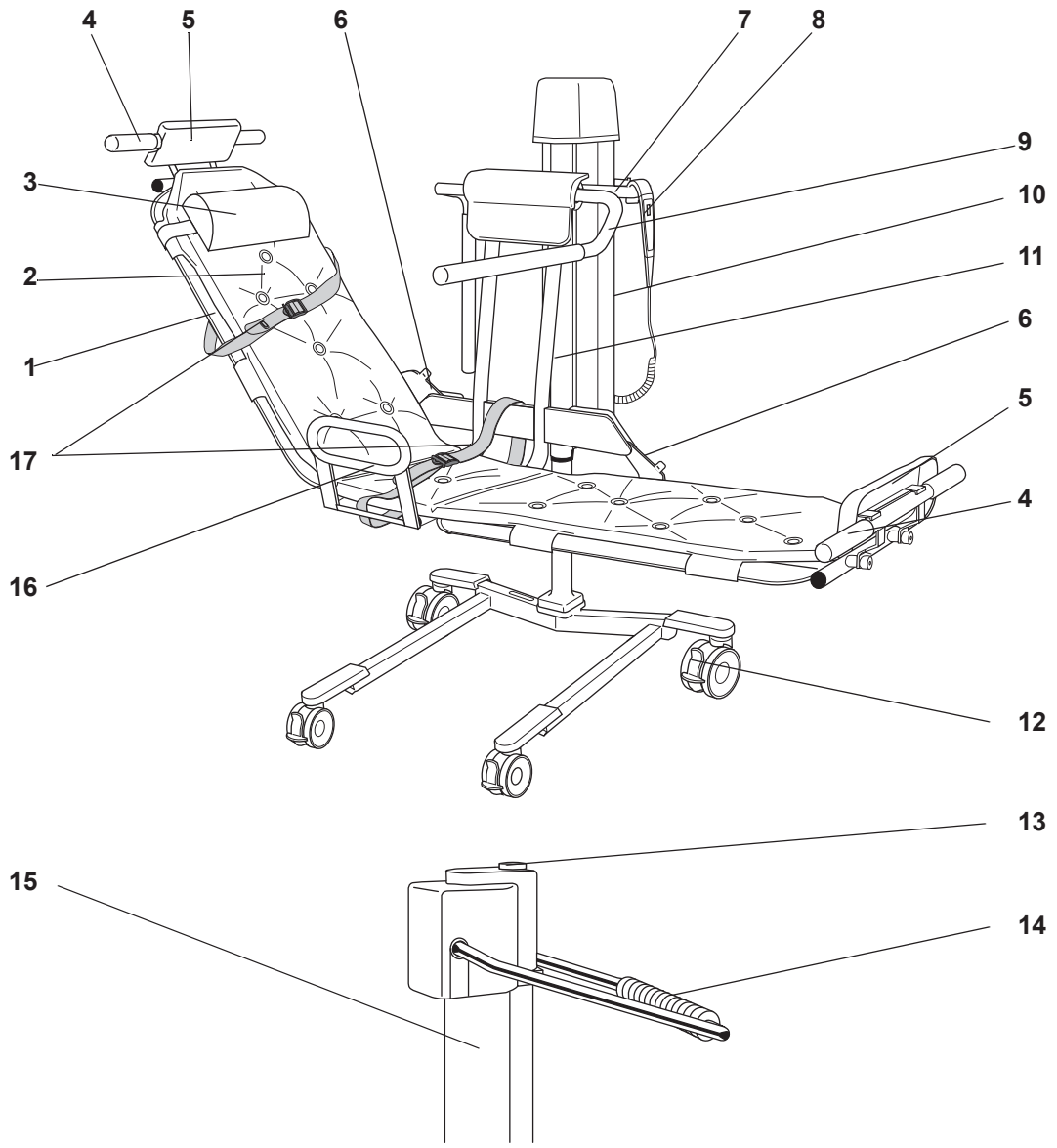
4
5
6
7
8
9
10
11
6
5
4
3
2
1
17
16
12
13
15
14

Descrição/Funcionamento do produto

Fig. 1

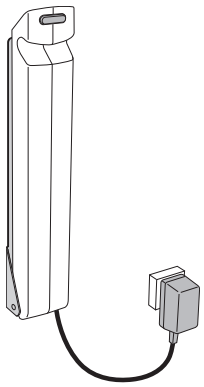

Carregador da bateria

Consulte as Instruções de Utilização do Carregador de Bateria em separado.

Monte o carregador de baterias numa parede adequada e ligue-o a uma tomada de parede com ligação à massa. **(Ver Fig. 1)**

Número de tipo:

NDA1200-EU,
NDA2200-GB,
NDA4200-US,
NDA6200-AU,
NDA8200-INT.

Fig. 2

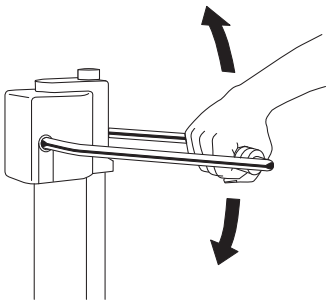

Elevação e descida manual

- A maca é subida utilizando a bomba manual. Bombeie uniformemente, utilizando toda a amplitude de movimento. **(Ver Fig. 2)**

Fig. 3

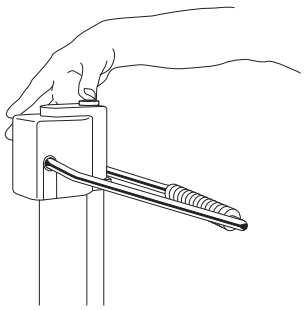

- A maca é descida pressionando o botão de descida. **(Ver Fig. 3)**

Fig. 4

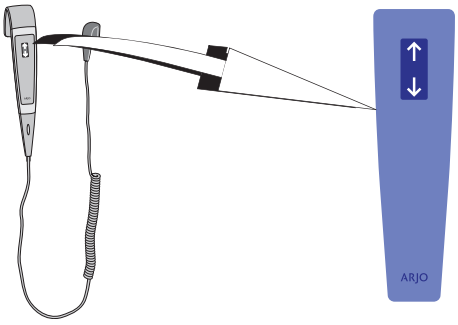

Elevação e descida elétrica

Retire o controlo manual do respetivo suporte. **(Ver Fig. 4)**

- Para subir a maca de banho com elevador *Bolero*, pressione a seta “subir” no botão de controlo manual.
- Para baixar a maca de banho com elevador *Bolero* pressione a seta “descer”.

Apoio para as costas e apoio para as pernas

AVISO!

Para evitar que partes do corpo do paciente fiquem presas, assegure-se de que mantém os cabelos, braços e pés do paciente junto ao corpo e utilize os suportes indicados para agarrar durante os movimentos.

Fig. 1

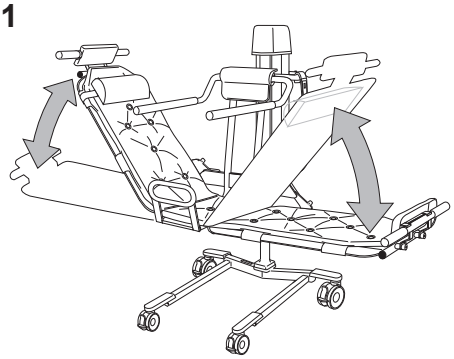

- A maca de banho com elevador *Bolero* é simétrica para que cada uma das extremidades possa ser utilizada como apoio para as costas, dependendo da orientação da cama do paciente. Para mudar a orientação da maca basta deslocar a almofada para a outra extremidade. **(Ver Fig. 1)**
- Liberte uma das patilhas e suba o lado selecionado como apoio para as costas até ao ângulo desejado. Certifique-se de que o apoio para as costas está seguro, verificando se o mecanismo de fixação do apoio para as costas se encontra em posição. **(Ver Fig. 2)**

Fig. 2

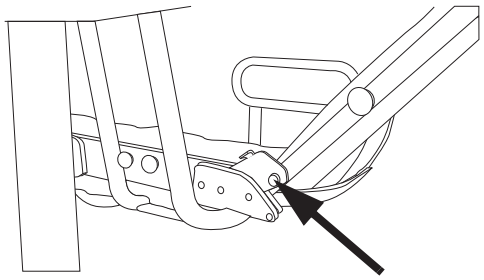

Barras de apoio

AVISO!

Para evitar que partes do corpo do paciente fiquem presas, assegure-se de que mantém os cabelos, braços e pés do paciente junto ao corpo e utilize os suportes indicados para agarrar durante os movimentos.

A maca de banho com elevador *Bolero* tem duas barras de apoio rebatíveis como equipamento de série.
Durante a transferência e o banho:

- Desça a barra de apoio que se encontra mais afastada da cintura do paciente. **(Ver Fig. 3)**

Fig. 3

Fig. 1

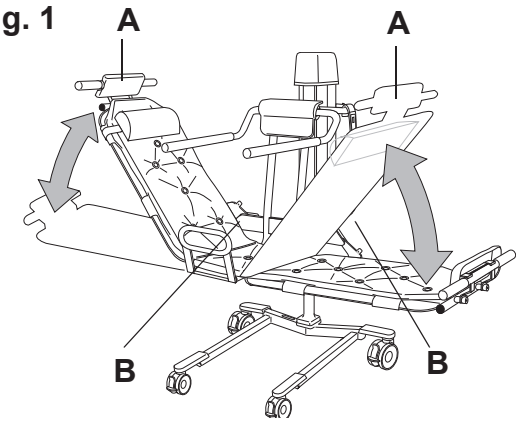

Armazenamento

- Quando não estiver a ser utilizada, guarde a maca de banho com elevador *Bolero* com o apoio para as costas e o apoio para os pés **(A)** nas respetivas posições superiores. **(Ver Fig. 1)**

Fig. 2

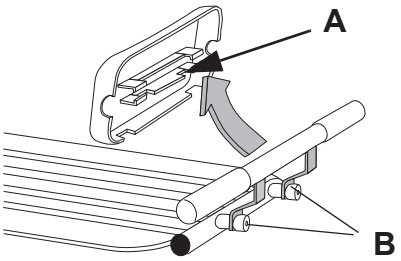

- Suba o apoio para as costas e o apoio para os pés. Verifique se os fechos **(B)** estão colocados e se os apoios estão travados. **(Ver Fig. 2)**

Fig. 3

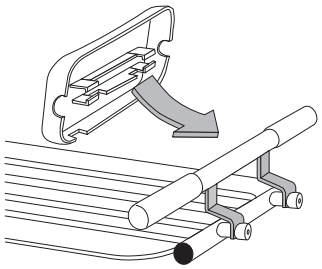

Ajuste do comprimento da maca

- Diminuir o comprimento da maca:
  Retire o suporte para a cabeça/os pés **(A)** e os parafusos **(B)**. **(Ver Fig. 3)**
- Rode o(s) suporte(s) 180º.
  Aperte o suporte para a cabeça/os pés e os parafusos. **(Ver Fig. 3)**

Fig. 4

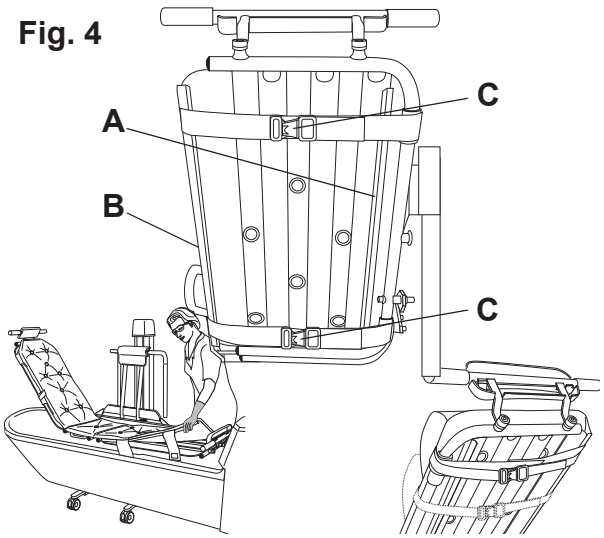

Colchões

Comece sempre a partir da extremidade da tira lateral para colocar/retirar o colchão. **(Ver Fig. 4)**

- Colocar: Encaixe a extremidade da tira lateral em volta da maca. Pressione e arraste a palma ao longo da tira lateral para apertar.
- Retirar: Puxe a extremidade da tira lateral. Puxe a tira lateral para retirar o colchão.
- Parte central: Encaixe a tira lateral adjacente à coluna em volta da maca. Estenda o colchão e encaixe a outra tira lateral no outro lado da maca.
- Primeiro coloque a tira lateral do colchão em volta do lado da maca adjacente à coluna hidráulica **(A)**. **(Ver Fig. 4)** Estenda o colchão e aperte a outra tira lateral **(B)**. **(Ver Fig. 4)**
- Fixe o colchão no lugar com as pegas rápidas **(C)**. **(Ver Fig. 4)**
- Aperte a almofada com as pegas rápidas.

Cintos de segurança

Utilize sempre o cinto de segurança.

AVISO!

Para impedir que o paciente caia, certifique-se de que os cintos de segurança não estão danificados. Caso estejam danificados, NÃO utilize os cintos de segurança. Substitua-os por novos antes da utilização.

AVISO!

Para evitar quedas, certifique-se de que o paciente se encontra na posição correta e tem o cinto de segurança devidamente colocado e apertado.

Fig. 1

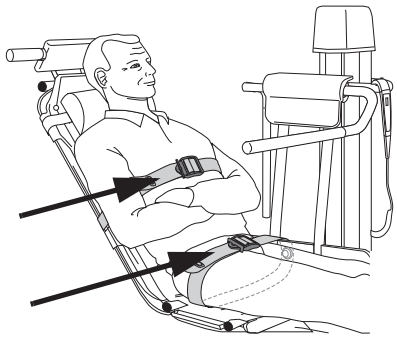

A maca de banho com elevador *Bolero* possui dois cintos de segurança (cinto de segurança para o peito e cinto de segurança para as ancas) como equipamento de série. **(Ver Fig. 1)**

(7 passos)

Fig. 2

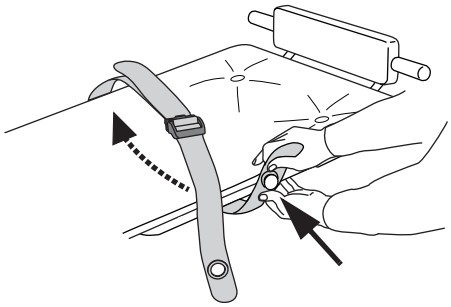

1 Monte os cintos de segurança antes de o paciente estar sentado na maca de banho com elevador *Bolero*. Posicione os cintos de segurança, colocando o ilhó por cima do botão. Os cintos de segurança devem ficar por cima do colchão. **(Ver Fig. 2)**

Fig. 3

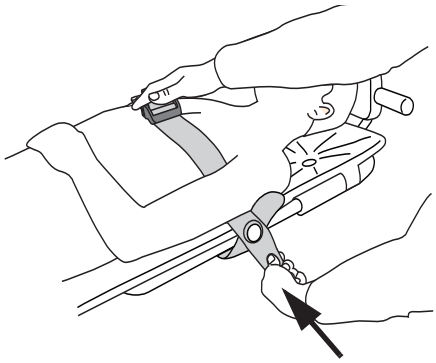

2 Posicione o paciente na maca de banho com elevador *Bolero*. Aperte os cintos de segurança usando os botões nos lados da maca. **(Ver Fig. 3)**

Fig. 4

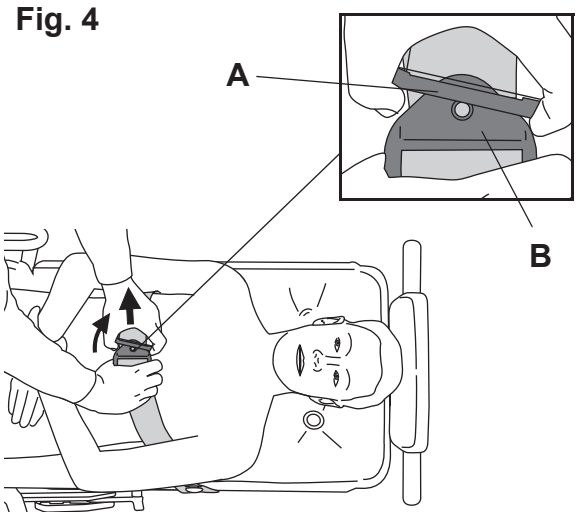

Ajuste os cintos de segurança

3 Separe os clips de fixação **(A)** e **(B)** rodando ligeiramente o clip de fixação menor **(A)** para cima. **(Ver Fig. 4)**

Fig. 5

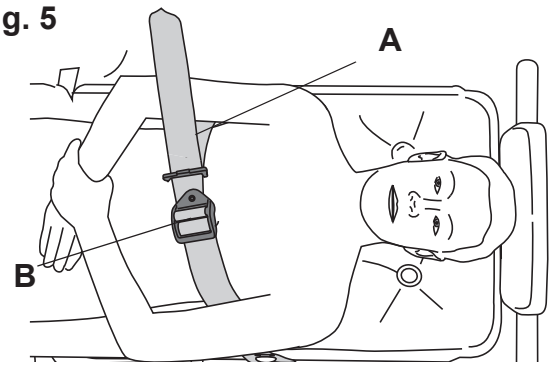

4 Alargue o cinto de segurança, puxando a faixa interior para o lado **(A)** e levantando o clip de fixação maior ao mesmo tempo **(B)**. **(Ver Fig. 5)**

Fig. 6

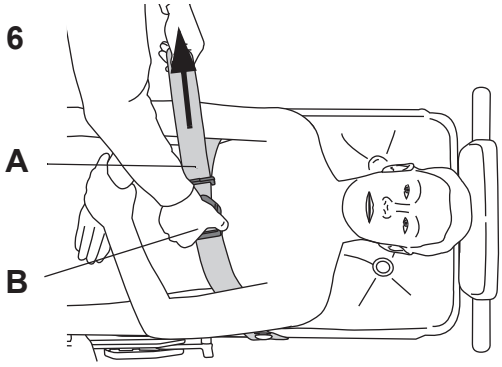

5 Aperte o cinto de segurança, puxando a faixa exterior **(A)** para o lado e segurando o clip de fixação maior ao mesmo tempo **(B)**. **(Ver Fig. 6)**

6 Certifique-se de que o cinto de segurança fica firmemente ajustado ao corpo do paciente.

Fig. 7

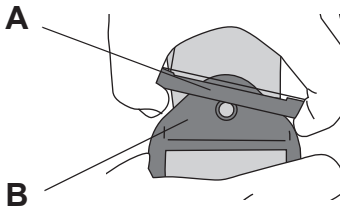

7 Bloqueie os clips de fixação, inserindo o clip de fixação menor **(A)** no clip de fixação maior **(B)**. **(Ver Fig. 7)**

Fig. 1

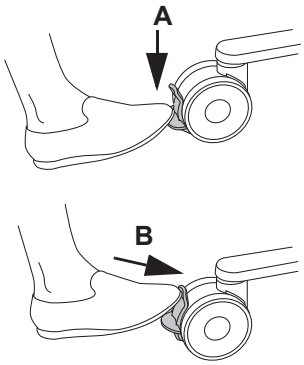

Travões

As rodas travam-se pressionando para baixo a alavanca do travão da roda **(A)** com o pé. **(Ver Fig. 1)**

As rodas destravam-se empurrando a alavanca do travão da roda **(B)** para cima. **(Ver Fig. 1)**

Fig. 2

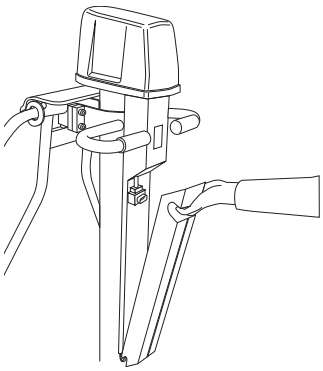

Paragem de emergência

Se, por algum motivo, a maca de banho com elevador *Bolero* não responder aos botões de controlo, é possível parar rapidamente o movimento de elevação premindo o botão na bateria e desligando-a. **(Ver Fig. 2)**

Contacte o seu representante local da Arjo antes de usar novamente a maca de banho com elevador *Bolero.*

Fig. 3

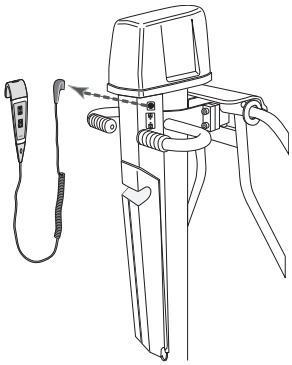

Emergência Alta/Baixa

(5 passos)

Se, por qualquer razão, a maca de banho com elevador *Bolero* não responder aos botões de controlo, suba ou desça a maca de banho com elevador *Bolero* usando a subida/descida de emergência.

1 Desligue o comando manual. **(Ver Fig. 3)**

Fig. 4

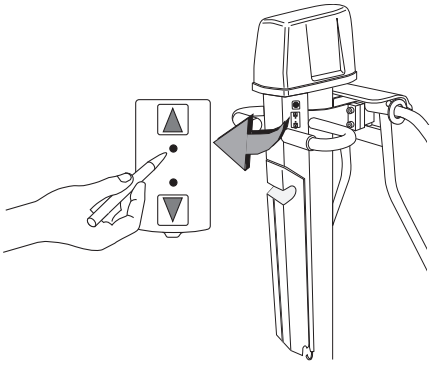

2 Controle a maca de banho com elevador *Bolero* carregando com um objeto rombo e fino nos orifícios do painel de controlo. (i.e. uma caneta). **(Ver Fig. 4)**

> **ATENÇÃO!**
>
> **Não use um objeto com a ponta afiada ao carregar nos orifícios.**

3 Para elevar a maca de banho com elevador *Bolero*, carregue no orifício ao lado da **seta para cima**.

4 Para descer a maca de banho com elevador *Bolero*, carregue no orifício ao lado da **seta para baixo**.

> NOTA
> Durante a operação **para cima** e **para baixo**, escuta-se um sinal sonoro contínuo.

5 Contacte o seu representante local da Arjo antes de usar novamentea maca de banho com elevador *Bolero*.

Fig. 1

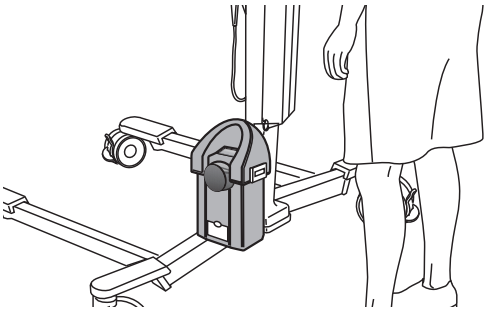

Balança (opcional)

A balança encontra-se no chassi. **(Ver Fig. 1)**
Consulte as *Instruções de Utilização da Balança operada com os pés.*

Guarda Lateral (Acessório)

(6 passos)

A maca de banho com elevador *Bolero* pode ser equipada com uma guarda lateral rebatível. Para facilitar a utilização da guarda lateral, as tiras de Fitas com fixação por sistema de gancho e argola na parte central do colchão têm de ser cortadas.

Fig. 2

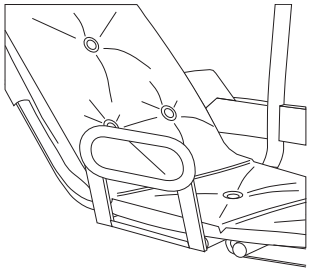

1 Quando utilizado, a guarda lateral é bloqueada na sua posição de travada diretamente oposta à coluna. **(Ver Fig. 2)**

Fig. 3

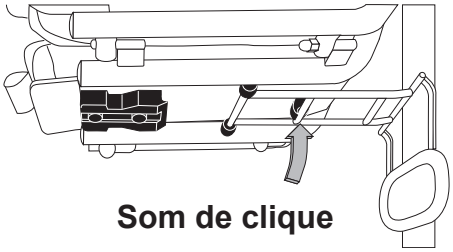

2 Quando não estiver a ser utilizada, a guarda lateral é encaixada no suporte debaixo da maca. Para utilizar a guarda lateral: Liberte-a da sua posição de travada. **(Ver Fig. 3)**

Fig. 4

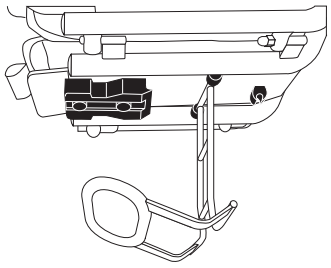

3 Dobre a guarda lateral para debaixo da maca. **(Ver Fig. 4)**

Fig. 5

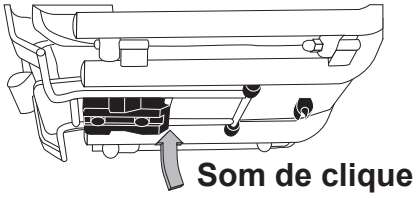

4 Aperte a guarda lateral no outro lado da maca de banho com elevador *Bolero* empurrando-a firmemente para o suporte. **(Ver Fig. 5)**

Fig. 6

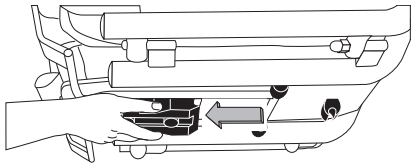

5 Para voltar a dobrar a guarda lateral.
Com uma mão segure na guarda lateral. Com a outra mão: Liberte a guarda lateral da sua posição de travada puxando-a na sua direcção (veja a figura). Volte a dobrá-la debaixo da maca e encaixe-a no suporte do outro lado da maca. **(Ver Fig. 6)**

6 Certifique-se sempre de que a guarda lateral fica bem presa nas duas posições de travada.

Transferir o paciente

Da cama

(11 passos)

AVISO!

Para evitar que partes do corpo do paciente fiquem presas, certifique-se de que não existem obstáculos na trajetória do movimento.

AVISO!

Para evitar que as pernas ou os pés do paciente ou do prestador de cuidados fiquem entalados, assegure-se de que se encontram afastados de quaisquer obstáculos.

Fig. 1

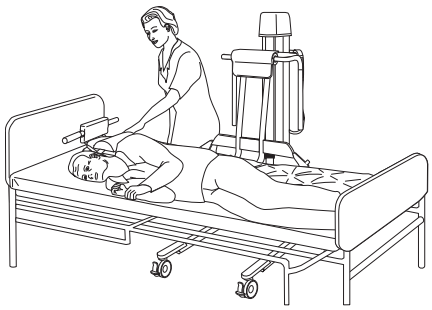

Fig. 2

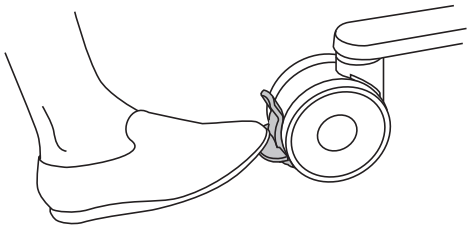

Fig. 3

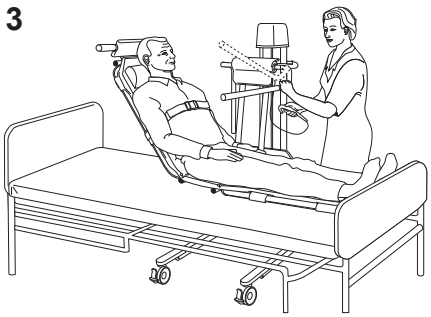

Fig. 4

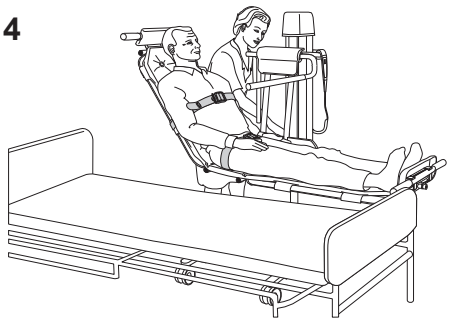

1 Escolha a extremidade adequada da maca de banho com elevador *Bolero* para servir de apoio das costas e fixe a almofada nesse lado.

2 Ligue o cinto de segurança para as ancas ao botão e passe-o de um lado ao outro para que fique por cima da maca.

3 Role o paciente e coloque-o de lado.

4 **AVISO!**

Para evitar a queda durante a transferência do paciente, certifique-se sempre de que os travões estão acionados no equipamento que recebe o paciente.

Desloque a maca de banho com elevador *Bolero* sobre a cama, o mais perto possível do paciente e desça-a de modo a que fique bem apoiada na cama. **(Ver Fig. 1)**

5 Ative os travões de todas as rodas. **(Ver Fig. 2)**

6 Vire o paciente novamente para cima da maca. **(Ver Fig. 3)**

7 Suba o apoio das costas até ao ângulo desejado (com a parte posterior da cama, se necessário). Verifique se a patilha está colocada e se o apoio das costas está travado. **(Ver Fig. 3)**

8 Prenda o cinto de segurança por cima do peito. **(Ver Fig. 3)**

9 Suba a maca um pouco, puxe o cinto de segurança e aperte-o por cima das ancas. Desça a barra de apoio. **(Ver Fig. 4)**

Continue com os passos na página seguinte.

10

AVISO!

Para evitar que partes do corpo do paciente fiquem presas, assegure-se de que mantém os cabelos, braços e pés do paciente junto ao corpo e utilize os suportes indicados para agarrar durante os movimentos.

Liberte os travões das rodas e puxe a maca de banho com elevador *Bolero* para fora da cama.

11

AVISO!

Para evitar que o paciente caia, assegure sempre que o dispositivo está na posição mais baixa antes de tentar transferir, vestir ou despir o paciente.

AVISO!

Para evitar que o equipamento se incline, NÃO levante nem baixe outro equipamento que esteja próximo e esteja atento a objetos parados quando estiver a baixar o equipamento.

Desça a maca de banho com elevador *Bolero* até uma altura confortável e segure as pegas de transferência durante a transferência. **(Ver Fig. 5)**

Fig. 5

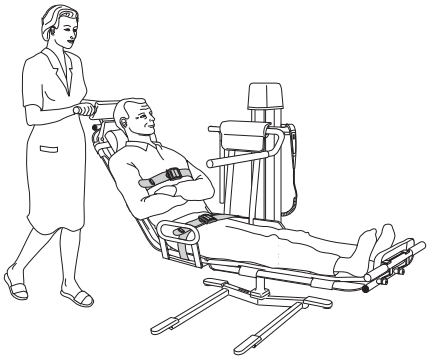

Para a cama

(7 passos)

AVISO!

Para evitar que partes do corpo do paciente fiquem presas, certifique-se de que não existem obstáculos na trajetória do movimento.

AVISO!

Para evitar a queda durante a transferência do paciente, certifique-se sempre de que os travões estão acionados no equipamento que recebe o paciente.

AVISO!

Para evitar que as pernas ou os pés do paciente ou do prestador de cuidados fiquem entalados, assegure-se de que se encontram afastados de quaisquer obstáculos.

Fig. 6

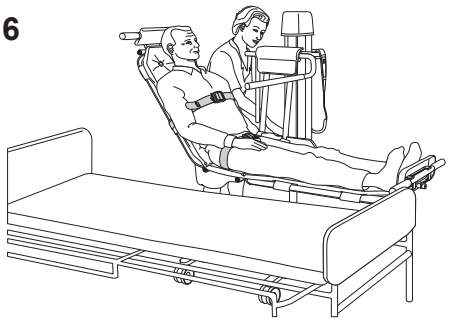

Fig. 7

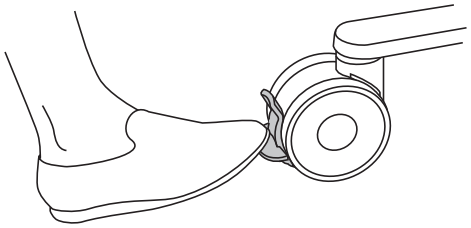

1 Eleve a maca de banho com elevador *Bolero* até uma altura em que seja possível movimentá-la por cima da cama.

2 Movimente a maca de banho com elevador *Bolero* por cima da cama.

3 Desça a maca de banho com elevador *Bolero* até que esta assente firmemente na cama. **(Ver Fig. 6)**

4 Ative os travões de todas as rodas. **(Ver Fig. 7)**

5 Desaperte os cintos de segurança.

6 **AVISO!**

Para evitar ferimentos, certifique-se de que existe um prestador de cuidados e/ou uma grade lateral na cama no lado para o qual o paciente está a ser virado. NÃO vire o paciente se ele estiver perto da borda da cama.

Deslize o paciente para fora da maca de banho com elevador *Bolero*, para cima da cama.

7 Liberte os travões das rodas e puxe a maca de banho com elevador *Bolero* para fora da cama.

Dê banho ao paciente

Primeiro, leia atentamente as instruções em separado do seu sistema de banho.

(9 passos)

Fig. 1

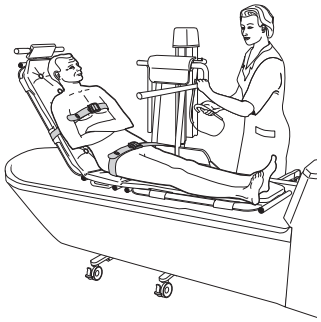

Fig. 2

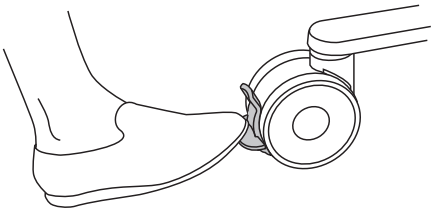

Fig. 3

Fig. 4

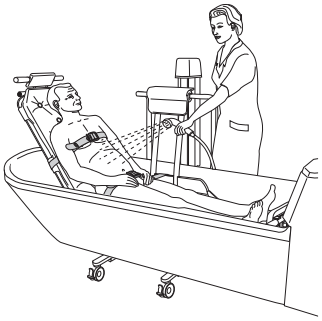

Fig. 5

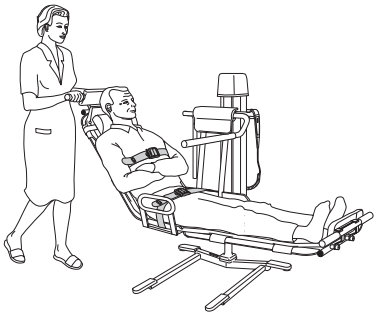

NOTA
Antes do banho, leia as instruções de segurança nestas *Instruções de Utilização*.

AVISO!

Para evitar que partes do corpo do paciente fiquem presas, assegure-se de que mantém os cabelos, braços e pés do paciente junto ao corpo e utilize os suportes indicados para agarrar durante os movimentos.

AVISO!

Para evitar a queda, certifique-se de que o paciente está posicionado em conformidade com estas *Instruções de Utilização*.

1 Dispa o paciente.

2 Suba a maca de banho com elevador *Bolero* para ver o rebordo da banheira e desloque o paciente sobre a banheira. **(Ver Fig. 1)**

3 Ative os travões de todas as rodas. **(Ver Fig. 2)**

4 Se a altura da banheira puder ser regulada, eleve-a até uma altura confortável.

5 Desça a maca de banho com elevador *Bolero* até que assente no fundo da banheira. **(Ver Fig. 3)**

6 Retire o cinto de segurança sobre o peito e alargue o cinto de segurança sobre as ancas.

7 Dê banho ao paciente.

8 Após o banho, aperte os cintos de segurança sobre as ancas e o peito. Baixe a banheira até que a maca de banho com elevador *Bolero* fique acima da água e dê um duche rápido ao paciente. **(Ver Fig. 4)**

9 Depois de secar o paciente, cubra-o ou vista-o para o manter quente. Destrave as rodas e leve o paciente para o quarto na maca de banho com elevador *Bolero*. **(Ver Fig. 5)**

Instruções de limpeza e desinfeção

Use apenas desinfetantes da marca Arjo.

Em caso de dúvidas relativamente à desinfeção do equipamento, ou se pretender encomendar desinfetantes, contacte o Serviço de Clientes da Arjo.

Procedimentos a efetuar depois de cada utilização e no final de cada dia:

AVISO!

Para evitar irritações nos olhos ou na pele, nunca desinfete na presença de um paciente.

AVISO!

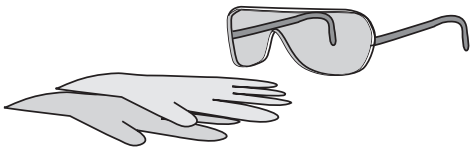

Para evitar danificar os olhos e a pele, utilize sempre óculos de proteção e luvas. Se ocorrer contacto, enxague com água abundante. Se os olhos ou a pele ficarem irritados, consulte um médico. Leia sempre a folha de dados de segurança do material do agente desinfetante.

AVISO!

Para evitar contaminação cruzada, respeite sempre as instruções de desinfeção contidas nestas *Instruções de Utilização*.

ATENÇÃO!

Para não danificar o equipamento, use apenas agentes desinfetantes da marca Arjo.

Acessórios para desinfetar a Bolero

- Luvas de proteção
- Óculos de proteção
- Garrafa aspersora com desinfetante (detergente e desinfetante) ou manípulo aspersor de desinfetante com desinfetante (detergente e desinfetante)
- Garrafa aspersora com água ou punho de chuveiro com água
- Panos – molhados e secos
- Toalhas descartáveis
- Escova de cerdas suave
- Escova macia com cabo comprido

Siga sempre estes 15 passos para a limpeza e desinfeção.

Remover resíduos visíveis (passos 1-3 de 15)

1 Retire o colchão e os cintos de segurança e coloque-os no fundo da banheira.

2 Posicione a maca de banho com elevador *Bolero* por cima da banheira e desça-a.

Fig. 1

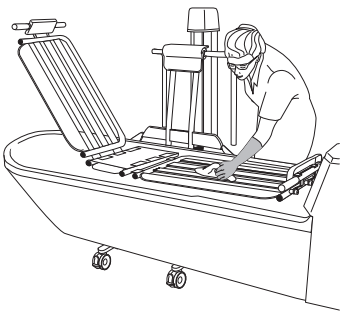

3 Limpe:

- a maca de banho com elevador *Bolero* (comece em cima e continue para baixo)
- todas as peças removidas

os resíduos visíveis da Bolero com um pano embebido em água ou, caso seja mais adequado, pulverizando água/molhando com o chuveiro e usando uma escova, e/ou seque com um pano limpo. **(Ver Fig. 1)**

Limpeza (passos 4-9 de 15)

4 Coloque as luvas e os óculos de proteção.

5 Pulverize desinfetante sobre:

- a maca de banho com elevador *Bolero*
- todas as peças removidas

Utilize uma escova e esfregue bem, especialmente nas pegas e no comando manual.

Fig. 2

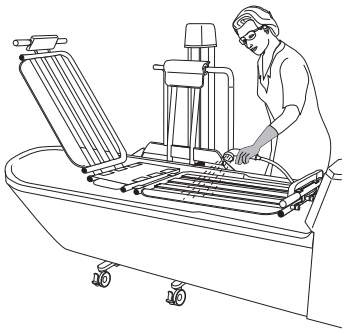

6 Lave com água do chuveiro (ca. 25 °C (77 °F)) ou pulverize bastante água e limpe com um pano limpo para remover todo o desinfetante. **(Ver Fig. 2)**

7 Embeba um pano em desinfetante e limpe todas as outras áreas, tais como o chassi.

8 Molhe um novo pano com água e remova todos os vestígios de desinfetante nas outras áreas. Ao remover o desinfetante, é necessário passar o pano ocasionalmente por água corrente.

9 Se não for possível remover o desinfetante, pulverize água sobre a parte afetada e limpe-a com toalhas descartáveis. Repita o processo até remover todo o desinfetante.

Continue com os passos na página seguinte.

Desinfeção
(passos 10-15 de 15)

10 Pulverize desinfetante sobre:

- a maca de banho com elevador *Bolero*
- todas as peças removidas

11 Embeba um pano em desinfetante e limpe todas as outras áreas, tais como o chassi.

12 Deixe o desinfetante atuar durante o tempo indicado nas instruções do rótulo da garrafa de desinfetante.

13 Lave com um spray de água ou o chuveiro (ca. 25 °C (77 °F)) e seque com um pano limpo para remover todos os vestígios de desinfetante em:

- a maca de banho com elevador *Bolero*
- todas as peças removidas
- todas as outras áreas, como o chassi

O pano deve ser passado ocasionalmente por água corrente durante a remoção do desinfetante. **(Ver Fig. 3)**

14 Se não for possível remover o desinfetante, pulverize água sobre a parte afetada e limpe-a com toalhas descartáveis. Repita o processo até remover todo o desinfetante.

15 Deixe secar todas as peças.

Fig. 3

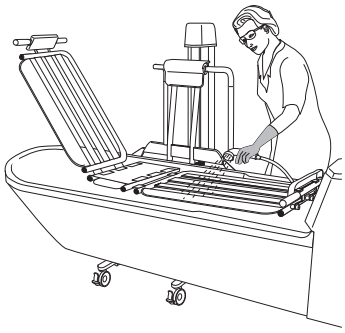

Instruções da bateria

AVISO!

Para prevenir lesões, NÃO esmague, fure, abra, desmonte ou interfira de alguma forma mecânica na bateria.

- **Se a caixa da bateria estalar e o eletrólito entrar em contacto com a pele ou a roupa, lave imediatamente com água abundante.**
- **Se o eletrólito entrar em contacto com os olhos, lave com água abundante e procure imediatamente assistência médica.**

A inalação dos gases da bateria pode causas perturbações respiratórias. Ventile bem com ar fresco e procure obter assistência médica.

- Tenha cuidado para não deixar cair a bateria.
- Entre em contacto com as autoridades locais para obter instruções quando quiser eliminar baterias.
- Verifique a etiqueta na bateria.

Aviso de carga fraca

- Se a bateria precisar de ser carregada, ouve-se um aviso sonoro quando o elevador é ativado. Se tal acontecer, existe ainda bateria suficiente para completar a tarefa imediata.

Armazenamento da bateria

- A bateria é fornecida carregada. Contudo, recomendamos que recarregue a bateria após a receção para compensar a descarga progressiva natural.
- Quando não está em uso, a bateria descarrega-se progressiva e lentamente.
- Durante o armazenamento ou transporte, uma bateria deve estar a uma temperatura entre -0 °C e +30 °C (32 °F e 86 °F). As temperaturas mais frias prolongam a sua vida útil.
- Para o máximo desempenho da bateria, não a armazene a uma temperatura superior a 50 °C (122 °F).

Instalação do Carregador

Ver *NDA-X200 Instruções de Utilização do Carregador da bateria*.

Como trocar a bateria

Ver *NDA-X200 Instruções de Utilização do Carregador da bateria*.

Página intencionalmente deixada em branco

Cuidados e manutenção preventiva

A maca de banho com elevador *Bolero* está sujeita a desgaste e avarias. Os procedimentos seguintes devem ser executados nos momentos indicados, para que o produto permaneça dentro da especificação de produção original.

AVISO!

Para evitar avarias que conduzam a lesões, assegure-se de que são realizadas inspeções regulares e que o programa de manutenção recomendado é respeitado. Em alguns casos, devido ao uso intensivo do produto e à exposição a um ambiente agressivo, as inspeções devem ser mais frequentes. Os regulamentos e especificações locais podem ser mais exigentes que o programa de manutenção recomendado.

NOTA
Não é possível executar tarefas de manutenção e assistência durante a utilização com o paciente

MANUTENÇÃO PREVENTIVA Maca de banho com elevador Bolero

OBRIGAÇÕES DO PRESTADOR DE CUIDADOS Ação/ Verificação	A cada DIA	A cada SEMANA	A cada 2 ANOS
Desinfeção	X		
Verificar visualmente todas as partes expostas		X	
Inspecionar visualmente as conexões mecânicas		X	
Inspecionar o comando manual e o cabo		X	
Inspecionar/limpar as rodas		X	
Inspecionar travões		X	
Inspecionar colchão/almofadas		X	
Inspecionar visualmente o carregador de bateria e a bateria		X	
Inspecionar visualmente os cintos de segurança		X	
Inspecione o apoio da guarda lateral (acessório)		X	
Executar um teste de funcionamento		X	
Substituir o cinto de segurança			X

AVISO!

Para evitar lesões no paciente e no prestador de cuidados, nunca modifique o equipamento nem use peças incompatíveis.

Obrigações do Prestador de Cuidados

As atividades do prestador de cuidados devem ser efetuadas apenas por pessoal com conhecimento suficiente acerca da *Bolero* e de acordo com estas *Instruções de Utilização*.

Todos os dias

- **Desinfeção.** A maca de banho com elevador *Bolero* deve ser desinfetada imediatamente após cada utilização. Os desinfetantes da Arjo devem ser utilizados nas concentrações recomendadas, conforme o rótulo da garrafa do desinfetante. Consulte o capítulo *Instruções de limpeza e desinfeção na página 21.*

Todas as semanas

- **Inspecione visualmente todas as partes expostas**, especialmente onde é efetuado o contacto pessoal pelo paciente ou pelo prestador de cuidados. Assegure-se de que não existem fendas ou arestas pontiagudas que possam provocar ferimentos no paciente ou no utilizador, ou que tenham deixado de ser higiénicas. Substitua as peças danificadas.
- **Verifique visualmente os suportes mecânicos** colocando um pé sobre o chassi e empurre a maca para cima com ambas as mãos. Não são permitidas folgas. Certifique-se de que todos os parafusos estão apertados. Certifique-se de que a tampa da patilha de regulação do apoio para as costas está em bom estado e apertada corretamente. Verifique o mecanismo de fixação do apoio para as costas em ambos os lados. **(Ver Fig. 1)**
- **Verifique o comando manual e o cabo**: Verifique visualmente o estado do comando manual e do respetivo cabo. **(Ver Fig. 2)**
- **Verifique se as rodas** estão bem seguras e rodam e giram livremente. Lave com água (o funcionamento pode ser afetado pelo sabão, cabelos, pó e químicos da limpeza do chão). **(Ver Fig. 3)**
- **Verifique os travões** das rodas e verifique a alavanca dos travões das rodas. Substitua as peças danificadas.
- **Inspecione o colchão/almofada** para ter a certeza de que não existem fendas ou rasgos que permitam a entrada de água para o material de enchimento. No caso de haver danos deste tipo, substitua as partes danificadas. **(Ver Fig. 4)**

Continue com os passos na página seguinte.

Fig. 1

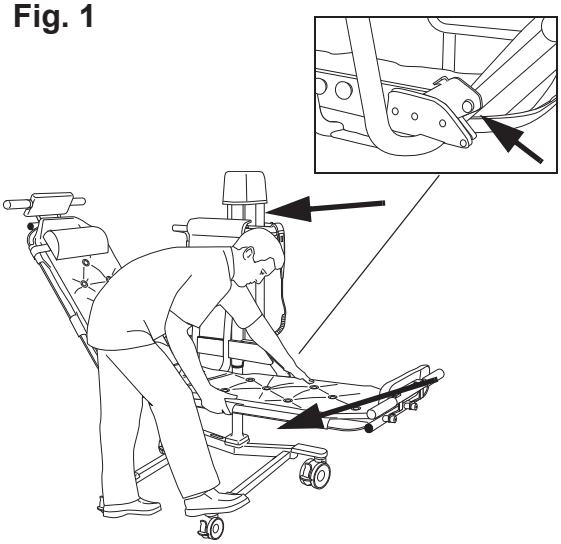

Fig. 2

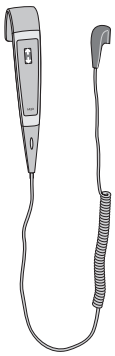

Fig. 3

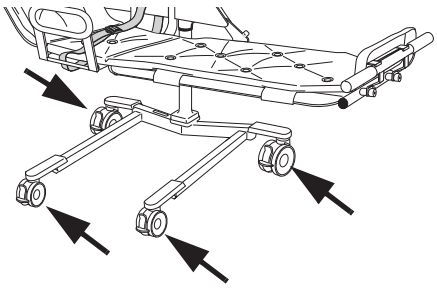

Fig. 4

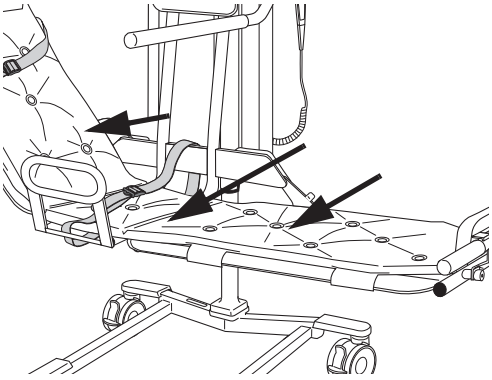

Fig. 5

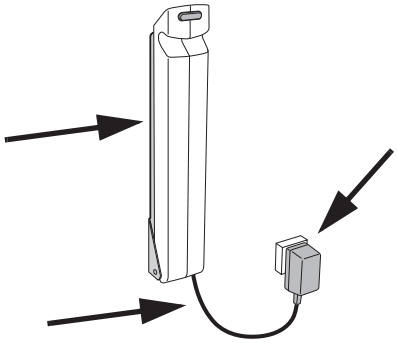

Fig. 6

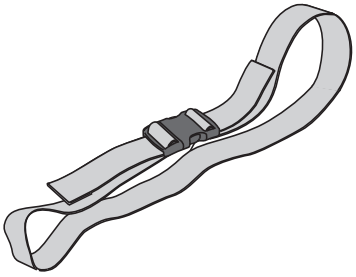

Fig. 7

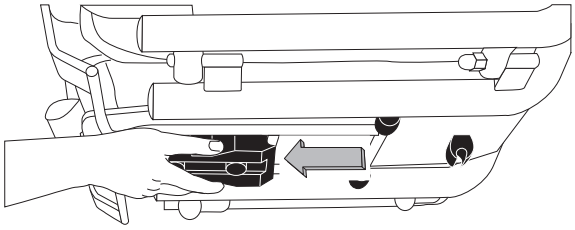

- **Inspecione visualmente o estado do carregador da bateria**, o respetivo cabo e a bateria. Remova-os e substitua-os imediatamente em caso de danos. **(Ver Fig. 5)**
- **Inspecione visualmente o cinto de segurança:** Verifique o cinto ao longo de todo o comprimento para detetar desgaste, cortes, fendas, rasgões, que o tecido interno não está à vista e que não existem danos visíveis. Se este se encontrar cortado ou danificado, substitua-o. **(Ver Fig. 6)**
- **Verifique o funcionamento do apoio da guarda lateral** (acessório) puxando a guarda na sua direção; ao libertar, a guarda deverá travar com segurança. **(Ver Fig. 7)**
- **Executar um teste de funcionamento.**
  Testar o movimento de subida/descida pressionando o botão subir/descer. Verificar a função de Subida/Descida de emergência.

Anualmente

A maca de banho com elevador *Bolero* deve ser sujeita à manutenção indicada no capítulo *Manutenção preventiva - Pessoal qualificado na página 29*.

Manutenção preventiva - Pessoal qualificado

AVISO!

Para evitar lesões e/ou a utilização pouco segura do produto, as atividades de manutenção devem ser executadas com a frequência correta e por pessoal qualificado usando as ferramentas, peças e conhecimentos corretos do procedimento. O pessoal qualificado deve possuir formação documentada sobre a manutenção deste dispositivo.

PESSOAL QUALIFICADO Ação/Verificação	A cada ANOS
Lubrificar o perfil interior	X
Verificar a bateria e o carregador de bateria	X
Verificar o nível de óleo (Hidráulica)	X
Inspecionar todas as peças importantes relativamente a corrosão/danos	X
Realizar um teste funcional completo	X
Verificar as conexões mecânicas	X
Verificar se as últimas atualizações foram implementadas	X
Verificar a função de paragem de segurança	X
Efetuar um teste de carga de funcionamento de segurança, (requisitos locais)	X
Inspecionar as rodas	X
Verificar a função de Subida/Descida de emergência	X
Verificar a calibragem da balança	X
Verificar as baterias da balança	X
Inspecionar o funcionamento da paragem de emergência	X

NOTA
Todas as obrigações do prestador de cuidados devem ser controladas durante a Assistência por Pessoal Habilitado.

NOTA
Todos os pontos de verificação da tabela *OBRIGAÇÕES DO PRESTADOR DE CUIDADOS Ação/Verificação na página 26* devem ser verificados durante a verificação dos pontos da tabela *PESSOAL QUALIFICADO Ação/Verificação na página 29*.

Resolução de problemas

PROBLEMA	AÇÃO
O elevador continua a subir ou descer após se libertar o botão de controlo manual.	Acione o botão vermelho de paragem de emergência e retire a bateria - retire o paciente do elevador e contacte o pessoal qualificado.
O elevador não sobe nem desce quando se pressiona o botão do comando manual.	1 Certifique-se de que a bateria está totalmente encaixada no compartimento da bateria. 2 Certifique-se de que a ficha de ligação do comando manual está adequadamente encaixada na tomada. 3 Certifique-se de que a bateria está carregada. **AVISO!** **Para evitar lesões, assegure-se de que o paciente nunca é deixado sozinho.** 4 Use a descida de emergência para baixar o paciente. Retire o paciente do elevador e entre em contacto com pessoal qualificado.
É difícil manobrar o elevador durante a transferência.	1 Certifique-se de que todos os travões estão libertados. 2 Certifique-se de que as rodas rodam e giram livremente. - caso contrário, retire o paciente do elevador e entre em contacto com pessoal qualificado.
O elevador emite sons anormais durante a elevação ou a transferência.	Retire o paciente do elevador e entre em contacto com pessoal qualificado.
O elevador emite um sinal sonoro breve a cada minuto quando não está a ser utilizado.	Contacte o pessoal qualificado.
Só é possível baixar o elevador.	O elevador deste equipamento está equipado com uma porca de segurança. Se a porca de segurança for ativada, apenas será possível baixar o equipamento até à posição de segurança. Nesta situação, pare de utilizar o equipamento e contacte o pessoal habilitado para a reparação do equipamento.

Página intencionalmente deixada em branco

Especificações Técnicas

Generalidades	
Capacidade de elevação	136 kg (300 lbs)
Peso máximo do elevador (elevador + balança) *Bolero* Modelo CEB 6000 (Hidráulica) *Bolero* Modelo CEB 60XX (Elétrica)	 69 kg (151 lbs) 78 kg (171 lbs)
Peso máximo total do elevador (elevador + paciente) *Bolero* Modelo CEB 6000 (Hidráulica) *Bolero* Modelo CEB 60XX (elétrico)	 205 kg (451 lbs) 214 kg (471 lbs)
Equipamento médico	tipo
Fonte de alimentação	Bateria N.º NDA 0100
Carregador da bateria	NDA 1200-EU, NDA 2200-GB, NDA 4200-US, NDA 6200-AU e NDA 8200-INT
Classe de proteção	IP X4 IP: Proteção de ingresso X: Proteção contra contacto e entrada de objetos não especificada para este produto. 4: Água salpicada em qualquer direção sobre o produto não afeta a segurança nem o seu desempenho essencial.
Classe de proteção do controlo manual	IP X7 IP: Proteção de ingresso X: Proteção contra contacto e entrada de objetos não especificada para este produto. 7: a imersão do produto até 1 m não afeta a segurança nem o seu desempenho essencial
Fusível	F1 F10AL 250 V
Classe de Isolamento	Equipamento Classe II
Nível de ruído	62 dB
Modo de operação	ED máximo 10%; Máximo 1 minuto LIGADO; Mínimo 9 minutos DESLIGADO
Força de operação: Botões de pressão Paragem de emergência Travões Alavancas	 <5 N 20 N 105 N 70 N
Grau de proteção contra o fogo	Em conformidade com a norma EN/ISO 60601-1

Peso dos componentes	
Bateria	4,4 kg (9,7 lbs)
Balança (adicionar peso ao peso da maca de banho com elevador *Bolero*)	9,5 kg (21 lbs)

Combinações de produtos permitidas	
A maca de banho com elevador *Bolero* integra-se nos seguintes produtos Arjo:	*System 2000 Rhapsody*, *System 2000 Primo*, *System 2000 PrimoFerro*
A *Bolero* integra-se nas seguintes camas hospitalares genéricas:	com um espaço mínimo entre a cama e o piso de 150 mm
Não são permitidas outras combinações	

Transporte, armazenamento e funcionamento (Aplica-se a todos os modelos *Bolero*, excepto os carregadores)	
Intervalo de temperatura ambiente	-20°C a +70°C (-4°F a +158°F) Transporte -20°C a +70°C (-4°F a +158°F) Armazenamento +10 °C a +40 °C (+50 °F a +104 °F) Operação
Intervalo de humidade relativa	10% - 80% Transporte e armazenamento 30% - 75% Funcionamento
Intervalo de pressão atmosférica	500 - 1100 hPa Transporte 500 - 1100 hPa Armazenamento 800 - 1060 hPa Funcionamento

Ambiente	
Grau de poluição	2

Reciclagem	
Embalagem	Madeira e cartão canelado, reciclável

Eliminação em fim de vida

- Todas as baterias do produto deverão ser recicladas em separado. As baterias deverão ser eliminadas em conformidade com os regulamentos nacionais ou locais.
- As fundas, incluindo reforços/estabilizadores, material de acolchoamento e quaisquer outros têxteis, polímeros ou materiais de plástico, etc., deverão ser triados como resíduos combustíveis.
- Os sistemas de elevador com componentes elétricos e eletrónicos ou um cabo elétrico deverão ser desmontados e reciclados em conformidade com a Diretiva de Resíduos de Equipamentos Elétricos e Eletrónicos (WEEE) ou em conformidade com os regulamentos locais ou nacionais.
- Os componentes compostos maioritariamente por diferentes tipos de metal (contendo mais de 90% de metal por peso) por exemplo, barras de suporte, calhas, suportes verticais, etc., deverão ser reciclados como metais.

Dimensões

Hidráulico

mm (polegadas)
A mínimo 515 (20 1/4”) dá **B** mínimo 1150 (45 1/4”)
A máximo 1015 (40”) dá **B** máximo 1650 (65”)
Curso: 500 (19 5/8”)

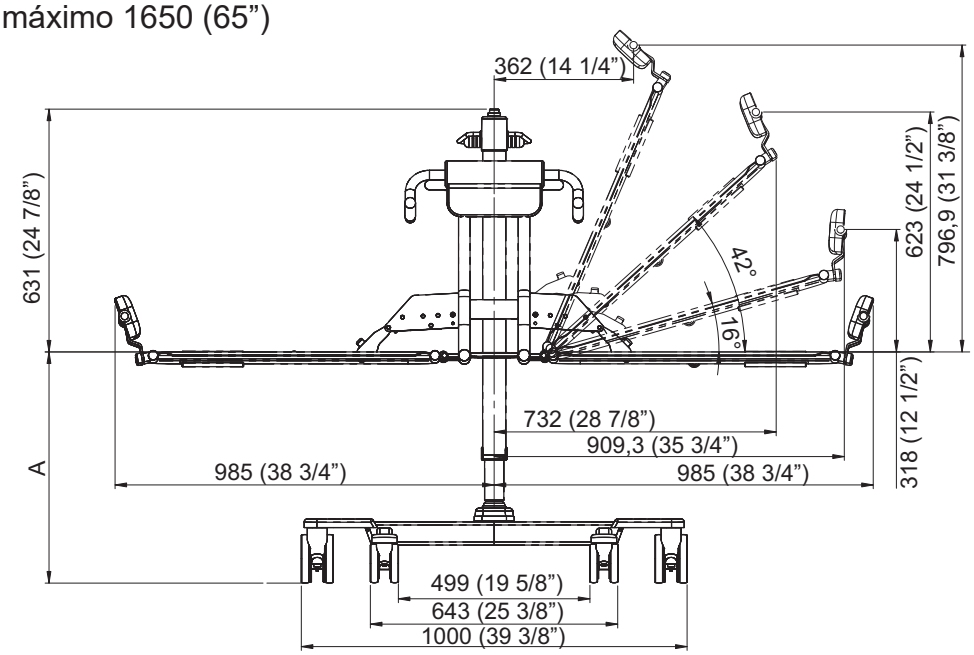

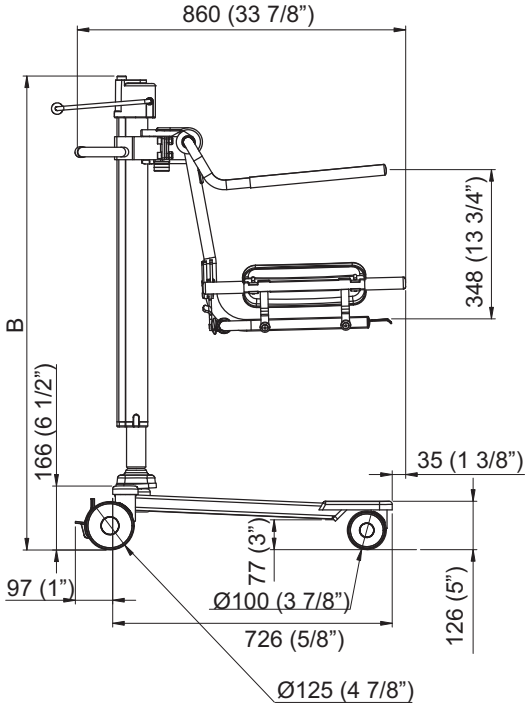

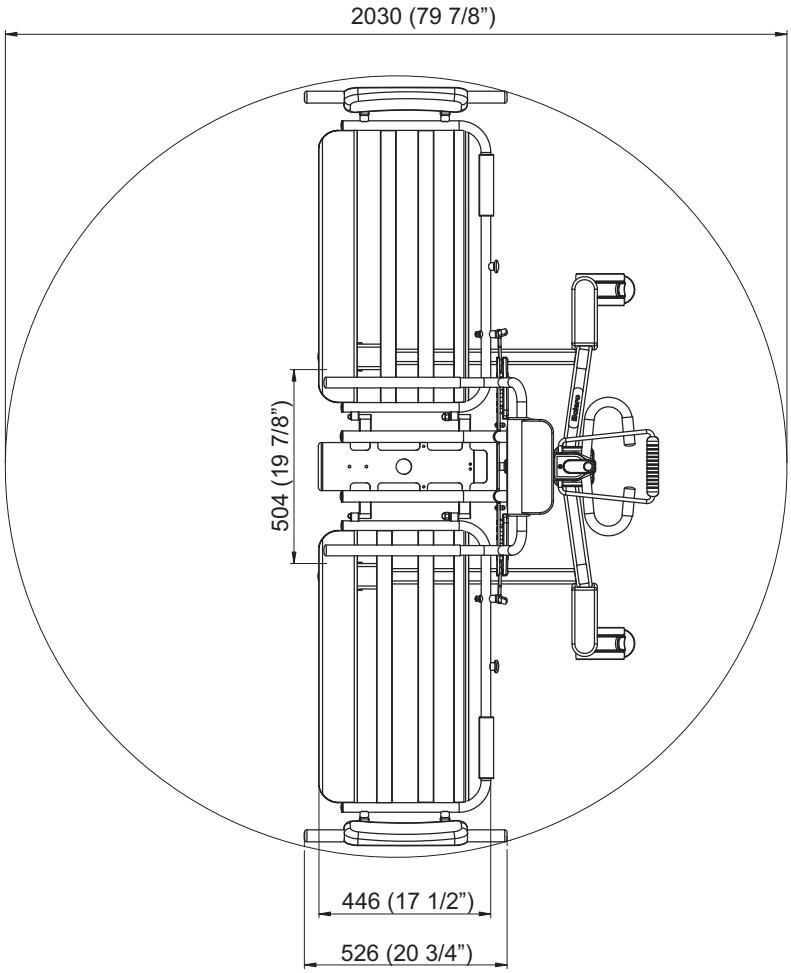

Elétrica

mm (polegadas)
A mínimo 515 (20 1/4”) dá **B** mínimo 1165 (45 7/8”)
A máximo 1080 (42 1/2”) dá **B** máximo 1730 (68 1/8”)
Curso: 565 (22 1/4”)

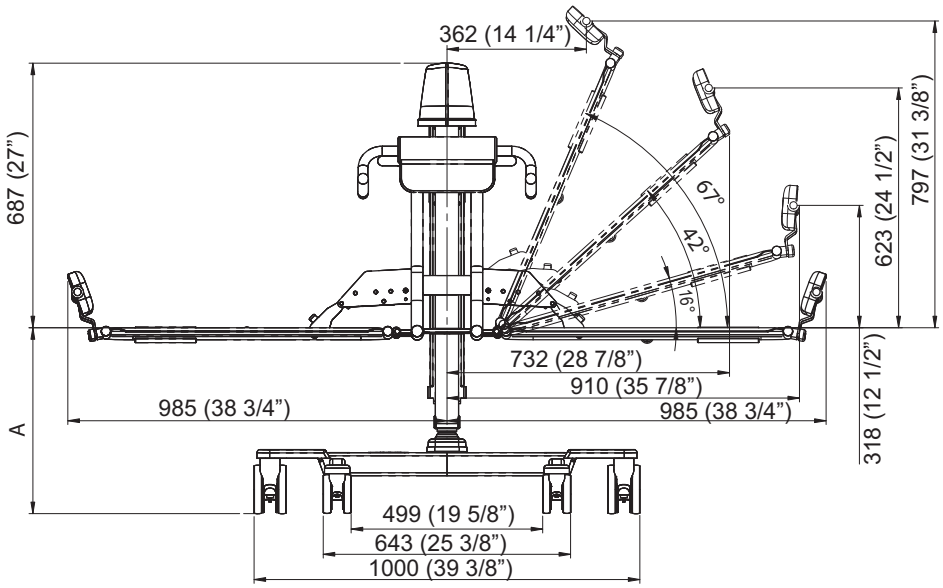

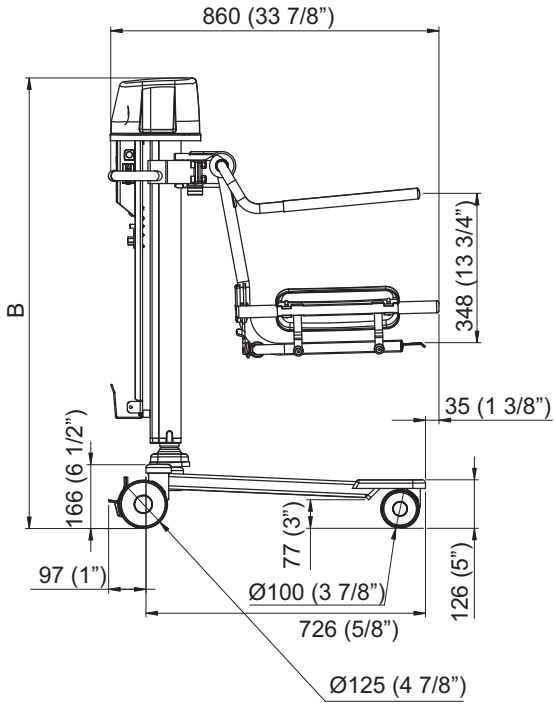

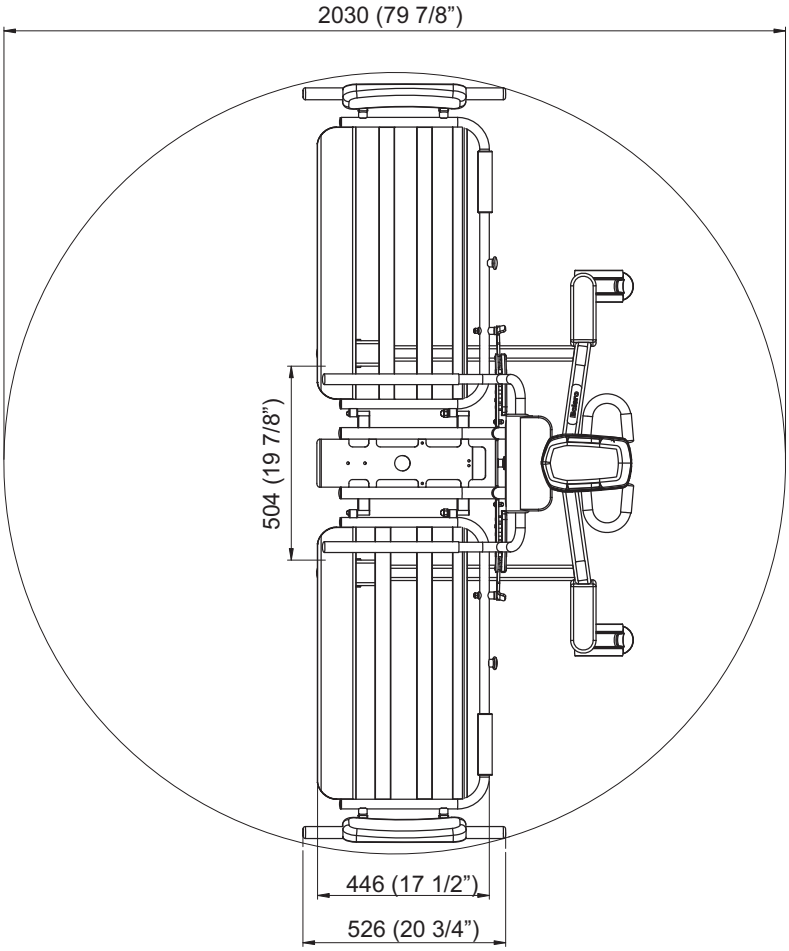

Etiquetas

Explicação das etiquetas

Etiqueta de chamada de atenção	Informação importante para o utilizador relacionada com a utilização correta.
Etiqueta da Bateria	Especifica informações relacionadas com a segurança e o ambiente para a bateria.
Etiqueta de Características	Especifica o desempenho técnico e requisitos, por exemplo potência de entrada, voltagem de entrada e peso máximo do paciente, etc.
Etiqueta de Identificação	Especifica a identificação, número de série e ano e mês de produção do produto.

Explicação dos símbolos

	Tipo B. Parte aplicada: proteção contra choques elétricos em conformidade com a norma IEC 60601.
SWL	Carga de Trabalho Segura
kg/lbs + SWL kg/lbs = kg/lbs	Massa total do equipamento, incluindo a carga útil de segurança
	Curso de elevação
24V CC	Tensão de alimentação
MÁX.: 150 VA	Potência máxima
	Fusível F1 F10AL 250 V
IP X4	Grau de proteção (ou seja, o produto está protegido contra salpicos de água)
1 min ligado/ 9 min desligado	Modo de funcionamento para a função Hi/Lo: Máximo 1 minuto LIGADO; Mínimo 9 minutos DESLIGADO
NDA0100-XX	Número de identificação da bateria
+ −	A fonte de alimentação deste equipamento é uma bateria.

	Separe os componentes elétricos e eletrónicos para a reciclagem de acordo com a Diretiva Europeia 2012/19/CE (REEE)
	Consulte o manual/folheto de instruções - As instruções de utilização devem ser lidas.
Pb	Perigo para o meio ambiente - contém chumbo. Não pode ser eliminada.
	Reciclável
CE 2797	Marca CE que indica a conformidade com a legislação harmonizada da Comunidade Europeia As figuras indicam a supervisão por organismo notificado.
MD	Indica que o produto é um Dispositivo médico de acordo com o regulamento relativo a dispositivos médicos da UE 2017/745.
UL CERTIFIED SAFETY US·CA E347873	Classificado por Underwriters Laboratories Inc. relativamente a choques elétricos, incêndios, acidentes mecânicos e outros acidentes especificados unicamente de acordo com: AAMI ES60601-1:2005,ES60601-1:2005/AMD1 1:2012, ES60601-1:2005/AMD2:2021 CSA-C22.2 N.º 60601-1:14, Alteração 2:2022 (MOD) a CAN/CSAC22.2 N.º 60601-1:14 IEC 60601-1:2005+A1:2012+A2:2020
	Nome e endereço do fabricante
	Data de fabrico
UDI	Identificador único do dispositivo

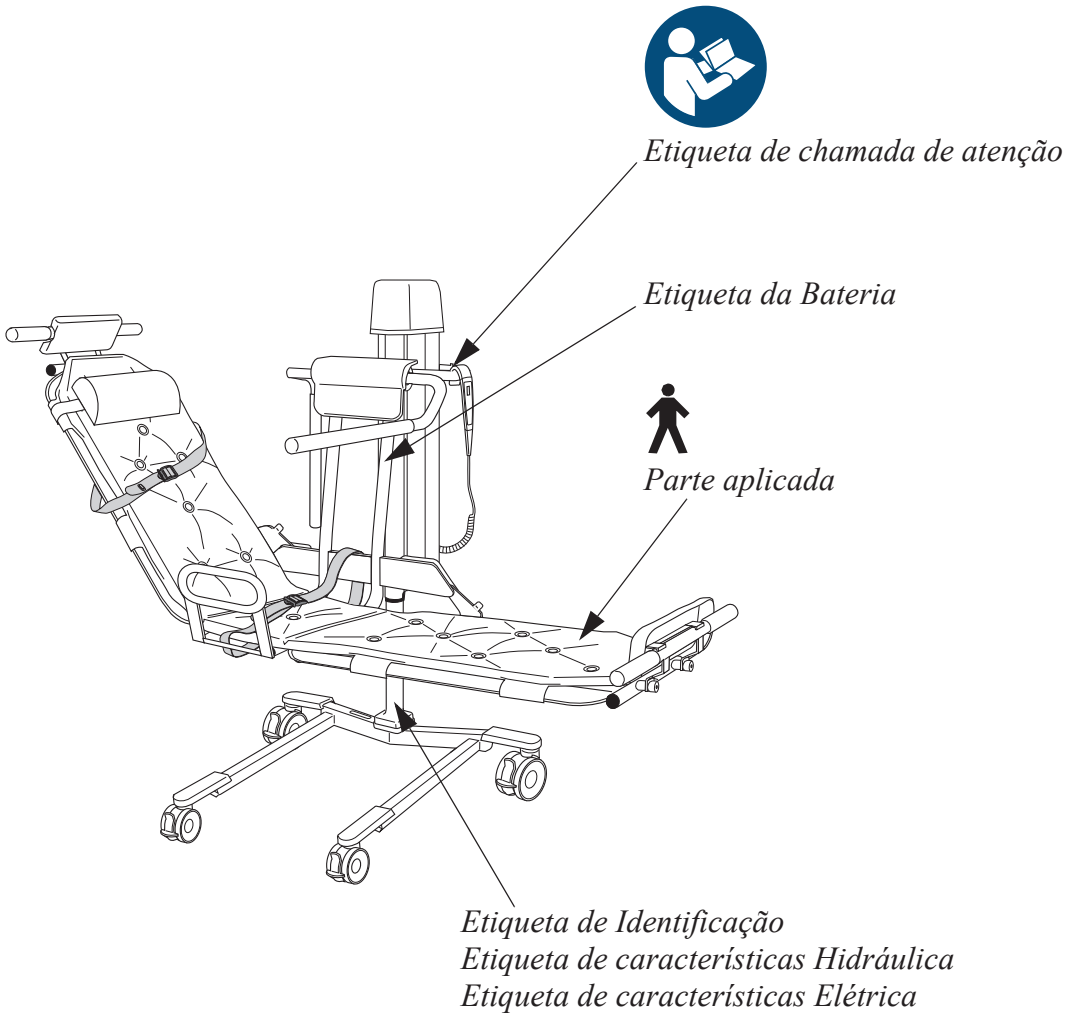
Etiqueta de chamada de atenção
Etiqueta da Bateria
Parte aplicada
Etiqueta de Identificação
Etiqueta de características Hidráulica
Etiqueta de características Elétrica

Compatibilidade Eletromagnética (CEM)

O produto foi testado quanto à conformidade com as normas regulamentares em vigor relativamente à sua capacidade de bloquear interferência eletromagnética (EMI) de fontes externas.

Alguns procedimentos podem ajudar a reduzir as interferências eletromagnéticas:

- Certifique-se de que outros dispositivos as áreas de vigilância de pacientes e/ou suporte vital cumprem as normas de emissões aceites.

AVISO

A utilização deste equipamento próximo a, ou empilhado com, outro equipamento deve ser evitada, pois pode resultar em operação incorreta. Se a referida utilização for necessária, este equipamento, bem como os restantes, devem ser verificados para confirmar se estão a funcionar normalmente.

AVISO

Equipamento de comunicação RF portátil (incluindo periféricos, como cabos de antena e antenas externas) deve ser utilizado a uma distância nunca inferior a 30 cm (12 pol.) de qualquer componente da Bolero, incluindo cabos especificados pelo fabricante. Caso contrário, pode ocorrer uma degradação do desempenho deste equipamento.

AVISO

A utilização de acessórios, transdutores e cabos que não os especificados ou fornecidos pelo fabricante deste equipamento poderá resultar no aumento das emissões eletromagnéticas ou na redução da imunidade eletromagnética deste equipamento e resultar no funcionamento incorreto.

Ambiente previsto: Ambiente de instalações de cuidados de saúde profissionais

Exceções: Equipamento cirúrgico de alta frequência e a sala com proteção de RF de um SISTEMA ME de imagiologia de ressonância magnética

Orientações e declaração do fabricante – emissões eletromagnéticas		
Teste de emissões	**Conformidade**	**Orientações**
Emissões RF CISPR 11	Grupo 1	O equipamento utiliza energia RF apenas para as suas funções internas. Portanto, as suas emissões de RF são muito baixas e é improvável que causem qualquer interferência com equipamentos eletrónicos próximos dela.
Emissões RF CISPR 11	Classe B	O equipamento é adequado para ser usado em todos os estabelecimentos, incluindo estabelecimentos domésticos e aqueles diretamente ligados à rede pública de fornecimento de energia elétrica de baixa tensão que abastece os edifícios domésticos.

Orientações e declaração do fabricante - imunidade eletromagnética		
Teste de imunidade	**Nível de teste IEC 60601-1-2**	**Nível de conformidade**
Descarga eletrostática (ESD) EN 61000-4-2	±2 kV, ± 4 kV, ±8 kV, ±15 kV ar ± 8 kV contacto	±2 kV, ± 4 kV, ±8 kV, ±15 kV ar ± 8 kV contacto
Perturbações de condução induzida pelos campos de RF EN 61000-4-6	3 V em 0,15 MHz a 80 MHz 6 V dentro das bandas ISM e de rádio amador entre 0,15 MHz e 80 MHz 80% AM a 1 kHz	3 V em 0,15 MHz a 80 MHz 6 V dentro das bandas ISM e de rádio amador entre 0,15 MHz e 80 MHz 80% AM a 1 kHz
Campo eletromagnético de RF irradiada EN 61000-4-3	Ambiente de cuidados de saúde profissionais 3 V/m 80 MHz a 2,7 GHz 80% AM a 1 kHz	Ambiente de cuidados de saúde profissionais 3 V/m 80 MHz a 2,7 GHz 80% AM a 1 kHz
Campos de proximidade de equipamentos de comunicações sem fios RF EN 61000-4-3	385 MHz - 27 V/m 450 MHz - 28 V/m 710, 745, 780 MHz - 9 V/m 810, 870, 930 MHz - 28 V/m 1720, 1845, 1970, 2450 MHz - 28 V/m 5240, 5500, 5785 MHz - 9 V/m	385 MHz - 27 V/m 450 MHz - 28 V/m 710, 745, 780 MHz - 9 V/m 810, 870, 930 MHz - 28 V/m 1720, 1845, 1970, 2450 MHz - 28 V/m 5240, 5500, 5785 MHz - 9 V/m
Corrente elétrica rápida passageira/ descarga EN 61000-4-4	±1 kV nas portas SIP/SOP Frequência de repetição 100 kHz	±1 kV nas portas SIP/SOP Frequência de repetição 100 kHz
Campo magnético da frequência elétrica EN 61000-4-8	30 A/m 50 Hz ou 60 Hz	30 A/m 50 Hz
Campos magnéticos de proximidade EN 61000-4-39	134,2 kHz - 65 A/m 13,56 MHz - 7,5 A/m	134,2 kHz - 65 A/m 13,56 MHz - 7,5 A/m

Peças e acessórios

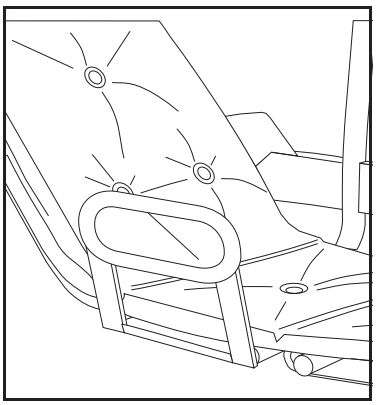

Guarda lateral

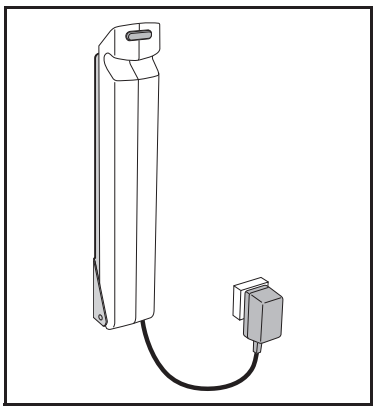

Bateria e Carregador
24 V

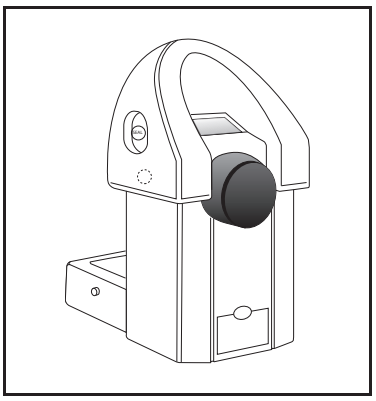

Balança

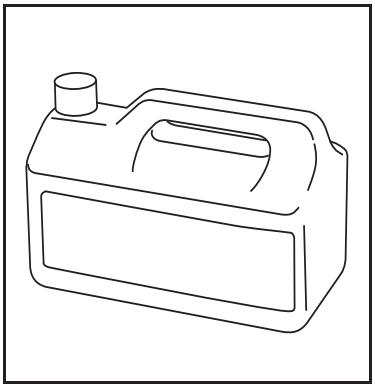

Para o desinfetante, contacte o representante local da Arjo

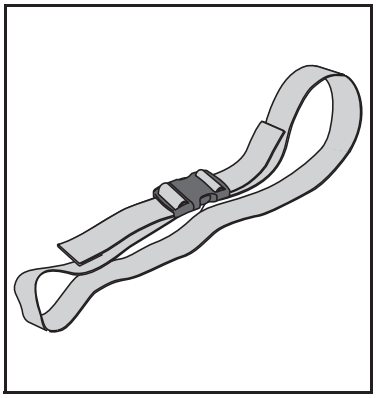

Cinto de segurança

Página intencionalmente deixada em branco

Página intencionalmente deixada em branco

AUSTRALIA
Arjo Australia
Building B, Level 3
11 Talavera Road
Macquarie Park, NSW, 2113,
Australia
Phone: 1800 072 040

BELGIQUE / BELGIË
Arjo Belgium
Evenbroekveld 16
9420 Erpe-Mere
Phone: +32 (0) 53 60 73 80
Fax: +32 (0) 53 60 73 81
E-mail: info.belgium@arjo.com

BRASIL
Arjo Brasil Equipamentos Médicos Ltda
Rua Marina Ciufuli Zanfelice, 329 PB02
Galpão - Lapa
São Paulo – SP – Brasil
CEP: 05040-000
Phone: 55-11-3588-5088
E-mail: vendas.latam@arjo.com
E-mail: servicios.latam@arjo.com

CANADA
Arjo Canada Inc.
90 Matheson Boulevard West
Suite 350
CA-MISSISSAUGA, ON, L5R 3R3
Tel/Tél: +1 (905) 238-7880
Free: +1 (800) 665-4831
Fax: +1 (905) 238-7881
E-mail: info.canada@arjo.com

ČESKÁ REPUBLIKA
Arjo Czech Republic s.r.o.
Na Strzi 1702/65
140 00 Praha
Czech Republic
Phone No: +420225092307
E-mail: info.cz@arjo.com

DANMARK
Arjo A/S
Vassingerødvej 52
DK-3540 LYNGE
Tel: +45 49 13 84 86
Fax: +45 49 13 84 87
E-mail: dk_kundeservice@arjo.com

DEUTSCHLAND
Arjo GmbH
Peter-Sander-Strasse 10
DE-55252 MAINZ-KASTEL
Tel: +49 (0) 6134 186 0
Fax: +49 (0) 6134 186 160
E-mail: info-de@arjo.com

ESPAÑA
ARJO IBERIA S.L.
Poligono Can Salvatella
c/ Cabanyes 1-7
08210 Barberà del Valles
Barcelona - Spain
Telefono 1: +34 900 921 850
Telefono 2: +34 931 315 999

FRANCE
Arjo SAS
2 Avenue Alcide de Gasperi
CS 70133
FR-59436 RONCQ CEDEX
Tél: +33 (0) 3 20 28 13 13
Fax: +33 (0) 3 20 28 13 14
E-mail: info.france@arjo.com

HONG KONG
Arjo Hong Kong Limited
Room 411-414, 4/F, Manhattan Centre,
8 Kwai Cheong Road, Kwai Chung, N.T.,
HONG KONG
Tel: +852 2960 7600
Fax: +852 2960 1711

ITALIA
Arjo Italia S.p.A.
Via Giacomo Peroni 400-402
IT-00131 ROMA
Tel: +39 (0) 6 87426211
Fax: +39 (0) 6 87426222
E-mail: Italy.promo@arjo.com

MIDDLE EAST
Arjo Middle East FZ-LLC
Office 908, 9th Floor,
HQ Building,North Tower,
Dubai Science Park,
Al Barsha South
P.O. Box 11488, Dubai,
United Arab Emirates
Direct +971 487 48053
Fax +971 487 48072
Email: Info.ME@arjo.com

NEDERLAND
Arjo Nederland BV
Biezenwei 21
4004 MB TIEL
Postbus 6116
4000 HC TIEL
Tel: +31 (0) 344 64 08 00
Fax: +31 (0) 344 64 08 85
E-mail: info.nl@arjo.com

NEW ZEALAND
Arjo Ltd
34 Vestey Drive
Mount Wellington
NZ-AUCKLAND 1060
Tel: +64 (0) 9 573 5344
Free Call: 0800 000 151
Fax: +64 (0) 9 573 5384
E-mail: nz.info@Arjo.com

NORGE
Arjo Norway AS
Olaf Helsets vei 5
N-0694 OSLO
Tel: +47 22 08 00 50
Faks: +47 22 08 00 51
E-mail: no.kundeservice@arjo.com

ÖSTERREICH
Arjo Austria GmbH
Lemböckgasse 49 / Stiege A / 4.OG
A-1230 Wien
Tel: +43 1 8 66 56
Fax: +43 1 866 56 7000

POLSKA
Arjo Polska Sp. z o.o.
ul. Ks Piotra Wawrzyniaka 2
PL-62-052 KOMORNIKI (Poznań)
Tel: +48 61 662 15 50
Fax: +48 61 662 15 90
E-mail: arjo@arjo.com

PORTUGAL
Arjo em Portugal
MAQUET Portugal, Lda.
(Distribudor Exclusivo)
Rua Poeta Bocage n.º 2 - 2G
PT-1600-233 Lisboa
Tel: +351 214 189 815
Fax: +351 214 177 413
E-mail: Portugal@arjo.com

SUISSE / SCHWEIZ
Arjo Switzerland AG
Fabrikstrasse 8
Postfach
CH-4614 HÄGENDORF
Tél/Tel: +41 (0) 61 337 97 77
Fax: +41 (0) 61 311 97 42

SUOMI
Arjo Scandinavia AB
Riihitontuntie 7 C
02200 Espoo
Finland
Puh: +358 9 6824 1260
E-mail: Asiakaspalvelu.finland@arjo.com

SVERIGE
Arjo International HQ
Hans Michelsensgatan 10
SE-211 20 MALMÖ
Tel: +46 (0) 10 494 7760
Fax: +46 (0) 10 494 7761
E-mail: kundservice@arjo.com

UNITED KINGDOM
Arjo UK and Ireland
Houghton Hall Park
Houghton Regis
UK-DUNSTABLE LU5 5XF
Tel: +44 (0) 1582 745 700
Fax: +44 (0) 1582 745 745
E-mail: sales.admin@arjo.com

USA
Arjo Inc.
2349 W Lake Street Suite 250
US-Addison, IL 60101
Tel: +1 (630) 307-2756
Free: +1 (800) 323-1245
Fax: +1 (630) 307 6195
E-mail: us.info@arjo.com

JAPAN
Arjo Japan K.K.
東京都港区虎ノ門三丁目7 番8 号
ランディック第2 虎ノ門ビル9 階
Tel: +81 (0)3-6435-6401
Fax: +81 (0)3-6435-6402
E-mail: info.japan@arjo.com

At Arjo, we believe that empowering movement within healthcare environments is essential to quality care. Our products and solutions are designed to promote a safe and dignified experience through patient handling, medical beds, personal hygiene, disinfection, diagnostics, and the prevention of pressure injuries and venous thromboembolism. With over 6500 people worldwide and 65 years caring for patients and healthcare professionals, we are committed to driving healthier outcomes for people facing mobility challenges.

ArjoHuntleigh AB
Hans Michelsensgatan 10
211 20 Malmö, Sweden
www.arjo.com

CE
2797