NOTICE D'UTILISATION

Miranti

04.CE.02_24FR • 11/2022

arjo
EMPOWERING MOVEMENT

AVERTISSEMENT

Pour éviter toute blessure, il est important de lire cette notice d’utilisation et les documents joints avant d’utiliser le brancard.

Politique conceptuelle et droits d’auteur
® et ™ sont des marques commerciales appartenant au groupe de sociétés Arjo.
© Arjo 2022.
Comme nous adoptons une politique d’amélioration continue, nous nous réservons le droit d’apporter des modifications à nos modèles sans notification préalable. Il est interdit de copier, dans son intégralité ou partiellement, le contenu de cette publication sans l’autorisation d’Arjo.

Table des matières

Avant-propos 4
Utilisation prévue 5
Consignes de sécurité 6
Préparatifs 7
Désignation des pièces 8
Description du produit/fonctions 10
- Levage 10
- Frein central 10
- Panneau de commande 10
- Télécommande 10
- Poignée de positionnement 10
- Protection latérale et poignée de sécurité du patient 11
- Relève-buste électrique/Corde à crochet 11
- Coussin de cuisses 12
- Repose-tête 12
- Arrêt d’urgence 12
- Montée/Descente d’urgence 13
- Chargeur de batterie 13
- Pèse-personne (en option) 13
- Déplacement motorisé (en option) 14
- Fonction manuelle 14
- Sangles de sécurité 15

Transférer le patient 18
Donner un bain au patient 22
Instructions de nettoyage et désinfection 24
Instructions relatives à la batterie 28
Entretien et maintenance préventive 29
Dépistage des anomalies 32
Caractéristiques techniques 33
Dimensions 35
Étiquettes 37
Compatibilité électromagnétique 40
Pièces et accessoires 42

Avant-propos

Merci d'avoir choisi cet équipement Arjo.

Votre brancard élévateur d'hygiène *Miranti* fait partie d'une gamme de produits de qualité, spécialement conçus pour les hôpitaux, les centres de soins et autres.

Notre objectif est de répondre à vos besoins et de vous fournir les meilleurs produits disponibles, accompagnés d'une formation qui permettra à votre personnel soignant de profiter au maximum de votre équipement Arjo.

N'hésitez pas à nous contacter pour toute information complémentaire sur le fonctionnement et l'entretien de votre équipement Arjo.

Lire attentivement cette *notice d'utilisation !*

Il est impératif de lire cette *notice d'utilisation* dans son intégralité avant d'utiliser le brancard élévateur d'hygiène *Miranti*. Les informations de la présente *notice* sont importantes pour garantir un fonctionnement et une maintenance corrects de l'équipement et aideront à protéger ce produit et à en obtenir toute la satisfaction que l'on peut en attendre. Certaines informations de cette *notice d'utilisation* concernent la sécurité. Il est donc primordial de les lire et de les comprendre pour prévenir d'éventuelles blessures.

Toute modification non autorisée d'un appareil Arjo risque d'affecter sa sécurité. Arjo décline toute responsabilité en cas d'accidents, incidents ou manque de performance susceptibles de se produire à la suite de toute modification non autorisée de ses produits.

Signalez tout fonctionnement ou événement inattendu

Contactez le représentant Arjo local en cas de fonctionnement ou d'événement inattendu. Ses coordonnées figurent à la dernière page de cette *notice d'utilisation*.

Incident grave

Si un incident grave se produit en rapport avec ce dispositif médical et affecte l'utilisateur ou le patient, l'utilisateur ou le patient doit le signaler au fabricant ou au distributeur du dispositif médical. Dans l'Union européenne, l'utilisateur doit également signaler l'incident grave à l'autorité compétente de l'État membre où il se trouve.

Service après-vente et assistance

Une révision doit être pratiquée sur le brancard élévateur d'hygiène *Miranti* tous les ans par du personnel qualifié, afin d'assurer la sécurité et le fonctionnement du produit. Voir la section *Entretien et maintenance préventive à la page 29*.

Pour toute information complémentaire, veuillez contacter Arjo pour obtenir le détail des programmes d'assistance et de service afin de maximiser la sécurité, la fiabilité et la valeur du produit à long terme.

Contactez également le représentant Arjo local pour commander des pièces de rechange. Le numéro de téléphone est inscrit sur la dernière page de cette *notice d'utilisation.*

Définitions utilisées dans cette *notice d'utilisation*

AVERTISSEMENT

Signification :
Avertissement de sécurité. Tout(e) incompréhension ou non-respect de cet avertissement peut entraîner des blessures pour l'opérateur ou autrui.

ATTENTION

Signification :
Le non-respect de ces instructions peut entraîner des dommages de tout ou partie du système.

REMARQUE

Signification :
Ces informations sont importantes pour utiliser correctement ce système ou cet équipement.

Signification :
Le nom et l'adresse du fabricant.

Utilisation prévue

Cet équipement doit être utilisé conformément à son usage prévu et en accord avec ces consignes de sécurité. Toute personne utilisant cet équipement doit également avoir lu et compris les instructions de ce *mode d'emploi*.

En cas de doute, veuillez contacter votre représentant Arjo.

Cet équipement est destiné au levage et au transfert de patients dans les salles de bains des établissements de soins et pour les bains assistés.

L'utilisation du *Miranti* est réservée au personnel soignant dûment formé et familiarisé avec l'environnement de soin, ses pratiques et procédures courantes. Le produit doit être utilisé conformément aux instructions présentées dans le *mode d'emploi*.

Le brancard élévateur d'hygiène ne peut être utilisé que pour les usages indiqués dans ce mode d'emploi. Toute autre utilisation est interdite.

Évaluation des patients

Nous recommandons aux établissements de soins de procéder à des réévaluations régulières. Avant toute utilisation de l'appareil, il incombe au personnel soignant d'évaluer le patient selon les critères suivants :

- Le poids du patient ne peut excéder 160 kg/ 353 livres.
- Le patient doit être capable de comprendre et répondre aux instructions l'incitant à maintenir une position allongée de toute sécurité sur le brancard ou à rester dans cette position suite à une capacité de mouvement limitée.

Si le patient ne répond pas à ces critères, il convient d'utiliser un autre appareil ou système.

Durée de vie de l'équipement

La durée de vie prévue pour le brancard élévateur d'hygiène Miranti correspond à sa durée de vie utile maximale s'il est utilisé selon les instructions présentes dans ce manuel.

La durée de vie utile de cet équipement est de dix (10) ans et la durée d'utilisation de la sangle de sécurité est de deux (2) ans. La durée d'utilisation de la batterie est de 2 à 5 ans selon les conditions de stockage de la batterie, sa fréquence d'utilisation et les intervalles de recharge.

La durée de vie et la durée d'utilisation indiquées s'entendent sous réserve que la maintenance préventive soit effectuée comme spécifié dans les instructions d'entretien et de maintenance figurant dans cette notice d'utilisation.

Selon leur degré d'usure, certaines parties de l'équipement telles que les roues et la télécommande peuvent nécessiter un remplacement pendant la durée de vie de l'équipement conformément aux informations contenues dans la notice d'utilisation.

Consignes de sécurité

AVERTISSEMENT

Pour prévenir tout risque d'incendie ou d'explosion, ne jamais utiliser l'appareil dans un environnement riche en oxygène, en présence d'une source de chaleur ou de gaz anesthésique inflammable.

AVERTISSEMENT

Pour éviter tout risque de contamination croisée, toujours suivre les consignes de désinfection de la présente *notice d'utilisation*.

AVERTISSEMENT

Pour éviter les risques de piégeage des cheveux, bras et jambes, s'assurer que ceux-ci sont bien maintenus près du corps du patient et utiliser les poignées fournies en cas de mouvement.

AVERTISSEMENT

Pour éviter le basculement de l'appareil et la chute du patient, n'utilisez pas l'appareil sur un sol présentant des drains encastrés, des trous ou des pentes d'un rapport supérieur à 1:50 (1,15°).

AVERTISSEMENT

Pour prévenir toute blessure, veiller à ne jamais laisser le patient sans surveillance.

AVERTISSEMENT

Pour éviter toute chute en cours de transfert, vérifier systématiquement que les freins sont serrés sur tous les appareils utilisés.

AVERTISSEMENT

Pour éviter toute chute, vérifier que le poids de l'utilisateur est inférieur à la charge maximale admissible (CMA) de tous les produits ou accessoires utilisés.

AVERTISSEMENT

Pour éviter toute chute, veillez à ce que le patient soit positionné correctement et à ce que la sangle de sécurité soit attachée et serrée comme il faut.

Préparatifs

Mesures à prendre avant la première utilisation

(10 étapes)

1 Contrôler l'emballage pour détecter tout dommage éventuel. Si le produit semble abîmé par le transport, introduire une réclamation auprès de la société de transport.

2 L'emballage doit être recyclé conformément aux réglementations nationales en vigueur.

3 Vérifier que tous les composants du produit sont fournis. Comparer avec la section *Désignation des pièces à la page 8*. Si un composant est manquant ou endommagé, NE PAS utiliser le produit.

4 Lire la *notice d'utilisation*.

5 Désinfecter le produit en respectant les consignes de la section *Instructions de nettoyage et désinfection à la page 24*.

6 Déballer le chargeur de batterie et l'installer comme expliqué dans *notice d'utilisation du chargeur de batterie*.

7 Charger la batterie.

8 Effectuez un essai de fonctionnement. Voir la section *Entretien et maintenance préventive à la page 29*.

9 Choisir un emplacement de rangement facile d'accès à tout moment où conserver la *notice d'utilisation*.

10 Prévoir un plan de secours prêt à être utilisé en cas d'urgence pour un patient.

REMARQUE
En cas de doute, contacter le représentant local Arjo qui vous offrira l'assistance et le service nécessaires. Ses coordonnées sont inscrites sur la dernière page de cette notice d'utilisation.

Les sections du brancard sont sécurisées par la sangle jointe quand elles sont rabattues. Voir illustration ci-dessous. Les sections du brancard sont lourdes !

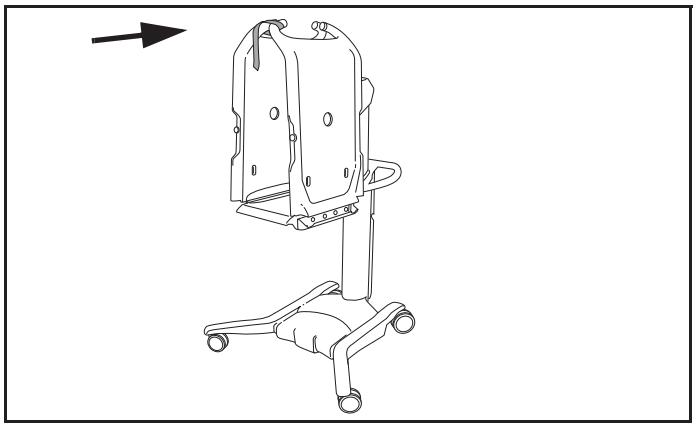

Mesures à prendre avant chaque utilisation

(4 étapes)

1 Vérifiez si toutes les pièces sont en position. Les comparer à la page *Désignation des pièces*.

2 Si un composant est manquant ou endommagé, NE PAS utiliser le produit.

3 **AVERTISSEMENT**

Pour éviter les contaminations croisées, toujours suivre les instructions de désinfection de cette *notice d'utilisation*.

4 Vérifier que la batterie est complètement chargée.

Directions pour le brancard élévateur d'hygiène Miranti

La figure ci-dessous montre le sens de déplacement correct lors du transfert.

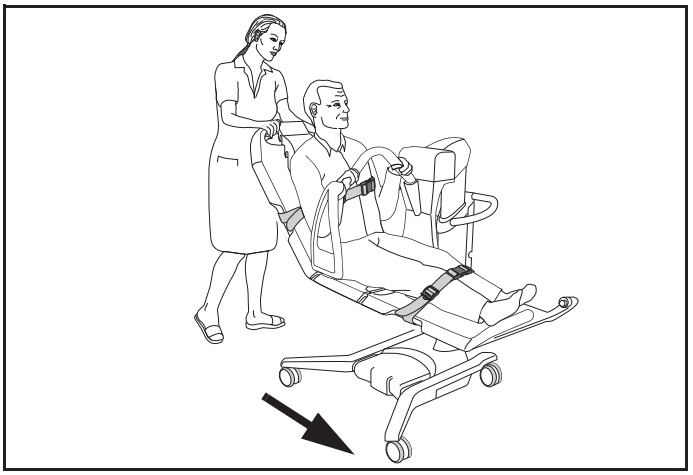

Les directions *droite* ou *gauche* dans cette *notice d'utilisation* sont données comme suit.

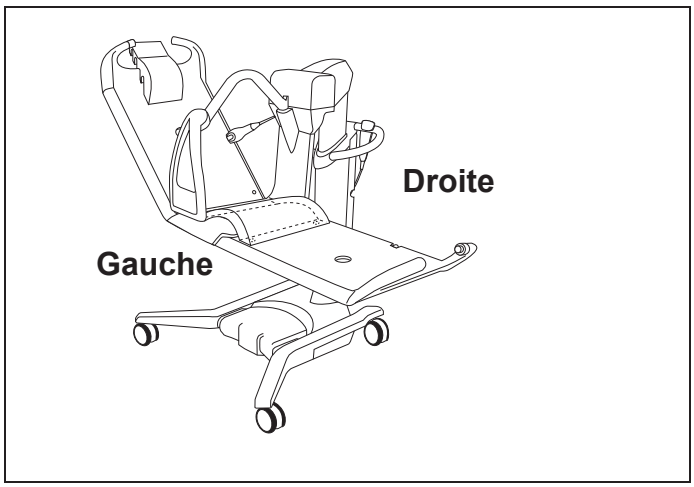

Désignation des pièces

1 Brancard et cadre
2 Repose-tête
3 Coussin de cuisses
4 Poignée de transfert
5 Poignée de positionnement
6 Batterie
7 Télécommande
8 Protection latérale
9 Poignée de sécurité du patient
10 Mât
11 Montée/Descente d'urgence
12 Corde à crochet
13 Frein central (placé sous le châssis)
14 Tableau de commande
15 Châssis
16 à freins
17 Déplacement motorisé (en option)
18 Poignée déplacement motorisé (en option)
19 Pèse-personne (option)
20 Sangle(s) de sécurité
21 Dossier électrique

Section appliquée : Type B
Brancard, cadre et toutes les pièces qui y sont attachées.

Protection contre les chocs électriques conformément à la norme CEI 60601-1.

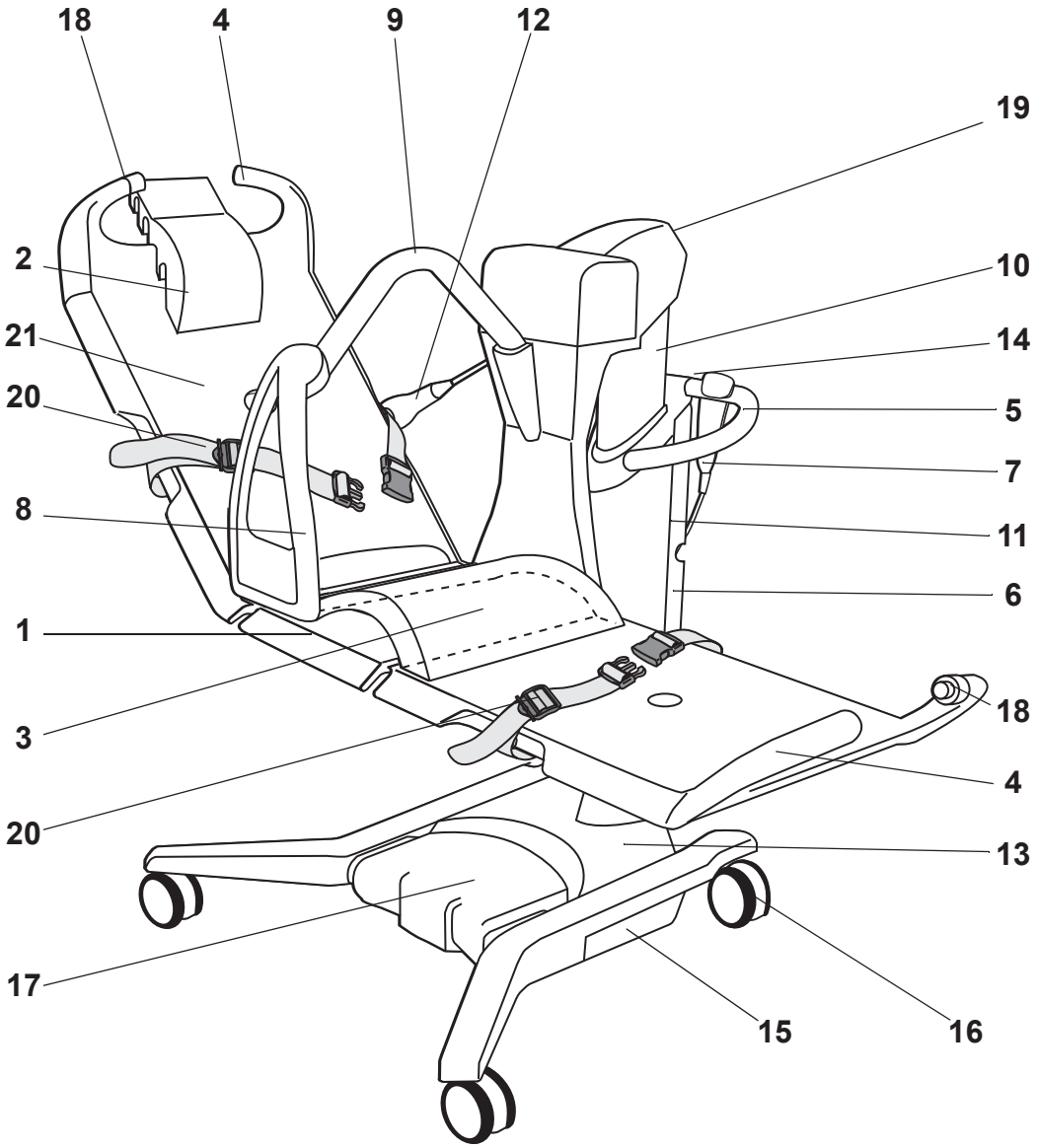
18
4
9
12
19
2
10
21
14
20
5
7
8
11
6
1
18
3
4
20
13
17
15
16

Description du produit/fonctions

Fig. 1

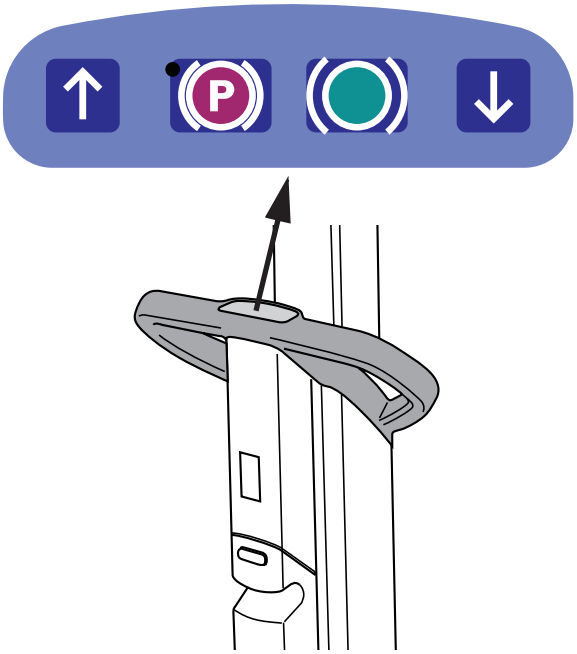

Levage

Le mouvement de montée/descente est commandé par un actionneur entraîné par moteur électrique.

Frein central

Le frein central est constitué de deux cylindres munis de patins de frein placés sous le châssis. Il est manœuvré depuis le panneau de commande ou depuis la télécommande. Lorsque le frein est serré, les patins de frein sont pressés au sol.

Panneau de commande

Le panneau présente quatre boutons de commande avec les symboles suivants : **(Voir fig. 1)**

- Flèche pointant vers le haut, pour lever le brancard élévateur d'hygiène *Miranti.*
- Flèche pointant vers le bas, pour abaisser le brancard élévateur d'hygiène *Miranti.*
- Symbole de freinage rouge foncé, pour activer le frein central, accompagné d'un témoin clignotant.
- Symbole de freinage vert, pour desserrer le frein central.

Fig. 2

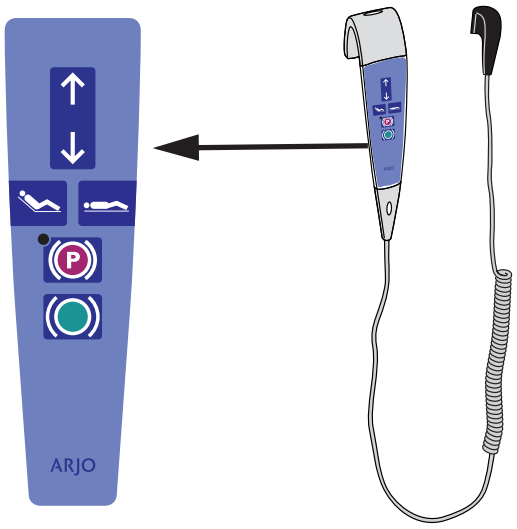

Télécommande

La télécommande est munie d'un crochet intégré qui permet de l'attacher facilement à différents endroits du brancard élévateur d'hygiène *Miranti.* **(Voir fig. 2)**

- Décrocher la télécommande et la tenir dans la main.
- Appuyer sur le bouton « flèche vers le haut » de la télécommande pour lever le brancard élévateur d'hygiène *Miranti.*
- Appuyer sur le bouton « flèche vers le bas » de la télécommande pour abaisser le brancard élévateur d'hygiène *Miranti.*
- Appuyer sur le bouton rouge foncé pour actionner les freins. Indiqué par un témoin lumineux clignotant.
- Appuyer sur le bouton vert pour desserrer le frein central.
- Appuyer sur le bouton avec le symbole de la position assise pour lever le relève-buste.
- Appuyer sur le bouton avec le symbole de la position couchée pour abaisser le relève-buste.

Fig. 3

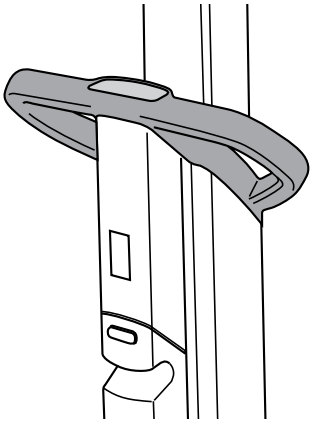

Poignée de positionnement

Utiliser les poignées de positionnement pour positionner le brancard élévateur d'hygiène *Miranti* par rapport à une baignoire ou un lit. **(Voir fig. 3)**

Fig. 1

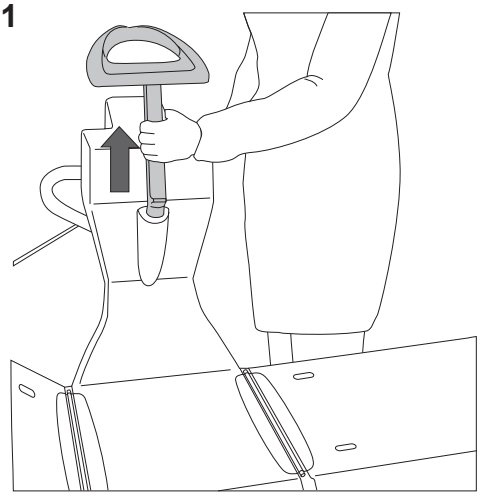

Protection latérale et poignée de sécurité du patient

(3 étapes)

La protection latérale qui empêche le patient de tomber sur le côté et la poignée de sécurité à laquelle le patient peut se tenir sont intégrées dans une barre articulée

1 Lever la barre. **(Voir fig. 1)**

Fig. 2

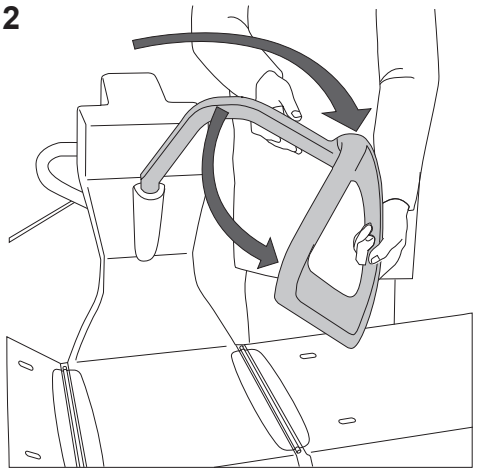

2 Tenir la protection latérale avec une main et la poignée de sécurité du patient avec l'autre main. **(Voir fig. 2)**

3 Commencer par abaisser la poignée de sécurité du patient loin de la tête du patient afin de pouvoir positionner la protection latérale.

Fig. 3

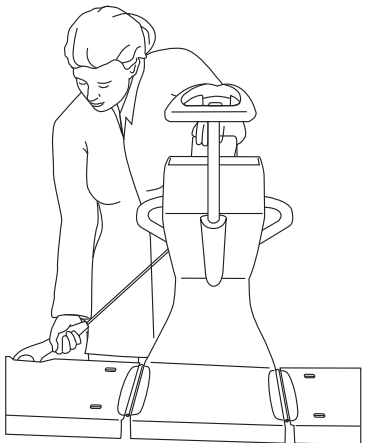

Relève-buste électrique/Corde à crochet

(5 étapes)

Chaque extrémité du brancard peut être utilisée comme relève-buste et peut être levée et abaissée grâce à un moteur électrique commandé depuis la télécommande. La corde à crochet qui guide le relève-buste doit être attachée au côté choisi du brancard (relève-buste) soit avant, soit après le patient s'est allongé sur le brancard.

1 Fixer la corde à crochet à la tête du bouton du brancard. **(Voir fig. 3)**

Fig. 4

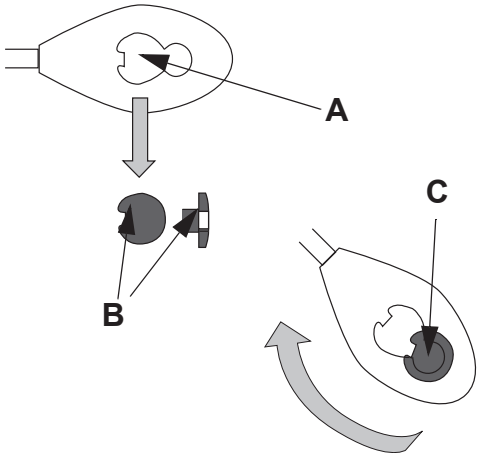

2 S'assurer que la partie saillante du trou **(A)** pénètre dans l'encoche du bouton **(B)**. **(Voir fig. 4)**

3 Déplacer la tête du bouton vers la partie étroite du trou.

4 Tourner le crochet vers le haut et s'assurer que la corde à crochet est fixée **(C)**. (**Voir fig. 4)**

5 Contrôler deux fois la fixation du crochet.

REMARQUE
Vérifier que le patient est allongé dans la position correcte sur le brancard.

Fig. 5

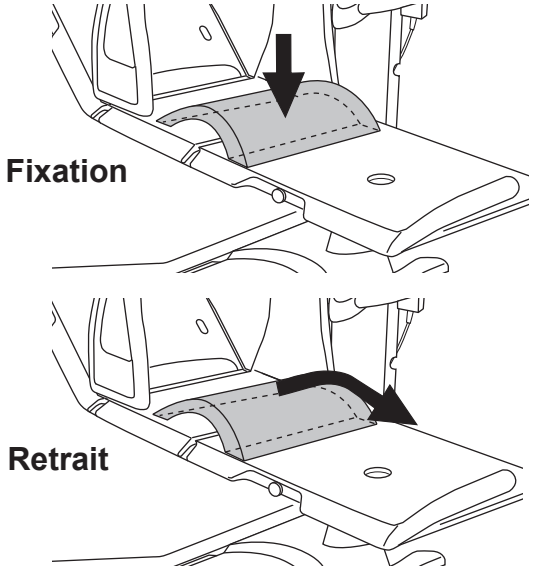

Coussin de cuisses

Le coussin de cuisses doit être placé sous les cuisses du patient pour son confort durant le transfert et le bain. **(Voir fig. 5)**

La partie souple du coussin doit toujours être contre les parties postérieures du patient. Pousser le coussin avec les ergots de guidage dans les trous.

Pour retirer le coussin, le rabattre vers le repose-jambes.

Fig. 6

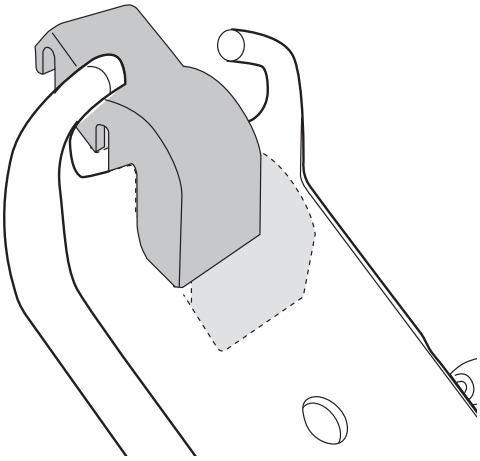

Repose-tête

Le repose-tête peut être facilement déplacé sur le côté choisi pour le relève-buste et réglé en fonction de la taille du patient. **(Voir Fig. 6)**

Fig. 7

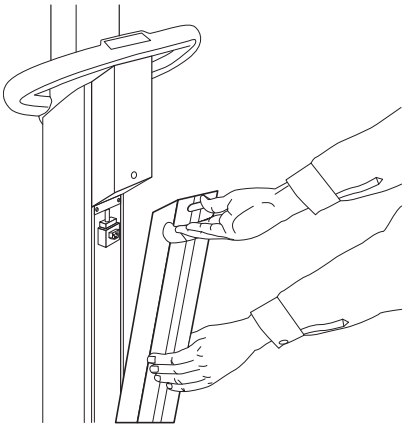

Arrêt d'urgence

Si, pour une raison quelconque, le brancard élévateur d'hygiène *Miranti* ne répond pas aux boutons de commande, il est possible d'interrompre rapidement le mouvement de levage en appuyant sur le bouton situé sur la batterie et en la débranchant. **(Voir Fig. 7)**

Contacter le représentant Arjo local avant de réutiliser le brancard élévateur d'hygiène *Miranti.*

Fig. 8

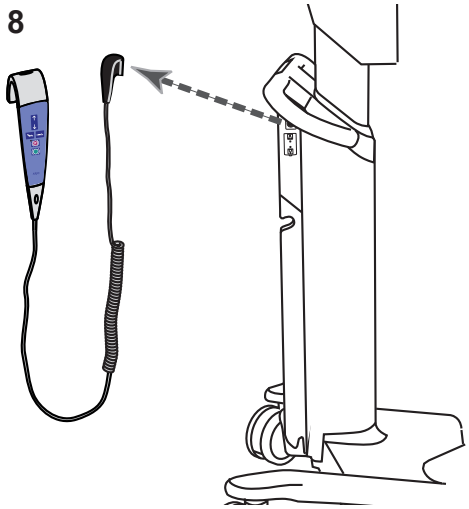

Fig. 9

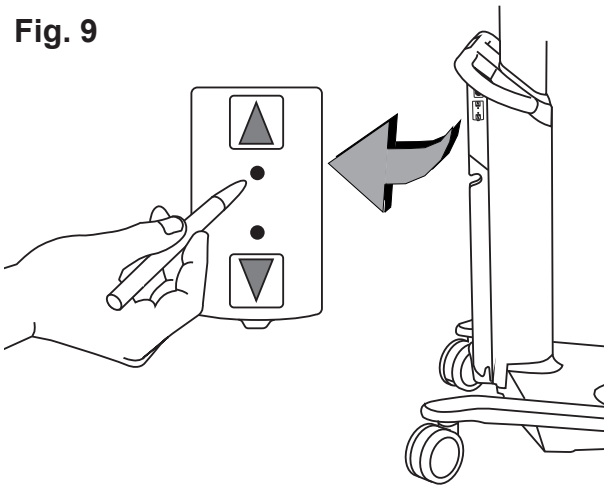

Fig. 10

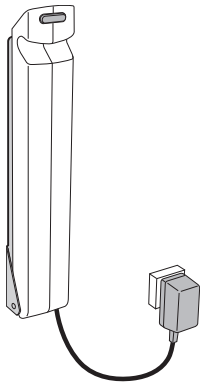

Fig. 11

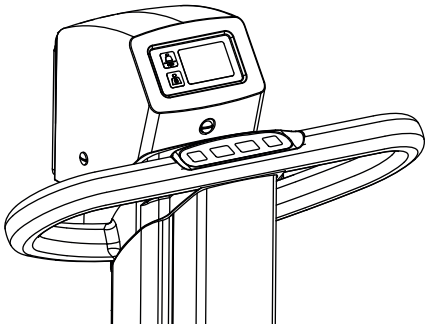

Montée/Descente d'urgence

(2 étapes)

Si, pour une raison quelconque, le brancard élévateur d'hygiène *Miranti* ne répond pas aux boutons de commande, lever ou abaisser le brancard élévateur d'hygiène *Miranti* à l'aide de la fonction Haut/Bas d'urgence.

1 Débrancher la télécommande. **(Voir fig. 8)**

2 **ATTENTION**

Ne pas utiliser d'objets à bout pointu pour enfoncer dans les trous.

Enfoncer un objet mince et non pointu dans les trous du panneau. (un stylo, par ex.) **(Voir fig. 9)**

- L'enfoncer dans le trou à côté du bouton avec la flèche vers le haut pour monter le brancard élévateur d'hygiène *Miranti.*
- L'enfoncer dans le trou à côté du bouton avec la flèche vers le bas pour baisser le brancard élévateur d'hygiène *Miranti.*

REMARQUE
Un signal sonore continu retentit pendant la montée et la descente.

Contacter le représentant Arjo local avant de réutiliser le brancard élévateur d'hygiène *Miranti*.

Chargeur de batterie

Fixer le chargeur de batterie à un mur adapté et le connecter à une prise murale. **(Voir fig. 10)**

AVERTISSEMENT

Pour prévenir tout risque d'incendie et de choc électrique, s'assurer que le chargeur est installé et utilisé dans un environnement sec et sans poussière.

Voir la *notice d'utilisation du chargeur de batterie*.

Pèse-personne (en option)

Le pèse-personne est intégré et situé sur le mât de l'élévateur. **(Voir fig. 11)**

Pour utiliser le pèse-personne, si le système en est doté, se référer à la *notice d'utilisation du pèse-personne*.

Déplacement motorisé (en option)

Un moteur électrique et une cinquième roue **(B)** constituent le déplacement motorisé. La roue est manœuvrée par l'intermédiaire d'un bouton situé à l'extrémité de chaque poignée de transfert **(A)**. **(Voir fig. 12)**

Fig. 12

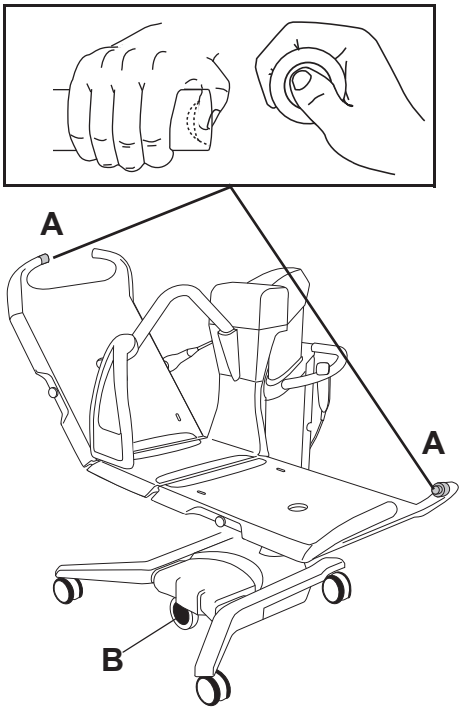

Le brancard élévateur d'hygiène *Miranti* ne peut aller qu'en marche avant.

Montée sur ressort, la roue est adaptée à différents niveaux de sol, tels que les seuils et les rigoles d'évacuation (différence de niveau : ~ 10 mm).

Conduite
(4 étapes)

1 Activer l'entraînement en appuyant sur le bouton de la poignée de transfert **(A)**. **(Voir fig. 12)**

2 La cinquième roue est abaissée et l'entraînement est activé après quelques secondes.

3 Le brancard avance tant que le bouton est enfoncé.

4 Lorsque le bouton est relâché, la cinquième roue reste abaissée pendant 4 s avec l'entraînement inactivé. Pendant ces 4 s, il est très facile de prendre un virage ou de faire demi-tour car la roue joue le rôle d'une roue de direction. Appuyer sur le bouton pour redémarrer.

REMARQUE
L'entraînement électrique ne peut pas être utilisé lorsque les freins sont activés.

Conduite avec précision

Pour un meilleur contrôle des rotations et la manœuvre dans les passages étroits, relâcher et appuyer sur le bouton par courts intervalles.

Fig. 13

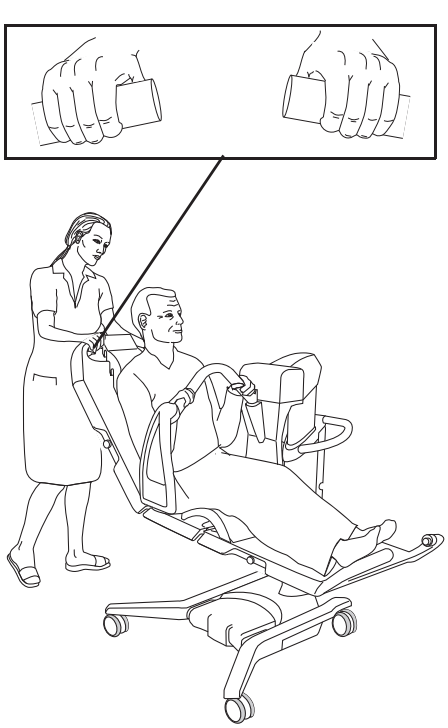

Fonction manuelle
(2 étapes)

1 Saisir les poignées de transfert. **(Voir fig. 13)**

2 Faire avancer vers l'avant le brancard élévateur d'hygiène *Miranti*.

REMARQUE
Ne jamais actionner les freins pendant le déplacement.

Sangles de sécurité

AVERTISSEMENT

Pour éviter toute chute du patient, vérifiez l'état des sangles de sécurité. Si elles sont endommagées, ne PAS utiliser les sangles de sécurité et les remplacer par des sangles neuves avant toute utilisation.

AVERTISSEMENT

Pour éviter toute chute, veillez à ce que le patient soit positionné correctement et à ce que la sangle de sécurité soit attachée et serrée comme il faut.

Fig. 1

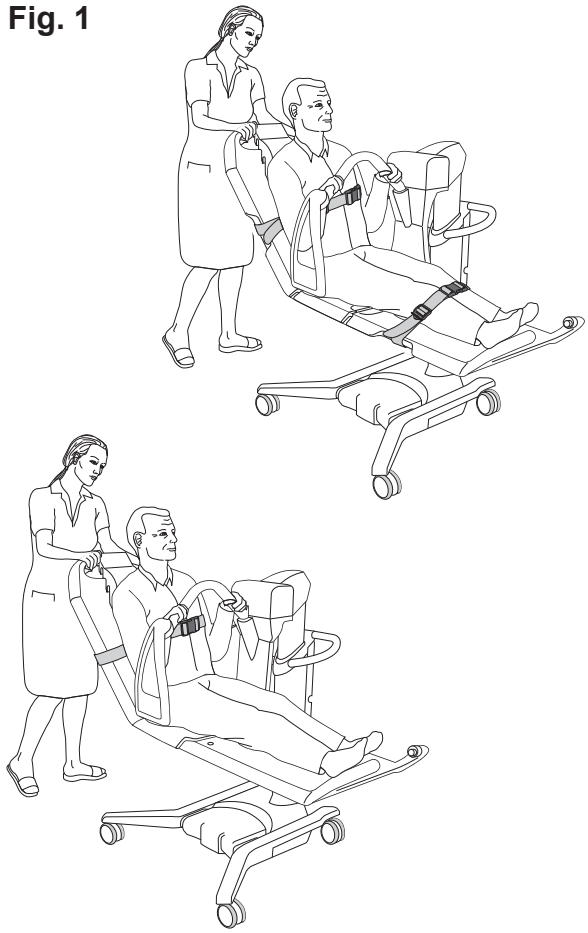

Le brancard élévateur d'hygiène *Miranti* possède deux sangles de sécurité, l'une à utiliser au-dessus de la poitrine, l'autre au-dessus des jambes. Elles sont identiques et elles s'utilisent de la même façon.

Soit la seule sangle de sécurité supérieure est utilisée, soit les deux sont utilisées. Ne pas utiliser la sangle inférieure seule. **(Voir fig. 1)**

Attacher et fixer (5 étapes)

Fig. 2

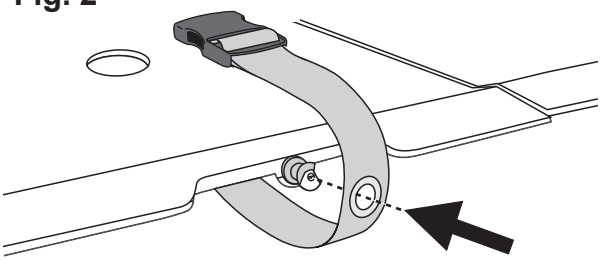

1 Attacher la sangle de sécurité en enfonçant sur le bouton l'œillet le plus proche de la fixation. **(Voir fig. 2)**

Fig. 3

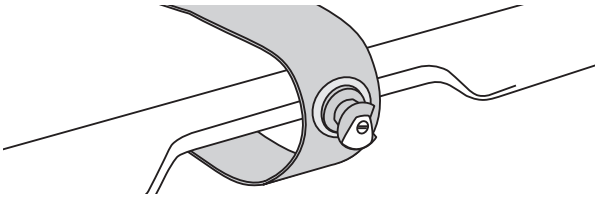

2 S'assurer que la sangle est fixée au bouton dans la position intérieure. **(Voir fig. 3)**

Fig. 4

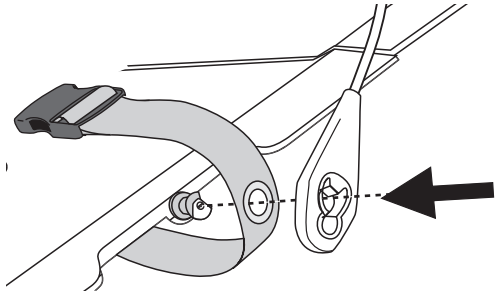

3 **Sangle de sécurité supérieure uniquement :** attacher la corde à crochet au-dessus de la sangle de sécurité et du bouton selon la section *Relève-buste électrique/Corde à crochet à la page 11*. **(Voir fig. 4)**

suite des étapes à la page suivante

Fig. 5

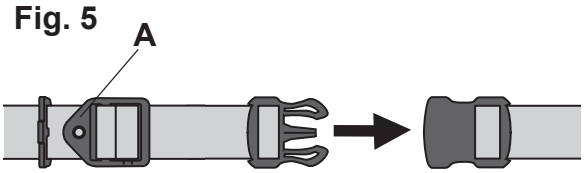

4 Pour boucler la sangle de sécurité, insérer les fixations de la boucle l'une dans l'autre. S'assurer que la partie en flèche de l'élément de boucle est dirigée vers le haut **(A)**. **(Voir fig. 5)**

Fig. 6

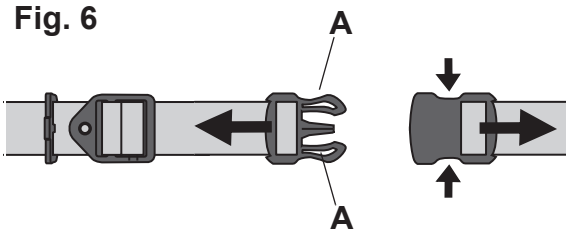

5 Détacher la sangle de sécurité en appuyant sur les attaches rapides **(A)** tout en séparant les fixations de la boucle l'une de l'autre. **(Voir Fig. 6)**

Régler (6 étapes)

Les illustrations correspondent à la sangle de sécurité supérieure

Fig. 7

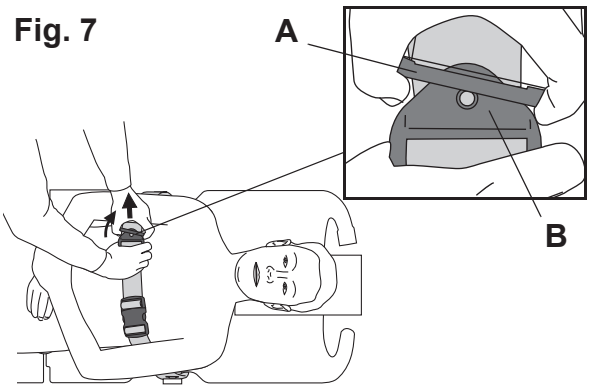

1 Séparer les éléments de boucle **(A)** et **(B)** en déplaçant le plus petit **(A)** légèrement vers le haut. **(Voir Fig. 7)**

Fig. 8

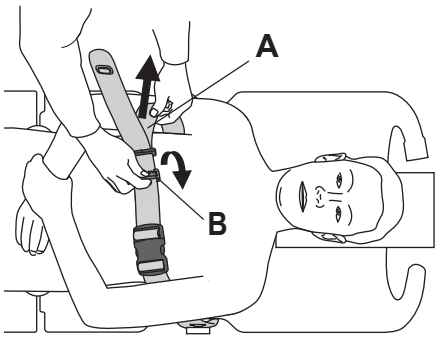

2 Desserrer la sangle de sécurité en tirant la lanière intérieure **(A)** et en soulevant simultanément le plus grand élément de boucle **(B)**. **(Voir fig. 8)**

Fig. 9

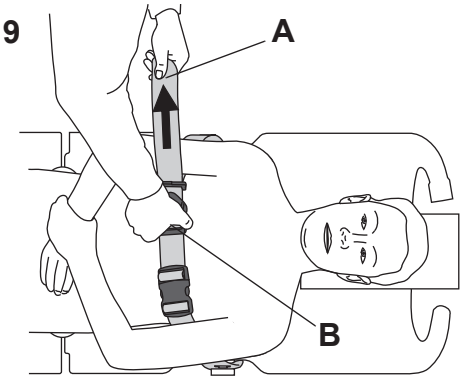

3 Serrer la sangle de sécurité en tirant la lanière extérieure **(A)** et en tenant simultanément le plus grand élément de boucle **(B)**. **(Voir fig. 9)**

4 S'assurer que la sangle de sécurité est fermement attachée au corps du patient.

suite des étapes à la page suivante

Fig. 10

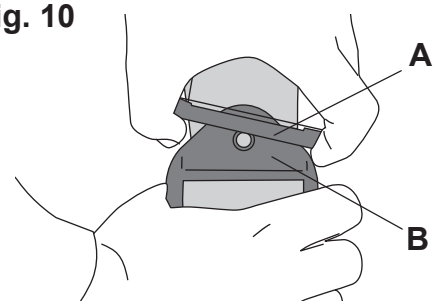

5 Fermer la boucle en insérant le petit clip **(A)** dans le grand clip **(B)**. **(Voir fig. 10)**

6 S'assurer qu'après verrouillage la sangle de sécurité ne forme pas de boucle dans les clips. **(Voir fig. 11)**

Fig. 11

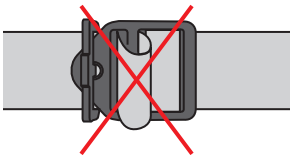

En dehors des périodes d'utilisation (1 étape)

Fig. 12

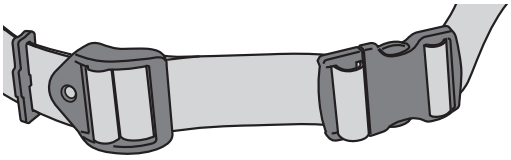

1 S'assurer que les sangles de sécurité sont fixées sur le brancard lorsque le brancard élévateur d'hygiène *Miranti* n'est pas utilisé. **(Voir fig. 12)**

Détacher (1 étape)

Fig. 13

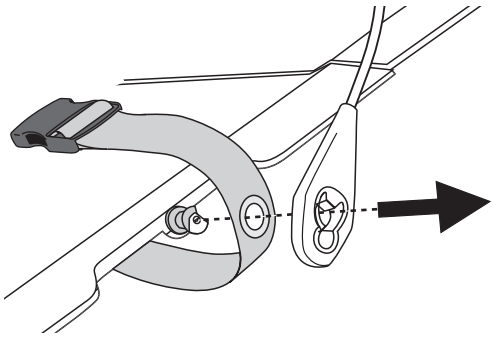

1 Retirer du bouton la corde à crochet **(sangle de sécurité supérieure uniquement)** et la sangle de sécurité. **(Voir fig. 13)**

Transférer le patient

AVERTISSEMENT

Pour prévenir toute blessure, veiller à ne jamais laisser le patient sans surveillance.

Depuis le lit

(17 étapes)

1 Bloquer les freins des roues du lit, s'il y a lieu.

2 Rabattre la barrière du lit.

3 Déshabiller le patient sur le lit et lui mettre un peignoir qui se boutonne de préférence à l'arrière.

4 Choisir une des extrémités du brancard élévateur d'hygiène *Miranti* pour servir de dossier et fixer la corde à crochet sur cette extrémité. Si possible, transférer le patient par le côté droit du brancard élévateur d'hygiène *Miranti* vers une baignoire.

5 Attacher la ou les sangle(s) de sécurité si nécessaire. La/les sangle(s) de sécurité doit/doivent être attachée(s) **avant** la corde à crochet. **(Voir fig. 1)**

6 Mettre en place le coussin de cuisses.

7 Tourner le patient de sorte qu'il se trouve sur le côté opposé au brancard élévateur d'hygiène *Miranti*.

8 Amener le brancard au-dessus du lit aussi près que possible du patient. **(Voir fig. 2)**

9 Abaisser le brancard élévateur d'hygiène *Miranti* de sorte que son siège soit appuyé fermement sur le lit. S'assurer qu'aucune partie du corps n'est coincée entre le siège et le lit. La corde à crochet doit être lâche. **(Voir fig. 2)**

10 Serrer le frein central du brancard élévateur d'hygiène *Miranti*.

11 Tourner le patient sur le dos et s'assurer qu'il est couché dans la bonne position sur le brancard. **(Voir fig. 3)**

suite des étapes à la page suivante

Fig. 1

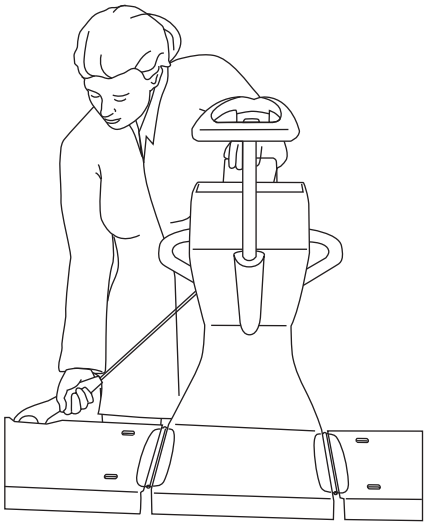

Fig. 2

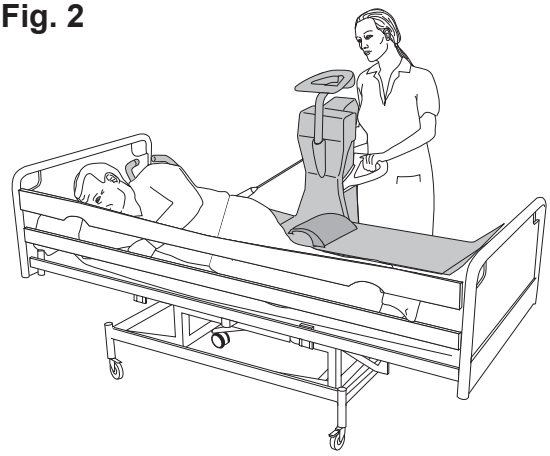

Fig. 3

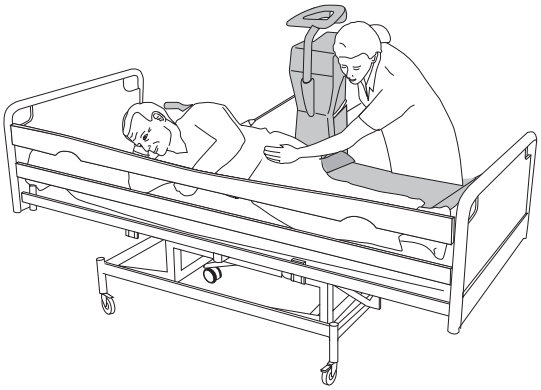

Fig. 4

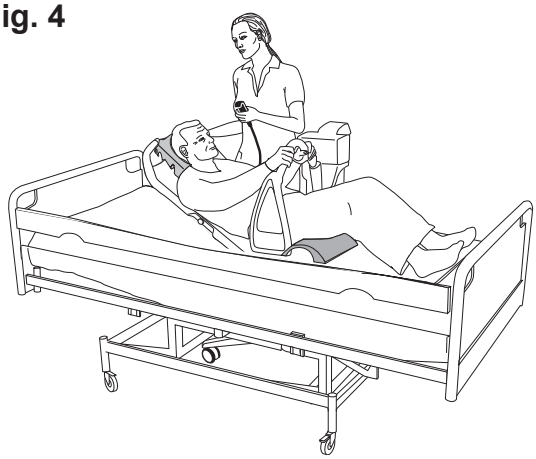

12 Abaisser la poignée de sécurité du patient et la protection latérale. Mettre le repose-tête en place et lever le relève-buste à une hauteur agréable pour le patient. Laisser le patient poser ses mains sur la poignée de sécurité du patient. **(Voir fig. 4)**

13 Lever le plateau du brancard élévateur d'hygiène *Miranti* suffisamment pour l'éloigner du lit.

14 Desserrer le frein central du brancard élévateur d'hygiène *Miranti*.

Fig. 5

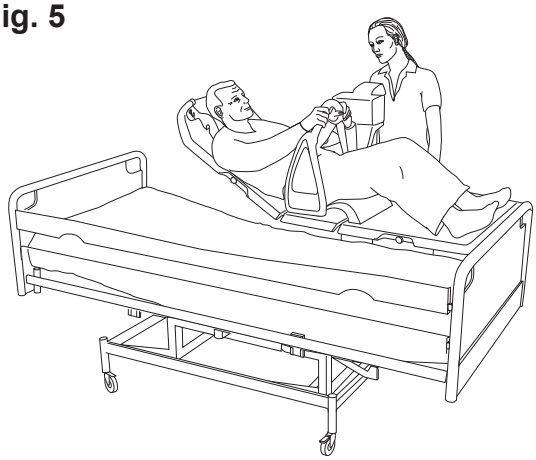

15 **AVERTISSEMENT**

Pour éviter les risques de piégeage des cheveux, bras et jambes, assurez-vous que ceux-ci sont bien maintenus près du corps du patient et utilisez les poignées fournies en cas de mouvement.

Éloigner le brancard élévateur d'hygiène *Miranti* du lit. Vérifier que le brancard élévateur d'hygiène *Miranti* est suffisamment éloigné de tout pour ne rien heurter. **(Voir fig. 5)**

Fig. 6

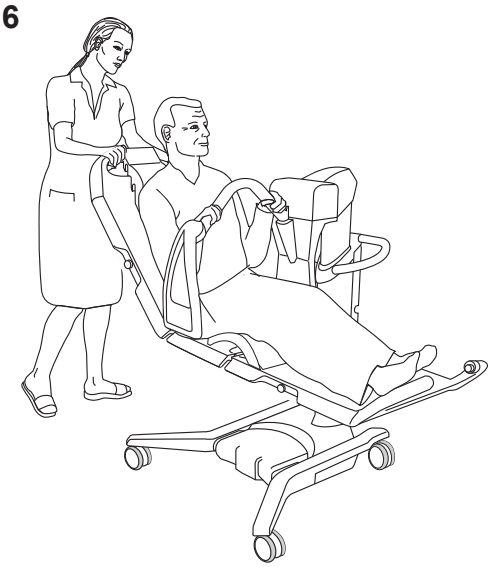

16 **AVERTISSEMENT**

Pour éviter le basculement de l'appareil pendant l'utilisation, ne pas soulever ou abaisser un autre équipement à proximité et surveiller les objets fixes lors de la descente.

Abaisser le brancard à une hauteur confortable pour le soignant. Maintenir les poignées de transfert lors du transfert. **(Voir Fig. 6)**

17 Après avoir transféré le patient, toujours s'assurer que ce dernier est assis correctement.

Vers le lit

(16 étapes)

AVERTISSEMENT

Pour éviter toute chute en cours de transfert, vérifier systématiquement que les freins sont serrés sur tous les appareils utilisés.

1 Bloquer les freins des roues du lit, s'il y a lieu.

2 Rabattre la barrière du lit.

Fig. 1

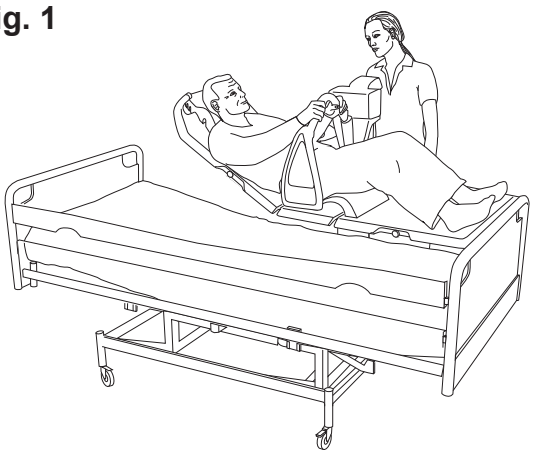

3 Si le brancard élévateur d'hygiène *Miranti* est en sortie de bain, placer une serviette sur le lit pour éviter de mouiller le lit.

4 Régler la hauteur du brancard élévateur d'hygiène *Miranti* de sorte que le brancard soit suffisamment éloigné du lit. **(Voir fig. 1)**

5 **AVERTISSEMENT**

Pour éviter les risques de piégeage des cheveux, bras et jambes, s'assurer que ceux-ci sont bien maintenus près du corps du patient et utiliser les poignées fournies en cas de mouvement.

Déplacer le brancard élévateur d'hygiène *Miranti* au-dessus du lit.

Fig. 2

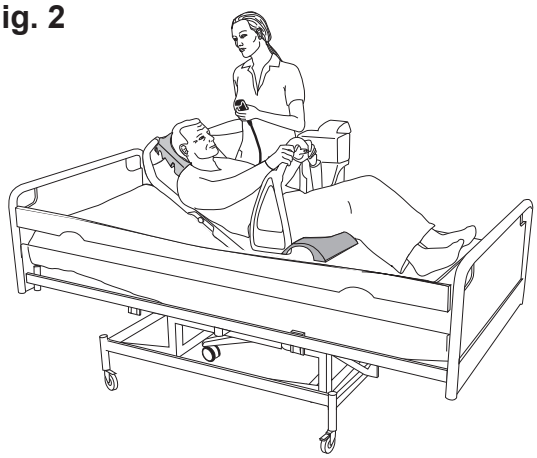

6 Serrer le frein central.

7 **AVERTISSEMENT**

Pour éviter l'emprisonnement ou le pincement des parties génitales, s'assurer qu'il y a assez d'espace lors du déplacement au-dessus du bord de la baignoire, des toilettes, du bassin ou de tout autre élément.

Laisser le patient poser ses mains sur la poignée de sécurité du patient. Abaisser le brancard élévateur d'hygiène *Miranti* de sorte que son siège soit appuyé fermement sur le lit. S'assurer qu'aucune partie du corps n'est coincée entre le brancard et le lit. **(Voir fig. 2)**

8 Abaisser le relève-buste jusqu'à ce que le brancard soit plat.

9 Remonter la poignée de sécurité du patient et la protection latérale.

10 Retirer la sangle de sécurité du patient.

suite des étapes à la page suivante

Fig. 3

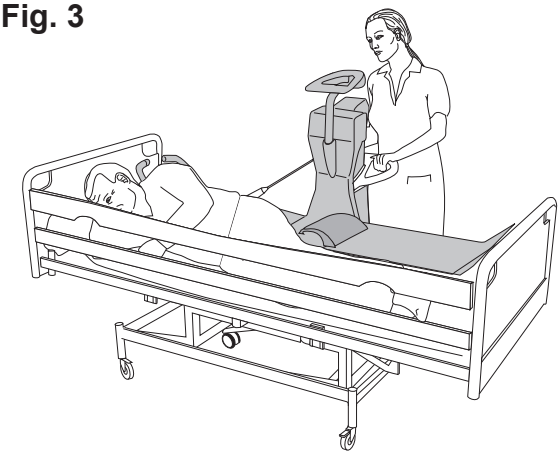

11 Tourner le patient de sorte qu'il se trouve sur le côté opposé au brancard élévateur d'hygiène *Miranti*. **(Voir fig. 3)**

12 Lever le brancard pour le séparer du lit.

13 Relâcher le frein central.

14 Éloigner le brancard élévateur d'hygiène *Miranti* du lit.

15 Tourner le patient de sorte qu'il soit allongé sur le dos.

16 Plier la barrière du lit.

Donner un bain au patient

Fig. 1

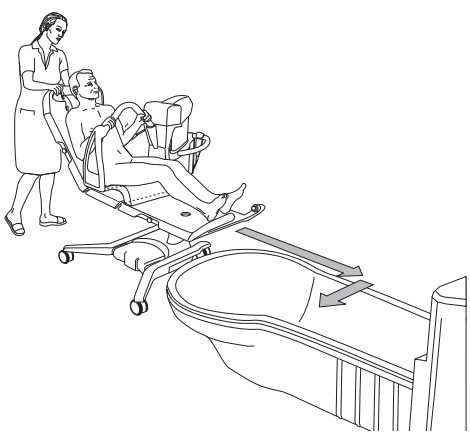

Lire les instructions séparées de l'équipement de bain.

Commande motorisée

(9 étapes)

1 Élever le brancard pour passer au-dessus du bord de la baignoire. **(Voir Fig 1)**

Fig. 2

2 Actionner l'entraînement électrique et installer le patient le long de la baignoire avant de pousser transversalement. Attention aux pieds de la baignoire. **(Voir fig. 2)**

Fig. 3

3 Lever la baignoire à une hauteur confortable s'il s'agit d'un modèle réglable. **(Voir fig. 3)**

4 Abaisser le brancard pour qu'il repose sur le fond de la baignoire.

5 Descendez le relève-buste dans une position confortable pour le patient.

6 Donner un bain au patient.

Fig. 4

7 Après le bain, laisser l'eau s'écouler de la baignoire. Relever le relève-buste. Demander au patient de tenir la poignée de sécurité du patient. Abaisser la baignoire jusqu'à sa position la plus basse. Douchez le patient. **(Voir fig. 4)**

suite des étapes à la page suivante

Fig. 5

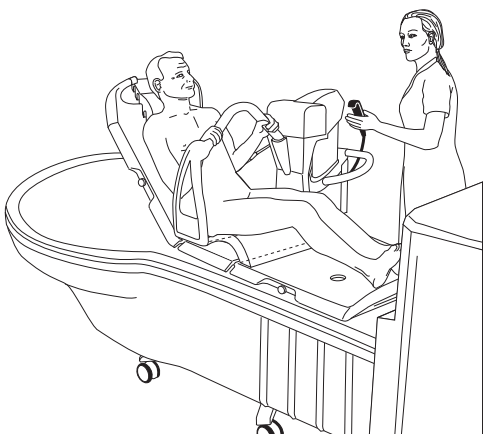

8 Sécher le patient et la partie inférieure du brancard pour éviter que de l'eau ne se répande sur le sol en écartant le brancard élévateur d'hygiène *Miranti* de la baignoire. Lever le brancard. **(Voir fig. 5)**

Fig. 6

9 Activer la commande motorisée et amener le brancard élévateur d'hygiène *Miranti* en dehors de la baignoire. **(Voir fig. 6)**

Fonction manuelle

(2 étapes)

Fig. 7

1 Lever le brancard pour dégager le bord de la baignoire et soulever le patient au-dessus de la baignoire. **(Voir fig. 7)**

Fig. 8

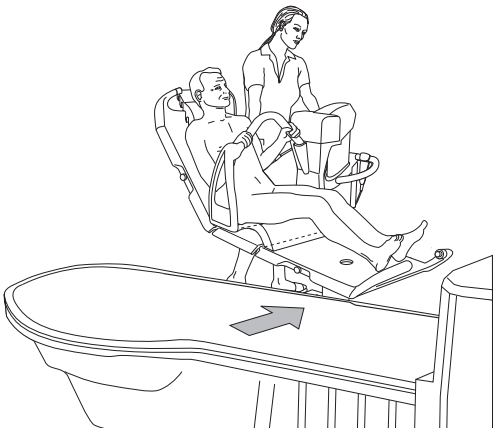

2 Éloigner le brancard élévateur d'hygiène *Miranti* de la baignoire. **(Voir fig. 8)**

Instructions de nettoyage et désinfection

Pour garantir un résultat optimal, utiliser exclusivement un désinfectant Arjo.

Pour toute question relative à la désinfection de l'équipement ou pour commander des désinfectants (voir *Pièces et accessoires à la page 42*), contacter le représentant Arjo.

La procédure suivante doit être effectuée après chaque utilisation et à la fin de la journée.

AVERTISSEMENT

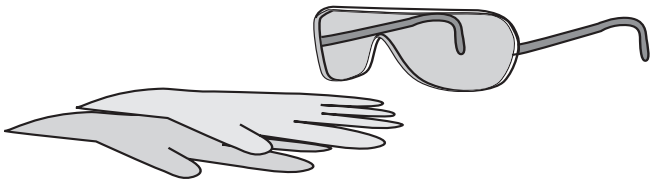

Pour éviter toute lésion oculaire ou cutanée, utiliser toujours des lunettes et des gants de protection. En cas de contact, rincez abondamment à l'eau. En cas d'irritation des yeux ou de la peau, contacter un médecin. Lire attentivement la notice d'utilisation et la fiche de sécurité (FDS) du désinfectant.

AVERTISSEMENT

Pour éviter tout risque de contamination croisée, suivez toujours les consignes de désinfection de la présente *notice d'utilisation*.

AVERTISSEMENT

Pour éviter des irritations cutanées ou oculaires, ne jamais désinfecter en présence d'un patient.

AVERTISSEMENT

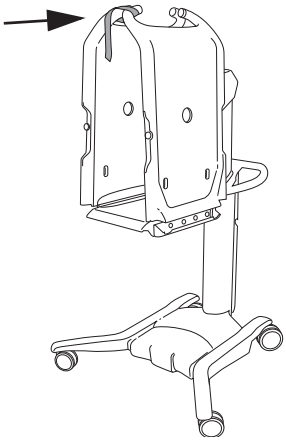

Pour éviter toute blessure du personnel soignant, s'assurer que le brancard est maintenu en position pliée pendant la procédure de désinfection. La stabiliser manuellement ou en utilisant les sangles incluses.

ATTENTION

Pour éviter d'endommager l'appareil, utilisez uniquement des désinfectants Arjo.

Accessoires pour désinfecter le brancard élévateur d'hygiène Miranti

- Gants de protection
- Lunettes de protection
- Flacon de pulvérisateur contenant du désinfectant
- Flacon de pulvérisateur contenant de l'eau
- Lingettes humides et sèches
- Lingettes jetables
- Brosse à poils doux
- Brosse douce à manche long

Toujours respecter les 17 étapes suivantes pour le nettoyage et la désinfection

Élimination des résidus visibles (étapes 1-3 sur 17)

Fig. 1

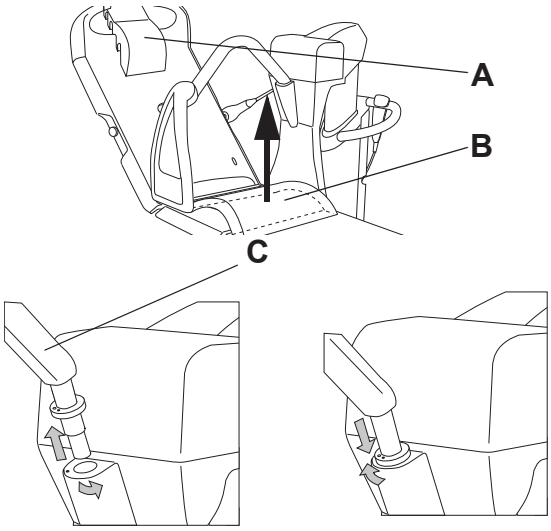

1 Retirer le repose-tête **(A)**, le coussin de cuisses **(B)**, la poignée de sécurité du patient **(C)** et la ou les sangle(s) de sécurité et placer l'ensemble au fond de la baignoire. **(Voir fig. 1)**

Fig. 2

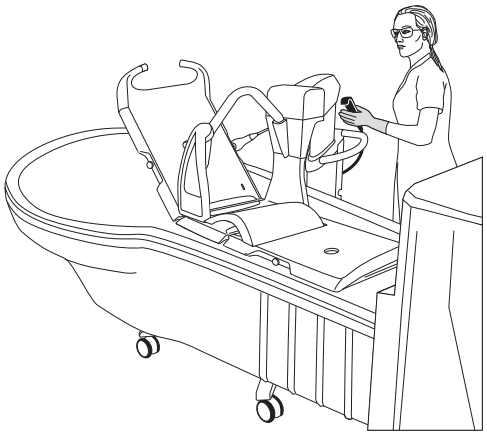

2 Positionner le brancard élévateur d'hygiène *Miranti* au-dessus de la baignoire et l'abaisser. **(Voir fig. 2)**

3 Nettoyer :

- la partie supérieure du brancard élévateur d'hygiène *Miranti* (commencer par le haut et progresser vers le bas)
- toutes les pièces retirées

les résidus visibles avec un chiffon imbibé d'eau, ou pulvériser de l'eau en utilisant une brosse et/ou essuyer avec un chiffon.

suite des étapes à la page suivante

Fig. 3

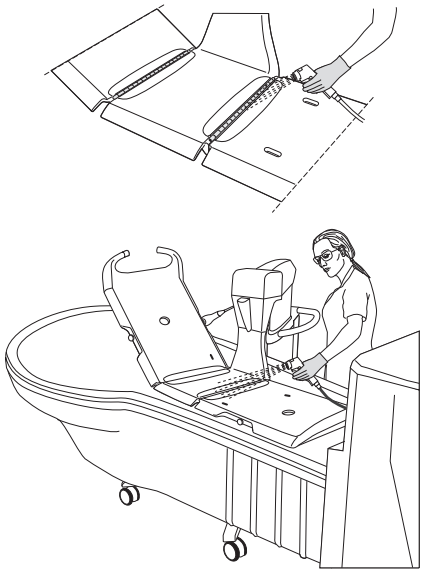

Fig. 4

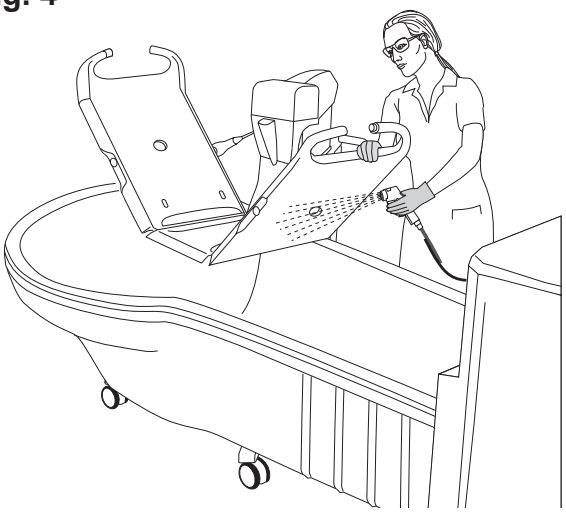

Fig. 5

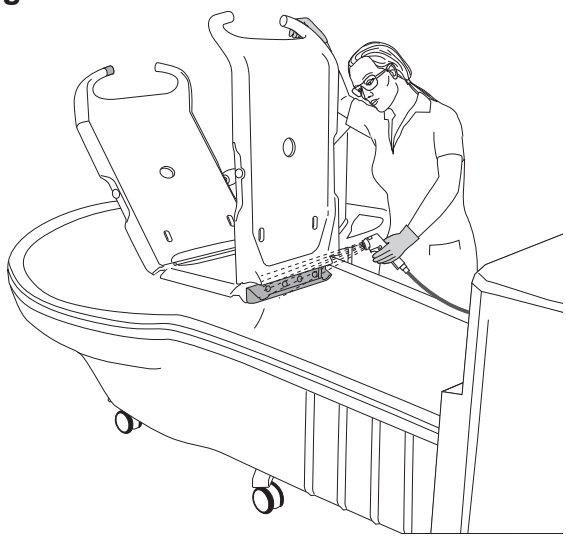

Nettoyage (étapes 4-11 sur 17)

4 Porter des gants et des lunettes de protection.

5 La plupart des baignoires Arjo sont équipées d'une douchette de désinfection. Lire les instructions de l'équipement de bain relatives à l'utilisation du désinfectant. Contrôler le niveau du désinfectant.

6 En l'absence d'équipement de nettoyage intégré, il est possible d'utiliser un pulvérisateur rempli d'agent désinfectant en respectant les instructions sur le flacon de désinfectant.

7 Pulvériser le désinfectant sur **(Voir fig. 3,4 et 5)** :

- la partie supérieure du brancard élévateur d'hygiène *Miranti*
- toutes les pièces retirées

Utiliser une brosse imbibée de désinfectant et frotter soigneusement, en particulier sur les poignées et la télécommande. Sur le brancard élévateur d'hygiène *Miranti* : accorder une attention particulière aux charnières et à la base de la poignée de sécurité du patient sur la partie supérieure du brancard et à la rainure sur la partie inférieure du brancard.

8 Projeter de l'eau (à environ 25 °C (77 °F)) ou pulvériser beaucoup d'eau et essuyer avec un chiffon propre pour éliminer toutes les traces de désinfectant.

9 Imbiber un chiffon de désinfectant et essuyer toutes les autres parties du brancard élévateur d'hygiène *Miranti*, notamment le châssis.

10 Imbiber un nouveau chiffon d'eau et retirer toutes les traces de désinfectant sur les autres parties du brancard élévateur d'hygiène *Miranti*. Le chiffon doit être rincé de temps en temps à l'eau courante pendant l'élimination du désinfectant.

11 Si tout le désinfectant ne peut pas être éliminé, pulvériser de l'eau sur la partie concernée et essuyer avec des lingettes jetables. Répéter l'opération jusqu'à élimination complète du désinfectant.

suite des étapes à la page suivante

Désinfection (étapes 12-17 sur 17)

12 Pulvériser le désinfectant sur :

- la partie supérieure du brancard élévateur d'hygiène *Miranti*
- toutes les pièces retirées

13 Imbiber un chiffon de désinfectant et essuyer toutes les autres parties du brancard élévateur d'hygiène *Miranti*, notamment le châssis.

14 Laisser le désinfectant agir conformément aux instructions de l'étiquette du flacon de désinfectant.

15 Pulvériser ou projeter de l'eau (à environ 25 °C (77 °F)) et essuyer avec un chiffon propre pour éliminer toutes les traces de désinfectant sur :

- la partie supérieure du brancard élévateur d'hygiène *Miranti*
- toutes les pièces retirées
- toutes les autres parties du brancard élévateur d'hygiène *Miranti* telles que le châssis.

Le chiffon doit être rincé de temps en temps à l'eau courante pendant l'élimination du désinfectant. **(Voir Fig. 6)**

16 Si tout le désinfectant ne peut pas être éliminé, pulvériser de l'eau sur la partie concernée et essuyer avec des lingettes jetables. Répéter l'opération jusqu'à élimination complète du désinfectant.

17 Laisser sécher toutes les pièces.

Fig. 6

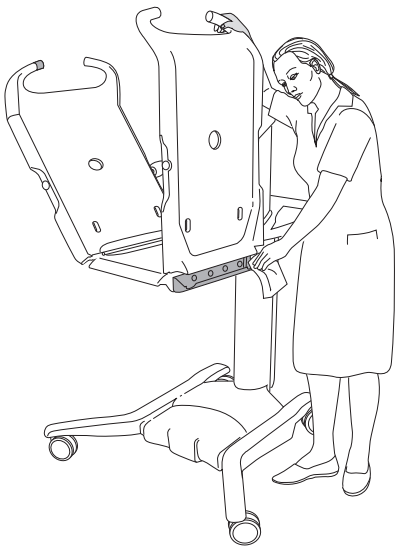

Instructions relatives à la batterie

AVERTISSEMENT

Pour éviter toute blessure corporelle, NE PAS écraser, perforer, ouvrir, démonter ou modifier de toute autre manière la batterie.

- **En cas de fissuration du boîtier de la batterie entraînant le contact du contenu avec la peau ou les vêtements, rincer immédiatement et abondamment à l'eau claire.**
- **En cas de contact du contenu avec les yeux, rincer à grande eau et consulter un médecin immédiatement.**
- **L'inhalation du contenu peut entraîner une inflammation des voies respiratoires. Ventiler puis consulter un médecin.**

- Ne pas faire tomber la batterie.
- Contacter les autorités locales compétentes pour mettre au rebut les batteries usées.
- Vérifier l'étiquette sur la batterie.

Avertissement de charge faible

Un signal sonore retentit lorsque la charge de la batterie est faible. Celle-ci doit alors être rechargée le plus rapidement possible.

Stockage de la batterie

- La batterie est livrée chargée, mais nous vous recommandons de la recharger à la réception en raison d'une autodécharge lente.
- La batterie se décharge lentement lorsqu'elle n'est pas utilisée.
- Lors de son stockage ou de son transport, la batterie doit être à une température comprise entre 0 °C et +30 °C (entre 32 °F et 86 °F), les températures plutôt froides permettant d'étendre sa longévité.
- Pour optimiser les performances de la batterie, ne pas la stocker à plus de 50 °C (122 °F).

Installation du chargeur

Voir la *notice d'utilisation du chargeur de batterie*.

Comment recharger la batterie

Voir la *notice d'utilisation du chargeur de batterie*.

Entretien et maintenance préventive

Le brancard élévateur d'hygiène *Miranti* est soumis à l'usure et à diverses dégradations. Les opérations suivantes doivent être effectuées conformément au calendrier afin de garantir que l'équipement conserve ses caractéristiques de fabrication d'origine.

AVERTISSEMENT

Pour éviter tout dysfonctionnement susceptible de provoquer des blessures, il convient de procéder à des inspections régulières et de respecter le calendrier de maintenance recommandé. Dans certains cas, par exemple lorsque le produit est utilisé très fréquemment et exposé à des environnements agressifs, des inspections plus fréquentes sont nécessaires. Les réglementations et normes nationales peuvent être plus strictes que ce calendrier de maintenance recommandé.

REMARQUE
Le produit ne doit pas faire l'objet d'une maintenance ou d'un entretien lorsqu'il est utilisé avec le patient.

CALENDRIER DE MAINTENANCE PRÉVENTIVE Brancard élévateur d'hygiène Miranti

OBLIGATIONS DU PERSONNEL SOIGNANT Mesure/Contrôle	Tous les JOURS	Toutes les SEMAINES	Tous les 2 ANS
Désinfection	X		
Contrôler les fixations mécaniques		X	
Inspection visuelle de la sangle de sécurité		X	
Contrôle de la télécommande et du câble		X	
Contrôle et nettoyage des roulettes		X	
Contrôler le fonctionnement du frein central et des patins de frein		X	
Inspecter visuellement la batterie et le chargeur.		X	
Inspection visuelle de tous les éléments visibles		X	
Contrôle du crochet de levage et de la corde à crochet		X	
Contrôler la fixation et le verrouillage de la protection latérale et de la poignée de sécurité du patient		X	
Remplacer la sangle de sécurité			X

AVERTISSEMENT

Pour éviter toute blessure tant au patient qu'au personnel soignant, ne jamais modifier l'appareil ni utiliser de pièces incompatibles.

Fig. 1

Obligations du personnel soignant

Les obligations incombant au personnel soignant doivent être effectuées par du personnel formé au brancard élévateur d'hygiène *Miranti*, conformément aux instructions de ce *mode d'emploi*.

Chaque jour

- **Désinfectez.** Désinfecter immédiatement le brancard élévateur d'hygiène *Miranti* après chaque utilisation. Utiliser des désinfectants et shampooings Arjo en respectant **les doses recommandées.** *Voir* section *Instructions de nettoyage et désinfection à la page 24*.

Chaque semaine

- **Inspecter visuellement tous les éléments visibles,** en particulier aux endroits où un contact physique s'exerce avec des patients ou des soignants. Vérifiez l'absence de fissures et de bords tranchants susceptibles de blesser le patient ou l'utilisateur ou de nuire à l'hygiène. Remplacer les parties endommagées.
- **Effectuer une inspection visuelle des fixations mécaniques** en plaçant un pied sur le châssis et en tirant le siège vers le haut des deux mains. Aucun jeu n'est autorisé. **(Voir Fig 1)**
- **Contrôle de la télécommande et du câble** : Vérifier visuellement l'état de la télécommande et de son câble. Remplacez la sangle si elle est coupée ou endommagée. **(Voir fig. 2)**

Fig. 2

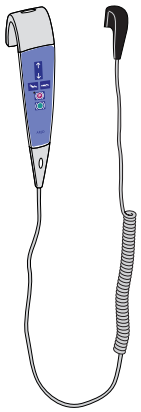

Fig. 3

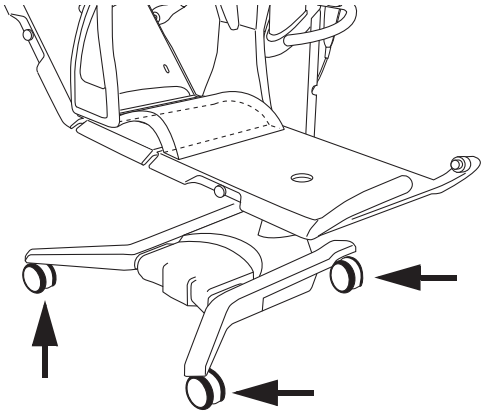

- **Assurez-vous que les roulettes sont fixées correctement et qu'elles pivotent librement.** Nettoyez à l'eau (savon, cheveux, poussières et produits de nettoyage peuvent nuire au bon fonctionnement). **(Voir fig. 3)**

Fig. 4

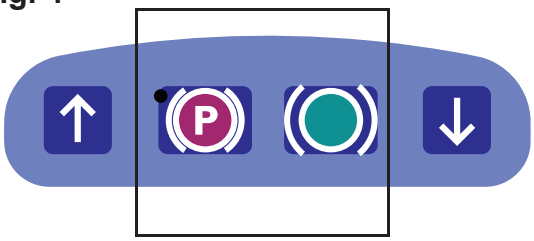

- **Contrôler le fonctionnement du frein central et des patins** en activant le frein et en essayant de déplacer le dispositif de levage. Il doit être impossible de bouger l'équipement sans lever le dispositif de levage du sol. **(Voir fig. 4)**

suite des étapes à la page suivante

Fig. 5

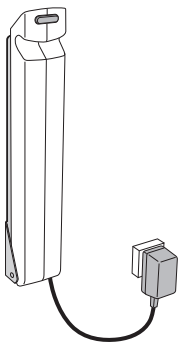

- **Contrôlez visuellement l'état du chargeur de batterie, de son câble et de la batterie.** Retirez et remplacez immédiatement si endommagé. **(Voir fig. 5)**

Fig. 6

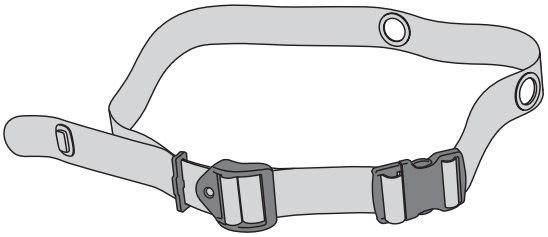

- **Inspection visuelle de la sangle de sécurité.** Inspecter toute la longueur à la recherche d'effilochures, d'entailles, de fissures et de déchirures et vérifier que le tissu intérieur n'est pas visible et qu'aucun autre dommage ne semble présent. Le cas échéant, remplacer la sangle de sécurité. **(Voir fig. 6)**

Fig. 7

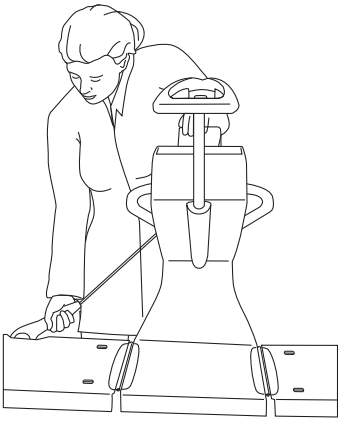

- **Contrôle du crochet de levage et de la corde à crochet pour détecter tout signe d'usure.** Remplacer en cas de dommage. **(Voir fig. 7)**

Fig. 8

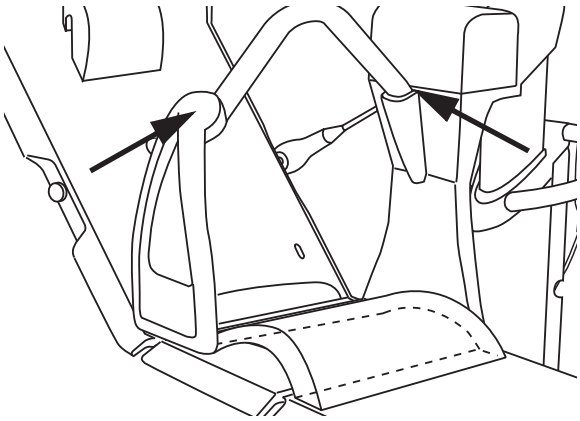

- **Contrôler la fixation et le verrouillage de la protection latérale et de la poignée de sécurité du patient.** Toutes les fixations doivent s'adapter solidement dans toutes les positions. **(Voir fig. 8).**

Tous les ans

Le brancard élévateur d'hygiène *Miranti* doit être révisé conformément au tableau *PERSONNEL QUALIFIÉ - Mesure/ Contrôle à la page 32*.

AVERTISSEMENT

Pour éviter tout risque de blessure et/ou de défaillance du produit, les opérations de maintenance doivent être réalisées à la fréquence appropriée par du personnel qualifié utilisant des outils, pièces et procédures adaptés. Le personnel qualifié doit avoir suivi un programme de formation étayé par une documentation en ce qui concerne la maintenance de cet appareil.

PERSONNEL QUALIFIÉ - Mesure/Contrôle	Tous les ANS	Tous les 2 ANS
Remplacer les patins de frein	X	
Effectuer un test de capacité maximale admissible (exigences locales)	X	
Lubrifier le profilé intérieur	X	
Contrôler la batterie et son chargeur	X	
Contrôler l'étalonnage du pèse-personne (si présent et non agréé)	X	
Inspecter tous les principaux éléments pour détecter tout signe de corrosion/de dommage	X	
Réaliser un test de fonctionnement complet	X	
Contrôler les fixations mécaniques	X	
Contrôler l'installation des mises à jour les plus récentes	X	
Contrôler la fonction d'arrêt d'urgence	X	
Contrôler la fonction Haut/Bas d'urgence	X	
Inspectez les roulettes	X	
Remplacement du crochet de levage et de la corde à crochet		X
Remplacer les éléments de guidage, le coussinet inférieur et le joint du profilé extérieur		X
Remplacer la croix en plastique sur l'actionneur		X
Contrôle de la roue de l'entraînement électrique		X
Lubrifier les roues dentées du dispositif de levage		X
Lubrifier les câbles en spirale		X

REMARQUE
N'omettre aucun point *OBLIGATIONS DU PERSONNEL SOIGNANT Mesure/Contrôle à la page 29* lors du contrôle des points du tableau *PERSONNEL QUALIFIÉ - Mesure/Contrôle à la page 32*.

Dépistage des anomalies

PROBLÈME	ACTION
Il est seulement possible d'abaisser l'appareil.	Le dispositif de levage de cet équipement est équipé d'un écrou de sécurité. Si l'écrou de sécurité est activé, il devient uniquement possible d'abaisser l'appareil en position de sécurité. Dans ce cas, arrêter d'utiliser l'équipement et contacter le personnel qualifié pour procéder aux réparations.

REMARQUE
Si le produit ne fonctionne pas comme prévu, contacter immédiatement le service local Arjo.

Caractéristiques techniques

Brancard élévateur d'hygiène Miranti modèle CEB8X0X	
Capacité maximale admissible (CMA) (poids maximum du patient)	160 kg (353 lb)
Poids maximum de l'élévateur (levage et pesée)	103 kg (227 lb)
Équipement médical	type
Température de service (eau)	+20 °C - +45 °C (+68 °F - +113 °F)
La température	Fonctionnement : +10 °C à +40 °C (+50 °F à +104 °F) Transport : -20 °C à +70 °C (-4 °F à +158 °F) Rangement : -20 °C à +70 °C (-4 °F à +158 °F)
Humidité	Fonctionnement : 30-75 % à +20 °C (+68 °F) Transport : 10-80 % à +20 °C (+68 °F) Stockage : 10-80 % à +20 °C (+68 °F)
Pression atmosphérique	Fonctionnement : 800 hPa à 1060 hPa Transport : 500 hPa à 1100 hPa Rangement : 500 hPa à 1100 hPa
Niveau sonore	< 58 dBA
Mode de fonctionnement	ED maximum 10 % ; Maximum 2 minutes MARCHE ; Minimum 18 minutes ARRÊT
Forces de fonctionnement des commandes	2.7 N
Degré de pollution	2

Électricité	
Batterie n° NDA 0100	Batterie scellée au plomb 24 V, 4 Ah
Chargeur de batterie	NDA 1200-EU, NDA 2200-GB, NDA 4200-US, NDA 6200-AU et NDA 8200-INT
Classe de protection	IP X4
Fusible	F1 F10AL 250 V
Fusible	F2 T2.5AL 250 V

Associations autorisées	
Le brancard élévateur d'hygiène Miranti est compatible avec les produits Arjo suivants	Lits d'hôpitaux/d'établissements de soins génériques ayant un dégagement minimal de 150 mm (5 7/8") Système de bain 2000
Aucune autre combinaison n'est autorisée.	

Recyclage	
Emballage	Bois et carton ondulé recyclables

Élimination en fin de vie

- Toutes les batteries du produit doivent être recyclées séparément. Les batteries doivent être mises au rebut conformément à la réglementation nationale ou locale en vigueur.
- Les harnais, y compris les baleines/stabilisateurs, les matériaux de rembourrage, tout autre textile, polymère ou matière plastique, etc. doivent être triés en tant que déchets combustibles ultimes.
- Les lève-personnes équipés de composants électriques et électroniques, ou d'un cordon électrique, doivent être démontés et recyclés conformément à la directive sur les déchets d'équipements électriques et électroniques (DEEE) ou à la réglementation locale ou nationale en vigueur.
- Les éléments principalement composés de différents types de métaux (contenant plus de 90 % de métaux en poids), par exemple les berceaux, rails, supports verticaux, etc., doivent être recyclés en tant que métaux.

Dimensions

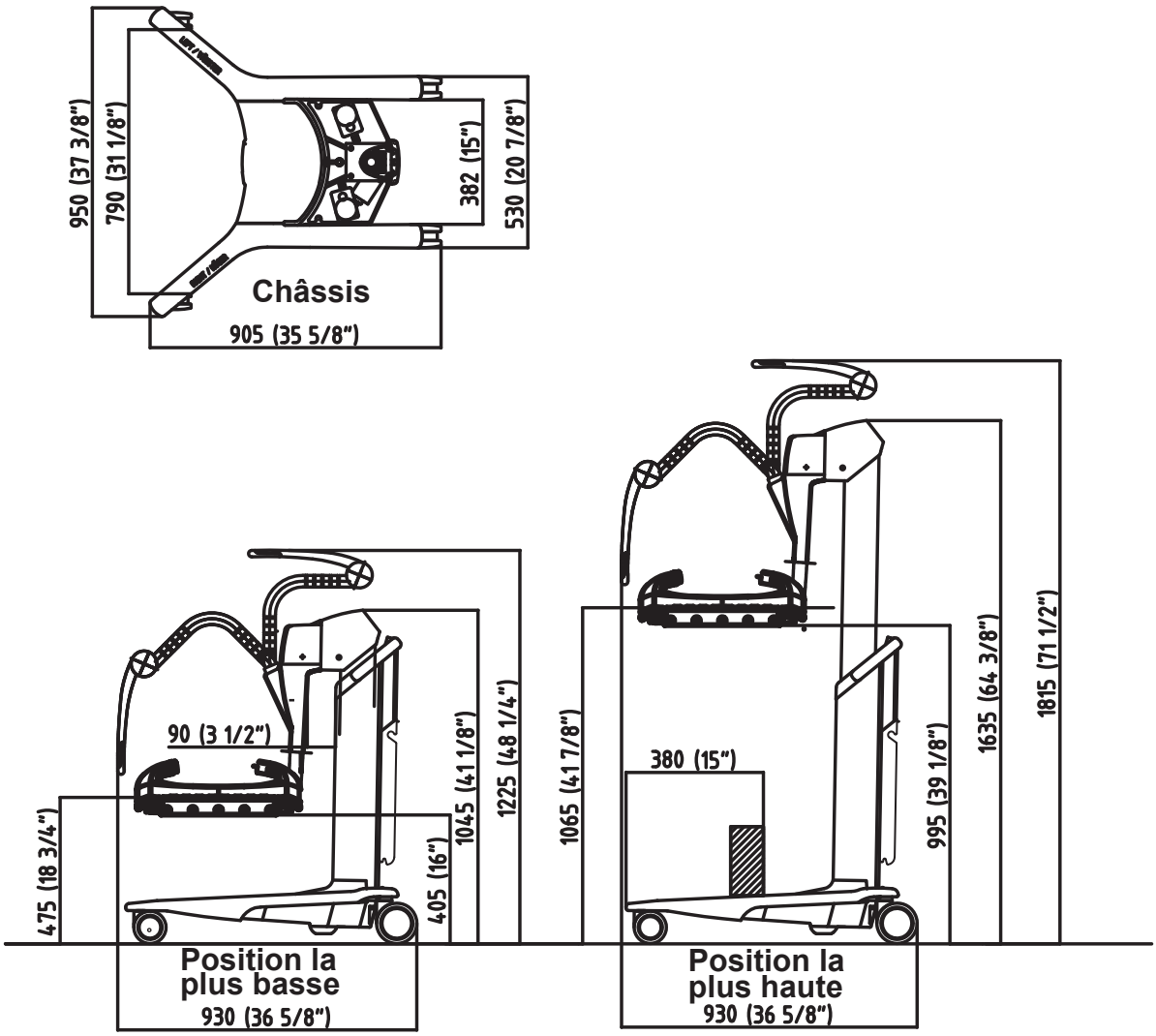
950 (37 3/8")
790 (31 1/8")
382 (15")
530 (20 7/8")
Châssis
905 (35 5/8")
90 (3 1/2")
475 (18 3/4")
405 (16")
1045 (41 1/8")
1225 (48 1/4")
Position la plus basse
930 (36 5/8")
1065 (41 7/8")
380 (15")
995 (39 1/8")
1635 (64 3/8")
1815 (71 1/2")
Position la plus haute
930 (36 5/8")

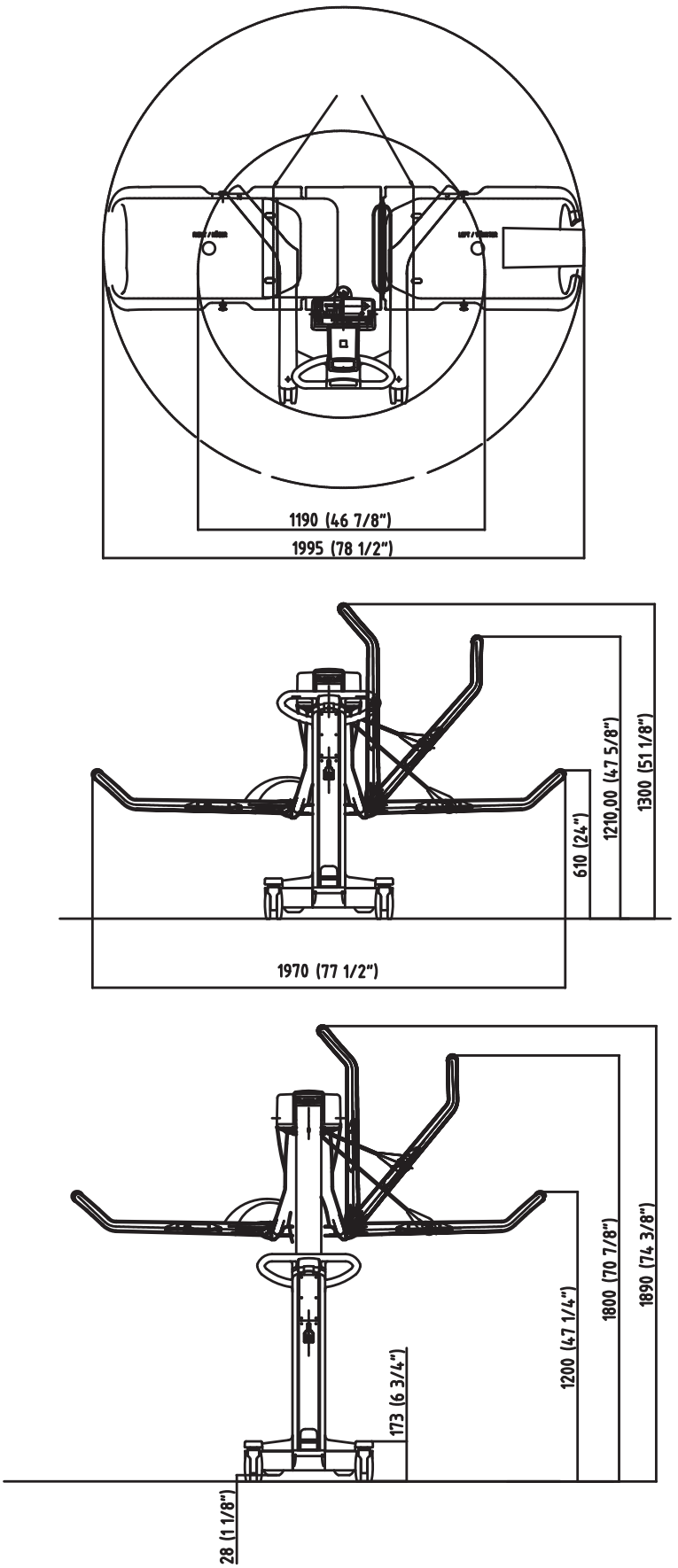
1190 (46 7/8")
1995 (78 1/2")
1970 (77 1/2")
610 (24")
1210,00 (47 5/8")
1300 (51 1/8")
28 (1 1/8")
173 (6 3/4")
1200 (47 1/4")
1800 (70 7/8")
1890 (74 3/8")

Étiquettes

Description des étiquettes

Étiquette d'avertissement	Informations importantes pour une utilisation correcte
Étiquette de la batterie	Présente les informations sur la sécurité et l'environnement relatives à la batterie.
Étiquette de données	Fournit les exigences et performances techniques, par exemple la puissance d'entrée, la tension d'entrée, le poids maximal du patient, etc.
Étiquette d'identification	Affiche l'identification du produit, le numéro de série ainsi que l'année et le mois de fabrication.

Description des symboles

	Application de type B : protection contre les chocs électriques conformément à CEI 60601-1
SWL	Charge maximale admissible 160 kg (353 lb).
+ SWL =263 kg/ 580 lbs 103 kg/ 227 lbs 160 kg/ 353 lbs	Poids total de l'équipement (capacité maximale admissible comprise).
	Course de levage 590 mm (23 1/4")
24 V CC	Tension d'alimentation
MAX: 150 VA	Puissance maximale
	Fusible F1 : F10AL 250 V Fusible F2 : T2.5AL 250 V
IP X4	Degré de protection (le produit est protégé contre les éclaboussures d'eau)
ED Max 10 %	Mode de fonctionnement pour la fonction montée/descente : ED maximum 10 % ; Maximum 2 minutes MARCHE ; Minimum 18 minutes ARRÊT
NDA0100-XX	N° de produit de la batterie
	Lire la *notice d'utilisation* avant usage.
+ −	Une batterie constitue la source d'alimentation électrique de cet appareil.
	Recyclable.
	Séparer les composants électriques et électroniques pour le recyclage conformément à la directive européenne 2012/19/UE (DEEE).

UL CERTIFIED SAFETY US·CA E347873	Classé par Underwriters Laboratories Inc. en ce qui concerne les risques d'électrocution, d'incendie et les risques mécaniques et autres risques spécifiés uniquement conformément à : AAMI ES60601-1:2005,ES60601-1:2005/AMD1 1:2012, ES60601-1:2005/AMD2:2021 CSA-C22.2 No. 60601-1:14, modification 2:2022 (MOD) à CAN/CSAC22.2 Nº 60601-1:14 IEC 60601-1:2005+A1:2012+A2:2020
CE 2797	Marquage CE indiquant la conformité avec la législation harmonisée de la Communauté européenne. Les chiffres indiquent la supervision de l'organisme notifié.
MD	Indique que le produit est un dispositif médical conforme au règlement UE 2017/745 sur les dispositifs médicaux
Pb	Danger environnemental. Cet appareil contient du plomb. Ne pas jeter.
	Nom et adresse du fabricant
	Date de fabrication
Max	Capacité maximale de l'instrument de pesage
Min	Capacité minimale de l'instrument de pesage
e	Vérification de l'intervalle de pesée
CE 2797 MYY 0122	Marque de métrologie, attestant la conformité à la directive 2014/31/UE (NAWI) YY = année (pèse-personnes de catégorie III seulement)
REF	Numéro de modèle
SN	Numéro de série
+40 +10	Indique la température min / max pour l'utilisation de systèmes de pesée
UDI	Identifiant unique du dispositif

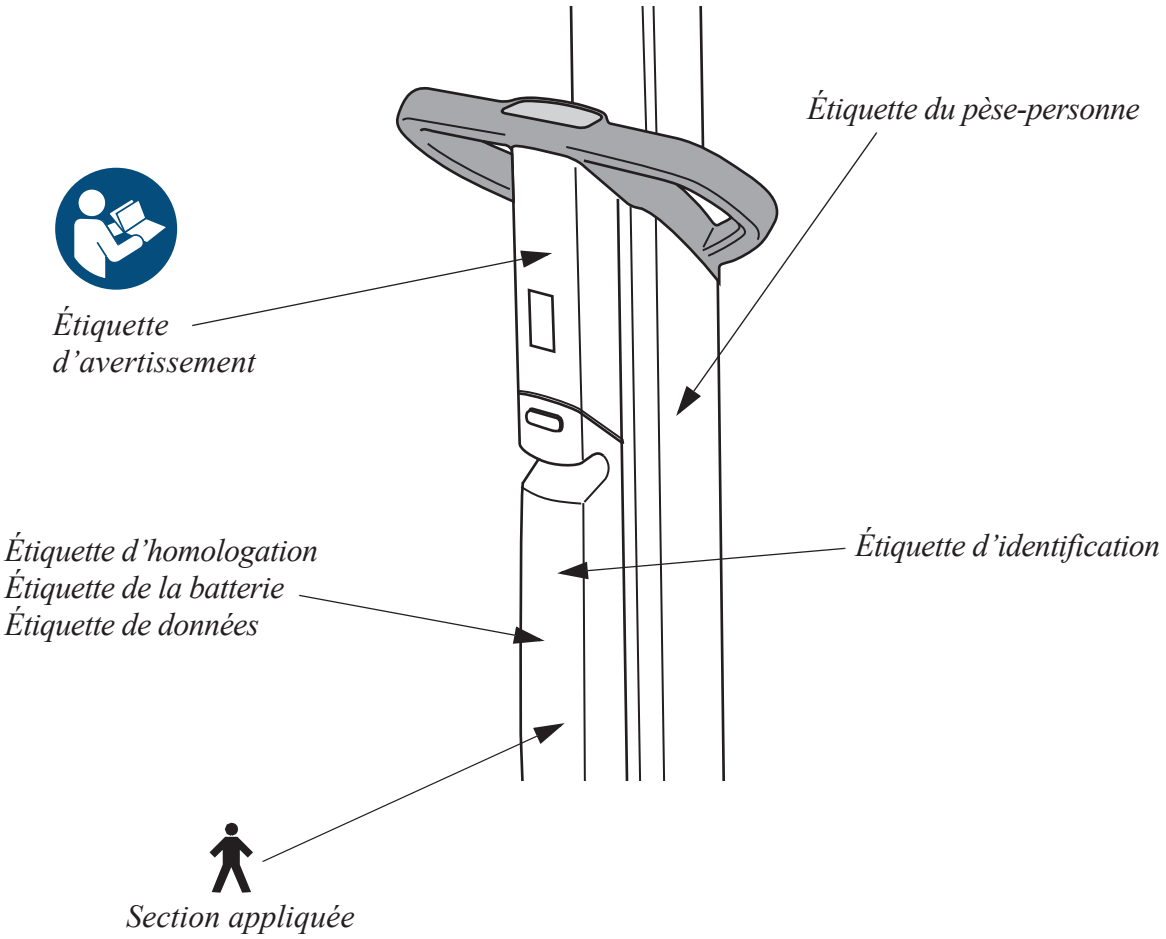
Étiquette du pèse-personne
Étiquette d'avertissement
Étiquette d'homologation
Étiquette de la batterie
Étiquette de données
Étiquette d'identification
Section appliquée

Laissé volontairement vide

Compatibilité électromagnétique

Le produit a été testé pour vérifier sa conformité aux normes et aux réglementations actuelles concernant sa capacité à bloquer les interférences électromagnétiques (EMI) provenant de sources extérieures.

Certaines procédures peuvent contribuer à réduire les interférences électromagnétiques, notamment :

- S'assurer que les autres dispositifs utilisés pour le suivi et/ou le maintien en vie de patients sont conformes aux normes admissibles pour les émissions.

AVERTISSEMENT

L'utilisation de cet équipement à proximité ou relié à un autre équipement devrait être évitée, car ceci peut entraîner un mauvais fonctionnement. Si une telle utilisation est nécessaire, cet équipement et l'autre équipement doivent être examinés afin de contrôler leur bon fonctionnement.

AVERTISSEMENT

Les équipements de communication RF portables (y compris les périphériques, tels que les câbles d'antenne et antennes externes) ne doivent pas être utilisés à moins de 30 cm d'un quelconque élément du Miranti, notamment des câbles indiqués par le fabricant. Dans le cas contraire, les performances de cet équipement pourraient être dégradées.

AVERTISSEMENT

L'utilisation d'accessoires, de transducteurs et de câbles autres que ceux spécifiés ou fournis par le fabricant de cet équipement peut entraîner une augmentation des émissions électromagnétiques ou une diminution de l'immunité électromagnétique de cet équipement et entraîner un dysfonctionnement.

Environnement prévu : établissements de soins professionnels

Exceptions : équipement chirurgical HF (haute fréquence) et salle blindée anti-RF (fréquences radio) issues d'un système d'imagerie par résonance magnétique

Recommandations et déclarations du fabricant – émission électromagnétique		
Essai de contrôle des émissions	**Conformité**	**Recommandations**
Émissions RF CISPR 11	Groupe 1	Cet équipement n'utilise l'énergie RF que pour ses fonctionnalités internes. Ses émissions RF sont donc très faibles et ne sont pas susceptibles de provoquer d'interférences avec un équipement électronique à proximité.
Émissions RF CISPR 11	Classe B	Cet équipement convient à une utilisation dans tous les établissements, y compris les établissements domestiques et ceux raccordés directement au réseau public de distribution à basse tension utilisé pour le grand public, et qui alimente les immeubles à usage domestique.

Recommandations et déclarations du fabricant – immunité électromagnétique		
Essais d'immunité	**Niveau de test CEI 60601-1-2**	**Niveau de conformité**
Décharge électrostatique (DES) EN 61000-4-2	± 2 kV, ± 4 kV, ± 8 kV, ± 15 kV dans l'air ±8 kV contact	± 2 kV, ± 4 kV, ± 8 kV, ± 15 kV dans l'air ±8 kV contact
Perturbations conduites induites par les champs RF EN 61000-4-6	3 V en 0,15 MHz à 80 MHz 6 V dans les bandes ISM et les bandes de radios amateurs entre 0,15 et 80 MHz 80 % AM à 1 kHz	3 V en 0,15 MHz à 80 MHz 6 V dans les bandes ISM et les bandes de radios amateurs entre 0,15 et 80 MHz 80 % AM à 1 kHz
Champ électromagnétique de RF rayonné EN 61000-4-3	Établissements de soins professionnels 3 V/m 80 MHz à 2,7 GHz 80 % AM à 1 kHz	Établissements de soins professionnels 3 V/m 80 MHz à 2,7 GHz 80 % AM à 1 kHz
Les champs de proximité à partir des appareils de communication RF sans fil EN 61000-4-3	385 MHz - 27 V/m 450 MHz - 28 V/m 710, 745, 780 MHz - 9 V/m 810, 870, 930 MHz - 28 V/m 1 720, 1 845, 1 970, 2 450 MHz - 28 V/m 5 240, 5 500, 5 785 MHz - 9 V/m	385 MHz - 27 V/m 450 MHz - 28 V/m 710, 745, 780 MHz - 9 V/m 810, 870, 930 MHz - 28 V/m 1 720, 1 845, 1 970, 2 450 MHz - 28 V/m 5 240, 5 500, 5 785 MHz - 9 V/m
Transitoires électriques rapides/salves EN 61000-4-4	Ports SIP/SOP ± 1 kV Fréquence de répétition : 100 kHz	Ports SIP/SOP ± 1 kV Fréquence de répétition : 100 kHz
Champ magnétique de la fréquence d'alimentation EN 61000-4-8	30 A/m 50 Hz ou 60 Hz	30 A/m 50 Hz
Champs magnétiques de proximité EN 61000-4-39	134,2 kHz – 65 A/m 13,56 MHz – 7,5 A/m	134,2 kHz – 65 A/m 13,56 MHz – 7,5 A/m

Pièces et accessoires

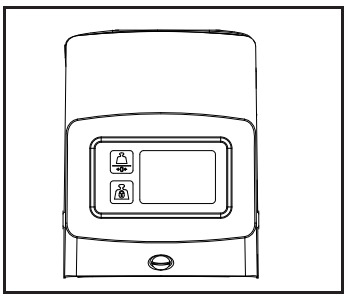

Pèse-personne électronique CDA2100-01

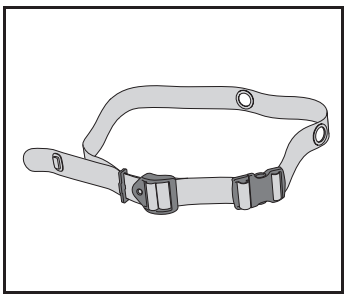

Sangle de sécurité 8664559

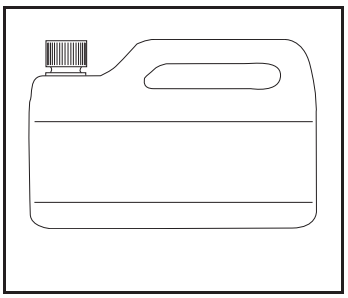

Pour les informations relatives au désinfectant, contacter le représentant Arjo local.

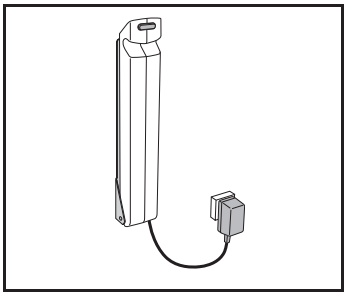

Batterie et chargeur de batterie

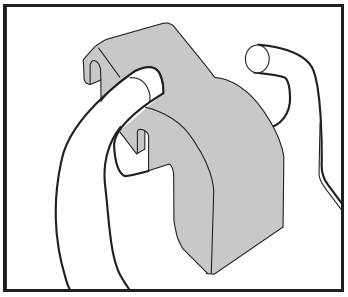

Repose-tête

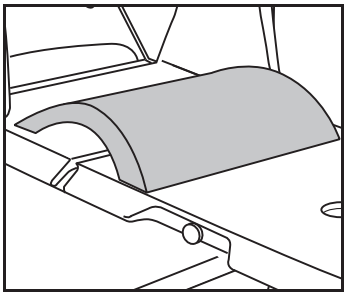

Coussin de cuisses

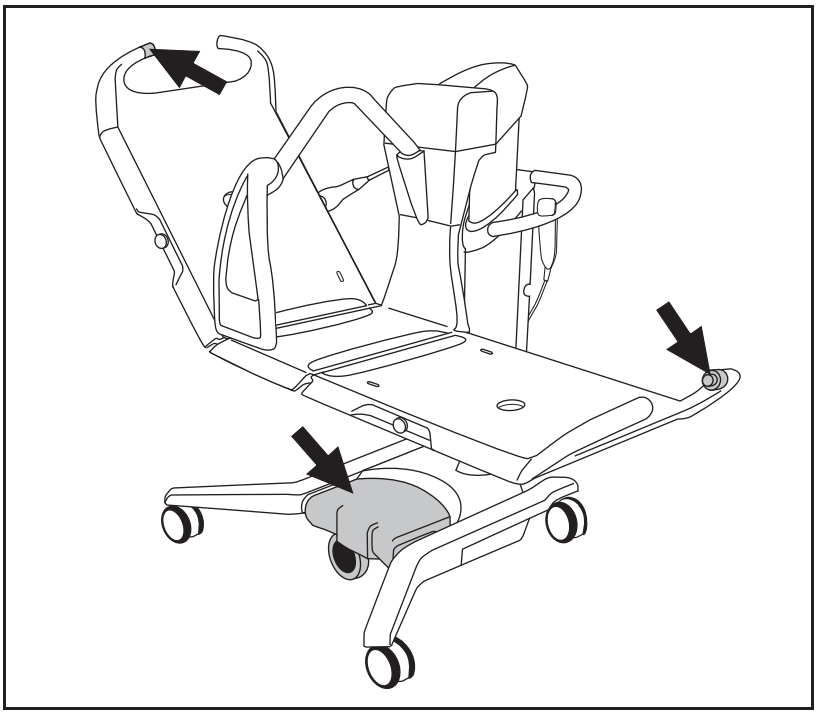

Déplacement motorisé

AUSTRALIA
Arjo Australia
Building B, Level 3
11 Talavera Road
Macquarie Park, NSW, 2113,
Australia
Phone: 1800 072 040

BELGIQUE / BELGIË
Arjo Belgium
Evenbroekveld 16
9420 Erpe-Mere
Phone: +32 (0) 53 60 73 80
Fax: +32 (0) 53 60 73 81
E-mail: info.belgium@arjo.com

BRASIL
Arjo Brasil Equipamentos Médicos Ltda
Rua Marina Ciufuli Zanfelice, 329 PB02
Galpão - Lapa
São Paulo – SP – Brasil
CEP: 05040-000
Phone: 55-11-3588-5088
E-mail: vendas.latam@arjo.com
E-mail: servicios.latam@arjo.com

CANADA
Arjo Canada Inc.
90 Matheson Boulevard West
Suite 350
CA-MISSISSAUGA, ON, L5R 3R3
Tel/Tél: +1 (905) 238-7880
Free: +1 (800) 665-4831
Fax: +1 (905) 238-7881
E-mail: info.canada@arjo.com

ČESKÁ REPUBLIKA
Arjo Czech Republic s.r.o.
Na Strzi 1702/65
140 00 Praha
Czech Republic
Phone No: +420225092307
E-mail: info.cz@arjo.com

DANMARK
Arjo A/S
Vassingerødvej 52
DK-3540 LYNGE
Tel: +45 49 13 84 86
Fax: +45 49 13 84 87
E-mail: dk_kundeservice@arjo.com

DEUTSCHLAND
Arjo GmbH
Peter-Sander-Strasse 10
DE-55252 MAINZ-KASTEL
Tel: +49 (0) 6134 186 0
Fax: +49 (0) 6134 186 160
E-mail: info-de@arjo.com

ESPAÑA
ARJO IBERIA S.L.
Poligono Can Salvatella
c/ Cabanyes 1-7
08210 Barberà del Valles
Barcelona - Spain
Telefono 1: +34 900 921 850
Telefono 2: +34 931 315 999

FRANCE
Arjo SAS
2 Avenue Alcide de Gasperi
CS 70133
FR-59436 RONCQ CEDEX
Tél: +33 (0) 3 20 28 13 13
Fax: +33 (0) 3 20 28 13 14
E-mail: info.france@arjo.com

HONG KONG
Arjo Hong Kong Limited
Room 411-414, 4/F, Manhattan Centre,
8 Kwai Cheong Road, Kwai Chung, N.T.,
HONG KONG
Tel: +852 2960 7600
Fax: +852 2960 1711

ITALIA
Arjo Italia S.p.A.
Via Giacomo Peroni 400-402
IT-00131 ROMA
Tel: +39 (0) 6 87426211
Fax: +39 (0) 6 87426222
E-mail: Italy.promo@arjo.com

MIDDLE EAST
Arjo Middle East FZ-LLC
Office 908, 9th Floor,
HQ Building,North Tower,
Dubai Science Park,
Al Barsha South
P.O. Box 11488, Dubai,
United Arab Emirates
Direct +971 487 48053
Fax +971 487 48072
Email: Info.ME@arjo.com

NEDERLAND
Arjo Nederland BV
Biezenwei 21
4004 MB TIEL
Postbus 6116
4000 HC TIEL
Tel: +31 (0) 344 64 08 00
Fax: +31 (0) 344 64 08 85
E-mail: info.nl@arjo.com

NEW ZEALAND
Arjo Ltd
34 Vestey Drive
Mount Wellington
NZ-AUCKLAND 1060
Tel: +64 (0) 9 573 5344
Free Call: 0800 000 151
Fax: +64 (0) 9 573 5384
E-mail: nz.info@Arjo.com

NORGE
Arjo Norway AS
Olaf Helsets vei 5
N-0694 OSLO
Tel: +47 22 08 00 50
Faks: +47 22 08 00 51
E-mail: no.kundeservice@arjo.com

ÖSTERREICH
Arjo Austria GmbH
Lemböckgasse 49 / Stiege A / 4.OG
A-1230 Wien
Tel: +43 1 8 66 56
Fax: +43 1 866 56 7000

POLSKA
Arjo Polska Sp. z o.o.
ul. Ks Piotra Wawrzyniaka 2
PL-62-052 KOMORNIKI (Poznań)
Tel: +48 61 662 15 50
Fax: +48 61 662 15 90
E-mail: arjo@arjo.com

PORTUGAL
Arjo em Portugal
MAQUET Portugal, Lda.
(Distribudor Exclusivo)
Rua Poeta Bocage n.º 2 - 2G
PT-1600-233 Lisboa
Tel: +351 214 189 815
Fax: +351 214 177 413
E-mail: Portugal@arjo.com

SUISSE / SCHWEIZ
Arjo Switzerland AG
Fabrikstrasse 8
Postfach
CH-4614 HÄGENDORF
Tél/Tel: +41 (0) 61 337 97 77
Fax: +41 (0) 61 311 97 42

SUOMI
Arjo Scandinavia AB
Riihitontuntie 7 C
02200 Espoo
Finland
Puh: +358 9 6824 1260
E-mail: Asiakaspalvelu.finland@arjo.com

SVERIGE
Arjo International HQ
Hans Michelsensgatan 10
SE-211 20 MALMÖ
Tel: +46 (0) 10 494 7760
Fax: +46 (0) 10 494 7761
E-mail: kundservice@arjo.com

UNITED KINGDOM
Arjo UK and Ireland
Houghton Hall Park
Houghton Regis
UK-DUNSTABLE LU5 5XF
Tel: +44 (0) 1582 745 700
Fax: +44 (0) 1582 745 745
E-mail: sales.admin@arjo.com

USA
Arjo Inc.
2349 W Lake Street Suite 250
US-Addison, IL 60101
Tel: +1 (630) 307-2756
Free: +1 (800) 323-1245
Fax: +1 (630) 307 6195
E-mail: us.info@arjo.com

JAPAN
Arjo Japan K.K.
東京都港区虎ノ門三丁目7 番8 号
ランディック第2 虎ノ門ビル9 階
Tel: +81 (0)3-6435-6401
Fax: +81 (0)3-6435-6402
E-mail: info.japan@arjo.com

At Arjo, we are committed to improving the everyday lives of people affected by reduced mobility and age-related health challenges. With products and solutions that ensure ergonomic patient handling, personal hygiene, disinfection, diagnostics, and the effective prevention of pressure ulcers and venous thromboembolism, we help professionals across care environments to continually raise the standard of safe and dignified care. Everything we do, we do with people in mind.

ArjoHuntleigh AB
Hans Michelsensgatan 10
211 20 Malmö, Sweden
www.arjo.com

CE
2797