INSTRUKCJA OBSŁUGI

Maxi Twin

04.KT.00_21PL • 06/2022

arjo
with people in mind

OSTRZEŻENIE

Aby uniknąć obrażeń, przed użyciem produktu należy przeczytać niniejszą Instrukcję obsługi i towarzyszące jej dokumenty.

Należy obowiązkowo przeczytać niniejszą Instrukcję obsługi

Polityka zmian konstrukcyjnych i prawa autorskie
® i ™ to znaki towarowe należące do firm grupy Arjo.
© Arjo 2022.
Prowadzimy politykę ciągłego doskonalenia, więc zastrzegamy sobie prawo do wprowadzania zmian konstrukcyjnych bez uprzedzenia. Zabrania się kopiowania w całości lub w części treści niniejszej publikacji bez zgody firmy Arjo.

Spis treści

Słowo wstępne 4
Przeznaczenie produktu 5
Instrukcje dotyczące bezpieczeństwa 6
Przygotowania 7
Opis części 8
Ramy DPS 9
Ramy pętlowe 10
Nosidła 11
Opis produktu/Funkcja 13
- Pilot 13
- Podnoszenie 13
- Regulowany rozstaw nóg podstawy 13
- Hamulce kółek 14
- Uchwyty do prowadzenia/regulacji pozycji 14
- Waga na ramie sterowanej elektrycznie 14
- Przycisk zatrzymania awaryjnego 15
- „Pierścień” obniżania awaryjnego 15
- Rama sterowana elektrycznie 16
- Automatyczna blokada bezpieczeństwa 16
- Akumulator 16
- Wskaźnik akumulatora 16
- Ładowarka 16

Rama sterowana elektrycznie 17
Korzystanie z urządzenia Maxi Twin 18
Zakładanie zacisku/pętli (nosidło pasywne) 19
Zdejmowanie zacisku/pętli (nosidło pasywne) 20
Zakładanie zacisków/pętli nożnych (nosidło pasywne) 21
Przenoszenie pacjenta — rama DPS 22
- Podnoszenie z krzesła 22
- Podnoszenie z łóżka 24
- Podnoszenie pacjenta z podłogi 26

Przenoszenie pacjenta — rama pętlowa 28
- Podnoszenie z krzesła 28
- Podnoszenie z łóżka 29
- Podnoszenie pacjenta z podłogi 30
- Podnoszenie za pomocą dużej ramy pętlowej 30

Używanie w opiece domowej 31
Instrukcje dotyczące akumulatora 33
Instrukcja czyszczenia i dezynfekcji 34
Właściwe obchodzenie się z produktem i konserwacja zapobiegawcza 36
Rozwiązywanie problemów 40
Dane techniczne 41
Wymiary 43
Etykiety na podnośniku Maxi Twin 45
Kompatybilność elektromagnetyczna 48
Części i wyposażenie dodatkowe 50

Słowo wstępne

Dziękujemy za zakup sprzętu firmy Arjo.

Mobilny podnośnik pasywny Maxi Twin™ jest produktem z serii wyrobów wysokiej jakości zaprojektowanych specjalnie z myślą o szpitalach, domach opieki oraz innych obszarach zastosowań w opiece medycznej.

W razie jakichkolwiek pytań dotyczących obsługi lub konserwacji posiadanego sprzętu firmy Arjo prosimy o kontakt.

Prosimy o uważne przeczytanie niniejszej *Instrukcji obsługi*.

Przed rozpoczęciem korzystania z podnośnika *Maxi Twin* prosimy o zapoznanie się z całością niniejszej *Instrukcji obsługi*. Informacje zawarte w *Instrukcji obsługi* mają istotne znaczenie dla właściwej obsługi i konserwacji urządzenia oraz pozwalają na zachowanie jego funkcjonalności i sprawnego działania. Niektóre informacje zawarte w niniejszej *Instrukcji obsługi* są szczególnie ważne dla zachowania bezpieczeństwa użytkowników, dlatego należy je uważnie przeczytać i zrozumieć, aby uniknąć ewentualnych obrażeń ciała.

Nieautoryzowane modyfikacje jakichkolwiek urządzeń firmy Arjo mogą niekorzystnie wpływać na ich bezpieczeństwo. Firma Arjo nie ponosi żadnej odpowiedzialności za jakiekolwiek wypadki, błędy czy nieprawidłowe działanie, wynikające z nieautoryzowanej modyfikacji jej produktów.

Zgłaszanie nieoczekiwanych działań lub wydarzeń

W przypadku wystąpienia nieoczekiwanych działań lub wydarzeń należy skontaktować się z lokalnym przedstawicielem firmy Arjo. Informacje kontaktowe podano na ostatniej stronie niniejszej *Instrukcji obsługi*.

Poważne zdarzenie

W razie poważnego zdarzenia niepożądanego z udziałem wyrobu medycznego, które stanowi zagrożenie dla użytkownika lub pacjenta, użytkownik lub pacjent powinni zgłosić to poważne zdarzenie niepożądane do producenta lub dystrybutora wyrobu medycznego. W Unii Europejskiej użytkownik powinien także zgłosić to poważne zdarzenie niepożądane właściwemu organowi w danym kraju członkowskim.

Serwis i pomoc techniczna

Podnośnik *Maxi Twin* musi być corocznie konserwowany przez personel autoryzowanego serwisu Arjo w celu zapewnienia bezpieczeństwa i sprawnego codziennego działania.

W celu uzyskania szczegółowych informacji prosimy skontaktować się z lokalnym przedstawicielem Arjo, który może zaproponować kompleksowe programy pomocy technicznej i serwisu pozwalające na długoterminowe zachowanie bezpieczeństwa, niezawodności i wartości produktu. Odnośnie części zamiennych należy skontaktować się z lokalnym przedstawicielem Arjo.

Przedstawiciel serwisu zapewni wszystkie niezbędne części.

Informacje kontaktowe podano na ostatniej stronie niniejszej *Instrukcji obsługi*.

Definicje zawarte w niniejszej *Instrukcji obsługi*

OSTRZEŻENIE

Oznacza: Ostrzeżenie dotyczące bezpieczeństwa. Niezrozumienie lub nieprzestrzeganie tego ostrzeżenia może doprowadzić do obrażeń ciała użytkowników lub innych osób.

OSTROŻNIE

Oznacza: Nieprzestrzeganie tych wskazówek może spowodować uszkodzenie poszczególnych części lub całego systemu.

UWAGA

Oznacza: Jest to informacja mająca istotne znaczenie dla prawidłowego użytkowania zestawu lub urządzenia.

Oznacza: Nazwa i adres wytwórcy.

Przeznaczenie produktu

Urządzenie musi być używane zgodnie z niniejszymi instrukcjami dotyczącymi bezpieczeństwa. Każda osoba korzystająca z tego urządzenia musi przeczytać i zrozumieć instrukcje zawarte w niniejszej *Instrukcji obsługi*.

Jeśli nie mają Państwo całkowitej pewności co do niektórych aspektów działania, prosimy o skierowanie pytań do przedstawiciela firmy Arjo.

Maxi Twin to mobilny podnośnik podłogowy z nosidłem.

Podnośnik jest przeznaczony do podnoszenia i przenoszenia pacjentów w szpitalach, domach opieki i innych zakładach opieki zdrowotnej, w domach prywatnych oraz podobnych ośrodkach opieki domowej. Urządzenie jest przeznaczone do użytku w pomieszczeniach.

Podnośnika *Maxi Twin* należy używać tylko z dostarczonymi przez firmę Arjo nosidłami i noszami przeznaczonymi do użytku z podnośnikiem *Maxi Twin*.

Produkty mogą być używane tylko przez odpowiednio przeszkolonych opiekunów z odpowiednią wiedzą dotyczącą środowiska opieki, zwyczajowych praktyk i procedur. Podnośnik *Maxi Twin* pozwala na przemieszczanie pacjentów o masie ciała do 182 kg (400 funtów).

Podnośnik *Maxi Twin* jest przeznaczony dla pacjentów, którzy:

- siedzą na wózku inwalidzkim;
- wymagają stałej opieki;
- nie mogą stać bez pomocy i są niezdolni do podjęcia jakiegokolwiek wysiłku;
- w większości sytuacji są uzależnieni od opiekuna.

Jest też przeznaczony dla pacjentów, którzy:

- są bierni,
- są całkowicie przykuci do łóżka,
- często sztywnieją lub cierpią na sztywność stawów,
- są całkowicie uzależnieni od opiekuna.

Produktu nie należy używać w przypadku pacjentów, u których występują niekontrolowane ruchy głowy.

Jeśli pacjent nie spełnia tych kryteriów, należy użyć alternatywnego urządzenia/systemu.

Przenoszenie za pomocą podnośnika *Maxi Twin* jest możliwe wewnątrz budynku — w pokoju pacjenta, pomieszczeniu ogólnodostępnym lub w łazience. Podnośnika nie należy używać pod prysznicem ani na zewnątrz budynku.

Produktu *Maxi Twin* można używać wyłącznie dla celów określonych w niniejszej *Instrukcji obsługi*. Wszelkie użycie innego rodzaju jest zabronione.

Czas eksploatacji urządzenia

Urządzenia można używać wyłącznie do wyżej wymienionych celów.

Czas eksploatacji niniejszego urządzenia to dziesięć (10) lat. Jednak w zależności od sposobu przechowywania, częstotliwości użycia i ładowania akumulatora jego żywotność wynosi od 2 do 5 lat.

Podany czas eksploatacji i żywotność mają zastosowanie, pod warunkiem przeprowadzania konserwacji zapobiegawczej zgodnie z instrukcjami dotyczącymi konserwacji zawartymi w *Instrukcji obsługi* (IO).

W zależności od stopnia zużycia niektóre części, takie jak kółka i pilot, mogą wymagać wymiany w czasie eksploatacji urządzenia zgodnie z informacjami zawartymi w *Instrukcji obsługi*.

Instrukcje dotyczące bezpieczeństwa

OSTRZEŻENIE

Aby uniknąć obrażeń, należy się upewnić, że między pacjentem a urządzeniem istnieje bezpieczny odstęp. Szczególną uwagę należy na to zwrócić w przypadku pacjentów o niekontrolowanych ruchach.

OSTRZEŻENIE

Aby uniknąć upadku, należy się upewnić, że masa ciała użytkownika jest niższa niż bezpieczne obciążenie robocze dla każdego użytego produktu lub wyposażenia dodatkowego.

OSTRZEŻENIE

Aby uniknąć obrażeń, należy używać tylko nosideł firmy Arjo wymienionych w niniejszej *Instrukcji obsługi*. Aby wybrać odpowiedni rozmiar nosidła, należy skorzystać z informacji w *Instrukcji obsługi nosidła*.

OSTRZEŻENIE

Aby uniknąć zaklinowania, należy się upewnić, że włosy, ręce i stopy pacjenta są przy ciele i przy każdym przemieszczaniu użyć odpowiednich uchwytów podpierających.

OSTRZEŻENIE

Aby uniknąć upadku pacjenta lub obrażeń opiekuna, zaciski nosidła należy rozłączyć tylko wtedy, gdy cały ciężar ciała pacjenta jest całkowicie podtrzymywany przez łóżko lub krzesło.

OSTRZEŻENIE

Aby uniknąć przewrócenia urządzenia lub upadku pacjenta, nie należy używać tego sprzętu na podłożu z zagłębionymi kratkami odpływowymi, otworami lub na spadkach przekraczających 1:50 (1,15°).

OSTRZEŻENIE

Aby uniknąć wybuchu lub pożaru, nigdy nie należy użytkować tego sprzętu w środowisku o podwyższonej zawartości tlenu, w obecności źródła ciepła lub łatwopalnych gazów anestezjologicznych.

OSTRZEŻENIE

Aby uniknąć obrażeń, nigdy nie należy zostawiać pacjenta bez nadzoru.

OSTRZEŻENIE

Aby uniknąć upadku w czasie przenoszenia, zawsze upewnić się, że hamulce są zablokowane we wszystkich używanych urządzeniach.

OSTROŻNIE

Nie należy zostawiać/używać podnośnika *Maxi Twin* ani wyposażenia dodatkowego przez dłuższy czas w wilgotnym lub mokrym miejscu ani pod prysznicem.

Aby uniknąć możliwości wystąpienia obrażeń, należy zawsze się upewnić, że:

- pacjent nie przebywa na podnośniku *Maxi Twin* zbyt długo, gdyż może to zaburzyć przepływ krwi w jego kończynach dolnych.
- podczas przenoszenia pacjenta obniżono podnośnik *Maxi Twin* do bezpiecznej wysokości, nieco większej niż standardowa wysokość krzesła.
- podczas przenoszenia stopy pacjenta znajdują się wyraźnie ponad podłogą.
- podczas przenoszenia nogi podwozia podnośnika *Maxi Twin* znajdują się w pozycji równoległej (złożonej).

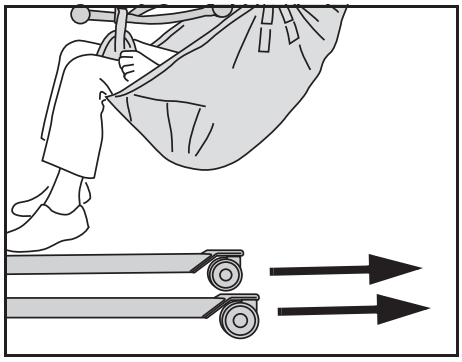

Przygotowania

Czynności wykonywane przed pierwszym użyciem (8 kroków)

1 Sprawdzić wzrokowo, czy opakowanie nie jest uszkodzone. Jeśli produkt wygląda na uszkodzony, złożyć reklamację w firmie transportowej.

2 Opakowanie należy poddać recyklingowi zgodnie z lokalnymi przepisami.

3 Sprawdzić, czy wszystkie części produktu zostały dostarczone. Porównać zawartość opakowania z opisem produktu w niniejszej *Instrukcji obsługi*. Jeżeli brakuje jakichś części lub są one uszkodzone — NIE używać produktu!

4 Rozpakować ładowarkę. Wybrać i zamocować odpowiednią przejściówkę do gniazdka sieciowego. Zob. Instrukcja obsługi *ładowarki*.

5 Naładować akumulatory.

6 Zdezynfekować produkt zgodnie z rozdziałem *Instrukcja czyszczenia i dezynfekcji na stronie 34*.

7 Do przechowywania podnośnika *Maxi Twin* przygotować suche miejsce z dobrą wentylacją powietrza i z dala od promieni słonecznych.

8 Wybrać wyznaczone, łatwo dostępne dla użytkowników miejsce przechowywania *Instrukcji obsługi*.

UWAGA
W razie jakichkolwiek pytań prosimy o kontakt z przedstawicielem firmy Arjo w celu uzyskania pomocy technicznej i serwisu.

Czynności wykonywane przed każdym użyciem (4 kroki)

1 Sprawdzić, czy wszystkie części podnośnika znajdują się na swoim miejscu. Porównać z *Opis części na stronie 8*.

2 Sprawdzić nosidło przed użyciem. Jeżeli brakuje jakichś części lub są one uszkodzone — NIE używać produktu!

3 **OSTRZEŻENIE**

Aby zapobiec zakażeniu krzyżowemu, należy zawsze postępować zgodnie z instrukcjami dezynfekcji w niniejszej *Instrukcji obsługi*.

4 Pacjent wykonujący energiczne ruchy nogami musi mieć skrzyżowane zaciski nożne. Zapobiegnie to upadkowi pacjenta w wyniku odczepienia się zacisku podczas kopania. Zob. rozdział *Zakładanie zacisków/pętli nożnych (nosidło pasywne) na stronie 21*.

5 Za pokrywami zasilacza znajdują się części ruchome. Jeśli pokrywy zostały zniszczone, nie należy używać podnośnika. Skontaktować się z serwisem Arjo.

Kierunek ruchu podnośnika Maxi Twin

Kierunek ruchu podczas przenoszenia jest zgodny z poniższym rysunkiem.

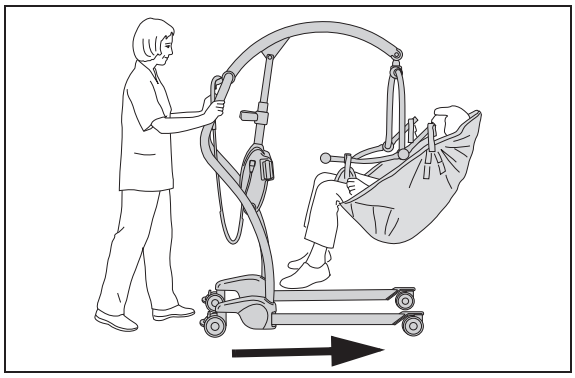

Kierunek ruchu podnośnika *Maxi Twin* w prawo i w lewo został pokazany na ilustracji.

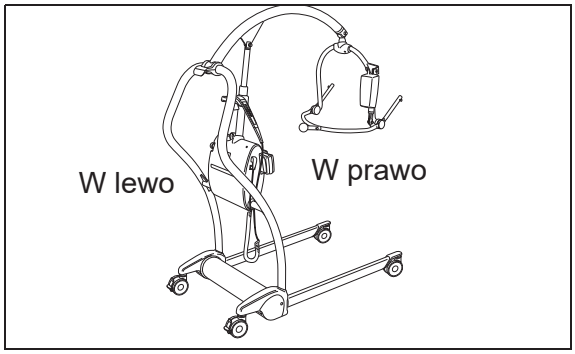

Opis części

1 Maszt/Uchwyt do manewrowania podnośnikiem
2 Wysięgnik
3 Regulowane nogi podstawy
4 Kółka z hamulcem (tylne)
5 Kółka bez hamulca (przednie)
6 Rama DPS sterowana elektrycznie
7 Pilot
8 Punkt zawieszenia pilota
9 Akumulator podnośnika
10 Główny siłownik podnośnika
11 Przycisk zatrzymania awaryjnego
12 „Pierścień” obniżania awaryjnego
13 Śruba osiowa
14 Uchwyt pilota
15 Wskaźnik akumulatora
16 Waga (wyposażenie dodatkowe)

Cały produkt:
Typ BF
Część aplikacyjna: ochrona przed porażeniem prądem elektrycznym zgodnie z normą EN 60601-1.

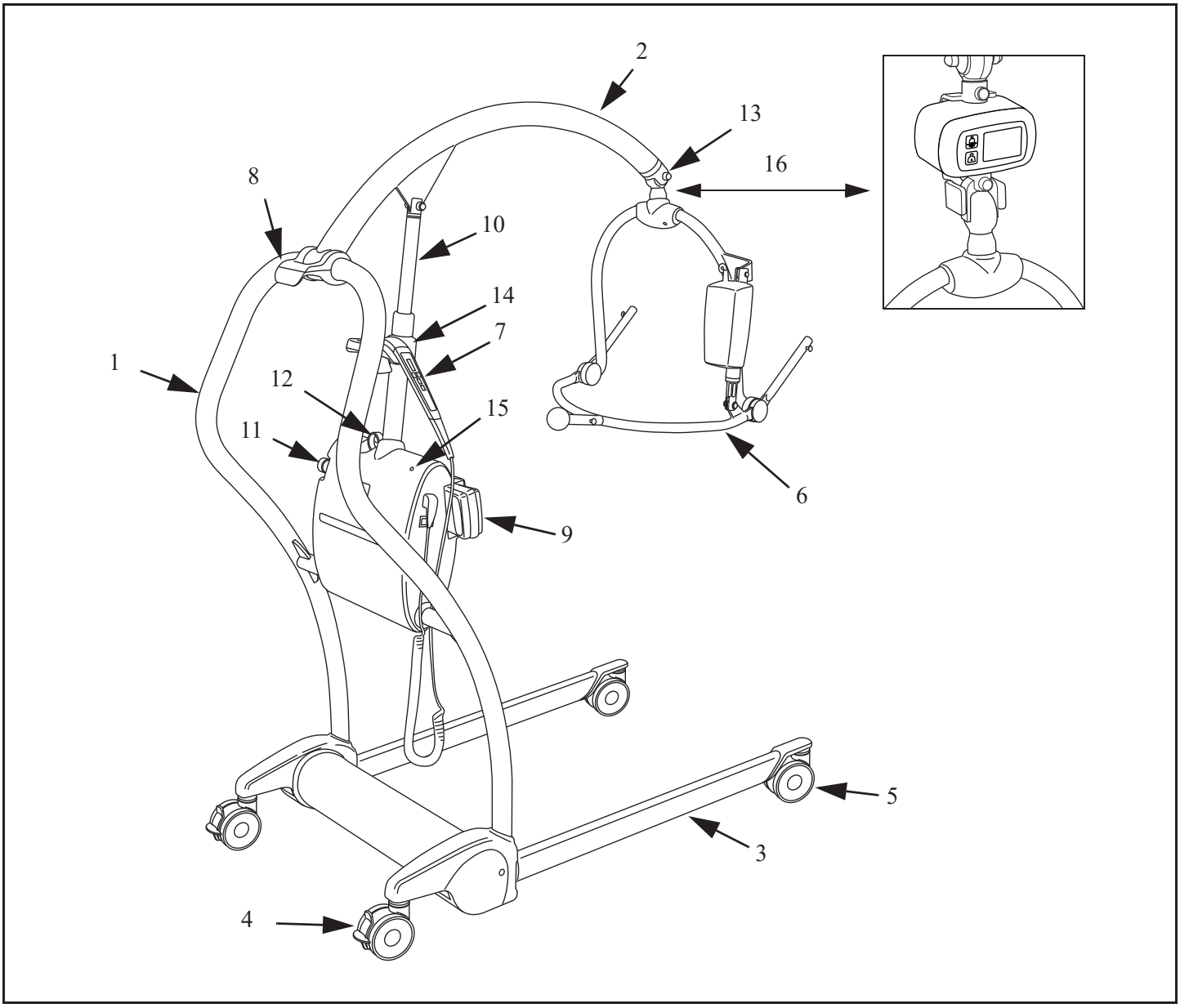

Ramy DPS

Rama DPS (system dynamicznego pozycjonowania) sterowana ręcznie

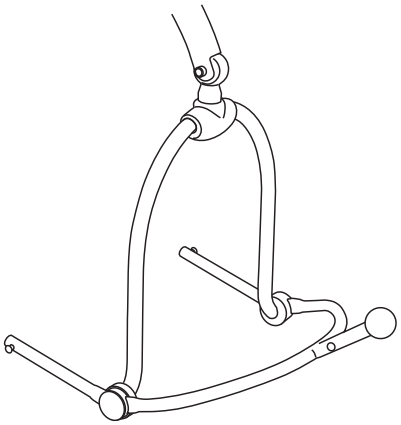

Rama DPS sterowana elektrycznie

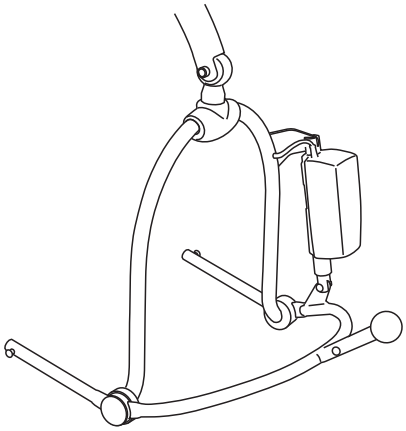

Rama DPS sterowana elektrycznie z wagą

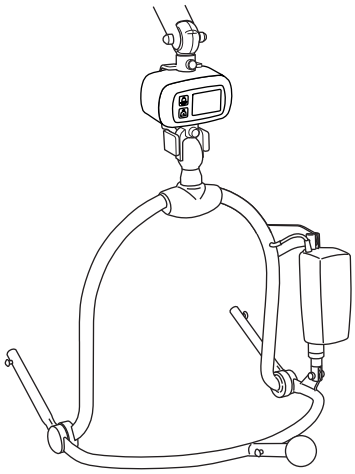

Ramy pętlowe

2-punktowa rama pętlowa (mała i średnia)

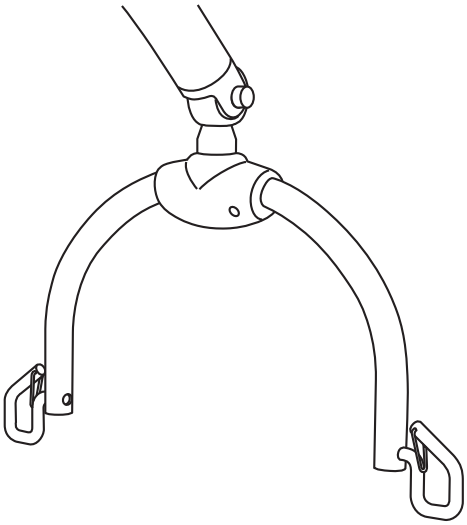

4-punktowa rama pętlowa (duża)

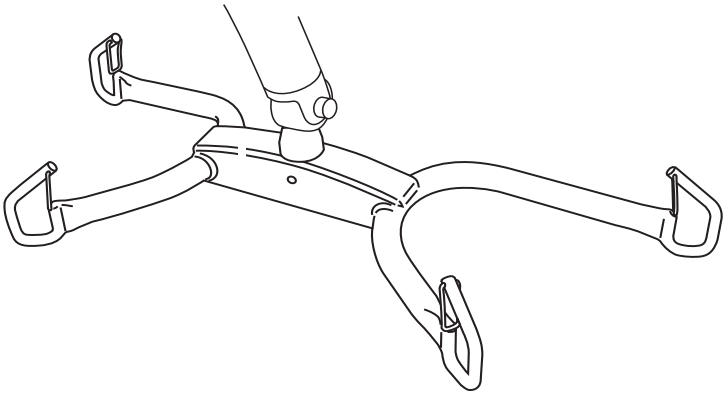

Nosidła

Etykieta z rozmiarami nosideł jest umieszczona z boku ramy/ramy pętlowej dla szybkiej identyfikacji rozmiaru po kolorze (zob. rozdział „Etykiety na podnośniku”).

Przy wyborze rozmiaru nosideł należy skorzystać z *Instrukcji obsługi* pasywnych nosideł zaciskowych.

OSTRZEŻENIE

Aby uniknąć upadku, należy się upewnić, że masa ciała użytkownika jest niższa niż bezpieczne obciążenie robocze dla każdego użytego produktu lub wyposażenia dodatkowego.

OSTRZEŻENIE

Aby uniknąć upadku pacjenta lub obrażeń opiekuna, zaciski nosidła należy rozłączyć tylko wtedy, gdy cały ciężar ciała pacjenta jest całkowicie podtrzymywany przez łóżko lub krzesło.

OSTRZEŻENIE

Aby uniknąć obrażeń, należy używać tylko nosideł firmy Arjo wymienionych w niniejszej *Instrukcji obsługi*. Aby wybrać odpowiedni rozmiar nosidła, należy skorzystać z informacji w *Instrukcji obsługi nosidła*.

OSTRZEŻENIE

Aby uniknąć zaklinowania, należy się upewnić, że włosy, ręce i stopy pacjenta są przy ciele i przy każdym przemieszczaniu użyć odpowiednich uchwytów podpierających.

UWAGA
W przypadku zastosowania nosideł Arjo i nosideł Flites (jednorazowych nosideł) z podnośnikiem *Maxi Twin* należy zawsze przed użyciem zapoznać się z ich instrukcją obsługi.

Standardowe profile nosideł firmy ARJO, stosowane z podnośnikiem *Maxi Twin*

Przykłady nosideł pętlowych do ram pętlowych

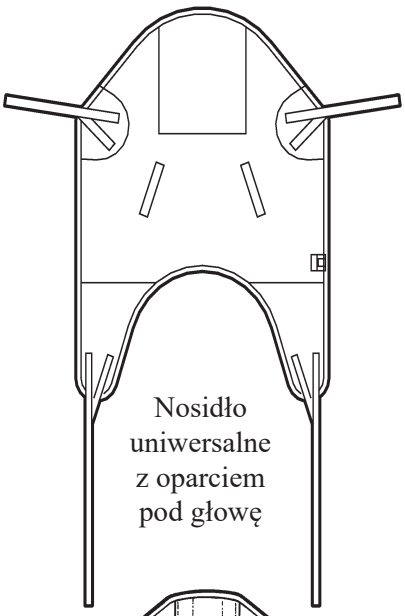

Nosidło uniwersalne z oparciem pod głowę

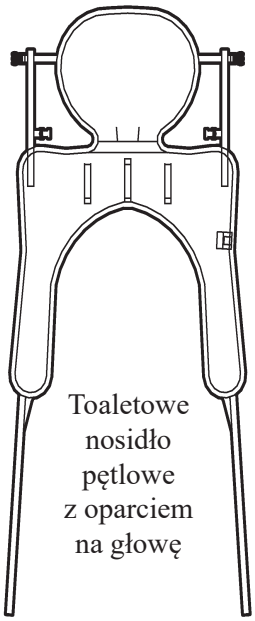

Toaletowe nosidło pętlowe z oparciem na głowę

Przykłady pasywnych nosideł zaciskowych do ramy DPS

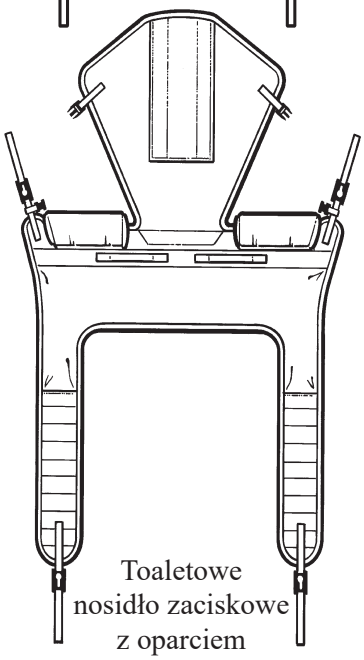

Toaletowe nosidło zaciskowe z oparciem na głowę

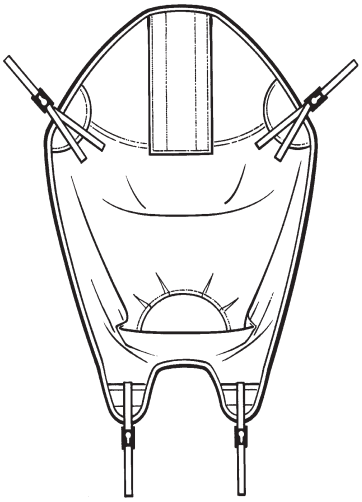

Nosidło zaciskowe dla pacjentów po podwójnej amputacji

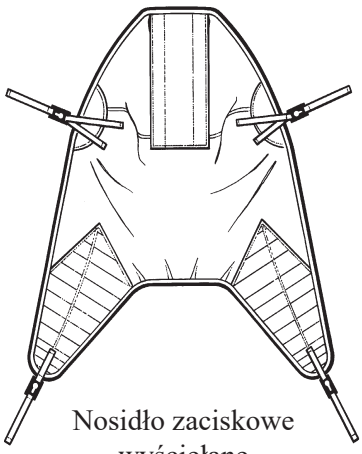

Nosidło zaciskowe wyściełane

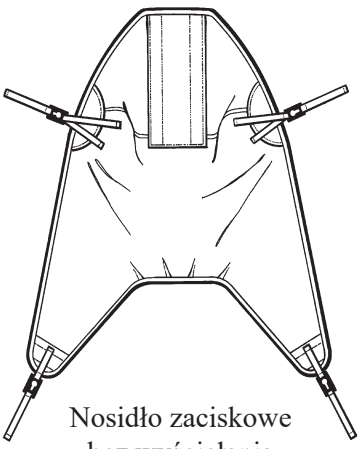

Nosidło zaciskowe bez wyściełania

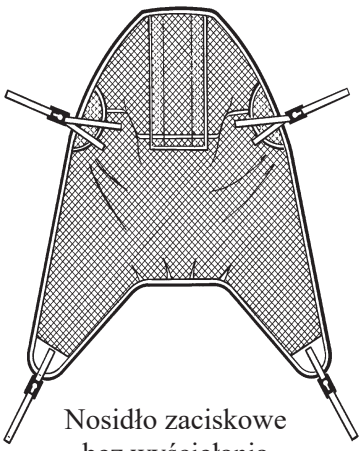

Nosidło zaciskowe bez wyściełania

Opis produktu/Funkcja

Rys. 1

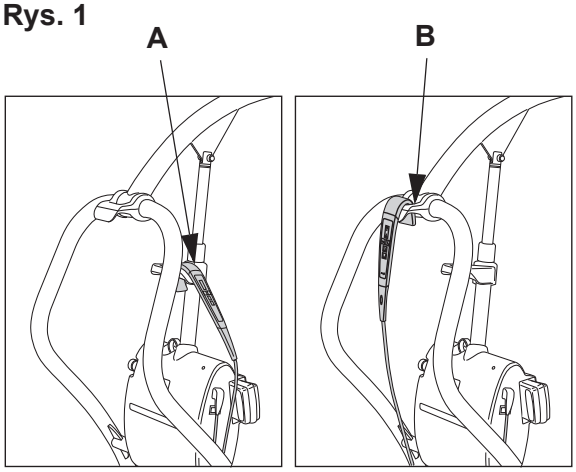

Rys. 2

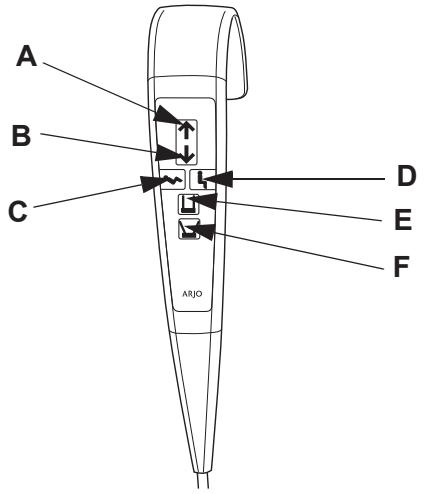

Rys. 3

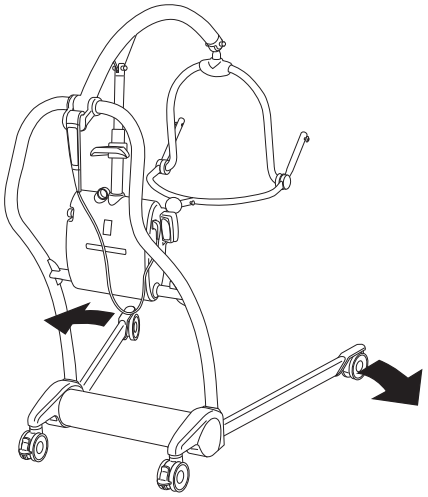

Pilot

OSTROŻNIE

Nie należy wrzucać pilota do wody.

Pilot ma wbudowany hak, który ułatwia jego przymocowanie. Jeśli pilot nie jest używany, należy umieścić go w punkcie zawieszenia pilota w górnej części masztu **(B)** lub na uchwycie pilota znajdującego się na głównym siłowniku podnośnika **(A)**. **(Zob. rys. 1)**

Zdjąć pilot i trzymać go w dłoni:

- Nacisnąć przycisk **(A)**, aby podnieść wysięgnik. **(Zob. rys. 2)**
- Nacisnąć przycisk **(B)**, aby obniżyć wysięgnik. **(Zob. rys. 2)**
- Nacisnąć przycisk **(C)**, aby uzyskać pozycję półleżącą (*tylko w przypadku ram sterowanych elektrycznie*). **(Zob. rys. 2)**
- Nacisnąć przycisk **(D)**, aby uzyskać pozycję siedzącą (*tylko w przypadku ram sterowanych elektrycznie*). **(Zob. rys. 2)**
- Nacisnąć przycisk **(E)**, aby złożyć **nogi podwozia**. **(Zob. rys. 2)**
- Nacisnąć przycisk **(F)**, aby rozłożyć **nogi podwozia**. **(Zob. rys. 2)**

Podnoszenie

Ruch w górę/w dół jest wykonywany dzięki siłownikowi napędzanemu silnikiem elektrycznym.

Regulowany rozstaw nóg podstawy

Nogi podstawy można rozłożyć na różną szerokość.

Na pilocie należy wybrać przycisk „Rozłóż nogi podstawy” i naciskać go do uzyskania wymaganej szerokości.

Aby je zamknąć, należy nacisnąć przycisk „Składanie nóg podstawy”. Po zwolnieniu przycisku ruch zostanie zatrzymany, a nogi podwozia zostaną zablokowane w ustawionej pozycji. **(Zob. rys. 3)**

UWAGA
Podczas rozkładania lub składania nóg podstawy sterowanych elektrycznie należy się upewnić, że nikt nie stoi na drodze ruchu nóg podwozia.

Rys. 1

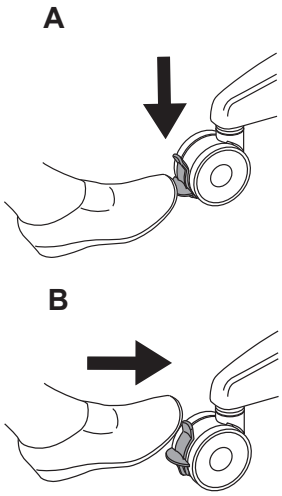

Hamulce kółek

Tylne kółka podwozia są wyposażone w hamulce, które można obsługiwać stopą, aby unieruchomić podnośnik *Maxi Twin* w danym miejscu. Blokowanie **(A)** i zwalnianie hamulca **(B)** pokazano na ilustracji. Aby osiągnąć pełny efekt, należy zablokować hamulce na obu kółkach. **(Zob. rys. 1)**

Rys. 2

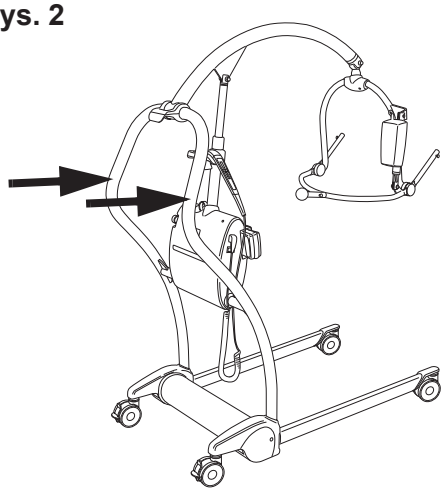

Uchwyty do prowadzenia/regulacji pozycji

Do pchania i ustawiania podnośnika *Maxi Twin* należy używać uchwytów. **(Zob. rys. 2)**

Rys. 3

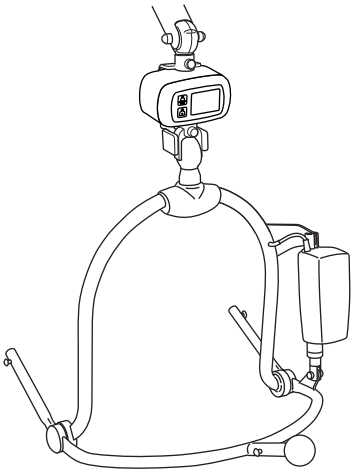

Waga na ramie sterowanej elektrycznie

Sterowana elektrycznie rama podnośnika *Maxi Twin* jest dostarczana z wagą lub bez wagi. Więcej informacji zawiera *Instrukcja obsługi wagi*. **(Zob. rys. 3)**

Rys. 1

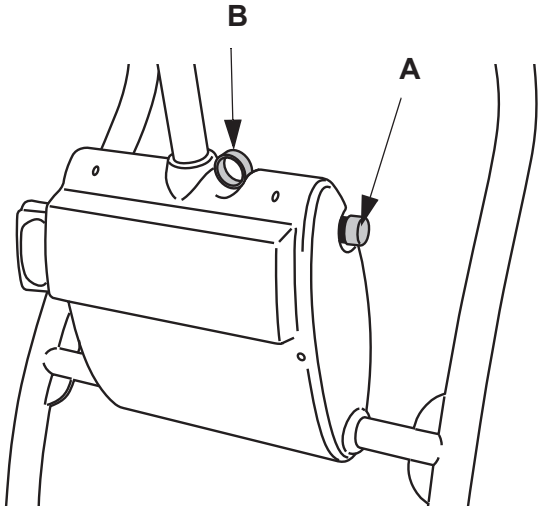

Przycisk zatrzymania awaryjnego

W nagłym przypadku, kiedy trzeba natychmiast zatrzymać wszelki ruch sterowany elektrycznie (w inny sposób niż przez zwolnienie przycisku na pilocie), należy nacisnąć „przycisk zatrzymania awaryjnego” **(A)**, znajdujący się z boku pokrywy głównego siłownika podnośnika (zob. rysunek). **(Patrz rys. 1)**

Aby ponownie uruchomić dowolny ruch po naciśnięciu przycisku awaryjnego zatrzymania, należy wyzerować awaryjne zatrzymanie.

Aby to zrobić, należy przekręcić czerwony przycisk o 1/8 obrotu w prawo, aż odskoczy.

„Pierścień” obniżania awaryjnego

OSTRZEŻENIE

Aby uniknąć obrażeń, należy używać obniżania awaryjnego tylko w sytuacji, gdy nie jest możliwe normalne obniżanie. Podczas obniżania należy zachować szczególną ostrożność.

Funkcja obniżania awaryjnego zadziała jedynie przy obciążeniu podnośnika *Maxi Twin* przekraczającym 2 kg (4,4 funta). Można jej użyć w razie awarii głównego sterowania.

„Pierścień” obniżania awaryjnego **(B)** znajduje się w górnej części obudowy głównego siłownika podnośnika. Przy pierścieniu znajduje się zielono-biała etykieta ułatwiająca identyfikację pierścienia. Aby rozpocząć obniżanie, należy pociągnąć do góry pierścień obniżania awaryjnego, a następnie go puścić, aby przestał się obniżać. **(Zob. rys. 1)**

UWAGA
Ze względu na tarcie wewnętrzne prędkość obniżania będzie się różnić w zależności od masy ciała pacjenta. Koniecznym może być wspomaganie obniżania poprzez pociągnięcie w dół wysięgnika.

UWAGA
Obniżanie awaryjne powoduje wyłączenie ważnych funkcji bezpieczeństwa i powinno być stosowane tylko wtedy, gdy nie działa pilot.

Rys. 1

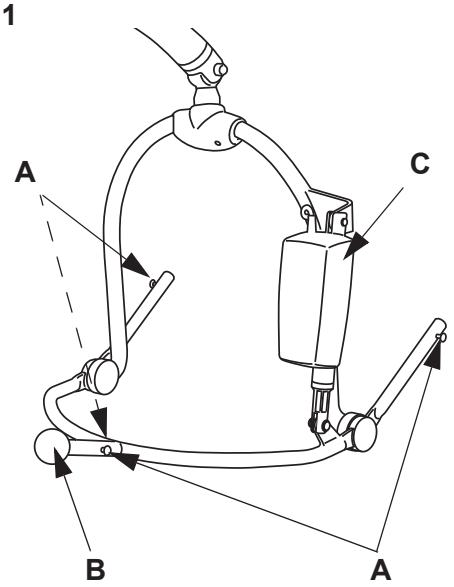

Rama sterowana elektrycznie

Cztery elementy mocujące nosidło **(A)** umożliwiają zamocowanie zacisków nosidła.

Rotacyjny uchwyt do regulacji pozycji **(B)** pozwala na skierowanie pacjenta w którąś ze stron.

Rama sterowana elektrycznie **(C)** jest obsługiwana za pomocą pilota. Pacjenta można ułożyć w pozycji półleżącej lub siedzącej. **(Zob. rys. 1)**

Automatyczna blokada bezpieczeństwa

Nie jest sterowana przez operatora, jest to funkcja wbudowana w elektronikę podnośnika.

Funkcja I:
Jeśli podnośnik porusza się w górę/w dół i natrafi na przeszkodę, nastąpi zatrzymanie przez automatyczną blokadę bezpieczeństwa. Należy zwolnić przycisk ruchu w górę/w dół na pilocie.

Funkcja II:
Jeśli podnośnik jest błędnie zbyt obciążony w przypadku pacjenta cięższego niż to dozwolone, nastąpi automatyczna aktywacja automatycznej blokady bezpieczeństwa. W takim przypadku należy przestać naciskać na przycisk w górę na sterowniku ręcznym. Należy obniżyć pacjenta przez naciśnięcie przycisku w dół, a następnie zdjąć pacjenta z podnośnika.

Rys. 1

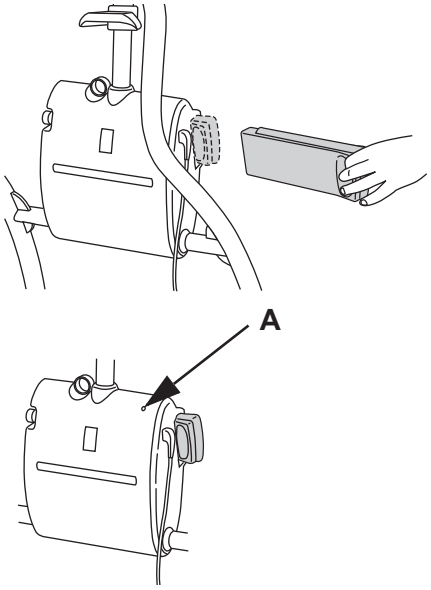

Akumulator

Akumulator znajduje się z boku obudowy siłownika podnośnika. **(Zob. rys. 1)**

UWAGA
Akumulator pasuje do podnośnika jedynie w pozycji ze wzniesioną krawędzią skierowaną do góry.

Wskaźnik akumulatora

Kiedy konieczne jest naładowanie akumulatora, pojawi się sygnał dźwiękowy oraz zaświeci się wskaźnik niskiego poziomu akumulatora (A). Opiekun powinien dokończyć aktualny ruch podnośnika. **(Zob. rys. 1)**

Rys. 2

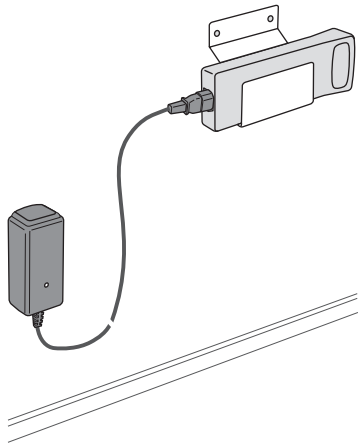

Ładowarka

Nr typu:

NEA 8000

(Zob. rys. 2)

Rama sterowana elektrycznie

Rys. 1

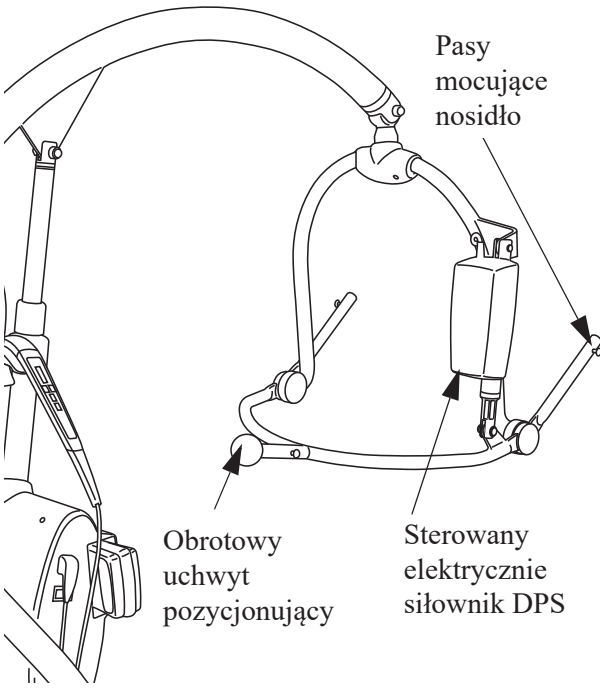

DPS = System dynamicznego pozycjonowania

Rys. 2

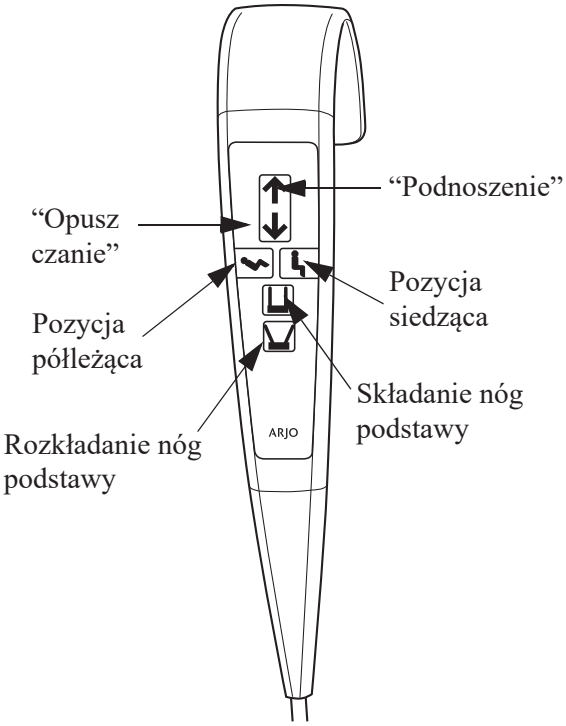

Rama sterowana elektrycznie (wyposażenie opcjonalne) (2 kroki)

Przy podnoszeniu za pomocą elektrycznie sterowanej ramy mają zastosowanie takie same instrukcje obsługi jak przy obsłudze ramy, która nie jest sterowana elektrycznie.

1 Różnica polega na tym, że sterowana elektrycznie rama posiada dodatkową funkcję ustawiania pacjenta przy minimalnym wysiłku fizycznym opiekuna. Obracanie ramą sterowaną elektrycznie wykonuje się ręcznie, tak samo jak w przypadku ramy sterowanej ręcznie. **(Zob. rys. 1)**

OSTRZEŻENIE

Aby uniknąć upadku, należy się upewnić, że masa ciała użytkownika jest niższa niż bezpieczne obciążenie robocze dla każdego użytego produktu lub wyposażenia dodatkowego.

Sterowana elektrycznie rama jest wodoszczelna i została oznaczona przez firmę Arjo jako urządzenie nadające się do pracy w wilgotnym środowisku. To firmowe oznaczenie informuje, że niżej położony koniec ramy i nosidło można zanurzyć przy kąpieli lub można jej użyć pod prysznicem.

OSTROŻNIE

Zasilacz elektryczny będący częścią elektrycznie sterowanej ramy nie jest wytrzymały na wodę i nie powinien być spryskiwany wodą lub w niej zanurzany. Maksymalny poziom wody oznaczony został na etykiecie znajdującej się na jednej z części ramy.

2 Aby ułożyć pacjenta, uruchom sterowaną elektrycznie ramę wciskając przycisk na panelu kontrolnym. Ruch zostanie zatrzymany wraz ze zwolnieniem tego przycisku. Rama pozostanie dokładnie w tej pozycji, w której nastąpiło zatrzymanie ruchu sterowanego elektrycznie. **(Zob. rys. 2)**

OSTRZEŻENIE

Aby uniknąć zaklinowania, należy się upewnić, że na drodze ruchu nie ma przeszkód.

Korzystanie z urządzenia Maxi Twin

Zanim pacjent zostanie przeniesiony za pomocą podnośnika *Maxi Twin*, należy się upewnić, że:

- zestaw akumulatorów jest w pełni naładowany przed użyciem. Wyjmij akumulator z zestawu do ładowania, a wygięty wierzch akumulatora skieruj ku górze przy wkładaniu go do otworu. Zasilanie elektryczne zostanie rozpoczęte automatycznie.
- różne rozmiary i rodzaje nosideł są łatwo dostępne przy przeprowadzaniu wszelkich procedur podnoszenia podnośnikiem *Maxi Twin*.
- jeśli to możliwe, podejdź do pacjenta z przodu.
- jeśli to konieczne, otwórz podwozie, aby obejść dookoła krzesło lub wózek inwalidzki.

OSTRZEŻENIE

Aby uniknąć zaklinowania, należy się upewnić, że włosy, ręce i stopy pacjenta są przy ciele i przy każdym przemieszczaniu użyć odpowiednich uchwytów podpierających.

Nogi podwozia sterowane elektrycznie

Wybierz właściwy przycisk na pilocie i naciskaj go do momentu, aż osiągniesz żądany rozstaw nóżek. Aby złożyć nóżki, wciśnij przycisk składania nóżek. Rozkładanie/składanie nóżek zatrzyma się, jeśli nacisk na przycisk zostanie zwolniony.

OSTRZEŻENIE

Aby uniknąć zaklinowania, należy się upewnić, że włosy, ręce i stopy pacjenta są przy ciele i przy każdym przemieszczaniu użyć odpowiednich uchwytów podpierających.

Używanie hamulców

Przy podnoszeniu lub obniżaniu pacjenta podtrzymywanego przez nosidło, używanie hamulców nie jest konieczne. Pozwala to na poruszanie się podnośnika w kierunku właściwej relatywnej pozycji względem środka grawitacji pacjenta.

Podczas podnoszenia pacjenta z podłogi zaleca się stosowanie hamulców. Może to zapobiec niechcianemu lub przypadkowemu poruszeniu podnośnika *Maxi Twin*, które mogłoby spowodować obrażenia ciała.

Zakładanie zacisku/pętli (nosidło pasywne)

Rys. 1

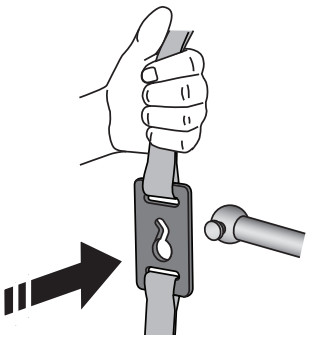

Nosidło zaciskowe (3 kroki)

Więcej informacji zawiera *Instrukcja obsługi* danego nosidła.

1 Umieścić zacisk na elemencie mocującym ramy. **(Zob. rys. 1)**

Rys. 2

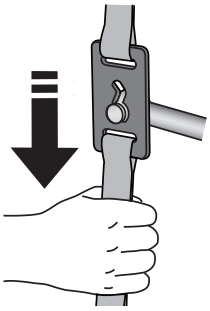

2 Pociągnąć pas w dół. **(Zob. rys. 2)**

Rys. 3

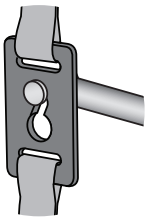

3 Upewnić się, że wszystkie elementy mocujące w górnej części zacisków są zablokowane, a żadne pasy nie są ściśnięte między zaciskiem i ramą. **(Zob. rys. 3)**

Rys. 4

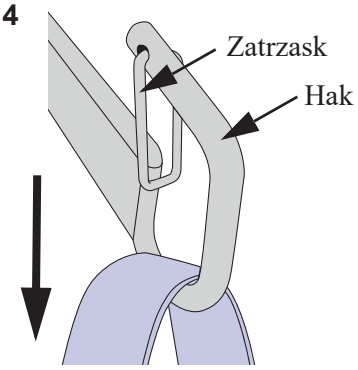

Nosidło pętlowe (3 kroki)

Ilustracja przedstawia przykładowy hak z zatrzaskiem. Konstrukcja ramy lub ramy do noszy może być inna.

1 Umieścić pętlę nad zatrzaskiem sprężynowym.

2 Pociągnąć ją w dół, co spowoduje otwarcie się zatrzasku.

3 Gdy pętla znajdzie się wewnątrz, upewnić się, że zatrzask sprężynowy całkowicie się zamknął. **(Zob. rys. 4)**

Zdejmowanie zacisku/pętli (nosidło pasywne)

Rys. 1

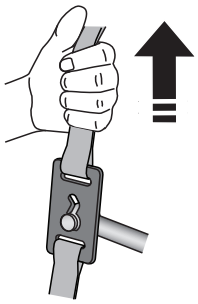

Nosidło zaciskowe (3 kroki)

Więcej informacji zawiera *Instrukcja obsługi* danego nosidła.

1 Pociągnąć pas do góry. **(Zob. rys. 1)**

Rys. 2

2 Upewnić się, że element mocujący nie jest zablokowany w dolnej części zacisku. **(Zob. rys. 2)**

Rys. 3

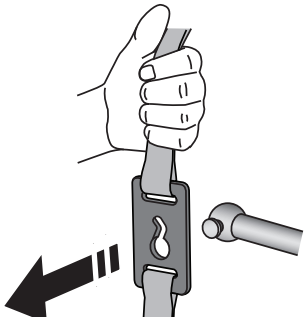

3 Wyjąć zacisk. **(Zob. rys. 3)**

Rys. 1

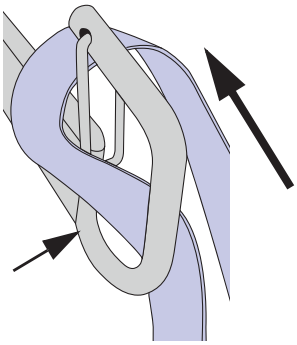

Nosidło pętlowe (2 kroki)

Ilustracja przedstawia przykładowy hak z zatrzaskiem. Konstrukcja ramy lub ramy do noszy może być inna.

Sposób 1

1 Przeciągnąć jedną stronę pętli przez hak i zatrzask sprężynowy. **(Zob. rys. 1)**

Rys. 2

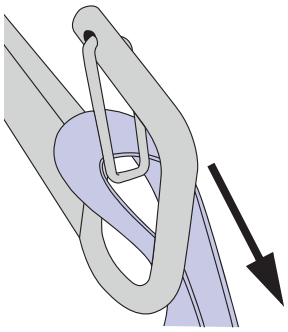

2 Pociągnąć pętlę. **(Zob. rys. 2)**

Sposób 2

1 Przyciskając, otworzyć zatrzask sprężynowy.

2 Wyjąć pętlę.

Zakładanie zacisków/pętli nożnych (nosidło pasywne)

Rys. 1

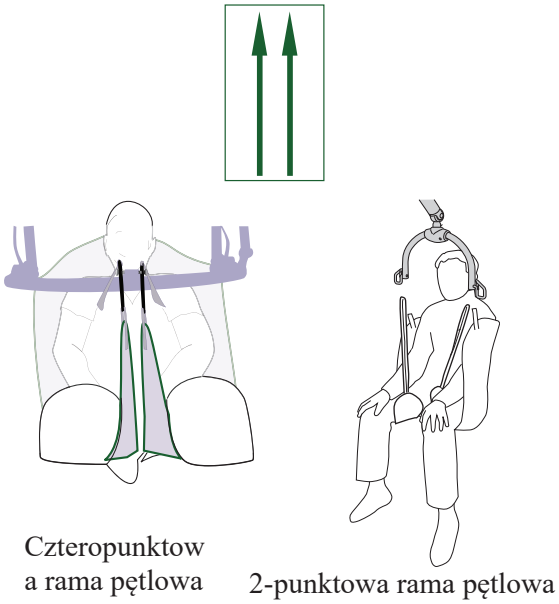

Proste przyłączenie nożne (2 kroki)

Dla większości pacjentów zalecane jest proste przyłączenie zacisków/pętli nożnych.

1 Pasy nożne powinny być proste.

2 Należy założyć zaciski/pętle nożne tak, aby pasy nożne były ułożone pionowo. **(Zob. rys. 1)**

Rys. 2

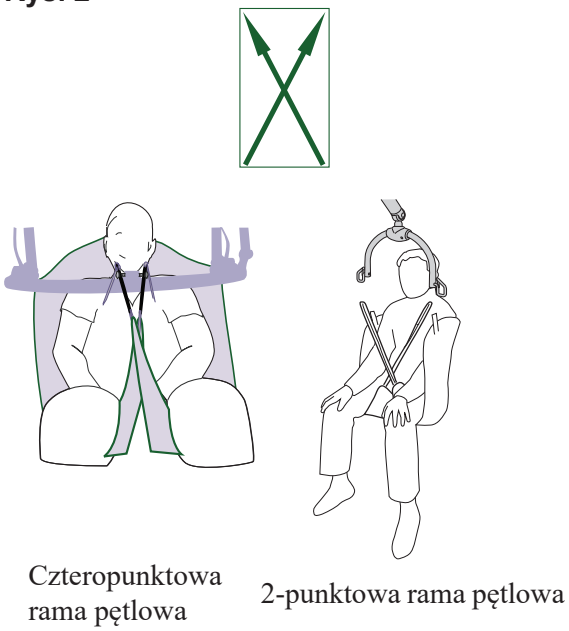

Skrzyżowane przyłączenie nożne (2 kroki)

Jeśli pacjent może kopać, należy zastosować skrzyżowane połączenie nożne zacisków/pętli. Zapobiegnie to obrażeniom pacjenta w wyniku odczepienia się zacisków/pętli nożnych spowodowanych kopaniem. Dzięki tej metodzie nogi są rozstawione i ułatwia to mycie, wykonywanie toalety i podobnych czynności. Ta metoda oferuje dodatkowe wsparcie dla osób po amputacji lub pacjentów wymagających szczególnych warunków.

1 Skrzyżować pasy nożne nosidła. **(Zob. rys. 2)**

2 Przyłączyć zaciski do elementów mocujących.

Przenoszenie pacjenta — rama DPS

OSTRZEŻENIE

Aby uniknąć zaklinowania, należy się upewnić, że włosy, ręce i stopy pacjenta są przy ciele i przy każdym przemieszczaniu użyć odpowiednich uchwytów podpierających.

OSTRZEŻENIE

Aby uniknąć przypadkowego zaklinowania nóg lub stóp pacjenta albo opiekuna, należy trzymać je z dala od wszelkich przeszkód.

Rys. 1

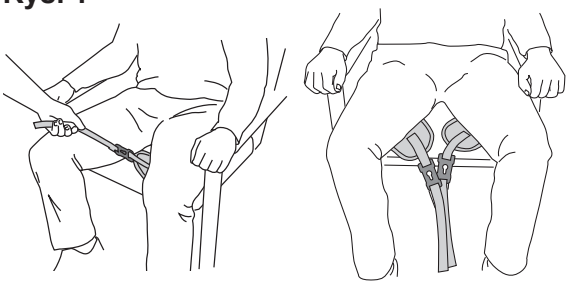

Rys. 2

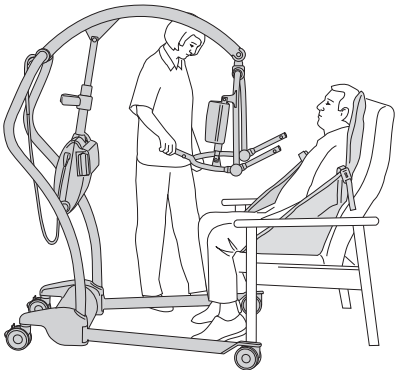

Rys. 3

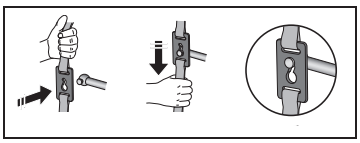

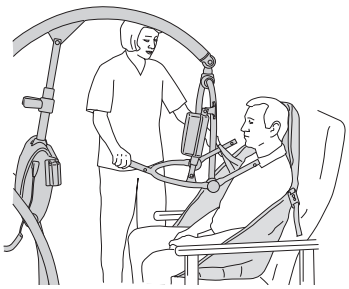

Podnoszenie z krzesła

(7 kroków)

1 Umieść nosidło wokół pacjenta w taki sposób, aby osłaniało jego/jej dolną część pleców a oparcie pod głowę znalazło się za głową. Pociągnij każdy pas nożny i umieść je pod udami. Pasy nożne powinny być umieszczone pod a także pomiędzy udami. **(Patrz rys. 1)**

2 Upewnić się, że uchwyt do regulacji pozycji umiejscowiony na ramie jest skierowany w stronę przeciwną do pacjenta. Szeroka część ramy powinna być umiejscowiona na lub tuż poniżej poziomu barku. Upewnić się, że podnośnik *Maxi Twin* znajduje się dostatecznie blisko, aby połączyć barkowe zaciski nosidła z ramą. **(Zob. rys. 2)**

3 Kiedy podnośnik *Maxi Twin* znajduje się na odpowiedniej wysokości, przymocować zaciski barkowe do elementów na ramie. Pociągnąć pasek zacisku w dół, aby element mocujący został poprawnie połączony z zaciskiem. **(Zob. rys. 3)**

UWAGA

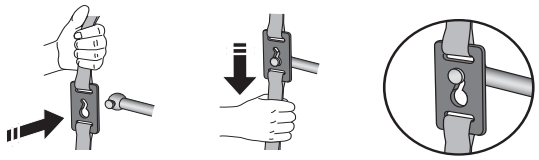

Tylne kółka podwozia posiadają hamulce, które można obsługiwać przy użyciu stopy. Na tym etapie nie należy używać hamulców koła. Pozycja pacjenta dopasuje się do jego/jej środka grawitacji podczas podnoszenia.

Dalsze kroki na następnej stronie.

Rys. 4

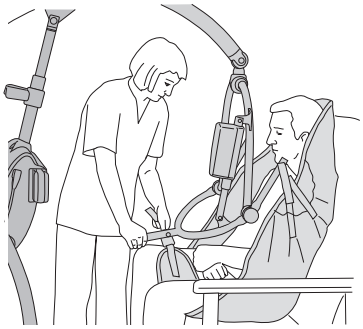

4 Naciśnij uchwyt do ustawiania na ramie i przymocuj zaciski nożne. Pociągnąć pasek zacisku w dół, aby element mocujący został poprawnie połączony z zaciskiem. **(Zob. rys. 4)**

Jeśli to konieczne, należy obniżyć ramę przy użyciu pilota. Uważać, aby nie obniżyć jej na pacjenta — w takim przypadku należy przestać naciskać przycisk na pilocie.

UWAGA
Jeśli przycisk pilota jest zwolniony podczas podnoszenia lub obniżania, zasilany ruch natychmiast zatrzyma się.

Rys. 5

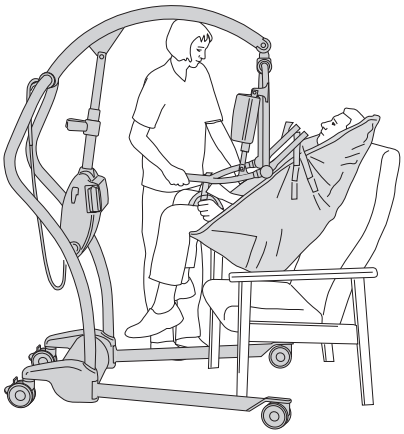

5 **OSTRZEŻENIE**

Aby zapobiec upadkowi pacjenta, przed rozpoczęciem podnoszenia należy się upewnić, że zaciski lub pętle nosidła zostały bezpiecznie zamocowane.

Unieś pacjenta za pomocą pilota i odsuń podnośnik od krzesła. Ostrożnie podnoś uchwyt do ustawiania, aż do momentu, gdy pacjent znajdzie się w pozycji półleżącej w nosidle z oparciem pod głową. Jest to najbardziej wygodna pozycja do przenoszenia, ponieważ redukuje uciskanie ud przez pasy nożne. Jeśli pacjent czuje się niewygodnie, to jego komfort można zwiększyć zmieniając kąt ułożenia. **(Zob. rys. 5)**

Rys. 6

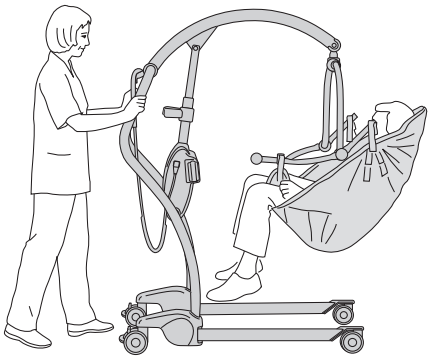

6 Przed przeniesieniem odwrócić pacjenta w kierunku twarzy opiekuna na wysokości krzesła. Zapewni to poczucie pewności i bezpieczeństwa oraz poprawi stabilność podnośnika *Maxi Twin* **(Patrz rys. 6)**

7 Przed przeniesieniem pacjenta pamiętać o zwolnieniu hamulców, jeśli zostały wcześniej zablokowane. Złożyć nogi podwozia w celu ułatwienia procesu przenoszenia.

Obniżanie pacjenta z powrotem na krzesło — lub przenoszenie pacjenta z łóżka na krzesło.

Po odstawieniu pacjenta na fotel upewnij się, że nogi podnośnika otaczają nogi/koła fotela. **(Zob. rys. 7)**

Rys. 7

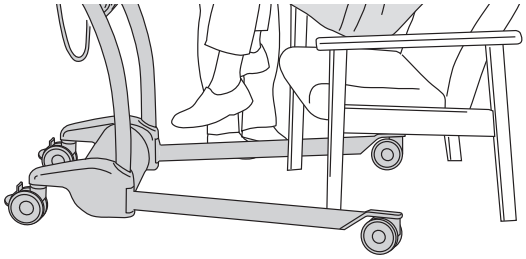

Aby umieścić pacjenta w fotelu, użyj uchwytów podnośnika, NIE ciągnij za nosidło. Pacjent uniesiony w nosidle zawsze powinien pozostawać w środku ciężkości. **(Zob. rys. 5)**
Użyj pilota do obniżenia pacjenta.
Aby zminimalizować wysiłek podczas podnoszenia, naciśnij uchwyt do ustawiania tak, aby umiejscowić pacjenta w wygodnej siedzącej pozycji. Nie należy nacisnąć uchwytu zbyt szybko, ponieważ może to spowodować szarpnięcie głową pacjenta do przodu.

Rys. 1

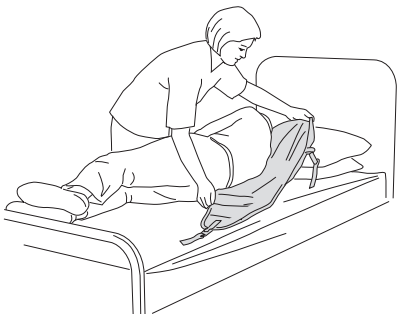

Rys. 2

Rys. 3

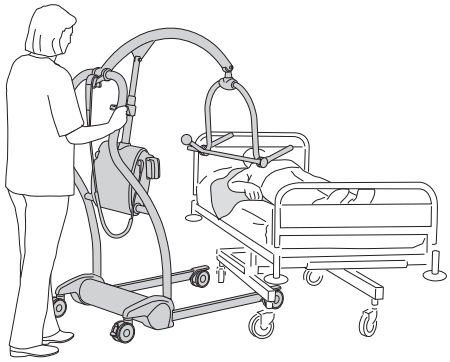

Rys. 4

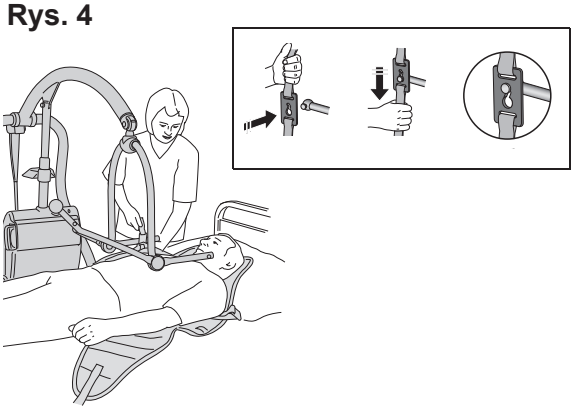

Podnoszenie z łóżka

(10 kroków)

Przed podniesieniem pacjenta z łóżka upewnić się, że pod łóżkiem znajduje się wystarczająco dużo miejsca, aby rozłożyć nogi podwozia podnośnika *Maxi Twin.*

1 Ułożenie pacjenta w nosidle. Przysuń pacjenta ku sobie, następnie złóż nosidło na pół i ułóż je za plecami pacjenta. **(Zob. rys. 1)**

2 **Metoda 1**
Ostrożnie ustaw nosidło w ten sposób, aby plecy pacjenta zostały centralnie przysunięte do nosidła. Oparcie pod głowę w nosidle powinno okrywać kark pacjenta. **(Zob. rys. 2)**

> UWAGA
> Aby wyjąć złożone nosidło spod pacjenta, przesuń pacjenta w przeciwnym kierunku i wyciągnij złożone nosidło.

Metoda 2 Pacjenta można ustawić w pozycji siedzącej. Wtedy należy ustawić nosidło w sposób opisany w poprzednim rozdziale *Podnoszenie z krzesła na stronie 22***.**

3

> **OSTRZEŻENIE**
>
> **Aby uniknąć obrażeń, należy się upewnić, że między pacjentem a urządzeniem istnieje bezpieczny odstęp. Szczególną uwagę należy na to zwrócić w przypadku pacjentów o niekontrolowanych ruchach.**

Przysuń do łóżka otwartą część ramy w kierunku klatki piersiowej pacjenta. Korzystając z regulowanej szerokości podwozia możliwym jest manewrowanie wokół takich przeszkód jak nogi łóżka. **(Zob. rys. 3)**

4 Ustawić podnośnik *Maxi Twin* w taki sposób, aby rama znajdowała się tuż ponad i centralnie nad pacjentem. Przechyl ramę, używając uchwytu do ustawiania, do momentu, aż zamocowania barkowe zostaną połączone z zaciskami barkowymi nosidła. **(Zob. rys. 4)**

5 Aby połączyć pasy nożne należy umieścić je pod udami, to może wymagać podniesienia jednej nogi. W razie potrzeby obniż nieco ramę używając pilota. Naciśnij na uchwyt do ustawiania, aż pasy nożne nosidła dosięgną połączeń.

Dalsze kroki na następnej stronie.

Rys. 5

6 **OSTRZEŻENIE**

Aby zapobiec upadkowi pacjenta, przed rozpoczęciem podnoszenia należy się upewnić, że zaciski lub pętle nosidła zostały bezpiecznie zamocowane.

Przy podnoszeniu z łóżka, niektórzy użytkownicy wolą najpierw połączyć pasy nożne. Ten sposób szczególnie dotyczy pacjentów o dużych udach. W tym przypadku, zegnij maksymalnie biodro i kolano i połącz zaciski nożne. W celu połączenia przechyl ramę w kierunku barek.
(Zob. rys. 5)

7 **OSTRZEŻENIE**

Aby zapobiec upadkowi pacjenta, przed rozpoczęciem podnoszenia należy się upewnić, że zaciski lub pętle nosidła zostały bezpiecznie zamocowane.

Podnieś pacjenta przy użyciu pilota i przed przeniesieniem go spraw, aby znajdował się wygodnej pozycji. Specjalnie zaprojektowane nosidło wraz z oparciem pod głową umożliwia jednej osobie przeprowadzenie całkowitego podniesienia bez dodatkowej pomocy.

8 **OSTRZEŻENIE**

Aby uniknąć upadku pacjenta lub obrażeń opiekuna, zaciski nosidła należy rozłączyć tylko wtedy, gdy cały ciężar ciała pacjenta jest całkowicie podtrzymywany przez łóżko lub krzesło.

Rys. 6

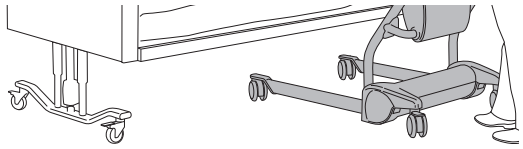

Po odstawieniu pacjenta na łóżko upewnij się, że podnośnik jest ustawiony prostopadle do łóżka. **(Zob. rys. 6)**
Aby umieścić pacjenta nad łóżkiem, użyj uchwytów podnośnika, NIE ciągnij za nosidło. Pacjent uniesiony w nosidle zawsze powinien pozostawać w środku ciężkości.
Użyj pilota do obniżenia pacjenta. **(Zob. rys. 7)**

Rys. 7

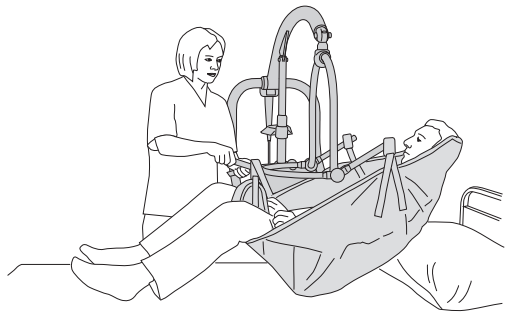

9 **OSTRZEŻENIE**

Aby uniknąć przypadkowego zaklinowania nóg lub stóp pacjenta albo opiekuna, należy trzymać je z dala od wszelkich przeszkód.

10 Przed wyciągnięciem nosidła spod pacjenta odsunąć podnośnik *Maxi Twin*. Przed przeniesieniem pacjenta na krzesło zapoznać się z poprzednim rozdziałem *Podnoszenie z krzesła* *na stronie 22*.

Rys. 1

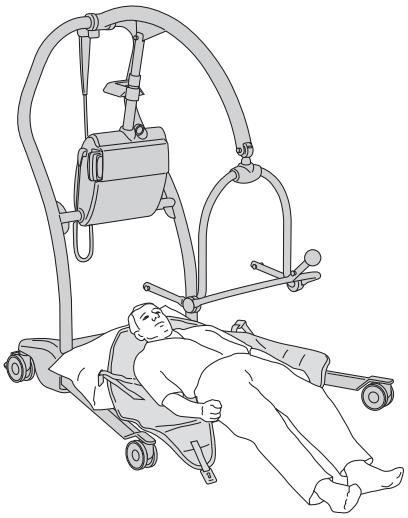

Rys. 2

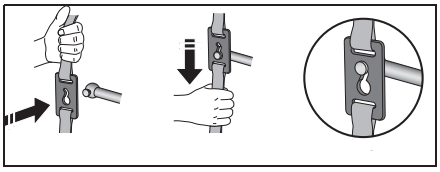

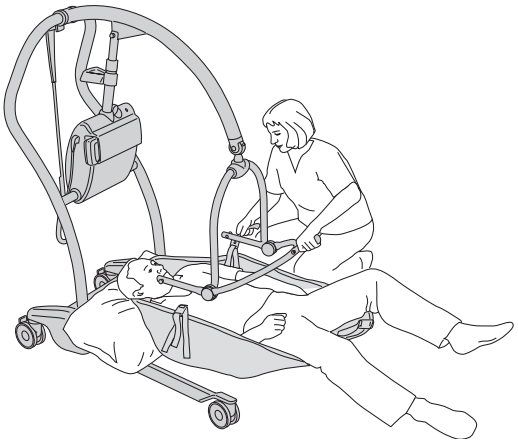

Rys. 3

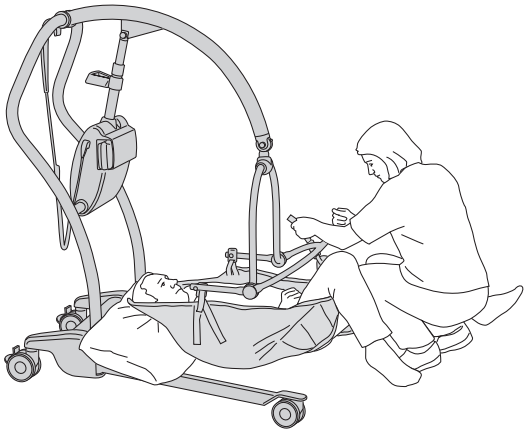

Podnoszenie pacjenta z podłogi

(7 kroków)

OSTRZEŻENIE

Aby uniknąć przypadkowego zaklinowania nóg lub stóp pacjenta albo opiekuna, należy trzymać je z dala od wszelkich przeszkód.

1 Za pomocą metody przesuwania i siadania ułóż nosidło wokół pacjenta. Przysuń się do pacjenta z otwartą częścią podwozia w zależności od okoliczności, przestrzeni i/lub pozycji pacjenta etc. Rozszerz nogi podwozia jeśli jest to konieczne. **(Zob. rys. 1)**

2 Głowa oraz barki pacjenta mogą odpoczywać wygodnie na poduszkach. Nie jest to konieczne przy połączeniu nosidła z drążkiem ramy.

3 Zamocuj zaciski barkowe za pomocą otwartej części ramy skierowanej na dół w kierunku barków pacjenta. **(Zob. rys. 2)**

4

OSTRZEŻENIE

Aby zapobiec upadkowi pacjenta, przed rozpoczęciem podnoszenia należy się upewnić, że zaciski lub pętle nosidła zostały bezpiecznie zamocowane.

Po zamocowaniu, zegnij maksymalnie biodro i kolano i naciśnij na uchwyt pozycjonujący, aby połączyć zaciski nożne. To delikatnie podniesie głowę oraz barki pacjenta. **(Zob. rys. 3)**

OSTROŻNIE

Upewnić się, że nosidło nie owinęło się ani nie zaklinowało pod nogami podnośnika *Maxi Twin*. Mogłoby to spowodować uszkodzenie ramy podczas podnoszenia.

Dalsze kroki na następnej stronie.

5 Przy podnoszeniu z podłogi, niektórzy użytkownicy wolą najpierw połączyć pasy nożne. Ten sposób szczególnie dotyczy bardzo dużych pacjentów o dużych udach. W tym przypadku, zegnij maksymalnie biodro i kolano i połącz zaciski nożne. W celu połączenia przechyl ramę w kierunku barek.

6 Gdy wszystkie liny zostaną właściwie połączone, podnieś pacjenta z podłogi. Podpieranie głowy pacjenta może być dla niego wygodne i bezpieczne. Pasy nożne mogą znajdować się dosyć wysoko w kroczu, popraw je w celu uzyskanie lepszego komfortu. Pacjent może być umiejscowiony w krześle lub położony na łóżko.

   Pacjent, który ma skłonności do skurczy, może być podnoszony za pomocą podnośnika *Maxi Twin.* Jednakże, należy zwrócić szczególną uwagę, aby podeprzeć głowę pacjenta podczas wczesnego etapu podnoszenia.

7 Przenoszenie pacjenta powinno się zawsze odbywać przy równoległym (zamkniętym) położeniu nóg podwozia. W ten sposób sterowność będzie ułatwiona, szczególnie przez drzwi. Pacjent powinien być zwrócony twarzą do opiekuna.

Przenoszenie pacjenta — rama pętlowa

OSTRZEŻENIE

Aby uniknąć przypadkowego zaklinowania nóg lub stóp pacjenta albo opiekuna, należy trzymać je z dala od wszelkich przeszkód.

OSTRZEŻENIE

Aby uniknąć zaklinowania, należy się upewnić, że włosy, ręce i stopy pacjenta są przy ciele i przy każdym przemieszczaniu użyć odpowiednich uchwytów podpierających.

Używać nosideł pętlowych Arjo w 2-punktową pętlową ramą.

Rys. 1

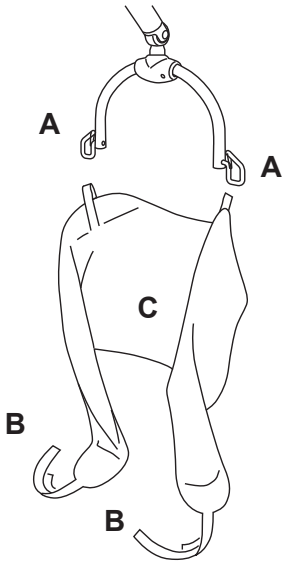

Podnoszenie z krzesła

(7 kroków)

1 Jeśli to konieczne, przechylić pacjenta do przodu.

2 Zsunąć nosidło w dół pleców pacjenta, aż szew **(C)** dojdzie do podstawy kręgosłupa. **(Zob. rys. 1)**

3 Przyłączyć pętle barkowe do haków **(A)**.
Zob. rozdział *Zakładanie zacisku/pętli (nosidło pasywne) na stronie 19.*

4 Za pomocą punktów połączenia **(B)** związać elementy nożne nosidła pod biodrami pacjenta. **(Zob. rys. 1)**

5 **Metoda 1 Proste przyłączenie nożne**
Przymocować elementy nożne do tego samego haka **(A)** jak przy mocowaniu barkowym (lewe pasy do lewego haka i prawe pasy do prawego haka). **(Zob rys. 1)** Zob. rozdział *Zakładanie zacisków/pętli nożnych (nosidło pasywne) na stronie 21.*
Metoda 2 Skrzyżowane przyłączenie nożne
Przewieś pętle w układzie skrzyżowanym pomiędzy udami. Przymocować elementy nożne do haków **(A)** po „przeciwnej stronie" pętli ramy. **(Zob. rys. 1)** Zob. rozdział *Zakładanie zacisków/pętli nożnych (nosidło pasywne) na stronie 21.*

6 Upewnij się, że części nosidła nie skręciły się pod pacjentem.

7 **OSTRZEŻENIE**

Aby zapobiec upadkowi pacjenta, przed rozpoczęciem podnoszenia należy się upewnić, że zaciski lub pętle nosidła zostały bezpiecznie zamocowane.

Po ustawieniu nosidła oraz bezpiecznym umocowaniu do pętli ramy, zostanie przeprowadzone podnoszenie za pomocą pilota.

Rys. 1

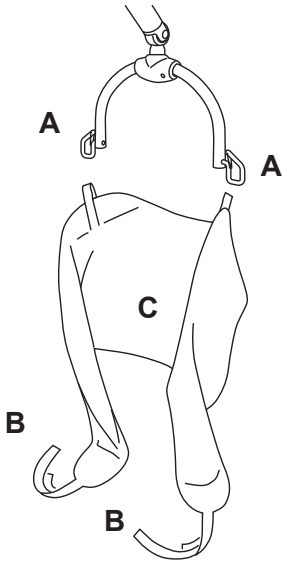

Podnoszenie z łóżka

(7 kroków)

1 Rozłożyć nosidło pod pacjentem, tak jakby było prześcieradłem.

2 Przyłączyć pętle barkowe do haków **(A)**.
Zob. rozdział *Zakładanie zacisku/pętli (nosidło pasywne) na stronie 19.*

3 Zgiąć nogi pacjenta i przełożyć pasy nożne nosidła pod udami.

4 Za pomocą punktów połączenia **(B)** związać elementy nożne nosidła pod biodrami pacjenta. **(Zob. rys. 1)**

5 Metoda 1 Proste przyłączenie nożne
Przymocować elementy nożne do tego samego haka **(A)** jak przy mocowaniu barkowym (lewe pasy do lewego haka i prawe pasy do prawego haka). **(Zob rys. 1)** Zob. rozdział *Zakładanie zacisków/pętli nożnych (nosidło pasywne) na stronie 21.*

Metoda 2 Skrzyżowane przyłączenie nożne
Przewieś pętle w układzie skrzyżowanym pomiędzy udami. Przymocować elementy nożne do haków **(A)** po „przeciwnej stronie" pętli ramy. **(Zob rys. 1)** Zob. rozdział *Zakładanie zacisków/pętli nożnych (nosidło pasywne) na stronie 21.*

6 Upewnij się, że części nosidła nie skręciły się pod pacjentem.

7

OSTRZEŻENIE

Aby zapobiec upadkowi pacjenta, przed rozpoczęciem podnoszenia należy się upewnić, że zaciski lub pętle nosidła zostały bezpiecznie zamocowane.

Po ustawieniu nosidła oraz bezpiecznym umocowaniu do pętli ramy, zostanie przeprowadzone podnoszenie za pomocą pilota.

Podnoszenie pacjenta z podłogi

(5 kroków)

1 Położyć nosidło na dole za plecami pacjenta i umieścić pasy nożne nosidła w odpowiedniej pozycji.

> **OSTROŻNIE**
>
> **Upewnić się, że nosidło nie owinęło się ani nie zaklinowało pod nogami podnośnika *Maxi Twin*. Mogłoby to spowodować uszkodzenie ramy podczas podnoszenia.**

Rys. 1

2 Umieść nogi pacjenta nad podstawą a podnośnik w odpowiedniej pozycji. **(Zob. rys. 1)**

3 Opuść jak najniżej wysięgnik i zamocuj pętle barkowe.

4 Podciągnij kolana pacjenta, aby pomóc w ten sposób połączyć pasy nożne.

5

> **OSTRZEŻENIE**
>
> **Aby zapobiec upadkowi pacjenta, przed rozpoczęciem podnoszenia należy się upewnić, że zaciski lub pętle nosidła zostały bezpiecznie zamocowane.**

Po ustawieniu nosidła oraz bezpiecznym umocowaniu do pętli ramy, zostanie przeprowadzone podnoszenie za pomocą pilota.

Rys. 2

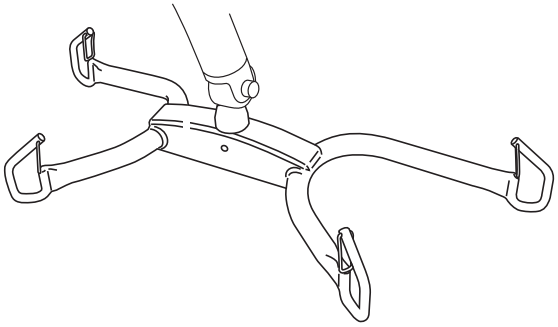

Podnoszenie za pomocą dużej ramy pętlowej

(3 kroki)

Duża rama pętlowa posiada dodatkowe haczyki mocujące dla pasów nożnych. **(Zob. rys. 2)**

Postępuj zgodnie z metodami podnoszenia, jak te opisane przy regularnej ramie pętlowej, za wyjątkiem:

1 Pasy nożne należy umocować do haczyka znajdującego się jak najbliżej nóg.

2 A tylną część nosidła najbliżej do haczyków barkowych ramy pętlowej.

3

> **OSTRZEŻENIE**
>
> **Aby zapobiec upadkowi pacjenta, przed rozpoczęciem podnoszenia należy się upewnić, że zaciski lub pętle nosidła zostały bezpiecznie zamocowane.**

Po ustawieniu nosidła oraz bezpiecznym umocowaniu do pętli ramy, zostanie przeprowadzone podnoszenie za pomocą pilota.

Używanie w opiece domowej

Dla dystrybutorów i wypożyczających

Przewożąc podnośnik *Maxi Twin* samochodem transportowym do klienta:

- Upewnić się, że urządzenie jest właściwie zabezpieczone podczas transportu.
- Unikać manewrowania podnośnikiem na mokrej powierzchni podczas przenoszenia go do i z samochodu

Przy dostarczaniu podnośnika *Maxi Twin* należy pamiętać o tym, aby:

- wraz z odbiorcą (włączając krewnych i opiekunów) przeczytać tę *Instrukcję obsługi*.
- Przedstawić funkcje i właściwe użytkowanie opisane w *IO,* posługując się w tym celu prawdziwym produktem.
- Upewnić się, że użytkownik zrozumiał instrukcje dotyczące czyszczenia i dezynfekcji.
- Przeczytać odbiorcy wszystkie ostrzeżenia.
- Upewnić się, że środowisko spełnia wszystkie wymogi opisane w niniejszej *Instrukcji obsługi*.

Czyszczenie i dezynfekcja:

- Pamiętać, że procedurę czyszczenia i dezynfekcji opisaną w tej *Instrukcji obsługi należy wykonać każdorazowo przed udostępnieniem produktu nowemu użytkownikowi.*
- Pamiętać, że procedurę czyszczenia i dezynfekcji opisaną w tej *Instrukcji obsługi należy wykonać każdorazowo przed i po dowolnej procedurze serwisowej.*

Korzystanie z podnośnika Maxi Twin

Przed użyciem podnośnika *Maxi Twin* w warunkach domowych należy się upewnić, że: (Zob. rys. 1–3)

OSTRZEŻENIE

Aby uniknąć przewrócenia urządzenia lub upadku pacjenta, nie należy używać tego sprzętu na podłożu z zagłębionymi kratkami odpływowymi, otworami lub na spadkach przekraczających 1:50 (1,15°).

- Wszyscy opiekunowie, włączając w to krewnych, przeczytali i zrozumieli instrukcje zawarte w tej *Instrukcji obsługi.*
- Z otoczenia zostały usunięte wszystkie dywany i chodniki.
- Z otoczenia zostały usunięte wszystkie progi.
- Wszystkie schody i krawędzie posiadają ograniczniki, aby zapobiec zjechaniu podnośnika.
- W miejscu opieki jest wystarczająca ilość miejsca do używania podnośnika.

Podczas przechowywania podnośnika *Maxi Twin* należy się upewnić, że:

OSTRZEŻENIE

Aby nie dopuścić do uduszenia, nie należy pozostawiać dzieci bez nadzoru w pobliżu urządzenia.

- Dzieci nie mają dostępu do podnośnika.
- Zwierzęta domowe nie mają kontaktu z podnośnikiem.
- Warunki przechowywania spełniają wymogi opisane w niniejszej *Dane techniczne na stronie 41.*

Rys. 1

Przenoszenie pomiędzy łóżkiem a wózkiem inwalidzkim za pomocą podnośnika nosidłowego

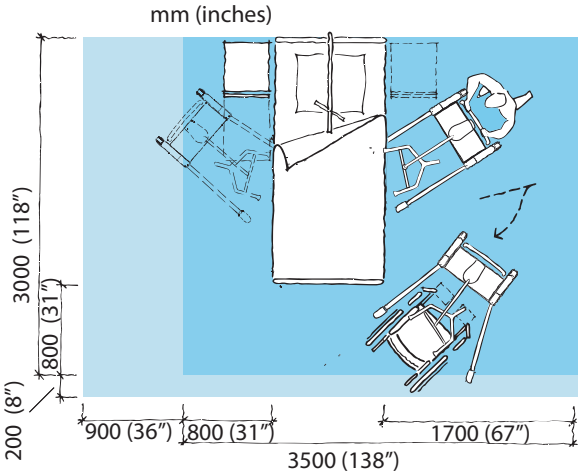

Rys. 2

Wykonywanie toalety za pomocą podnośnika nosidłowego

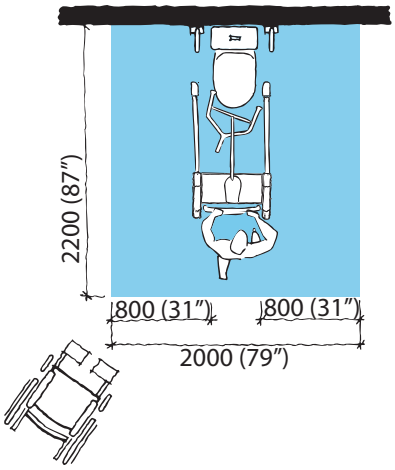

Rys. 3

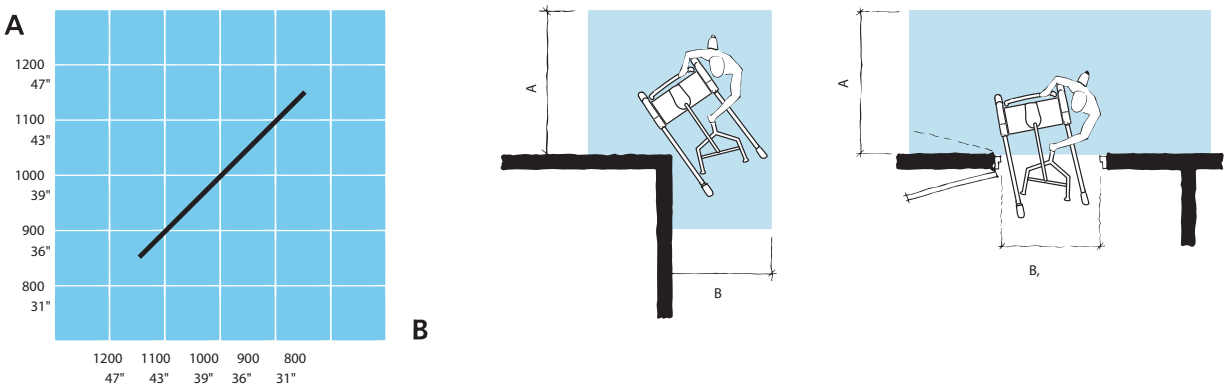

Instrukcje dotyczące akumulatora

OSTRZEŻENIE

Aby uniknąć obrażeń ciała, NIE należy rozbijać, przekłuwać, otwierać, rozbierać ani w żaden inny sposób niszczyć mechanicznie akumulatora.

- **W przypadku pęknięcia obudowy akumulatora, wydostania się zawartości na zewnątrz i wejścia w kontakt ze skórą lub ubiorem należy natychmiast przepłukać miejsce kontaktu dużą ilością wody.**
- **Jeśli zawartość akumulatora wejdzie w kontakt z oczami, należy natychmiast przepłukać je dużą ilością wody i zasięgnąć opinii lekarza.**

Wdychanie zawartości może zaburzyć proces oddychania. Należy zapewnić dopływ świeżego powietrza i zasięgnąć opinii lekarza.

- Należy uważać, aby nie upuścić akumulatora.
- W kwestii postępowania ze zużytymi akumulatorami należy skontaktować się z odpowiednimi służbami lokalnymi.
- Należy sprawdzić etykietę umieszczoną na akumulatorze.

Przechowywanie akumulatorów

- Akumulatory są dostarczane w stanie naładowanym, zalecamy jednak ich ponowne naładowanie z powodu występującego zjawiska powolnego samorozładowywania.
- Akumulatory, jeśli nie są używane, powoli rozładowują się samoczynnie.
- Nieużywany akumulator należy przechowywać w temperaturze od 0 do +30°C (od 32 do 86°F).
- W celu uzyskania największej wydajności akumulatora nie należy przechowywać go w temperaturze powyżej 50°C (122°F).

Częstotliwość ładowania

- Aby wydłużyć okres eksploatacji akumulatora, należy ładować go regularnie, to znaczy codziennie wieczorem.
- W przypadku częstego używania podnośnika *Maxi Twin* zaleca się stosowanie dwóch akumulatorów: podstawowego i rezerwowego w ładowarce.
- Zaleca się, aby nieużywane akumulatory były pozostawione w ładowarce. Nie ma ryzyka przeładowania akumulatora.

Żywotność akumulatora

Należy zawsze mieć do dyspozycji dwa sprawne akumulatory: podstawowy i rezerwowy.

Jeśli po zainstalowaniu świeżo naładowanego akumulatora wskaźnik akumulatora zaczyna migać i wydawać dźwięki po wykonaniu zaledwie kilku czynności, należy zamówić nowy akumulator.

Ostrzeżenie o niskim poziomie naładowania

Gdy poziom naładowania akumulatora będzie niski, rozlegnie się sygnał dźwiękowy. Następnie należy jak najszybciej naładować akumulator.

Instalacja ładowarki

Zob. *Instrukcja obsługi ładowarki*.

Wymiana akumulatora

Zob. *Instrukcja obsługi ładowarki*.

Instrukcja czyszczenia i dezynfekcji

W przypadku jakichkolwiek pytań dotyczących dezynfekcji podnośnika *Maxi Twin* lub zakupu płynów dezynfekujących należy skontaktować się z Biurem Obsługi Klienta Arjo.

Należy się upewnić, że do zastosowanego środka dezynfekcyjnego jest dostępna karta charakterystyki substancji niebezpiecznej (MSDS).

UWAGA

Aby chronić oczy i skórę, zawsze noś okulary i rękawice ochronne. W razie kontaktu opłukać obfitym strumieniem wody. W przypadku podrażnienia oczu lub skóry zgłosić się do lekarza. Należy zawsze przeczytać kartę charakterystyki substancji niebezpiecznej środka dezynfekcyjnego.

UWAGA

Aby zapobiec zakażeniu krzyżowemu, należy zawsze postępować zgodnie z instrukcjami dezynfekcji w niniejszej *Instrukcji obsługi*.

UWAGA

Aby uniknąć podrażnienia oczu lub skóry, nigdy nie należy przeprowadzać dezynfekcji w obecności pacjenta.

OSTRZEŻENIE

Aby uniknąć uszkodzenia sprzętu, należy stosować tylko środki dezynfekcyjne marki Arjo.

OSTRZEŻENIE

Nie należy spryskiwać części urządzenia, które z powodu elektrycznych elementów mogłyby spowodować jakieś trudności i/lub wewnętrzną korozję.

Akcesoria do dezynfekcji podnośnika Maxi Twin

- Rękawice ochronne
- Okulary ochronne
- Spryskiwacz z wodą
- Spryskiwacz z łagodnym detergentem
- Spryskiwacz ze środkiem dezynfekcyjnym
  Używać jednego ze zgodnych środków dezynfekcyjnych:
  - Alkohol izopropylowy ≤ 70%
  - Wybielacz ≤ 1% (10 000 ppm)
  - Nadtlenek wodoru ≤ 1,5%
  - Kwas nadoctowy ≤ 0,25% (2500 ppm)
  - Fenol ≤ 1,56% (15 600 ppm)
  - Czwartorzędowe sole amonowe ≤ 0,28% (2800 ppm)
- Ściereczki — mokre i suche
- Ręczniki jednorazowe
- Szczotka z miękkiego włosia

Aby odpowiednio wyczyścić i zdezynfekować urządzenie, należy wykonać 10 poniższych czynności

W przypadku korzystania z panelu prysznicowego Arjo należy zapoznać się z jego *instrukcją obsługi*.

Usuwanie widocznych zanieczyszczeń (kroki 1–2 z 10)

1 Usunąć nosidła z podnośnika.

2 Czyszczenie

- podnośnika *Maxi Twin*
- wszystkich wyjętych części

ze wszystkich widocznych zabrudzeń za pomocą ściereczki zwilżonej wodą albo spryskiwacza z wodą, a następnie wytrzeć czystą ściereczką. Zacząć od góry, przysuwając się w dół.

Czyszczenie (kroki 3–5 z 10)

3 Spryskać łagodnym detergentem

- podnośnik *Maxi Twin*
- wszystkie wyjęte części

W razie potrzeby użyć szczotki lub ściereczki, aby usunąć wszystkie zabrudzenia.

4 Użyć nowej mokrej ściereczki, aby wyczyścić wszystkie ślady łagodnego detergentu z:

- podnośnika *Maxi Twin*
- wszystkich wyjętych części

lub jeżeli jest to odpowiedniejsze, można je spryskać wodą i wyczyścić czystą ściereczką.

5 Powtarzać tę czynność, aż zostanie usunięty cały łagodny detergent.

Dezynfekcja (kroki 6–10 z 10)

6 Spryskać środkiem dezynfekcyjnym:

- podnośnik *Maxi Twin*
- wszystkie wyjęte części

WSKAZÓWKA
Jeżeli urządzenie jest wyposażone w kółka, mogą się lekko zabrudzić po wielokrotnym kontakcie z wybielaczem lub nadtlenkiem wodoru.

WSKAZÓWKA
Siłowniki mogą się odbarwić po wielokrotnym kontakcie z kwasem nadoctowym.

7 Przeznaczyć odpowiedni czas na dezynfekcję, wskazany w instrukcjach na etykiecie butelki środka dezynfekcyjnego.

8 Użyć nowej mokrej ściereczki, aby wyczyścić wszystkie ślady środka dezynfekcyjnego z:

- podnośnika *Maxi Twin*
- wszystkich wyjętych części

lub jeżeli jest to odpowiedniejsze, można je spryskać wodą i wyczyścić czystą ściereczką.

9 Jeśli środka dezynfekcyjnego nie można usunąć, należy spryskać część wodą i wytrzeć ręcznikiem jednorazowym. Powtarzać tę czynność, aż zostanie usunięty cały środek dezynfekcyjny.

10 Pozostawić wszystkie części do wyschnięcia.

Właściwe obchodzenie się z produktem i konserwacja zapobiegawcza

Podnośnik *Maxi Twin* wraz z upływem czasu zużywa się. Aby zapewnić zachowanie parametrów urządzenia identycznych z ich stanem początkowym, należy wykonać następujące czynności.

OSTRZEŻENIE

Aby uniknąć niesprawności prowadzących do obrażeń, należy przeprowadzać regularne przeglądy i postępować zgodnie z zalecanym planem konserwacji. W niektórych przypadkach, z powodu intensywnego korzystania z urządzenia i oddziaływania agresywnego środowiska, należy zwiększyć częstotliwość czynności kontrolnych. Lokalne przepisy lub normy mogą być bardziej wymagające niż zalecany plan konserwacji.

UWAGA
Nie wykonywać czynności konserwacyjnych ani serwisowych podczas używania produktu z pacjentem.

PLAN KONSERWACJI ZAPOBIEGAWCZEJ

OBOWIĄZKI OPIEKUNA działanie/kontrola	Codziennie	Raz w TYGODNIU
Dezynfekcja	X	
Wzrokowe sprawdzanie nosidła	X	
Wymiana rozładowanego akumulatora na naładowany	X	
Sprawdzić wzrokowo wszystkie nieosłonięte części		X
Kontrola wzrokowa części mechanicznych		X
Sprawdzić pilota i przewód		X
Sprawdzenie i oczyszczenie kółek		X
Sprawdzenie działania hamulców		X
Kontrola wzrokowa ładowarki i akumulatora		X
Wykonać test działania		X

OSTRZEŻENIE

Aby uniknąć obrażeń zarówno pacjenta, jak i opiekuna, nigdy nie należy modyfikować sprzętu ani nie stosować niezgodnych części.

Obowiązki opiekuna

Obowiązki opiekuna powinny być wykonywane przez osoby dysponujące wystarczającą wiedzą o podnośniku *Maxi Twin* zgodnie z zaleceniami zawartymi w niniejszej *Instrukcji obsługi*.

Rys. 1

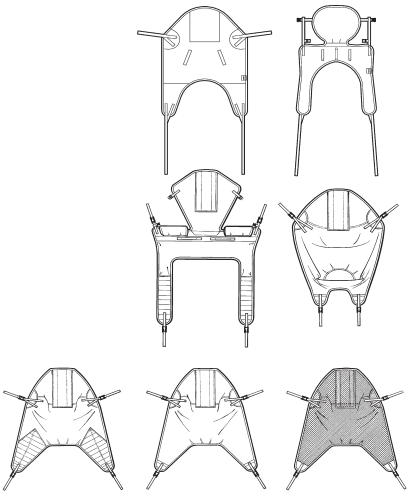

Codziennie

- **Dezynfekcja** podnośnika *Maxi Twin*. Podnośnik *Maxi Twin* należy dezynfekować zaraz po użyciu. Środki czyszczące Arjo należy stosować w zalecanych stężeniach.

- **Wzrokowe sprawdzanie nosidła.** Sprawdź pod kątem strzępienia, dziur, rozcięć, rozpruć i zniszczenia plastikowych zacisków. Jeśli nosidło jest w jakiś sposób uszkodzone, należy je wycofać z użycia i zastąpić nowym nosidłem. **(Zob. rys. 1)**

- Z początkiem dnia należy używać **całkowicie naładowanego akumulatora**.

Co tydzień

Rys. 2

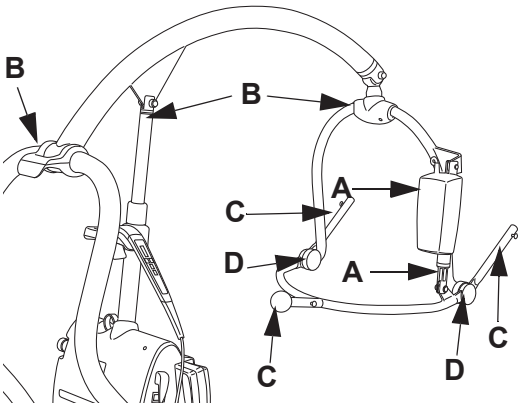

- **Kontrola wzrokowa wszystkich nieosłoniętych części**, w szczególności tych mających bezpośredni kontakt z pacjentem lub opiekunem. Należy się upewnić się, że nie ma żadnych pęknięć ani ostrych krawędzi, które mogłyby spowodować obrażenia ciała u pacjenta lub opiekuna bądź też utrudniać utrzymanie higieny. Należy wymienić uszkodzone części.

- **Sprawdzić wizualnie wszystkie mechaniczne części.** Wzrokowo sprawdzić mocowanie do siłowników **(A)** i mocowanie pomiędzy wysięgnikiem a ramą **(B)**. Wzrokowo sprawdzić, czy mocowania nosidła **(C)** nie są uszkodzone. Sprawdzić oś ramy pod kątem takich uszkodzeń jak wystające elementy plastikowe **(D)**. **(Zob. rys. 2)**

Rys. 3

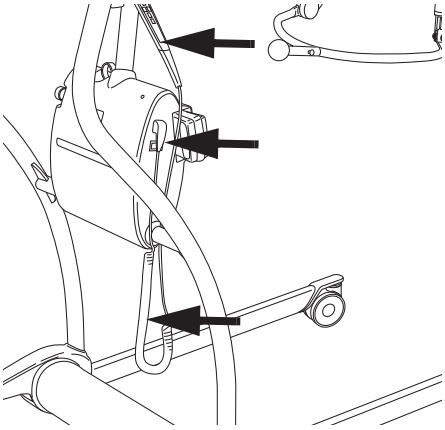

- **Sprawdzenie pilota i przewodu:** Należy sprawdzić wzrokowo stan pilota i jego przewodu. Jeśli występują przecięcia, uszkodzenia lub gdy przewody są odsłonięte, należy wymienić te części. **(Zob. rys. 3)**

Rys. 4

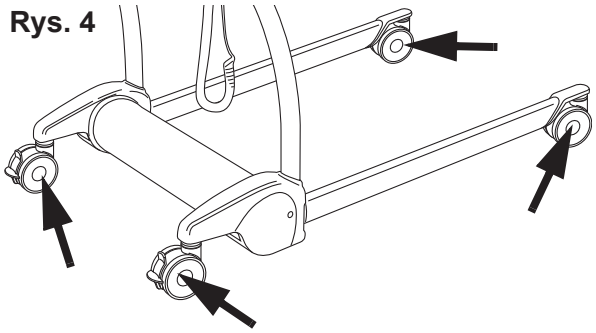

Rys. 5

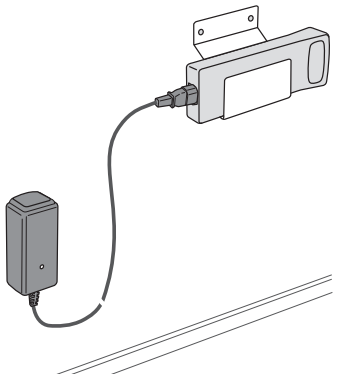

- Sprawdzić, czy kółka są właściwie zamocowane i czy swobodnie się obracają i skręcają. Należy umyć je wodą. (mydło, włosy, kurz lub chemikalia używane do mycia podłóg mogą utrudniać ich obracanie się). Sprawdzić działanie hamulców. **(Zob. rys. 4)**

- **Wzrokowo sprawdzić ładowarkę akumulatora, jej przewód i akumulatory.** W przypadku stwierdzenia uszkodzeń należy go natychmiast wymienić. **(Zob. rys. 5)**

- W**ykonać pełny test działania**, podnosząc i opuszczając urządzenie. Przetestuj ruch ramy i funkcję rozkładnia/składania nóg podstawy. Wszystkie funkcje powinny działać zgodnie z oczekiwaniami i bez żadnych rozbieżności.

Raz w roku

Podnośnik *Maxi Twin* należy poddawać przeglądowi zgodnie z Planem konserwacji zapobiegawczej (dokonywanemu przez wykwalifikowanego pracownika).

OSTRZEŻENIE

Aby uniknąć obrażeń i/lub niebezpiecznego produktu, czynności konserwacyjne muszą być wykonywane w odpowiedniej częstotliwości przez wykwalifikowany personel; za pomocą właściwych narzędzi, części i ze znajomością procedury. Wykwalifikowany personel musi mieć udokumentowane szkolenie w zakresie konserwacji tego urządzenia.

WYKWALIFIKOWANY PERSONEL działanie/kontrola	Raz w ROKU
Sprawdzenie, czy wprowadzono najnowsze aktualizacje	X
Sprawdzenie wszystkich istotnych części pod kątem korozji i uszkodzeń	X
Sprawdzenie elementów mechanicznych	X
Wykonanie testu bezpiecznego obciążenia roboczego (zgodnie z lokalnymi przepisami)	X
Należy sprawdzić zakres działania wszystkich urządzeń uruchamiających	X
Należy sprawdzić ruchome części ramy	X
Sprawdzenie działania obniżania awaryjnego	X
Sprawdzić, czy działa zatrzymanie awaryjne	X
Sprawdzenie działania blokady bezpieczeństwa	X
Sprawdzanie/wymiana kółek	X
Sprawdzenie akumulatora	X
Wykonanie pełnego testu działania	X

UWAGA
Wszystkie obowiązki opiekuna muszą zostać sprawdzone podczas wykonywania czynności serwisowych przez wykwalifikowany personel.

Rozwiązywanie problemów

PROBLEM	DZIAŁANIE
Urządzenie podnosi się i obniża po tym jak przyciski pilota zostają uruchomione.	Nacisnąć czerwony przycisk zatrzymania awaryjnego i wyciągnąć akumulator. Zdjąć pacjenta z podnośnika i skontaktować się z wykwalifikowanym personelem.
Urządzenie nie podnosi się i nie obniża po tym, jak przyciski pilota zostają wciśnięte.	1 Upewnić się, że akumulator jest dobrze włożony do komory akumulatora. 2 Upewnić się, że wtyczka pilota jest właściwie połączona z gniazdem. 3 Upewnić się, że akumulator jest naładowany. **OSTRZEŻENIE** **Aby uniknąć obrażeń, nigdy nie należy zostawiać pacjenta bez nadzoru.** 4 Upewnić się, że przycisk zatrzymania awaryjnego jest wyłączony, przekręcając czerwone pokrętło zgodnie z ruchem wskazówek zegara. 5 Użyj funkcji bezpiecznego obniżania przy obniżaniu pacjenta. Pociągnij fioletowy pierścień do góry, aby włączyć. Po zwolnieniu pierścienia nastąpi zatrzymanie. Zdjąć pacjenta z podnośnika i skontaktować się z wykwalifikowanym personelem.
Manewrowanie podnośnikiem podczas przenoszenia sprawia trudności.	1 Upewnić się, że wszystkie hamulce są zwolnione. Upewnij się czy wszystkie kółka kręcą się i skręcają bez przeszkód Jeśli tak nie jest, zdjąć pacjenta z podnośnika i skontaktować się z wykwalifikowanym personelem.
Podczas podnoszenia lub przenoszenia z podnośnika wydobywają się nietypowe odgłosy.	Zdjąć pacjenta z podnośnika i skontaktować się z wykwalifikowanym personelem.
Można tylko obniżać podnośnik.	Podnośnik w tym urządzeniu jest wyposażony w nakrętkę zabezpieczającą. Po aktywowaniu nakrętki zabezpieczającej będzie możliwe tylko obniżenie urządzenia do bezpiecznej pozycji. W takim przypadku należy zaprzestać użytkowania urządzenia i skontaktować się z wykwalifikowanym personelem w celu naprawy.

ALARMY	DZIAŁANIE
Podnoszeniu podnośnika towarzyszą dźwięki.	Akumulator wymaga naładowania – zakończ operację przenoszenia i wymienić akumulator na naładowany. **OSTRZEŻENIE** **Aby uniknąć obrażeń, nigdy nie należy zostawiać pacjenta bez nadzoru.**
Ruch podnośnika zostanie zatrzymany, gdy podnośnik jest obniżany/podnoszony lub kiedy rama jest przesunięta na pozycję siedzącą.	Podnośnik został obniżony/podniesiony na obiekt nieruchomy. Ostrożnie podnieś/obniż i ponownie ustaw podnośnik.
Po zaledwie kilku czynnościach wskaźnik akumulatora zaczyna świecić i wydawać dźwięki.	Wymienić akumulator na naładowany do pełna. Jeśli po zainstalowaniu świeżo naładowanego akumulatora wskaźnik akumulatora zaczyna migać i wydawać dźwięki po wykonaniu zaledwie kilku czynności, należy zamówić nowy akumulator.

Dane techniczne

Maxi Twin	
Bezpieczne obciążenie robocze (BOR) (Maksymalna masa ciała pacjenta niezależnie od ramy)	182 kg (400 funtów)
Kolor	Szary
Wyposażenie medyczne	Typ BF
Poziom głośności	49 dB (A)
Tryb działania	ED maks. 10%; maks. 2 minuty ON (WŁĄCZONY), min. 18 minut OFF (WYŁĄCZONY)
Siła działania mechanizmów sterowania	2,7 N
Stopień ochrony ppoż.	Zgodnie z normą EN 60601-1.
Stopień zanieczyszczenia	2

Masa podzespołów	
Podnośnik Maxi Twin (bez wagi, ramy wieszakowej i akumulatora)	45,5 kg (100 funtów)
Podnośnik Maxi Twin (bez ramy wieszakowej i akumulatora)	48,5 kg (107 funtów)
Maksymalna masa całkowita podnośnika (podnośnik + pacjent)	240 kg (526 funtów)
Rama wieszakowa DPS sterowana elektrycznie	8 kg (15,2 funta)
Ręczna rama wieszakowa DPS	5 kg (11 funtów)
Mały wieszak pętlowy	1,7 kg (3,7 funta)
Średni wieszak pętlowy	1,9 kg (4,2 funta)
Duży wieszak pętlowy	2,8 kg (6,2 funta)
Akumulator	1,5 kg (3,3 funta)

Dopuszczalne połączenia	
Podnośnik Maxi Twin może być używany z następującymi produktami firmy Arjo:	Maxi Twin Scale, Carendo, Carino, Rhapsody/Primo, Concerto, Prelude, Malibu, Parker Bath, DPS średni sterowany ręcznie, DPS średni sterowany elektrycznie Mała rama 2-punktowa Średnia rama 2-punktowa Duża rama 4-punktowa
Inne połączenia nie są dozwolone.	

Praca, transport i przechowywanie	
Zakres temperatury otoczenia	Obsługa od +10°C do +40°C (od +50°F do 104°F) Transport i przechowywanie od -20°C do +70°C (od -4°F do +158°F)
Zakres wilgotności względnej	30-75% podczas działania 10%-80% podczas transportu i przechowywania
Zakres ciśnienia atmosferycznego	Od 800 do 1060 hPa podczas działania Od 500 do 1100 hPa podczas transportu i przechowywania

Dane elektryczne	
Akumulator	Arjo NEA 0100
Ładowarka	Nr typu: NEA 8000
Napięcie systemu	24 V, prąd stały
Klasa ochrony	IP 24 IP: Ochrona przed wnikaniem 2: Ochrona przed włożeniem palców lub drobnych przedmiotów. 4: Zachlapanie tego produktu wodą z dowolnego kierunku nie wpływa na bezpieczeństwo lub najważniejsze funkcje
Klasa zabezpieczenia pilota	IP X7 IP: Ochrona przed wnikaniem X: Ochrona przed kontaktem i wnikaniem obiektów nie jest określona dla tego produktu. 7: Zanurzenie produktu na głębokość do 1 m nie wpływa na bezpieczeństwo ani najważniejsze funkcje
Bezpiecznik	F1 F10AL 250 V
Bezpiecznik	F2 T4AL 250 V

Recykling	
Opakowanie	Drewno i tektura falista, nadające się do recyklingu

Utylizacja po zakończeniu eksploatacji

- Baterie i akumulatory wyjąć z produktu do oddzielnej utylizacji. Postępować zgodnie z przepisami prawa krajowego lub miejscowego.
- Nosidła zawierające usztywniacze i stabilizatory, materiał użyty do obicia oraz inne tkaniny, polimery lub plastiki itp. posortować jako materiały łatwopalne.
- Podnośnik zawierające podzespoły elektryczne i elektroniczne lub przewód elektryczny należy zdemontować i przekazać do recyklingu zgodnie z dyrektywą o zużytym sprzęcie elektrycznym i elektronicznym (WEEE) lub zgodnie z przepisami prawa miejscowego lub krajowego.
- Podzespoły zawierające różne rodzaje metalu (masowo ponad 90% metalu), np. ramy nosidła, poręcze, pionizatory, przekazać do utylizacji jako metal.

Wymiary

Wymiary podnośnika *Maxi Twin*

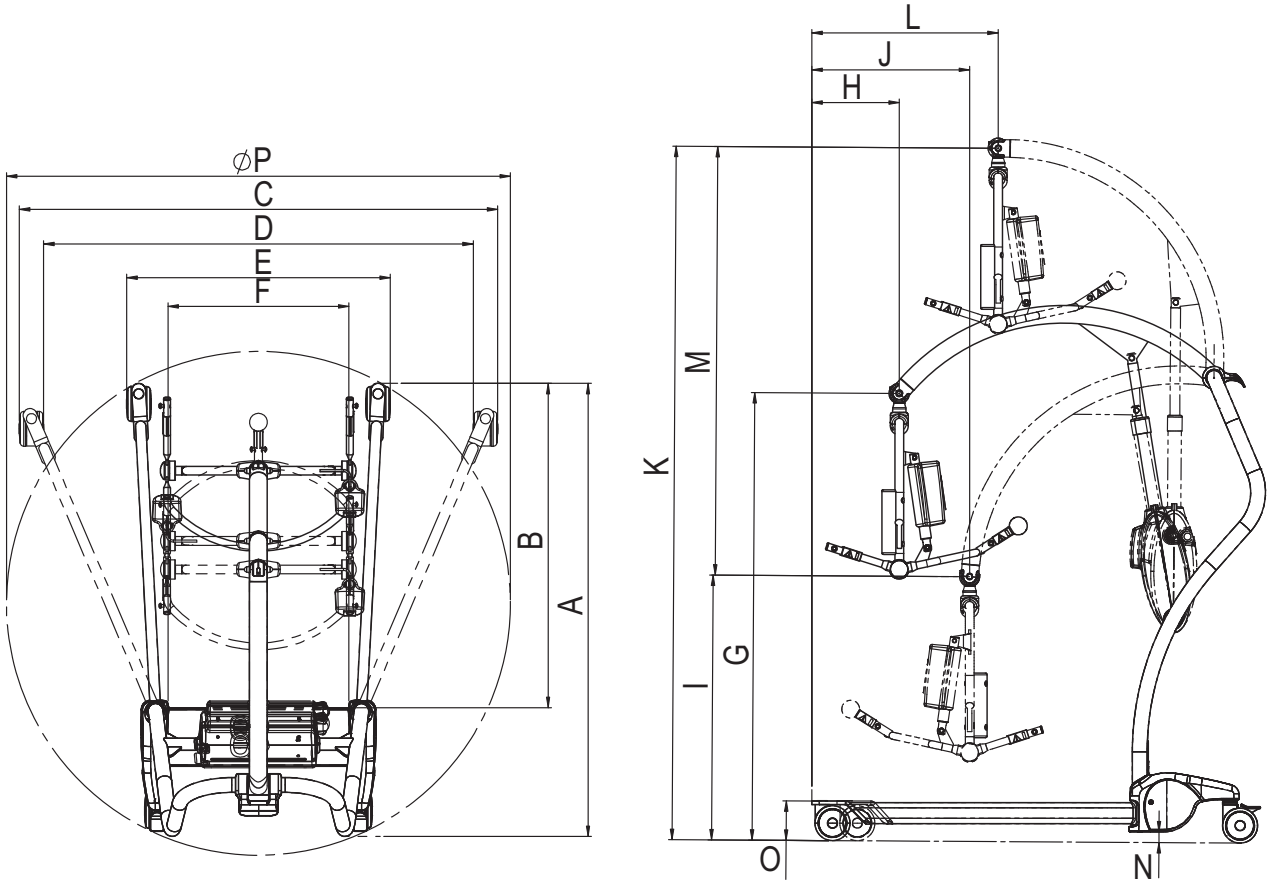

C.P.M = Centralny Punkt Mocowania

Adnotacja	Uwaga	Wymiar (mm)
A	Maksymalna zewnętrzna długość	1298
B	Maksymalna wewnętrzna długość	929
C	Maksymalna zewnętrzna szerokość	1371
D	Maksymalna wewnętrzna szerokość	1231
E	Minimalna zewnętrzna szerokość	755
F	Minimalna wewnętrzna szerokość	518
G	Wysokość C.P.M na maksymalnym wysięgu	1281
H	Maksymalny wysięg	250
I	Minimalna wysokość C.P.M	758
J	Wysięg przy minimalnej wysokości C.P.M	452
K	Maksymalna wysokość C.P.M	1985
L	Wysięg przy maksymalnej wysokości C.P.M	533
M	Wysięg	1227
N	Minimalny prześwit	31
O	Maksymalna wysokość Std. Kółka	113
P	Średnica skrętu	1444

Wymiary podnośnika *Maxi Twin* z wagą

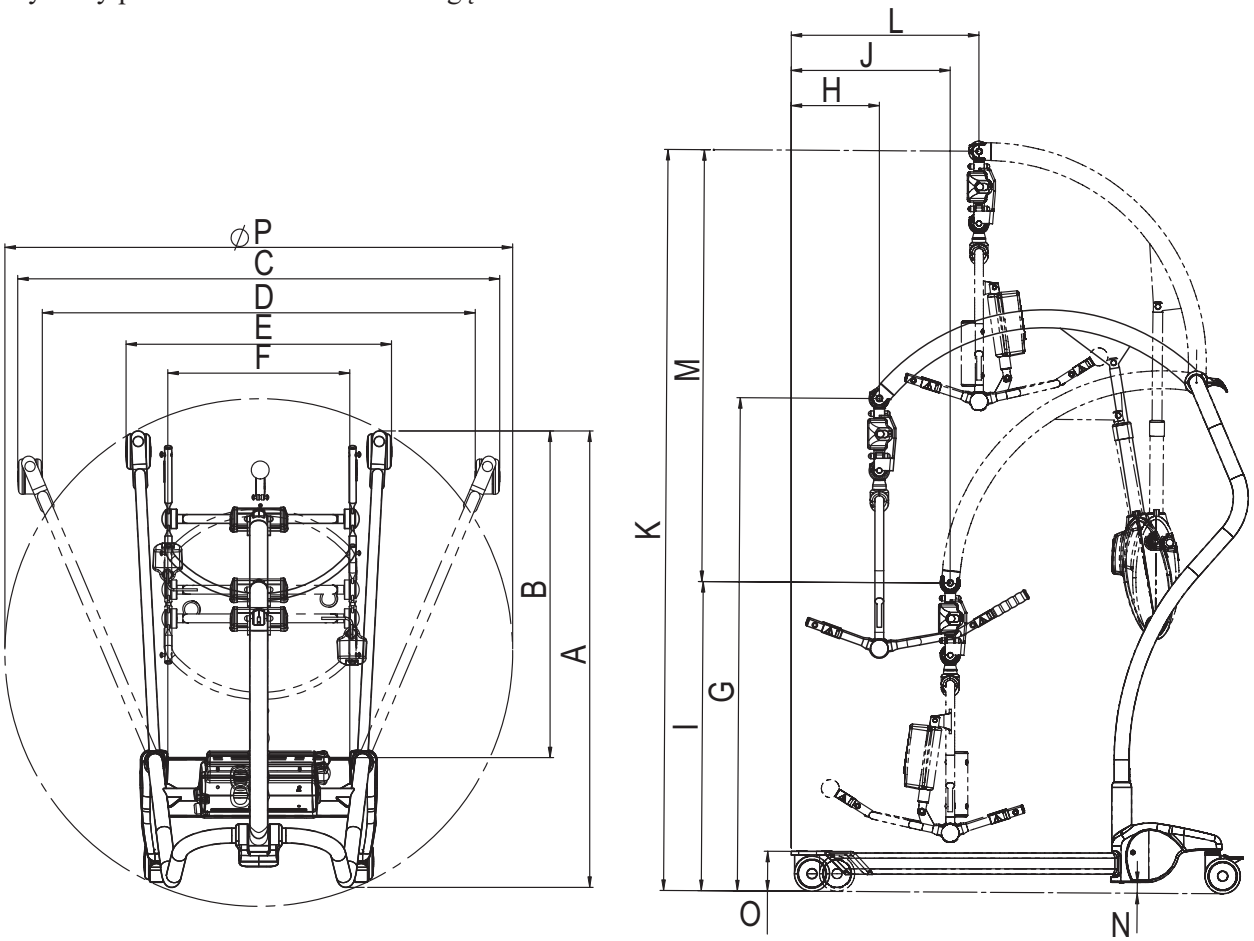

C.P.M = Centralny Punkt Mocowania

Adnotacja	Uwaga	Wymiar (mm)
A	Maksymalna zewnętrzna długość	1298
B	Maksymalna wewnętrzna długość	929
C	Maksymalna zewnętrzna szerokość	1371
D	Maksymalna wewnętrzna szerokość	1231
E	Minimalna zewnętrzna szerokość	755
F	Minimalna wewnętrzna szerokość	518
G	Wysokość C.P.M na maksymalnym wysięgu	1401
H	Maksymalny wysięg	250
I	Minimalna wysokość C.P.M	878
J	Wysięg przy minimalnej wysokości C.P.M	452
K	Maksymalna wysokość C.P.M	2105
L	Wysięg przy maksymalnej wysokości C.P.M	533
M	Wysięg	1227
N	Minimalny prześwit	31
O	Maksymalna wysokość Std. Kółka	113
P	Średnica skrętu	1444

Etykiety na podnośniku Maxi Twin

Na etykiecie z danymi technicznymi podane są następujące informacje:

	Ostrzeżenie
SWL	Bezpieczne obciążenie robocze.
kg/lbs + SWL kg/lbs = kg/lbs	Całkowita masa urządzenia razem z maksymalnym ładunkiem całkowitym.
	Różnica poziomów podnoszenia.
24V DC	Wymagane napięcie.
MAX: 200 VA	Maksymalna moc silnika.
	Bezpiecznik F1 F10AL 250 V Bezpiecznik F2 T4AL 250 V
IP 24	Stopień ochrony (tj. produkt jest zabezpieczony przed włożeniem drobnych przedmiotów oraz rozpryskiwaną wodą).
	Typ BF Zastosowana część: ochrona przed porażeniem prądem elektrycznym zgodnie z normą EN/IEC 60601-1
2 min on/ 18 min off	Sposób postępowania dla funkcji wysoko/nisko: maksymalnie 2 minuty ON (WŁĄCZONY); minimalnie 18 minut OFF (WYŁĄCZONY)
NEA0100-083 24Vdc 2.5 Ah	Dane techniczne akumulatora i numer produktu.
	Przed rozpoczęciem użytkowania przeczytać *IO*.
	W celach recyklingowych należy oddzielić elektryczne i elektroniczne komponenty urządzenia zgodnie z Dyrektywą Europejską 2012/19/WE (WEEE).
CE 2797	Znak CE oznaczający zgodność ze zharmonizowanymi przepisami Wspólnoty Europejskiej. Liczby oznaczają nadzór jednostki notyfikowanej.

MD	Wskazuje, że produkt jest wyrobem medycznym w rozumieniu rozporządzenia o wyrobach medycznych 2017/745.
TÜV SÜD C US	Oznakowanie TÜV. Podnośnik został sprawdzony pod względem bezpieczeństwa zgodnie z listą norm i stopniem ochrony.
	Źródłem zasilania urządzenia jest akumulator.
	Produkt niebezpieczny dla środowiska. Nie wolno wyrzucać do śmieci.
	Nadaje się do recyklingu.
	Nazwa i adres producenta.
	Data produkcji.
UDI	Niepowtarzalny identyfikator urządzenia.

Etykieta identyfikacyjna

Etykieta identyfikacyjna określa rodzaj urządzenia i jego numer seryjny (patrz rysunek).

Etykieta nosidła

Założona na ramie dla szybkiej identyfikacji koloru i bezpiecznej pracy.

Etykieta ostrzegawcza

Na ramie dla oznaczenia "nie używać w wannie lub pod prysznicem."

Etykiety instrukcji zacisków

Etykiety umieszczone są na pokrętłach do których zaciski powinny zostać umocowane i na siłowniku ramy.

Etykieta akumulatora

Umiejscowiona na obudowie akumulatora, aby wskazywała kiedy akumulator wymaga naładowania.

Etykieta obniżania awaryjnego

Umiejscowiona blisko regulacji obniżania awaryjnego.

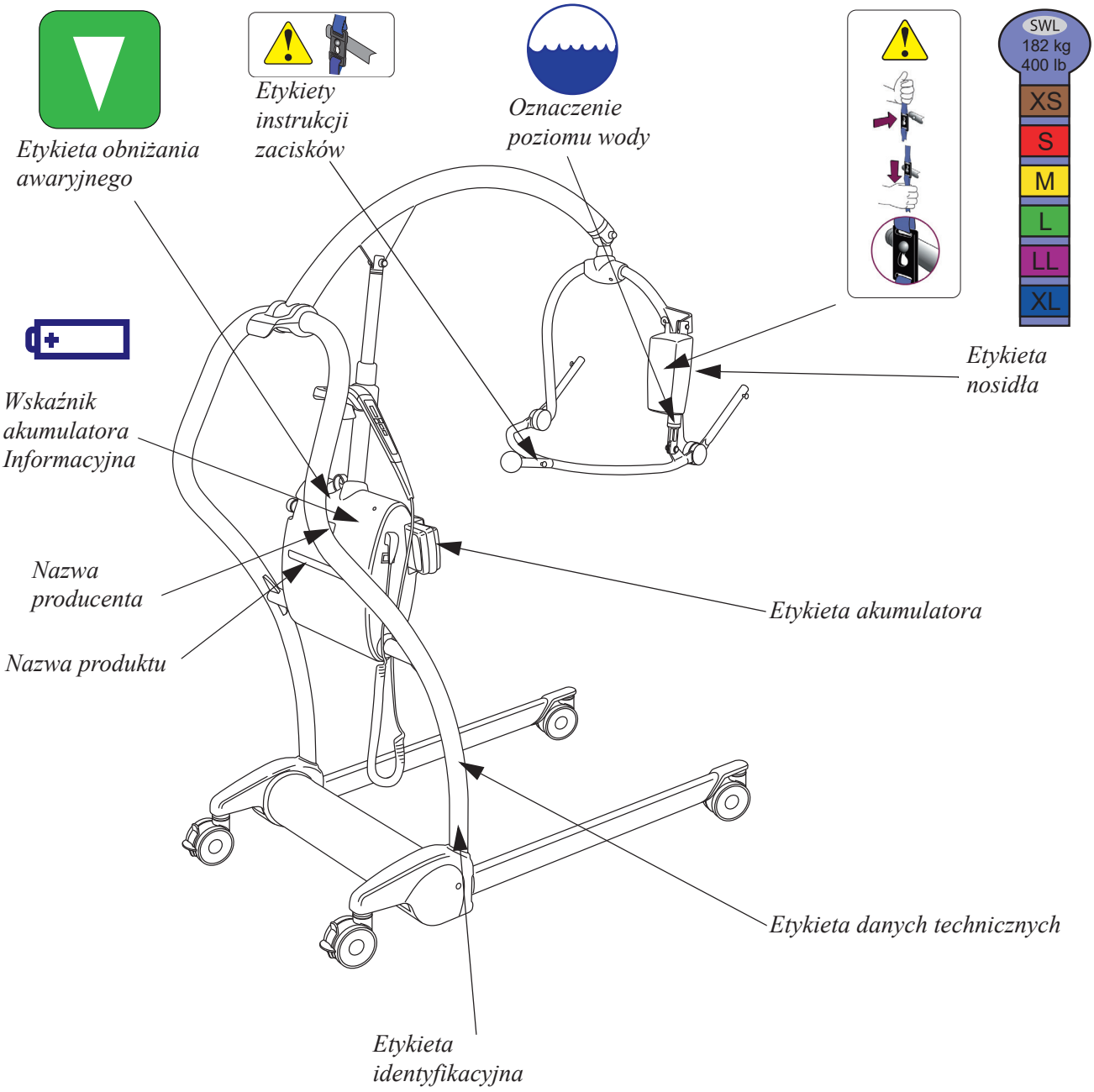
Etykieta obniżania awaryjnego
Etykiety instrukcji zacisków
Oznaczenie poziomu wody
SWL
182 kg
400 lb
XS
S
M
L
LL
XL
Wskaźnik akumulatora Informacyjna
Etykieta nosidła
Nazwa producenta
Nazwa produktu
Etykieta akumulatora
Etykieta danych technicznych
Etykieta identyfikacyjna

Strona została pozostawiona pusta celowo

Kompatybilność elektromagnetyczna

Produkt został przetestowany w zakresie zgodności z aktualnymi standardami prawnymi w zakresie jego zdolności do blokowania zakłóceń elektromagnetycznych z innych zewnętrznych źródeł.

Poniższe procedury mogą zmniejszyć zakłócenia elektromagnetyczne:

- Używać wyłącznie kabli i części zamiennych firmy Arjo w celu uniknięcia zwiększonej emisji lub zmniejszonej odporności, które mogłyby naruszyć poprawne działanie urządzenia.
- Zapewnić, aby inne urządzenia służące do monitorowania lub podtrzymywania życia pacjenta spełniały przyjęte standardy emisji.

OSTRZEŻENIE

Urządzenia komunikacji bezprzewodowej, takie jak elementy bezprzewodowych sieci, telefony komórkowe, telefony bezprzewodowe oraz ich stacje bazowe, radiotelefony itp. mogą wpływać na działanie podnośnika, stąd odległość takich urządzeń od podnośnika powinna wynosić co najmniej 1,5 m.

Środowisko docelowe: środowisko domowej opieki medycznej i profesjonalnego zakładu opieki medycznej.

Wyłączenia: urządzenia chirurgiczne wysokich częstotliwości oraz sala z osłoną RF i SYSTEMEM ME przeznaczonym do obrazowania magnetycznego.

OSTRZEŻENIE

Należy unikać korzystania z tego urządzenia po ustawieniu innych urządzeń lub na nich, gdyż może to spowodować nieprawidłowe działanie. Jeśli jest to konieczne, przed użyciem należy sprawdzić poprawne działanie wszystkich urządzeń.

Wytyczne i deklaracja wytwórcy — emisja fal elektromagnetycznych		
Test emisji	**Zgodność**	**Wskazówki**
Emisje RF CISPR 11	Grupa 1	To urządzenie wykorzystuje energię RF tylko do swoich własnych potrzeb. Dlatego jego emisje w zakresie częstotliwości radiowych są bardzo niskie i mało prawdopodobne, że będą przyczyną jakichkolwiek zakłóceń w otoczeniu sprzętu elektronicznego.
Emisje RF CISPR 11	Klasa B	To urządzenie nadaje się do użytku we wszystkich pomieszczeniach włącznie z domami i placówkami bezpośrednio podłączonymi do publicznej sieci zasilania o niskim napięciu zasilającej budynki używane do celów mieszkalnych.

Informacja i deklaracja producenta — odporność elektromagnetyczna			
Test odporności	**Poziom testu IEC 60601-1-2**	**Poziom zgodności**	**Środowisko elektromagnetyczne — wytyczne**
Wyładowanie elektrostatyczne (ESD) EN 61000-4-2	±2 kV, ±4 kV, ±8 kV, ±15 kV powietrze ±8 kV kontakt	±2 kV, ±4 kV, ±8 kV, ±15 kV powietrze ±8 kV kontakt	Podłogi powinny być wykonane z drewna, betonu lub płytek ceramicznych. Jeżeli podłogi są pokryte materiałem syntetycznym, wilgotność względna powinna wynosić przynajmniej 30%.
Przenoszenie zakłóceń indukowanych polem RF EN 61000-4-6	3 V w zakresie od 0,15 MHz do 80 MHz 6 V w pasmach ISM i amatorskich w zakresie od 0,15 MHz do 80 MHz 80% AM w częstotliwości 1 kHz	3 V w zakresie od 0,15 MHz do 80 MHz 6 V w pasmach ISM i amatorskich w zakresie od 0,15 MHz do 80 MHz 80% AM w częstotliwości 1 kHz	Sprzęt przenośnej i mobilnej komunikacji radiowej powinien być używany w odległości nie mniejszej niż 1,0 metr od jakiejkolwiek części produktu, włącznie z kablami, jeżeli moc nadajnika przekracza 1 W[a]. Natężenia pola od stałych nadajników częstotliwości radiowych, określone w pomiarze poziomu zakłóceń elektromagnetycznych, powinny być mniejsze od poziomu zgodności w każdym zakresie częstotliwości[b]. Zakłócenie może wystąpić w pobliżu sprzętu z tym symbolem:
Pole elektromagnetyczne RF EN 61000-4-3	Środowisko domowej opieki medycznej 10 V/m Od 80 MHz do 2,7 GHz 80% AM w częstotliwości 1 kHz	Środowisko domowej opieki medycznej 10 V/m Od 80 MHz do 2,7 GHz 80% AM w częstotliwości 1 kHz	
Pola urządzeń łącznościowych RF EN 61000-4-3	385 MHz - 27 V/m 450 MHz - 28 V/m 710, 745, 780 MHz – 9V/m 810, 870, 930 MHz – 28 V/m 1720, 1845, 1970, 2450 MHz – 28 V/m 5240, 5500, 5785 MHz – 9V/m	385 MHz - 27 V/m 450 MHz - 28 V/m 710, 745, 780 MHz – 9V/m 810, 870, 930 MHz – 28 V/m 1720, 1845, 1970, 2450 MHz – 28 V/m 5240, 5500, 5785 MHz – 9V/m	
Elektryczne szybkie stany przejściowe/ serie impulsów EN 61000-4-4	Porty ±1 kV SIP/SOP Częstotliwość powtarzania 100 kHz	Porty ±1 kV SIP/SOP Częstotliwość powtarzania 100 kHz	
Częstotliwość napięcia Pole magnetyczne EN 61000-4-8	30 A/m 50 Hz lub 60 Hz	30 A/m 50 Hz	Natężenia pól magnetycznych o częstotliwości napięcia w sieci powinny odpowiadać typowemu środowisku komercyjnemu lub szpitalnemu.

[a] Natężenia pola stałych nadajników takich jak bazowe stacje telefonów radiowych (przenośnych/bezprzewodowych) i naziemne przenośne urządzenia radiowe, radionadajniki amatorskie, radioodbiorniki AM i FM oraz odbiorniki telewizyjne nie mogą być teoretycznie przewidziane z odpowiednią dokładnością. Ze względu na stałe nadajniki częstotliwości radiowych należy rozważyć przeprowadzenie oceny środowiska elektromagnetycznego. W przypadku, gdy mierzone natężenie pola w miejscu, gdzie użytkowany jest produkt, przekracza odpowiedni, wspomniany powyżej poziom RF, pracę produktu należy nadzorować w celu zweryfikowania, czy działa on poprawnie. W przypadku stwierdzenia nienormalnej pracy, mogą być konieczne dodatkowe środki.

[b] W zakresie częstotliwości od 150 kHz do 80 MHz natężenia pola powinny być niższe niż 1 V/m.

Części i wyposażenie dodatkowe

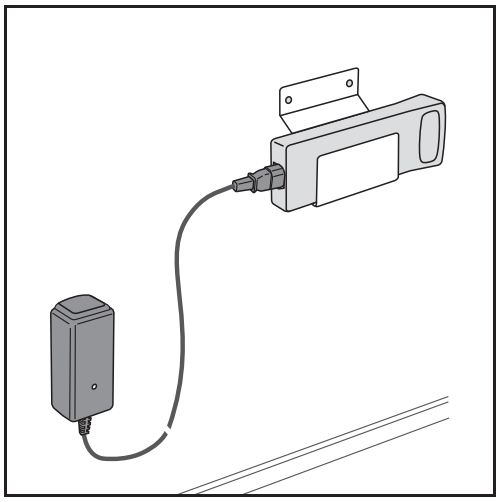

Akumulator i ładowarka

Brak rysunku

Nosidło
Skontaktować się z lokalnym przedstawicielem

AUSTRALIA
Arjo Australia
Building B, Level 3
11 Talavera Road
Macquarie Park, NSW, 2113,
Australia
Phone: 1800 072 040

BELGIQUE / BELGIË
Arjo Belgium
Evenbroekveld 16
9420 Erpe-Mere
Phone: +32 (0) 53 60 73 80
Fax: +32 (0) 53 60 73 81
E-mail: info.belgium@arjo.com

BRASIL
Arjo Brasil Equipamentos Médicos Ltda
Rua Marina Ciufuli Zanfelice, 329 PB02
Galpão - Lapa
São Paulo – SP – Brasil
CEP: 05040-000
Phone: 55-11-3588-5088
E-mail: vendas.latam@arjo.com
E-mail: servicios.latam@arjo.com

CANADA
Arjo Canada Inc.
90 Matheson Boulevard West
Suite 350
CA-MISSISSAUGA, ON, L5R 3R3
Tel/Tél: +1 (905) 238-7880
Free: +1 (800) 665-4831
Fax: +1 (905) 238-7881
E-mail: info.canada@arjo.com

ČESKÁ REPUBLIKA
Arjo Czech Republic s.r.o.
Na Strzi 1702/65
140 00 Praha
Czech Republic
Phone No: +420225092307
E-mail: info.cz@arjo.com

DANMARK
Arjo A/S
Vassingerødvej 52
DK-3540 LYNGE
Tel: +45 49 13 84 86
Fax: +45 49 13 84 87
E-mail: dk_kundeservice@arjo.com

DEUTSCHLAND
Arjo GmbH
Peter-Sander-Strasse 10
DE-55252 MAINZ-KASTEL
Tel: +49 (0) 6134 186 0
Fax: +49 (0) 6134 186 160
E-mail: info-de@arjo.com

ESPAÑA
ARJO IBERIA S.L.
Poligono Can Salvatella
c/ Cabanyes 1-7
08210 Barberà del Valles
Barcelona - Spain
Telefono 1: +34 900 921 850
Telefono 2: +34 931 315 999

FRANCE
Arjo SAS
2 Avenue Alcide de Gasperi
CS 70133
FR-59436 RONCQ CEDEX
Tél: +33 (0) 3 20 28 13 13
Fax: +33 (0) 3 20 28 13 14
E-mail: info.france@arjo.com

HONG KONG
Arjo Hong Kong Limited
Room 411-414, 4/F, Manhattan Centre,
8 Kwai Cheong Road, Kwai Chung, N.T.,
HONG KONG
Tel: +852 2960 7600
Fax: +852 2960 1711

ITALIA
Arjo Italia S.p.A.
Via Giacomo Peroni 400-402
IT-00131 ROMA
Tel: +39 (0) 6 87426211
Fax: +39 (0) 6 87426222
E-mail: Italy.promo@arjo.com

MIDDLE EAST
Arjo Middle East FZ-LLC
Office 908, 9th Floor,
HQ Building,North Tower,
Dubai Science Park,
Al Barsha South
P.O. Box 11488, Dubai,
United Arab Emirates
Direct +971 487 48053
Fax +971 487 48072
Email: Info.ME@arjo.com

NEDERLAND
Arjo Nederland BV
Biezenwei 21
4004 MB TIEL
Postbus 6116
4000 HC TIEL
Tel: +31 (0) 344 64 08 00
Fax: +31 (0) 344 64 08 85
E-mail: info.nl@arjo.com

NEW ZEALAND
Arjo Ltd
34 Vestey Drive
Mount Wellington
NZ-AUCKLAND 1060
Tel: +64 (0) 9 573 5344
Free Call: 0800 000 151
Fax: +64 (0) 9 573 5384
E-mail: nz.info@Arjo.com

NORGE
Arjo Norway AS
Olaf Helsets vei 5
N-0694 OSLO
Tel: +47 22 08 00 50
Faks: +47 22 08 00 51
E-mail: no.kundeservice@arjo.com

ÖSTERREICH
Arjo Austria GmbH
Lemböckgasse 49 / Stiege A / 4.OG
A-1230 Wien
Tel: +43 1 8 66 56
Fax: +43 1 866 56 7000

POLSKA
Arjo Polska Sp. z o.o.
ul. Ks Piotra Wawrzyniaka 2
PL-62-052 KOMORNIKI (Poznań)
Tel: +48 61 662 15 50
Fax: +48 61 662 15 90
E-mail: arjo@arjo.com

PORTUGAL
Arjo em Portugal
MAQUET Portugal, Lda.
(Distribudor Exclusivo)
Rua Poeta Bocage n.º 2 - 2G
PT-1600-233 Lisboa
Tel: +351 214 189 815
Fax: +351 214 177 413
E-mail: Portugal@arjo.com

SUISSE / SCHWEIZ
Arjo Switzerland AG
Fabrikstrasse 8
Postfach
CH-4614 HÄGENDORF
Tél/Tel: +41 (0) 61 337 97 77
Fax: +41 (0) 61 311 97 42

SUOMI
Arjo Scandinavia AB
Riihitontuntie 7 C
02200 Espoo
Finland
Puh: +358 9 6824 1260
E-mail: Asiakaspalvelu.finland@arjo.com

SVERIGE
Arjo International HQ
Hans Michelsensgatan 10
SE-211 20 MALMÖ
Tel: +46 (0) 10 494 7760
Fax: +46 (0) 10 494 7761
E-mail: kundservice@arjo.com

UNITED KINGDOM
Arjo UK and Ireland
Houghton Hall Park
Houghton Regis
UK-DUNSTABLE LU5 5XF
Tel: +44 (0) 1582 745 700
Fax: +44 (0) 1582 745 745
E-mail: sales.admin@arjo.com

USA
Arjo Inc.
2349 W Lake Street Suite 250
US-Addison, IL 60101
Tel: +1 (630) 307-2756
Free: +1 (800) 323-1245
Fax: +1 (630) 307 6195
E-mail: us.info@arjo.com

JAPAN
Arjo Japan K.K.
東京都港区虎ノ門三丁目7 番8 号
ランディック第2 虎ノ門ビル9 階
Tel: +81 (0)3-6435-6401
Fax: +81 (0)3-6435-6402
E-mail: info.japan@arjo.com

At Arjo, we are committed to improving the everyday lives of people affected by reduced mobility and age-related health challenges. With products and solutions that ensure ergonomic patient handling, personal hygiene, disinfection, diagnostics, and the effective prevention of pressure ulcers and venous thromboembolism, we help professionals across care environments to continually raise the standard of safe and dignified care. Everything we do, we do with people in mind.

ArjoHuntleigh AB
Hans Michelsensgatan 10
211 20 Malmö, Sweden
www.arjo.com

CE
2797