BRUKSANVISNING

Maxi Twin

04.KT.00_21SV • 06/2022

arjo
with people in mind

VARNING

För att undvika skador, läs alltid denna bruksanvisning och åtföljande dokument innan du använder produkten.

Obligatoriskt att läsa bruksanvisningen

Designpolicy och upphovsrätt
® och ™ är varumärken som tillhör Arjo-koncernen.
© Arjo 2022.
Vår policy är att kontinuerligt förbättra våra produkter, och därför förbehåller vi oss rätten att ändra produktdesign utan föregående meddelande. Innehållet i detta dokument får inte kopieras vare sig helt eller delvis utan tillstånd från Arjo.

Innehåll

Förord 4
Avsedd användning 5
Säkerhetsföreskrifter 6
Förberedelser 7
Delarnas namn 8
DPS-lyftbyglar 9
Öglebyglar 10
Selar 11
Produktbeskrivning/funktion 13
- Handkontroll 13
- Lyft 13
- Chassiben med justerbar bredd 13
- Hjulbromsar 14
- Transport-/positioneringshandtag 14
- Våg på den eldrivna lyftbygeln 14
- Nödstoppsknapp 15
- Nödsänkningsring 15
- Eldriven lyftbygel 16
- Automatiskt säkerhetsstopp 16
- Batteri 16
- Batteriets indikatorlampa 16
- Batteriladdare 16

Eldriven lyftbygel 17
Använda Maxi Twin 18
Fästa clips/öglor (passiv sele) 19
Lossa clips/öglor (passiv sele) 20
Fästa benclips/öglor (passiv sele) 21
Flytta vårdtagare – DPS-lyftbygel 22
- Lyft från en stol 22
- Lyft från en säng 24
- Lyft från golvet 26

Flytta vårdtagare – öglebygel 28
- Lyft från en stol 28
- Lyft från en säng 29
- Lyft från golvet 30
- Lyft med en stor öglebygel 30

Användning vid vård i hemmet 31
Batterianvisningar 33
Anvisningar för rengöring och desinficering 34
Skötsel och förebyggande underhåll 36
Felsökning 40
Teknisk specifikation 41
Mått 43
Etiketter på Maxi Twin 45
Elektromagnetisk kompatibilitet 48
Delar och tillbehör 50

Förord

Tack för att du köpt utrustning från Arjo.

Den mobila passivlyften Maxi Twin™ ingår i en serie kvalitetsprodukter som är särskilt utformade för sjukhus, äldreboenden och andra vårdinrättningar.

Kontakta oss om du har några frågor som rör driften eller underhållet av din Arjo-utrustning.

Läs igenom denna *bruksanvisning* noggrant!

Läs *bruksanvisningen* i sin helhet innan du använder din *Maxi Twin* -lyft. Informationen i denna *bruksanvisning* är mycket viktig för att du ska kunna använda och sköta utrustningen på rätt sätt, och hjälper dig att skydda produkten och säkerställa att den fungerar på bästa sätt. Vissa av upplysningarna i denna *bruksanvisning* är viktiga för din säkerhet. Läs igenom och sätt dig in i dem så att du kan förhindra eventuella skador.

Otillåtna modifieringar av utrustning från Arjo kan påverka utrustningens säkerhet. Arjo ska inte hållas ansvarigt för några olyckor, tillbud eller prestandaförluster som uppstår till följd av otillåtna modifieringar av företagets produkter.

Rapportera fel eller oväntade händelser

Kontakta din lokala Arjo-representant om fel uppstår eller oväntade händelser inträffar. Kontaktuppgifterna finns på sista sidan i denna *bruksanvisning.*

Allvarlig incident

Om en allvarlig incident med koppling till denna medicintekniska enhet inträffar, och denna incident påverkar användaren eller patienten, ska användaren eller patienten rapportera denna allvarliga incident till tillverkaren eller distributören av den medicintekniska enheten. Inom EU ska användaren även rapportera den allvarliga incidenten till den behöriga myndigheten i den medlemsstat där användaren är bosatt.

Service och support

En gång om året måste din *Maxi Twin* -lyft servas av auktoriserad servicepersonal från Arjo, för att produkten ska kunna användas på ett säkert sätt och hållas i funktionsdugligt skick.

Kontakta Arjo om du behöver ytterligare information. Arjo erbjuder heltäckande support- och serviceprogram som optimerar produktens säkerhet, tillförlitlighet och nytta på lång sikt. Beställ erforderliga reservdelar från Arjo.

Ditt serviceombud lagerför de delar du behöver.

Kontaktuppgifterna finns på sista sidan i denna *bruksanvisning*.

Beteckningar som används i denna *bruksanvisning*

VARNING

Innebär: Säkerhetsvarning. Om du inte förstår och följer varningen kan du skada dig själv eller andra.

AKTA

Innebär: Om du inte följer dessa anvisningar kan hela eller delar av systemet skadas.

OBS!

Innebär: Denna information är viktig för en korrekt användning av systemet eller utrustningen.

Innebär: Tillverkarens namn och adress.

Avsedd användning

Utrustningen måste användas i enlighet med dessa säkerhetsföreskrifter. Alla som använder utrustningen måste ha läst igenom och förstått anvisningarna i denna *bruksanvisning*.

Kontakta Arjo om det är något som du är osäker på.

Maxi Twin är en golvplacerad mobil sellyft.

Lyften är avsedd för att lyfta och transportera vårdtagare på sjukhus, sjukhem, äldreboenden och andra vårdanläggningar men också i privata hem och inom hemvården. Utrustningen är endast avsedd för inomhusbruk.

Använd bara *Maxi Twin* med originalselar och originalbårar från Arjo som är avsedda att användas tillsammans med *Maxi Twin*.

Produkterna ska endast användas av utbildad vårdpersonal med tillräcklig kännedom om vårdmiljön och dess normala rutiner och förfaranden. För vårdtagare som väger upp till 182 kg (400 lb).

Maxi Twin är avsedd för vårdtagare som:

- sitter i rullstol
- inte kan stödja sig själva
- inte kan stå utan stöd och inte kan bära sin vikt ens delvis
- är beroende av vårdgivare i de flesta situationer.

Men även för vårdtagare som:

- är passiva
- är nästan helt sängbundna
- ofta är stela eller har kontrakterade leder
- är helt beroende av personalen.

Använd inte *Maxi Twin* för vårdtagare som lider av okontrollerade huvudrörelser.

Använd en annan utrustning om vårdtagaren inte uppfyller dessa kriterier.

Transport med *Maxi Twin* ska ske inomhus i vårdtagarens rum, gemensamma utrymmen eller badrum. Lyften är inte avsedd att användas i duschen eller utomhus.

Maxi Twin ska endast användas för det ändamål som beskrivs i denna *bruksanvisning*. All annan användning är förbjuden.

Utrustningens livslängd

Utrustningen får endast användas för de ändamål som anges ovan.

Utrustningens förväntade livslängd är tio (10) år men livslängden på batteriet är 2–5 år beroende på förvaring, användningsfrekvens och laddningsintervall.

Livslängden som anges gäller under förutsättning att förebyggande underhåll utförs enligt anvisningarna för skötsel och underhåll i denna *bruksanvisning*.

Vissa delar, som hjul och handkontroller, kan behöva bytas ut under utrustningens livstid beroende på slitage, enligt informationen i denna *bruksanvisning*.

Säkerhetsföreskrifter

VARNING

Se till att lyften alltid är placerad på ett säkert avstånd från vårdtagare för att undvika skaderisk. Var särskilt uppmärksam på vårdtagare som rör sig okontrollerat.

VARNING

Förhindra fall genom att se till att användarens vikt är lägre än den säkra arbetslasten för alla produkter eller tillbehör som används.

VARNING

Använd endast de Arjo-selar som specificeras i denna *bruksanvisning*. För val av rätt selstorlek, se *bruksanvisning* för relevant sele.

VARNING

Se till så att vårdtagarens hår, armar och fötter hålls nära kroppen och använd särskilt avsedda greppstöd vid alla slags rörelser och förflyttningar, för att förhindra att vårdtagaren fastnar i något.

VARNING

Lossa inte selens clips förrän vårdtagarens kroppsvikt bärs upp helt av sängen eller stolen för att undvika att vårdtagaren faller och/eller att vårdgivaren blir skadad.

VARNING

Använd aldrig utrustningen på golv med infällt avlopp, hål eller lutningar som överstiger förhållandet 1:50 (1,15°), för att förhindra att utrustningen tippar och vårdtagaren faller.

VARNING

För att undvika explosion eller brand ska utrustningen aldrig användas i syrerika miljöer eller i närheten av värmekällor eller antändliga anestetiska gaser.

VARNING

Undvik skador genom att aldrig lämna vårdtagaren utan tillsyn.

VARNING

Förhindra fall under förflyttning genom att alltid se till att bromsarna är låsta på all utrustning som används.

AKTA

Använd inte *Maxi Twin* och dess tillbehör under längre perioder i fuktiga eller våta utrymmen eller i duschen.

För att undvika skador, kontrollera alltid att:

- vårdtagaren aldrig tillbringar för lång tid i *Maxi Twin*-lyften eftersom det kan påverka blodcirkulationen i benen
- *Maxi Twin*-lyften sänks till en säker höjd under transport, något högre än normal stolshöjd
- vårdtagarens fötter inte vidrör golvet under transport
- *Maxi Twin*-lyften är i parallellt (stängt) läge under transport

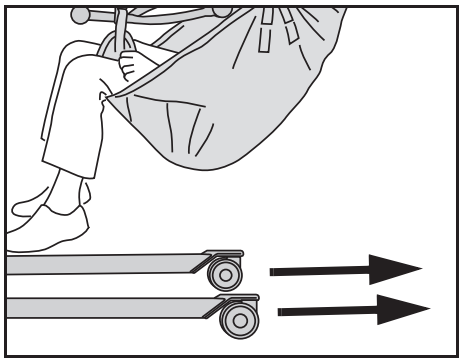

Förberedelser

Gör följande före första användningen (8 steg)

1 Kontrollera förpackningen med avseende på skador. Om produkten verkar skadad ska en reklamation lämnas in till transportföretaget.

2 Emballaget ska återvinnas enligt gällande lokala bestämmelser.

3 Kontrollera att produktens alla delar har levererats. Jämför med produktbeskrivningen i denna *bruksanvisning*. Om någon del saknas eller är skadad får produkten INTE användas!

4 Packa upp batteriladdaren. Välj och anslut den adapter som passar ditt eluttag. Se *batteriladdarens bruksanvisning*.

5 Ladda batterierna.

6 Desinficera produkten i enlighet med anvisningarna i avsnittet *Anvisningar för rengöring och desinficering på sida 34*.

7 Förbered ett torrt och välventilerat utrymme som är skyddat från direkt solljus för förvaring av *Maxi Twin*-lyften.

8 Välj en bestämd plats där denna *bruksanvisning* ska förvaras så att de alltid finns lätt tillgängliga för användarna.

OBS!
Kontakta Arjo om du har några frågor.

Gör följande före varje användning: (4 steg)

1 Kontrollera att lyftens alla delar sitter på plats. Jämför med *Delarnas namn på sida 8*.

2 Inspektera selen innan användning. Om någon del saknas eller är skadad får produkten INTE användas!

3 **VARNING**

Undvik smittspridning genom att alltid följa desinficeringsanvisningarna i denna *bruksanvisning.*

4 För vårdtagare som ofta sparkar omkring sig måste selens benclips placeras korsvis. Detta förhindrar att vårdtagaren faller om ett clips skulle lossna på grund av sparkarna. Se avsnittet *Fästa benclips/öglor (passiv sele) på sida 21*.

5 Under drivenhetens täckkåpor finns rörliga delar. Om täckkåporna skadas får lyften inte användas. Kontakta en servicetekniker från Arjo.

Anvisningar för Maxi Twin

Körriktningen under transport överensstämmer med bilden nedan.

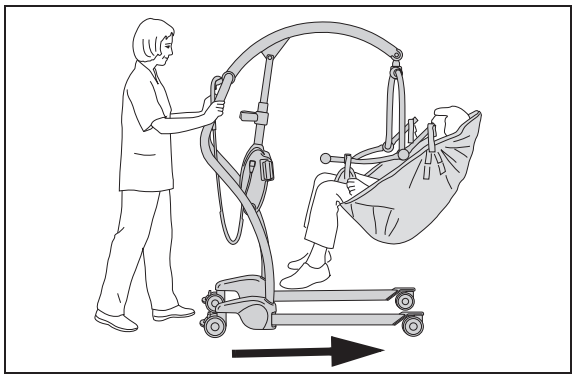

Anvisningarna för höger eller vänster på *Maxi Twin*-lyften anges enligt bilden.

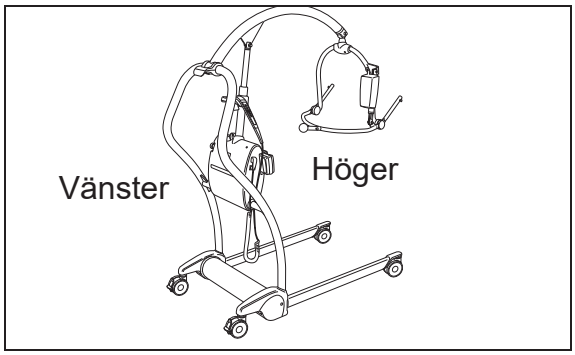

Delarnas namn

1 Manöverhandtag för lyftpelare/lyft
2 Lyftarm
3 Justerbara chassiben
4 Bromsförsedda hjul (bakre)
5 Ej bromsförsedda hjul (främre)
6 Eldriven DPS-lyftbygel
7 Handkontroll
8 Upphängningsplats för handkontroll
9 Batteri
10 Lyftenhet
11 Nödstoppsknapp
12 Nödsänkningsring
13 Vridfäste
14 Handkontrollhållare
15 Indikatorlampa för batteri
16 Våg (tillval)

Hela produkten:
Typ BF
Anbringad del: skydd mot elektriska stötar enligt EN 60601-1.

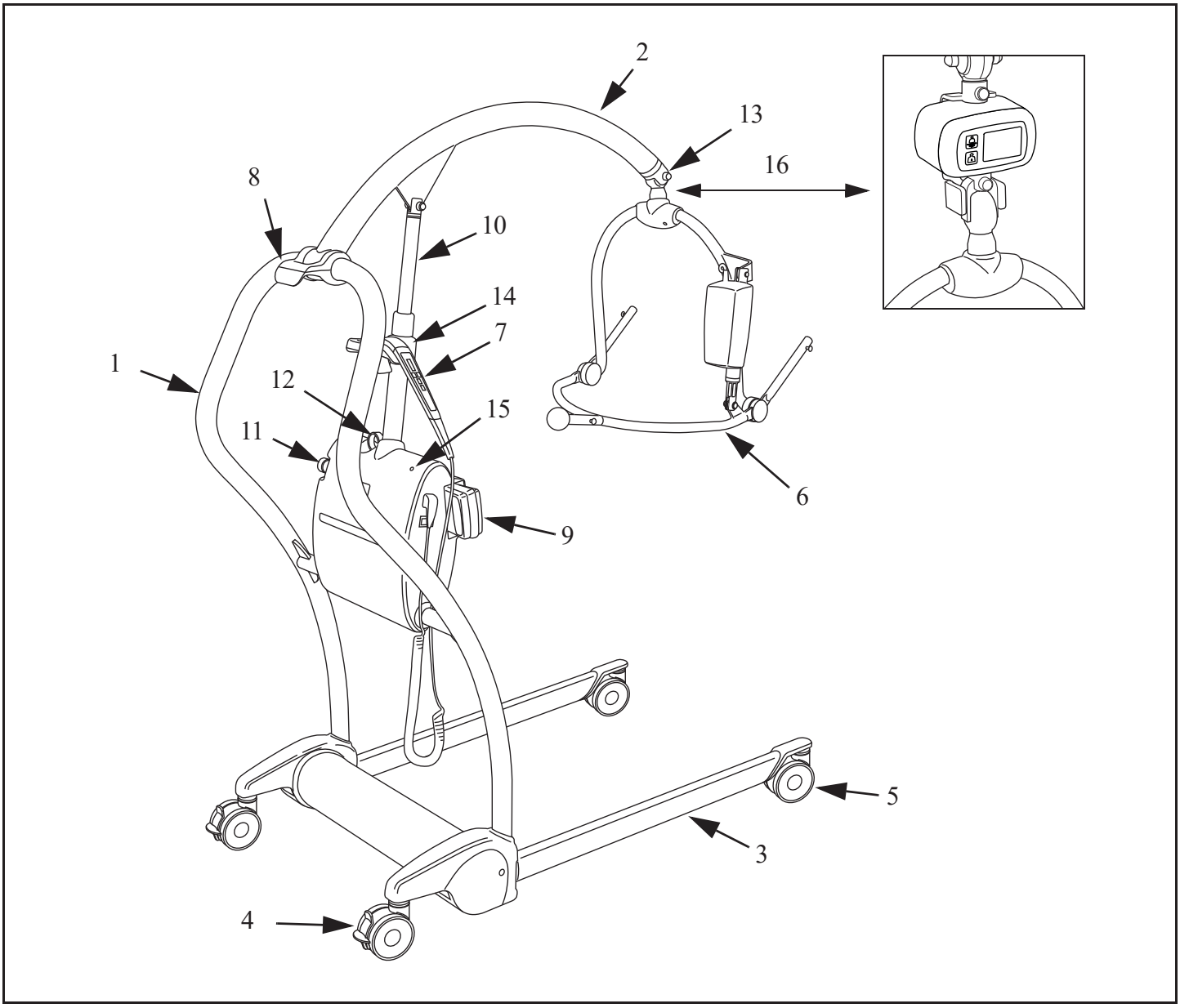

DPS-lyftbyglar

Manuell DPS-lyftbygel

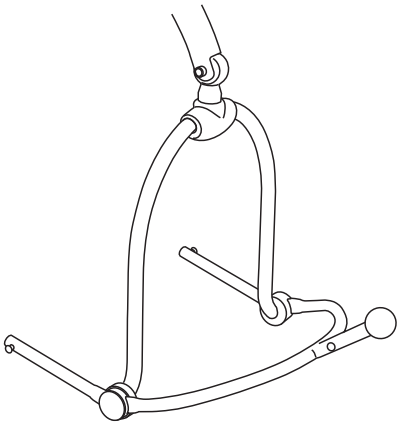

Eldriven DPS-lyftbygel

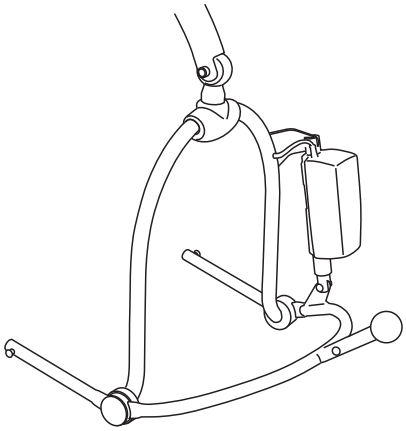

Eldriven DPS-lyftbygel med våg

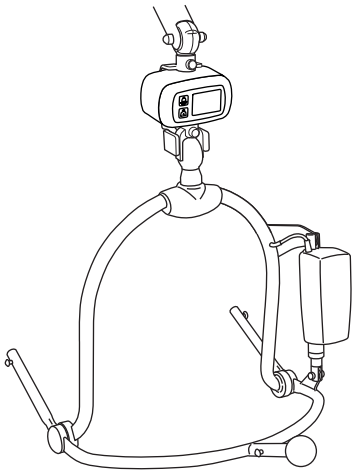

Öglebyglar

2-punkts öglebygel (liten och medelstor)

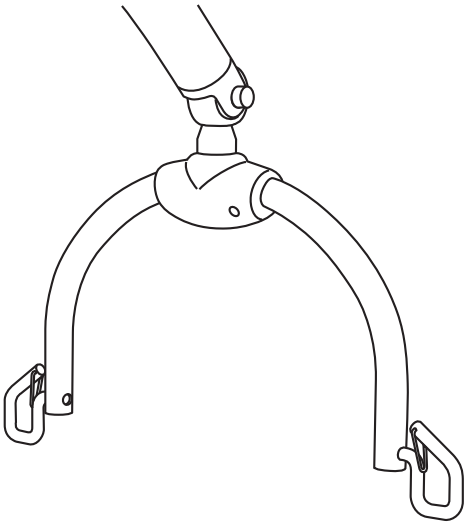

4-punkts öglebygel (stor)

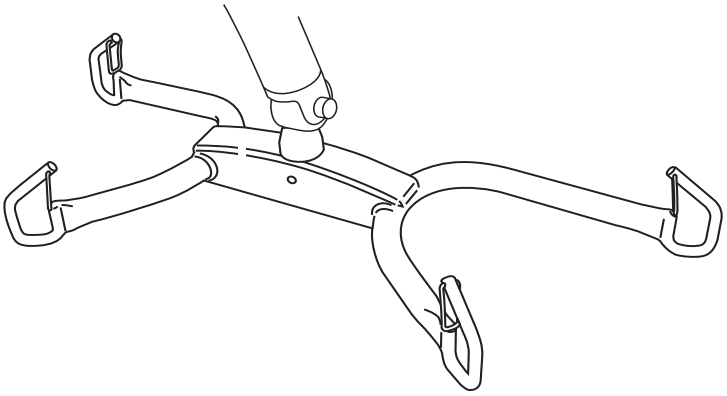

Selar

På sidan av lyftbygeln/öglebygeln sitter en snabbguide som anger färg och storlek (se avsnittet ”Märkning på lyften”).

Information om val av selstorlek och hur selen används finns i *bruksanvisningen för den aktuella selen*.

VARNING

Förhindra fall genom att se till att användarens vikt är lägre än den säkra arbetslasten för alla produkter eller tillbehör som används.

VARNING

Lossa inte selens clips förrän vårdtagarens kroppsvikt bärs upp helt av sängen eller stolen för att undvika att vårdtagaren faller och/eller att vårdgivaren blir skadad.

VARNING

Använd endast de Arjo-selar som specificeras i denna *bruksanvisning.* För val av rätt selstorlek, se *bruksanvisningen* för relevant sele.

VARNING

Se till så att vårdtagarens hår, armar och fötter hålls nära kroppen och använd särskilt avsedda greppstöd vid alla slags rörelser och förflyttningar, för att förhindra att vårdtagaren fastnar i något.

OBS!
Om Flites (engångsselar) och andra selar från Arjo ska användas med *Maxi Twin* ska instruktionerna för dessa alltid läsas igenom innan användning.

Standardselar från Arjo som kan användas med Maxi Twin-lyften

Exempel på selar med öglor för öglebyglar

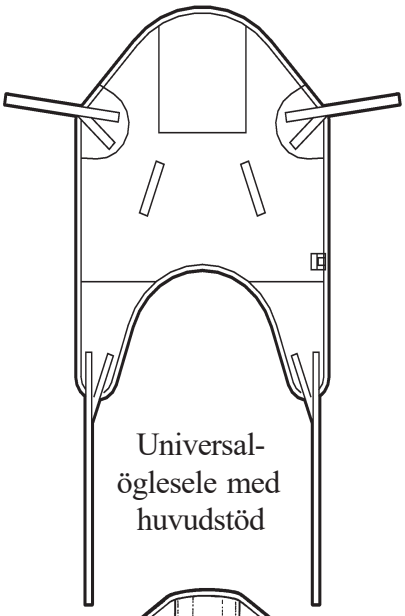

Universal-öglesele med huvudstöd

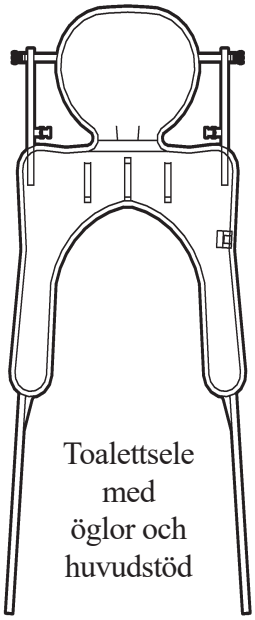

Toalettsele med öglor och huvudstöd

Exempel på selar med clips för DPS-lyftbyglar

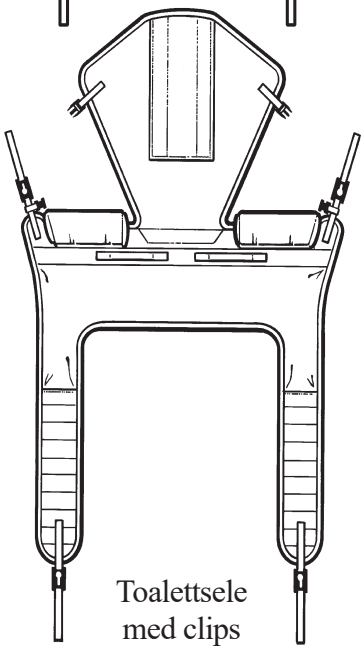

Toalettsele med clips och huvudstöd

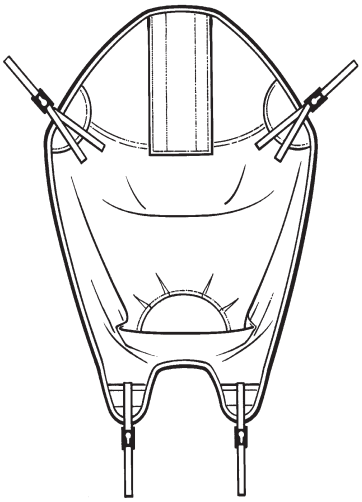

Sele med clips för vårdtagare med amputerade ben

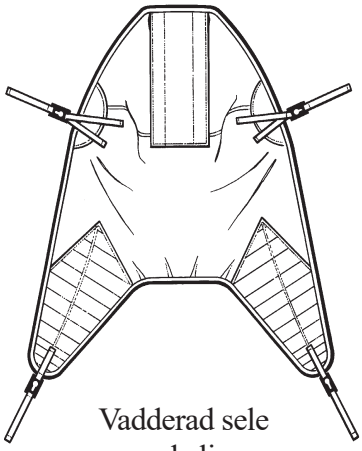

Vadderad sele med clips

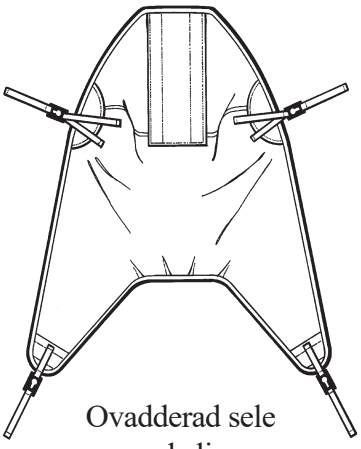

Ovadderad sele med clips

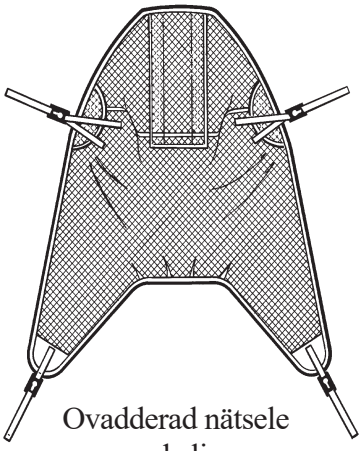

Ovadderad nätsele med clips

Produktbeskrivning/funktion

Fig. 1

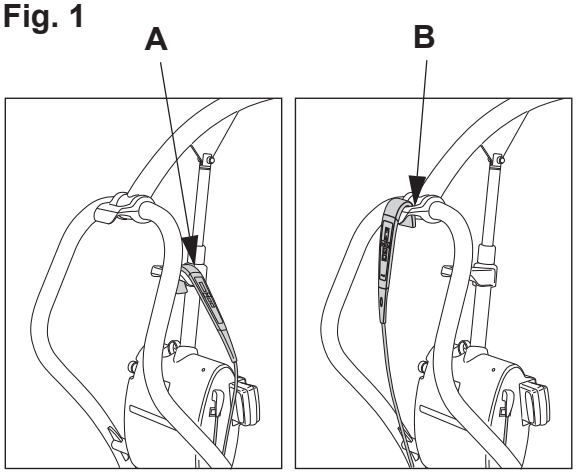

Fig. 2

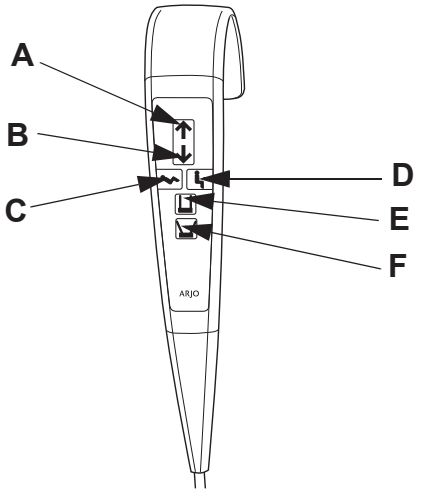

Fig. 3

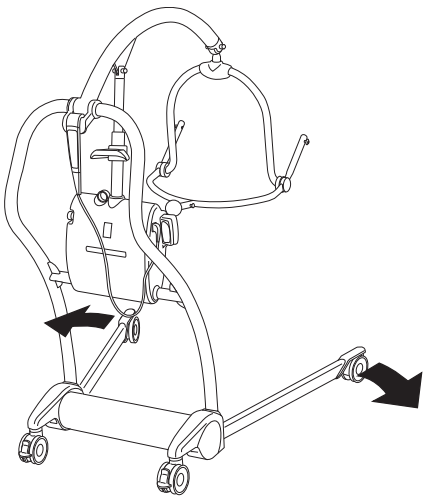

Handkontroll

AKTA

Var försiktig så att du inte tappar handkontrollen i vatten.

På handkontrollen finns en krok som gör att den är lätt att hänga upp. När handkontrollen inte används kan den hängas upp på upphängningsplatsen längst upp på lyftpelaren **(B)** eller på handkontrollhållaren på **(A)**. **(Se fig. 1)**

Haka av handkontrollen och håll den i handen.

- Tryck på **(A)** om du vill höja lyftarmen. **(Se fig. 2)**
- Tryck på **(B)** om du vill sänka lyftarmen. **(Se fig. 2)**
- Tryck på **(C)** om du vill ställa in lyften i bakåtlutat läge (*endast med eldriven lyftbygel*). **(Se fig. 2)**
- Tryck på **(D)** om du vill ställa in lyften i sittande läge (*endast med eldriven lyftbygel*). **(Se fig. 2)**
- Tryck på **(E)** om du vill **fälla in chassibenen**. **(Se fig. 2)**
- Tryck på **(F)** om du vill **fälla ut chassibenen**. **(Se fig. 2)**

Lyft

Höj- och sänkrörelsen utförs av en elmotordriven drivenhet.

Chassiben med justerbar bredd

Chassibenen kan fällas ut till önskad bredd.

Tryck på knappen ”Fäll ut chassiben” på handkontrollen och håll den nedtryckt tills önskad bredd har uppnåtts.

Tryck på ”Fäll in chassibenen” om du vill fälla in chassibenen. När knappen släpps upphör rörelsen och chassibenen stannar i det aktuella läget.
(Se fig. 3)

OBS!
Se till att ingen står i vägen när benen på det eldrivna chassit fälls in eller ut.

Fig. 1

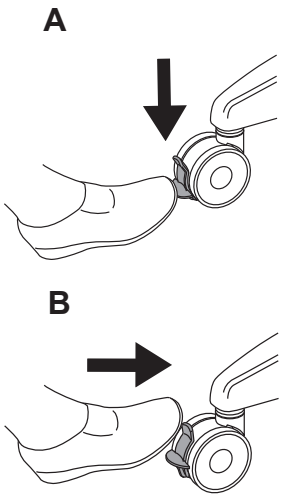

Hjulbromsar

De bakre chassihjulen har bromsar som kan manövreras med fötterna så att *Maxi Twin*-lyften hålls på plats. Aktivera bromsen **(A)** och lossa bromsen **(B)** som bilden visar. För full effekt ska båda bromsarna låsas. **(Se fig. 1)**

Fig. 2

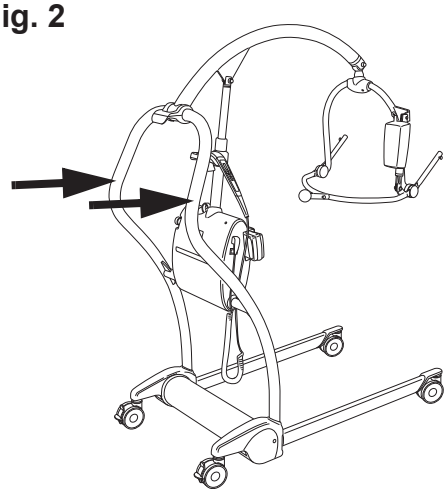

Transport-/positioneringshandtag

Använd transporthandtagen vid flytt och positionering av *Maxi Twin*-lyften. **(Se fig. 2)**

Fig. 3

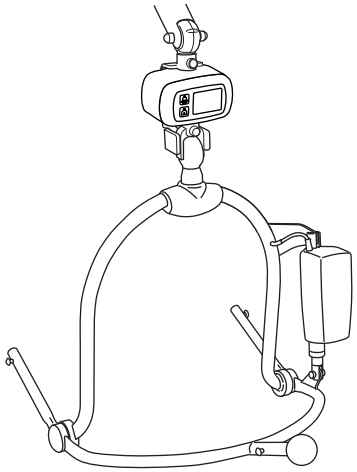

Våg på den eldrivna lyftbygeln

Maxi Twin-lyftens eldrivna lyftbygel levereras med eller utan våg. Se *bruksanvisningen som hör till vågen*.
(Se fig. 3)

Fig. 1

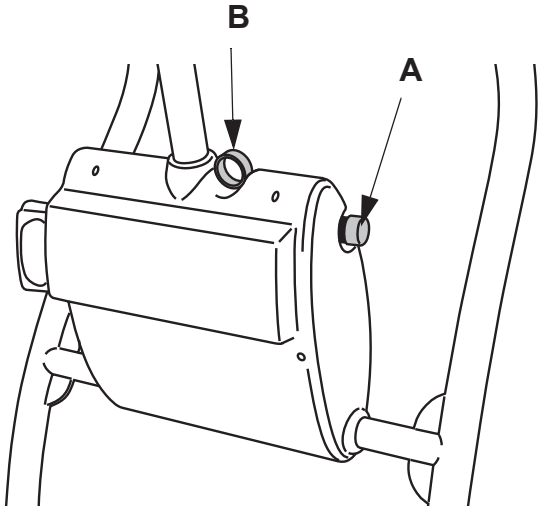

Nödstoppsknapp

Om du vid en eventuell nödsituation omedelbart måste stanna all eldriven rörelse (på annat sätt än genom att släppa knappen på handkontrollen) trycker du på nödstoppsknappen **(A)** på sidan av lyftenhetens täckkåpa (se bild). **(Se fig. 1)**

När nödstoppsknappen har använts måste den återställas innan någon eldriven rörelse kan återupptas.

Du kan återställa nödstoppsfunktionen genom att vrida den röda nödstoppsknappen 1/8 varv medurs tills den hoppar upp.

Nödsänkningsring

VARNING

Förhindra skador genom att endast använda nödsänkningsfunktionen i situationer där normal sänkning är omöjlig. Var oerhört försiktig under sänkningen.

Nedsänkningsfunktionen fungerar endast om *Maxi Twin* är belastad med mer än 2 kg (4,4 lb). Denna funktion kan användas vid bortfall av nätspänning.

Nödsänkningsringen **(B)** är placerad på lyftenhetens ovansida. Intill den sitter en grön och vit typmärkning för snabb och enkel identifiering. Du aktiverar nödsänkningsfunktionen genom att dra ringen uppåt. Släpp ringen när du vill att sänkningen ska upphöra. **(Se fig. 1)**

OBS!
På grund av den interna friktionen varierar hastigheten vid nedsänkning beroende på vårdtagarens vikt. Du kan behöva bistå vid nedsänkningen genom att dra stången nedåt.

OBS!
Nödsänkningsfunktionen åsidosätter viktiga säkerhetsfunktioner, och bör därför endast användas om handkontrollen inte fungerar.

Fig. 1

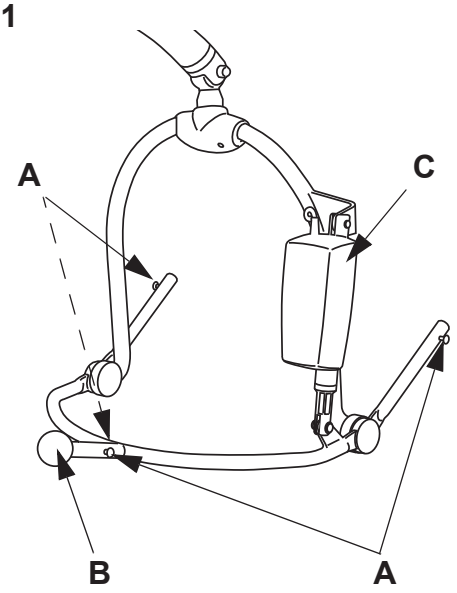

Eldriven lyftbygel

Selens clips sätts fast i bygelns fyra fästknoppar **(A)**.

Med det roterande positioneringshandtaget **(B)** kan vårdtagaren flyttas i sidled.

Den eldrivna lyftbygeln **(C)** styrs med hjälp av handkontrollen. Vårdtagaren kan placeras i bakåtlutad ställning. **(Se fig. 1)**

Automatiskt säkerhetsstopp

Den här funktionen är inte operatörsstyrd utan är inbyggd i lyftens elsystem.

Funktion I:
Om lyften stöter emot något vid uppåt- eller nedåtrörelse avstannar rörelsen genom ett automatiskt säkerhetsstopp. Släpp höj-/sänkknappen på handkontrollen.

Funktion II:
Om lyften överbelastas av misstag (om du försöker lyfta en vårdtagare som väger mer än vad som är tillåtet) aktiveras en automatisk stoppfunktion. Om detta inträffar måste du släppa lyftknappen på handkontrollen. Sänk ned vårdtagaren genom att trycka på nedåtknappen. Flytta sedan vårdtagaren från lyften.

Fig. 1

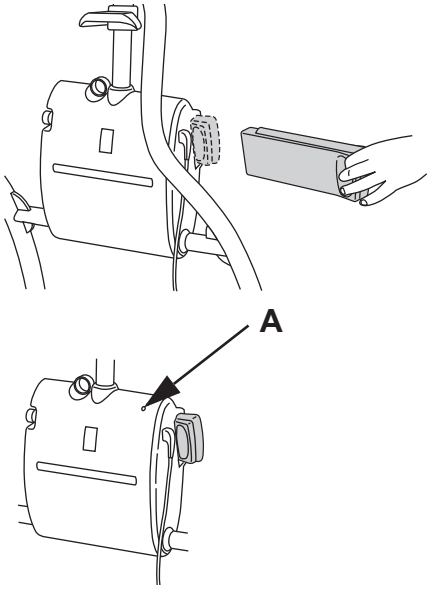

Batteri

Batteriet är placerat på lyftenhetens sida.
(Se fig. 1)

OBS!
Batteriet passar endast in om det placeras med den upphöjda kanten uppåt.

Batteriets indikatorlampa

När batteriet behöver laddas hörs ett pipande ljud och en lampa **(A)** blinkar. Vårdgivaren ska avsluta den pågående lyftproceduren. **(Se fig. 1)**

Fig. 2

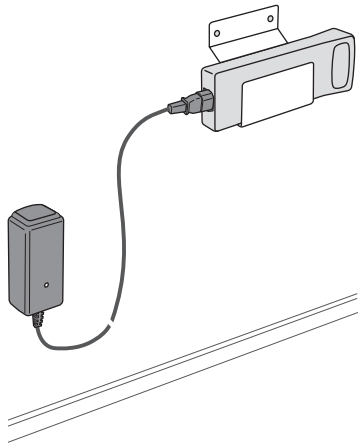

Batteriladdare

Typnummer:

NEA 8000

(Se fig. 2)

Eldriven lyftbygel

Fig. 1

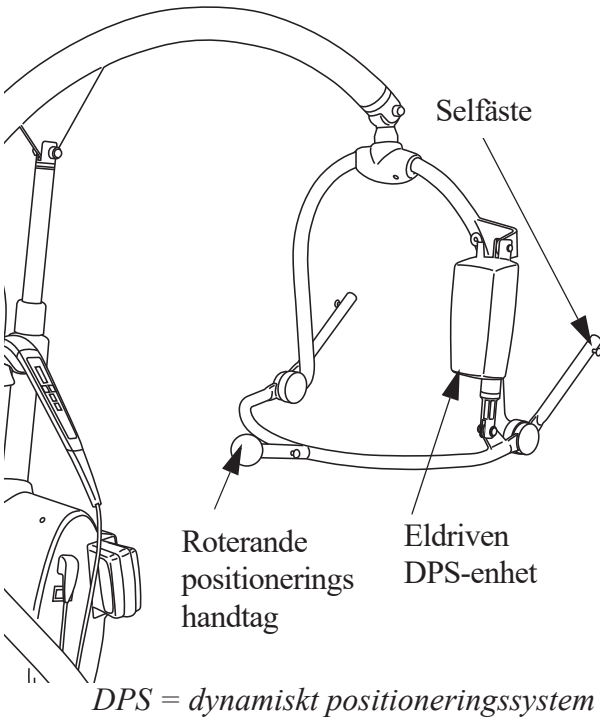

Fig. 2

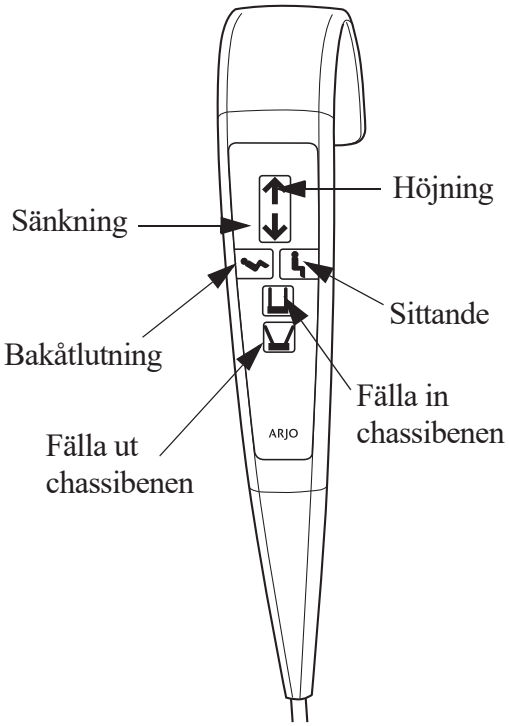

Eldriven lyftbygel (i förekommande fall) (2 steg)

Om lyften levereras med en eldriven lyftbygel gäller samma instruktioner som för en icke eldriven lyftbygel.

1 Skillnaden är att med den eldrivna lyftbygeln kan vårdtagaren flyttas med minsta möjliga fysiska ansträngning för vårdgivaren. Den eldrivna lyftbygeln vrids manuellt på samma sätt som den manuella lyftbygeln. **(Se fig. 1)**

VARNING

Förhindra fall genom att se till att användarens vikt är lägre än den säkra arbetslasten för alla produkter eller tillbehör som används.

Den eldrivna lyftbygeln är vattentät och klassas av Arjo som en enhet för våta utrymmen. Denna märkning anger att nederdelen av lyftbygeln och selen kan sänkas ned i badvatten eller användas vid duschning.

AKTA

Den elektriska drivenheten, en del av den eldrivna lyftbygeln, tål inte vatten och bör inte utsättas för vattenstänk eller sänkas ned i vatten. Den högsta tillåtna vattennivån anges på vattennivåmärkningen på lyftbygelns sida.

2 Placera vårdtagaren genom att flytta den eldrivna lyftbygeln med hjälp av knapparna på handkontrollen. Om du släpper knappen avstannar rörelsen. Lyftbygeln stannar i det aktuella läget när den eldrivna rörelsen upphör. **(Se fig. 2)**

VARNING

Kontrollera att förflyttningsvägen är fri från hinder för att undvika att utrustningen fastnar.

Gör följande innan du flyttar vårdtagaren till *Maxi Twin*:

- Kontrollera att batteriet är fulladdat innan användning. Ta loss batteriet från laddaren och sätt det på plats, med den välvda övre delen uppåt. Den elektriska anslutningen sker automatiskt.
- Kontrollera att det finns en uppsättning seltyper och -storlekar för alla typer av lyftprocesser som *Maxi Twin*-lyften ska användas för.
- Stå om möjligt framför vårdtagaren.
- Om det krävs kan chassibenen öppnas så att de kan placeras runt en stol eller rullstol.

VARNING

Se till så att vårdtagarens hår, armar och fötter hålls nära kroppen och använd särskilt avsedda greppstöd vid alla slags rörelser och förflyttningar, för att förhindra att vårdtagaren fastnar i något.

Eldrivna chassiben

Tryck på rätt knapp på handkontrollen och håll den nedtryckt tills önskad bredd har uppnåtts. Om du vill fälla in benen trycker du på knappen för detta. Om du släpper knappen stannar öppnings-/stängningsrörelsen.

VARNING

Se till så att vårdtagarens hår, armar och fötter hålls nära kroppen och använd särskilt avsedda greppstöd vid alla slags rörelser och förflyttningar, för att förhindra att vårdtagaren fastnar i något.

Använda bromsarna

Vid lyft eller nedsänkning av en vårdtagare som sitter i en sele behöver bromsarna inte användas, eftersom lyften då flyttas till rätt position i förhållande till vårdtagarens tyngdpunkt.

Vid lyft av vårdtagare från golvet bör dock bromsarna låsas. På så sätt förhindras oönskad eller oavsiktlig förflyttning av *Maxi Twin*-lyften som kan orsaka skador.

Fästa clips/öglor (passiv sele)

Fig. 1

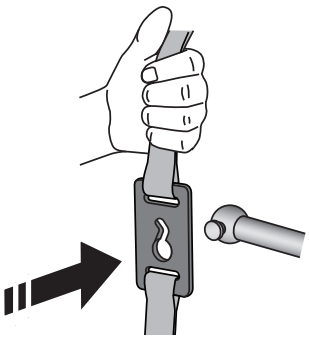

Sele med clips (3 steg)

Mer information finns i denna *bruksanvisningen* för respektive sele.

1 Placera clipsen på lyftbygelns fästknopp. **(Se fig. 1)**

Fig. 2

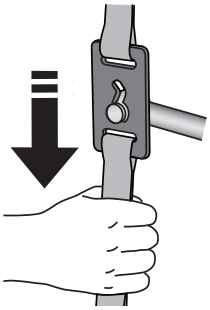

2 Dra ned remmen. **(Se fig. 2)**

Fig. 3

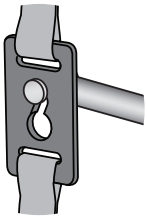

3 Kontrollera att alla knoppar sitter fast i ovandelen av clipsen och att inga remmar har klämts fast mellan clips och lyftbygel. **(Se fig. 3)**

Fig. 4

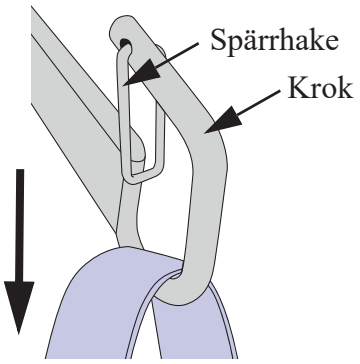

Sele med öglor (3 steg)

På bilden visas en krok med spärrhake. Lyftbyglarna eller bårramen kan vara utformade på ett annat sätt.

1 Placera öglan över den fjäderbelastade spärren.

2 Dra ned öglan så att spärrhaken öppnas.

3 Kontrollera att den fjäderbelastade spärren stängs fullständigt med öglan inne i kroken. **(Se fig. 4)**

Lossa clips/öglor (passiv sele)

Fig. 1

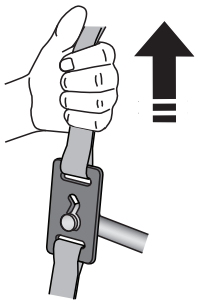

Sele med clips (3 steg)

Mer information finns i *bruksanvisningen* för respektive sele.

1 Dra upp remmen. **(Se fig. 1)**

Fig. 2

2 Se till att fästknoppen är fri längst ned på clipset. **(Se fig. 2)**

Fig. 3

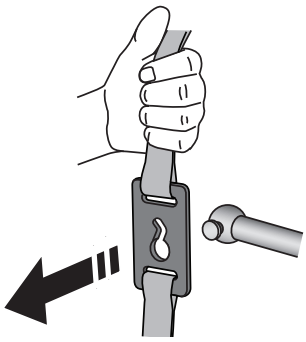

3 Ta loss clipset. **(Se fig. 3)**

Fig. 1

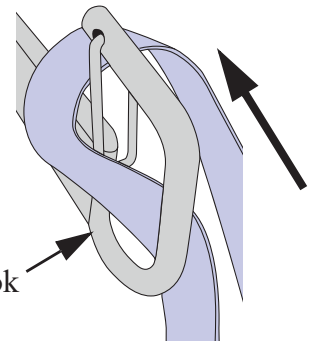

Sele med öglor (2 steg)

På bilden visas en krok med spärrhake. Lyftbyglarna eller bårramen kan vara utformade på ett annat sätt.

Metod 1

1 Dra en sida av öglan över kroken och den fjäderbelastade spärren. **(Se fig. 1)**

Fig. 2

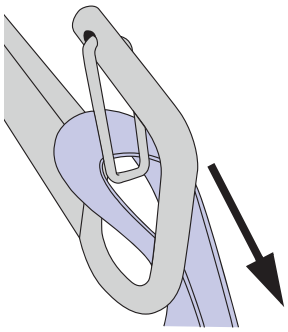

2 Dra ned öglan. **(Se fig. 2)**

Metod 2

1 Tryck på den fjäderbelastade spärren så att den öppnas.

2 Ta bort öglan.

Fästa benclips/öglor (passiv sele)

Fig. 1

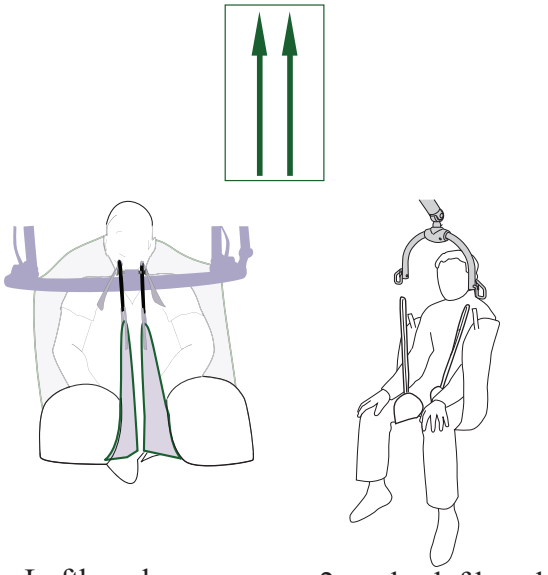

Lyftbygel

2-punkts lyftbygel
med öglor

Rakt fäste för benen (2 steg)

Det raka fästet för benclipsen/öglorna rekommenderas för de flesta vårdtagare.

1 Se till att benremmarna är raka.

2 Fäst benclipsen/öglorna så att benremmarna sitter lodrätt. **(Se fig. 1)**

Fig. 2

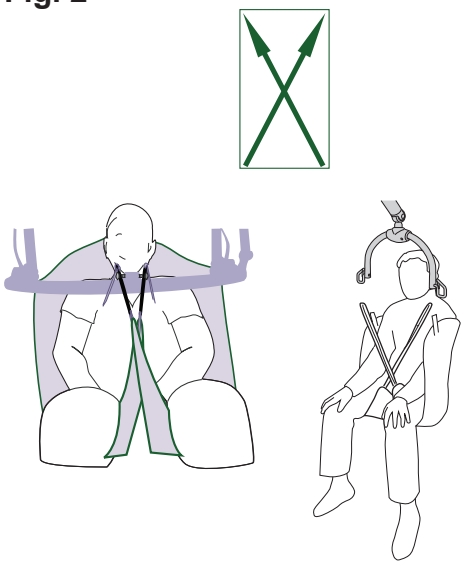

Lyftbygel

2-punkts lyftbygel
med öglor

Fäste med korsade ben (2 steg)

Om vårdtagaren brukar sparka ska det korsade tillbehöret användas. Det hindrar vårdtagaren från att sparka loss benclipsen och komma till skada. Med den här metoden hålls benen isär och åtkomsten för rengöring, toalettbesök och liknande förbättras. Metoden kan ge extra stöd för vårdtagare med amputerade ben eller vårdtagare med särskilda förutsättningar.

1 Korsa selens benremmar. **(Se fig. 2)**

2 Fäst clipsen på fästena.

Flytta vårdtagare – DPS-lyftbygel

VARNING

Se till så att vårdtagarens hår, armar och fötter hålls nära kroppen och använd särskilt avsedda greppstöd vid alla slags rörelser och förflyttningar, för att förhindra att vårdtagaren fastnar i något.

VARNING

Se till så att vårdtagarens och vårdpersonalens ben och fötter hålls undan från alla typer av hinder, för att undvika att de fastnar.

Fig. 1

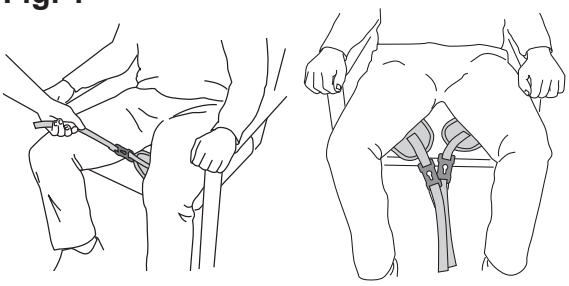

Fig. 2

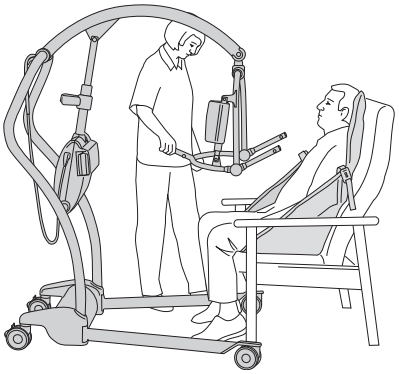

Fig. 3

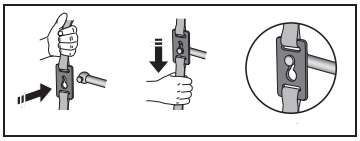

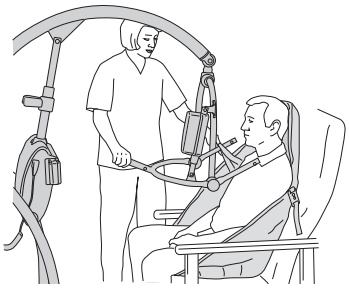

Lyft från en stol

(7 steg)

1 Placera selen runt vårdtagaren så att hans/hennes ryggslut täcks och huvudstödet är bakom hans/hennes huvud. Dra ut de båda bendelarna så att de ligger under respektive lår. Bendelarna ska ligga under och mellan låren. **(Se fig. 1)**

2 Kontrollera att positioneringshandtagen på lyftbygeln är vända från vårdtagaren. Den breda delen av lyftbygeln ska vara i nivå med eller precis nedanför vårdtagarens axlar. Se till att *Maxi Twin*-lyften står så nära att axelclipsen på selen kan fästas på lyftbygeln. **(Se fig. 2)**

3 När *Maxi Twin*-lyften är på plats sätter du fast axelremsclipsen vid knopparna på lyftbygeln. Dra ner clipset så att det hakar fast ordentligt på knoppen. **(Se fig. 3)**

OBS!

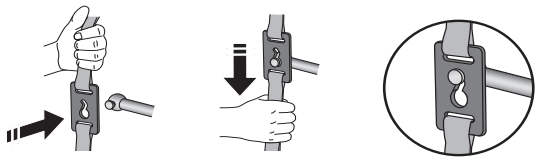

Chassits bakre hjul har bromsar som kan manövreras med fötterna. Lås inte hjulbromsarna i detta skede eftersom vårdtagarens position ändras beroende på hans/hennes tyngdpunkt vid lyft.

Fortsätt med stegen på nästa sida.

Fig. 4

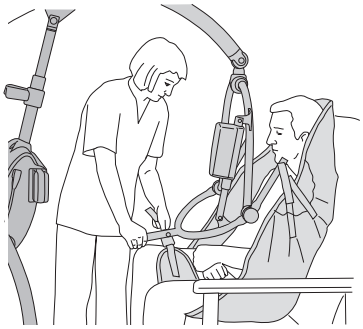

4 Tryck ned lyftbygelns positioneringshandtag och fäst benremmarnas clips. Dra ner clipset så att det hakar fast ordentligt på knoppen. **(Se fig. 4)**

Sänk om nödvändigt ned lyftbygeln med hjälp av handkontrollen. Var försiktig så att du inte sänker ned den på vårdtagaren. Om detta inträffar släpper du knappen på handkontrollen.

> OBS!
> Om du släpper handkontrollknappen under pågående höjning eller sänkning stannar den eldrivna rörelsen omedelbart.

Fig. 5

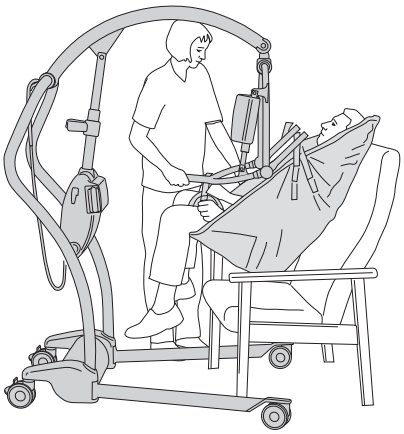

5

> **VARNING**
>
> **Kontrollera att selclips eller öglor sitter säkert innan och under lyftet för att förhindra att vårdtagaren faller ur.**

Lyft upp vårdtagaren med hjälp av knapparna på handkontrollen och flytta undan lyften från stolen. Lyft försiktigt positioneringshandtaget tills vårdtagaren sitter bakåtlutad i selen med huvudet mot huvudstödet. Detta är den mest bekväma ställningen vid förflyttning eftersom trycket på låren från bendelarna minskar. Om vårdtagaren är obekväm kan lutningsvinkeln justeras för ökad komfort. **(Se fig. 5)**

Fig. 6

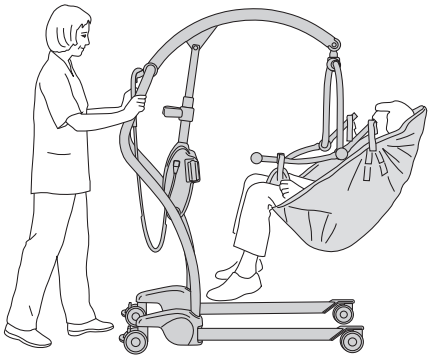

6 Innan förflyttning ska vårdtagaren vändas mot vårdgivaren vid normal stolshöjd. Detta ger trygghet och säkerhet och förbättrar *Maxi Twin*-lyftens stabilitet. **(Se fig. 6)**

7 Kom ihåg att lossa bromsarna, om de har aktiverats, innan du flyttar vårdtagaren. Fäll in chassibenen för att underlätta förflyttningen.

Sänka ned en vårdtagare på en stol eller flytta en vårdtagare från en säng till en stol.

Se till att lyftens ben placeras utanför stolens ben/hjul när vårdtagaren ska återvända till en stol. **(Se fig. 7)**

Fig. 7

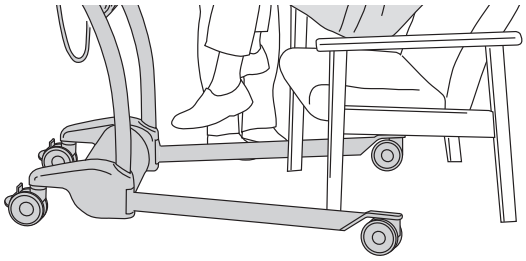

Använd lyftens handtag för att placera vårdtagaren över stolen; dra INTE i selen. Den upphissade vårdtagaren i selen ska alltid vara kvar i tyngdpunkten. **(Se fig. 5)**
Använd handkontrollen för att sänka ned vårdtagaren.

För att undvika ytterligare lyft trycker du ned positioneringshandtaget så att vårdtagaren får en bra sittställning. Tryck inte ned det för snabbt eftersom vårdtagarens huvud då kan falla framåt.

Fig. 1

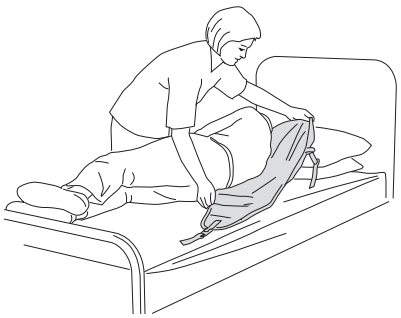

Fig. 2

Fig. 3

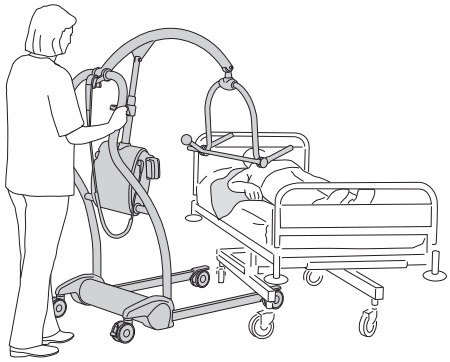

Fig. 4

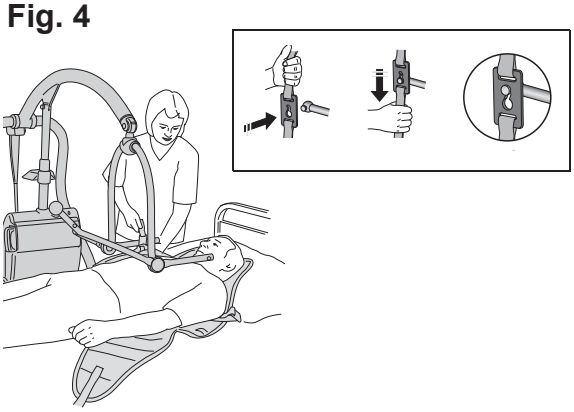

Lyft från en säng

(10 steg)

Innan du lyfter upp en vårdtagare från en säng måste du se till att det finns tillräckligt utrymme under sängen för att *Maxi Twin*-lyftens chassiben ska få plats.

1 Placera vårdtagaren på selen. Vänd vårdtagaren mot dig. Vik sedan selen på mitten och lägg den bakom vårdtagarens rygg. **(Se fig. 1)**

2 **alt. 1**
Var noggrann när du placerar selen så att vårdtagaren hamnar mitt på den när han/hon vänds tillbaka. Selens huvudstöd ska täcka baksidan av vårdtagarens huvud. **(Se fig. 2)**

> OBS!
> För att den vikta selen ska kunna dras ut måste vårdtagaren vändas från motsatt håll.

alt. 2 vårdtagaren kan placeras i sittande ställning. Placera selen enligt beskrivningen i det föregående avsnittet *Lyft från en stol på sida 22***.**

3

> **VARNING**
>
> **Se till att lyften alltid är placerad på ett säkert avstånd från vårdtagare för att undvika skaderisk. Var särskilt uppmärksam på vårdtagare som rör sig okontrollerat.**

För fram lyften mot sängen med den öppna sidan av lyftbygeln vänd mot vårdtagarens bröstkorg. De justerbara chassibenen gör det möjligt att styra runt hinder som sängben etc. **(Se fig. 3)**

4 Placera *Maxi Twin* på så sätt att lyftbygeln är precis rakt ovanför vårdtagaren.
Luta lyftbygeln med hjälp av positioneringshandtaget tills axelclipsen på selen kan sättas fast på selfästena. **(Se fig. 4)**

5 Bendelarna måste placeras under låren för att kunna fästas. Detta kan innebära att du måste lyfta ett ben i taget. Du kan behöva sänka lyftbygeln lite till med hjälp av handkontrollen. Tryck positioneringshandtaget nedåt tills selens bendelar når fästena.

Fortsätt med stegen på nästa sida.

Fig. 5

6 **VARNING**

Kontrollera att selclips eller öglor sitter säkert innan och under lyftet för att förhindra att vårdtagaren faller ur.

Vid lyft från en säng föredrar vissa vårdgivare att fästa bendelarna först. Detta gäller i synnerhet vårdtagare med kraftiga lår. Lyft vårdtagarens höft och knä till maximal böjning och fäst benclipsen. Luta lyftbygeln mot axlarna så att clipsen kan fästas.
(Se fig. 5)

7 **VARNING**

Kontrollera att selclips eller öglor sitter säkert innan och under lyftet för att förhindra att vårdtagaren faller ur.

Lyft vårdtagaren med hjälp av handkontrollen och justera så att vårdtagaren sitter bekvämt vid förflyttningen. Den specialkonstruerade selen med huvudstöd gör det möjligt för en enskild person att utföra ett komplett lyft utan hjälp.

8 **VARNING**

Lossa inte selens clips förrän vårdtagarens kroppsvikt bärs upp helt av sängen eller stolen för att undvika att vårdtagaren faller och/eller att vårdgivaren blir skadad.

Fig. 6

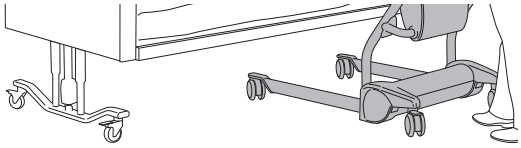

Se till att lyften är placerad vinkelrätt mot sängen när vårdtagaren ska återvända till sängen. **(Se fig. 6)**
Använd lyftens handtag för att placera vårdtagaren över sängen; dra INTE i selen. Den upphissade vårdtagaren i selen ska alltid vara kvar i tyngdpunkten.
Använd handkontrollen för att sänka ned vårdtagaren.
(Se fig. 7)

Fig. 7

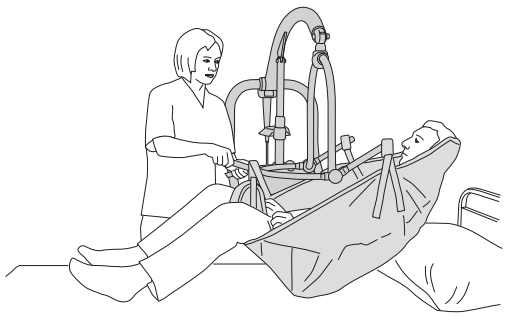

9 **VARNING**

Se till så att vårdtagarens och vårdpersonalens ben och fötter hålls undan från alla typer av hinder, för att undvika att de fastnar.

10 Flytta undan *Maxi Twin*-lyften innan du rullar av vårdtagaren från selen. Se föregående avsnitt om vårdtagaren ska flyttas till en stol.*Lyft från en stol på sida 22*.

Fig. 1

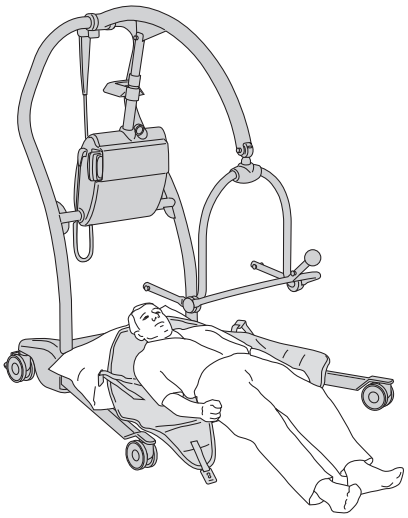

Fig. 2

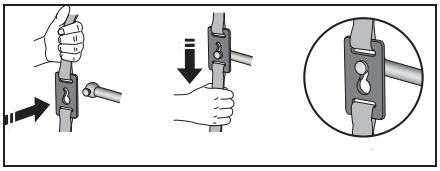

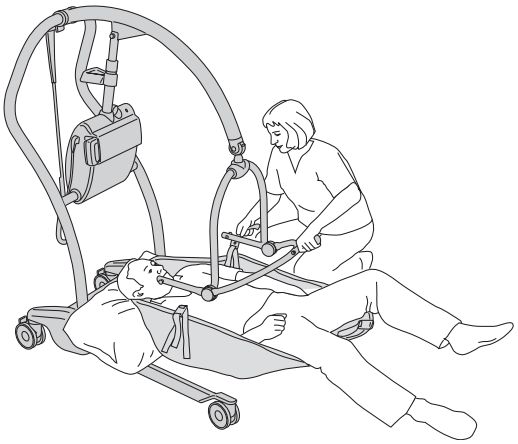

Fig. 3

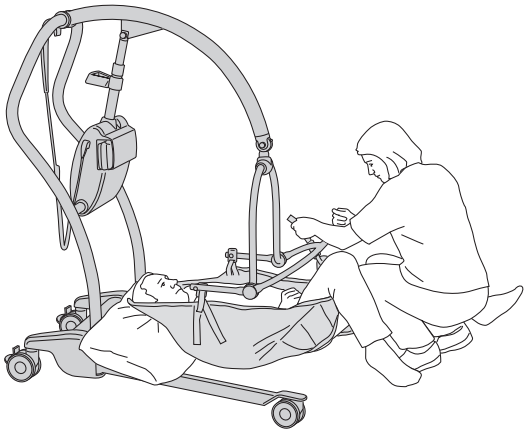

Lyft från golvet

(7 steg)

VARNING

Se till så att vårdtagarens och vårdpersonalens ben och fötter hålls undan från alla typer av hinder, för att undvika att de fastnar.

1 Lägg selen runt vårdtagaren genom att använda rullmetoden. Med hänsyn till situationen, utrymmet, vårdtagarens ställning etc. närmar du dig vårdtagaren med den öppna delen av chassit först. Fäll ut chassibenen om nödvändigt. **(Se fig. 1)**

2 Lägg eventuellt en kudde under vårdtagarens huvud och axlar för komfort. Detta är inte nödvändigt om selen ska fästas på en lyftbygel.

3 Placera lyftbygeln så att den öppna delen är riktad nedåt mot vårdtagarens axlar och fäst axelclipsen. **(Se fig. 2)**

4 **VARNING**

Kontrollera att selclips eller öglor sitter säkert innan och under lyftet för att förhindra att vårdtagaren faller ur.

Lyft sedan vårdtagarens höft och knä till maximal böjning och tryck positioneringshandtaget nedåt så att benspännena kan fästas. På så sätt höjs vårdtagarens huvud och axlar något. **(Se fig. 3)**

AKTA

Se till att selen inte snor sig kring eller fastnar under *Maxi Twin*-lyftens ben. Då kan lyftbygeln skadas under lyftet.

Fortsätt med stegen på nästa sida.

5 Vid lyft från golvet föredrar vissa vårdgivare att fästa bendelarna först. Detta gäller i synnerhet storväxta vårdtagare med kraftiga lår. Lyft vårdtagarens höft och knä till maximal böjning och fäst benremmarna först. Luta lyftbygeln mot axlarna så att clipsen kan fästas.

6 När alla remmar är ordentligt fastsatta lyfter du upp vårdtagaren från golvet. Ett stöd för huvudet kan vara bekvämt och kännas tryggt för vårdtagaren. Om bendelarna sitter högt upp mot ljumskarna kan de justeras för bättre komfort. Vårdtagaren kan sedan placeras på en stol eller i en säng.

Vårdtagare med spasmer kan lyftas med *Maxi Twin*. Du måste dock vara extra uppmärksam på huvudstödet i lyftets inledningsskede.

7 Vid förflyttning av vårdtagare ska chassibenen alltid vara i parallellt (infällt) läge. Detta underlättar manövrering, i synnerhet genom dörröppningar. Vårdtagaren ska vara vänd mot vårdgivaren.

Flytta vårdtagare – öglebygel

VARNING

Se till så att vårdtagarens och vårdpersonalens ben och fötter hålls undan från alla typer av hinder, för att undvika att de fastnar.

VARNING

Se till så att vårdtagarens hår, armar och fötter hålls nära kroppen och använd särskilt avsedda greppstöd vid alla slags rörelser och förflyttningar, för att förhindra att vårdtagaren fastnar i något.

Använd Arjo-selar med tvåpunkts lyftbygel.

Fig. 1

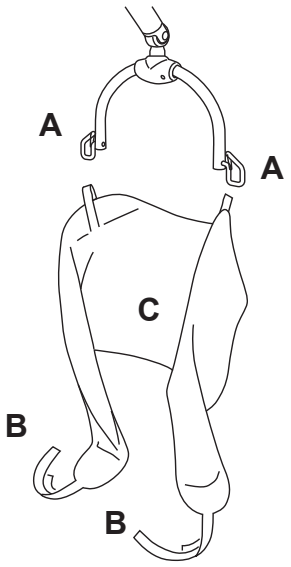

Lyft från en stol

(7 steg)

1 Luta om nödvändigt vårdtagaren framåt.

2 För selen nedåt längs vårdtagarens rygg tills sömmen **(C)** når ryggslutet. **(Se fig. 1)**

3 Fäst axelfästöglorna i krokarna **(A)**.
Se avsnittet *Fästa clips/öglor (passiv sele) på sida 19.*

4 Greppa fästpunkterna **(B)** och dra selens bendelar under vårdtagarens lår. **(Se fig. 1)**

5 Alt. 1 Rakt fäste för benclipsen
Fäst bendelarna i haken på samma sida **(A)** som axelfästet (de vänstra remmarna i vänster hake och högra remmarna i höger hake). **(Se fig. 1)** Se avsnittet *Fästa benclips/öglor (passiv sele) på sida 21***.**
Alt. 2 Korsade benremmar
Lägg öglorna i kors mellan vårdtagarens lår. Fäst bendelarna i hakarna på ”motsatt” sida **(A)** av öglebygeln. (Se bild 1)
Se avsnitt *Fästa benclips/öglor (passiv sele) på sida 21.*

6 Kontrollera att selens delar inte är snodda under vårdtagaren.

7 **VARNING**

Kontrollera att selclips eller öglor sitter säkert innan och under lyftet för att förhindra att vårdtagaren faller ur.

När selen är positionerad och säkert fäst vid öglebygeln utförs lyftmomentet med hjälp av handkontrollen.

Fig. 1

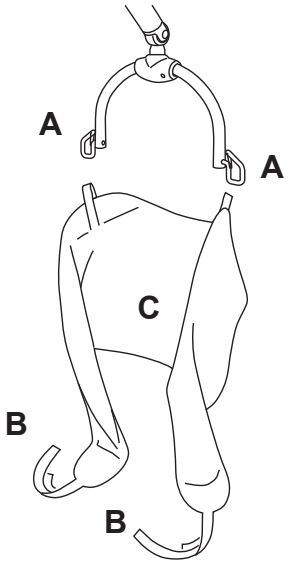

Lyft från en säng

(7 steg)

1 Lägg selen utvikt under vårdtagaren.

2 Fäst axelfästöglorna i krokarna **(A)**.
Se avsnittet *Fästa clips/öglor (passiv sele) på sida 19.*

3 Böj vårdtagarens ben och för in selens bendelar under hans/hennes lår.

4 Greppa fästpunkterna **(B)** och dra selens bendelar under vårdtagarens lår. **(Se fig. 1)**

5 Alt. 1 Rakt fäste för benclipsen
Fäst bendelarna i haken på samma sida **(A)** som axelfästet (de vänstra remmarna i vänster hake och högra remmarna i höger hake). **(Se fig. 1)** Se avsnittet *Fästa benclips/öglor (passiv sele) på sida 21***.**

Alt. 2 Korsade benremmar
Lägg öglorna i kors mellan vårdtagarens lår. Fäst bendelarna i hakarna på ”motsatt” sida **(A)** av öglebygeln. **(Se fig. 1)**
Se avsnittet *Fästa benclips/öglor (passiv sele) på sida 21***.**

6 Kontrollera att selens delar inte är snodda under vårdtagaren.

7 **VARNING**

Kontrollera att selclips eller öglor sitter säkert innan och under lyftet för att förhindra att vårdtagaren faller ur.

När selen är positionerad och säkert fäst vid öglebygeln utförs lyftmomentet med hjälp av handkontrollen.

Lyft från golvet

(5 steg)

1 Dra ner selen längs vårdtagarens rygg, och lägg bendelarna i rätt läge.

> **AKTA**
>
> **Se till att selen inte snor sig kring eller fastnar under *Maxi Twin*-lyftens ben. Då kan lyftbygeln skadas under lyftet.**

Fig. 1

2 Lägg vårdtagarens ben över chassit och sätt lyften i rätt position. **(Se fig. 1)**

3 Sätt stången i lägsta läget och fäst axelöglorna.

4 Böj vårdtagarens knän så att det blir lättare att fästa bendelarna.

5

> **VARNING**
>
> **Kontrollera att selclips eller öglor sitter säkert innan och under lyftet för att förhindra att vårdtagaren faller ur.**

När selen är positionerad och säkert fäst vid öglebygeln utförs lyftmomentet med hjälp av handkontrollen.

Fig. 2

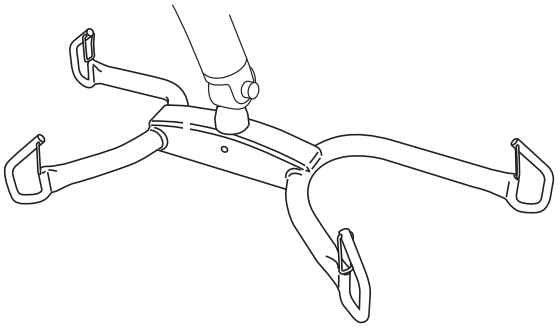

Lyft med en stor öglebygel

(3 steg)

Den stora öglebygeln har två extra fästhakar för benremmarna. **(Se fig. 2)**

Använd samma lyftmetoder som med den vanliga öglebygeln, med följande undantag:

1 Benremmarna ska fästas i haken närmast benen.

2 Selens baksida närmast axelhakarna på öglebygeln.

3

> **VARNING**
>
> **Kontrollera att selclips eller öglor sitter säkert innan och under lyftet för att förhindra att vårdtagaren faller ur.**

När selen är positionerad och säkert fäst vid öglebygeln utförs lyftmomentet med hjälp av handkontrollen.

Användning vid vård i hemmet

För distributörer och uthyrare

Vid transport av *Maxi Twin*-lyften till kunden i lastbil/skåpbil:

- Kontrollera att lyften är ordentligt fastsatt under transport.
- Undvik att dra lyften över smutsiga underlag vid förflyttning till och från bilen.

Vid leverans av *Maxi Twin*-lyften:

- Läs igenom denna *bruksanvisning* tillsammans med mottagaren (inklusive anhöriga och vårdgivare).
- Gå igenom funktioner och användningsområden såsom de beskrivs i *bruksanvisningen* och demonstrera dem med hjälp av den faktiska produkten.
- Användaren måste vara införstådd med anvisningarna för rengöring och desinficering.
- Läs upp alla varningar för mottagaren.
- Kontrollera att användarmiljön uppfyller alla krav som anges i denna *bruksanvisning*.

Rengöring och desinficering:

- Kontrollera att rengöring och desinficering enligt denna *bruksanvisning* alltid genomförs innan produkten levereras till en ny användare.
- Kontrollera att rengöring och desinficering enligt denna *bruksanvisning* alltid genomförs före och efter alla typer av service på produkten.

Använda *Maxi Twin*-lyften

Kontrollera följande innan du använder *Maxi Twin*-lyften i hemmiljö: (Se fig. 1–3)

VARNING

Använd aldrig utrustningen på golv med infällt avlopp, hål eller lutningar som överstiger förhållandet 1:50 (1,15°), för att förhindra att utrustningen tippar och vårdtagaren faller.

- Att all vårdpersonal, inklusive anhöriga, har läst och förstått denna *bruksanvisning.*
- Att alla mattor i användarmiljön tas bort.
- Att alla trösklar i användarmiljön tas bort.
- Att alla trappor och upphöjningar är avskärmade med räcken så att inte lyften inte kan rulla ned.
- Att det finns tillräckligt med utrymme för att använda lyften.

Kontrollera följande vid förvaring av *Maxi Twin*-lyften:

VARNING

Att utrustningen aldrig lämnas i barns närhet utan tillsyn, för att undvika strypning.

- Att inga barn har tillgång till lyften.
- Att inga husdjur kan komma i kontakt med lyften.
- Att förvaringsutrymmet uppfyller kraven i *Teknisk specifikation på sida 41.*

Fig. 1

Flytt mellan säng och rullstol med en sellyft

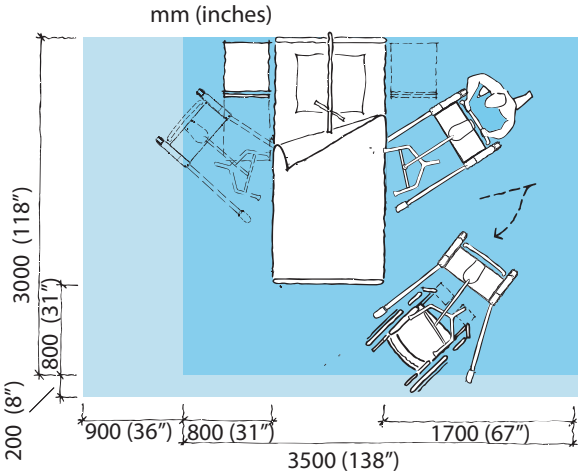

Fig. 2

Toalettbesök med en sellyft

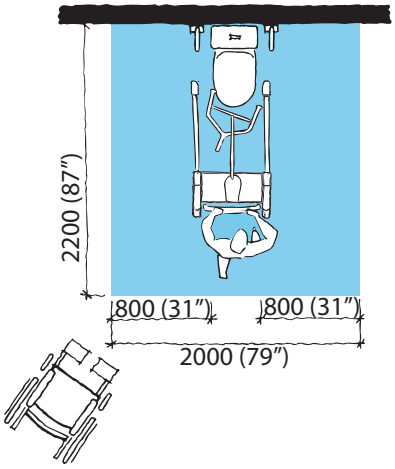

Fig. 3

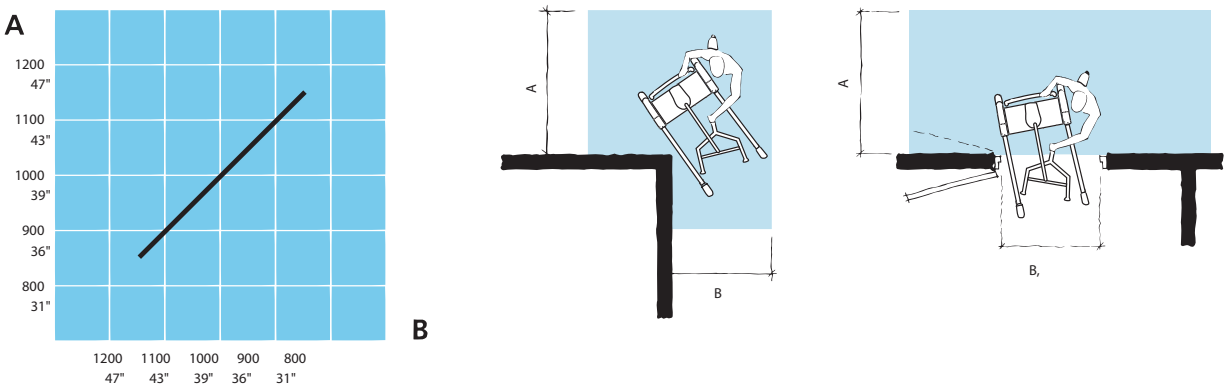

Batterianvisningar

VARNING

Undvik personskador genom att INTE pressa på, sticka hål på, öppna, ta isär eller på annat sätt mixtra med batteriet.

- **Skölj omedelbart med rikligt med vatten om batterihöljet spricker och innehållet kommer i kontakt med hud eller kläder.**
- **Om innehållet kommer i kontakt med ögonen, skölj genast med rikligt med vatten och sök medicinsk hjälp.**

Inandning av innehållet kan orsaka irritation i andningsvägarna. Andas frisk luft och sök medicinsk hjälp.

- Var försiktig så att du inte tappar batteriet.
- Följ gällande bestämmelser beträffande hantering av förbrukade batterier.
- Kontrollera batteriets märkning.

Förvaring av batterier

- Batterierna levereras laddade, men vi rekommenderar att batterierna laddas efter leverans, eftersom en viss självurladdning alltid förekommer.
- Det här batteriet laddas långsamt ur när det inte används.
- Ett batteri som inte används ska förvaras i en temperaturnivå mellan 0 °C (32 °F) och +30 °C (86 °F).
- Förvara inte batterier vid högre temperatur än 50 °C (122 °F) för att garantera maximala prestanda.

Laddningsintervall

- Livslängden ökar om batteriet laddas regelbundet, till exempel varje natt.
- Om *Maxi Twin*-lyften används ofta rekommenderar vi att skaffa två batterier, så att det ena kan laddas medan det andra används.
- Batterier som inte används bör lämnas kvar i laddaren. Batteriet kan inte överladdas.

Batteriets livslängd

Se till att du alltid har två fungerande batterier, så att du har ett i reserv medan det andra används.

Om ett nyladdat batteri används och batteriindikatorn börjar blinka och låta efter att endast några få aktiviteter har utförts behöver ett nytt batteri beställas.

Varning låg batterinivå

En signal ljuder när batteriets laddningsnivå blir låg. Batteriet ska då laddas upp så snart som möjligt.

Montering av batteriladdaren

Se *bruksanvisning för batteriladdare.*

Byte av batteri

Se *bruksanvisning för batteriladdare.*

Anvisningar för rengöring och desinficering

Kontakta Arjos kundtjänst om du har några frågor beträffande desinficering av *Maxi Twin*-lyften eller om du vill beställa desinficeringsvätska.

Se till att säkerhetsdatabladet för det desinficerings-medel som används finns nära till hands.

VARNING

Använd alltid skyddsglasögon och skyddshandskar för att undvika ögon- och hudskador. Vid kontakt, skölj med rikligt med vatten. Vid irriterade ögon eller irriterad hud, kontakta läkare. Läs alltid igenom säkerhetsdatabladet för desinficeringsmedlet.

VARNING

Undvik korskontamination genom att alltid följa desinficeringsanvisningarna i denna *bruksanvisning.*

VARNING

Desinficera aldrig när en patient är närvarande, för att undvika irritation i ögonen och på huden.

AKTA

Använd endast Arjos desinficeringsmedel för att undvika skador på utrustningen.

AKTA

Använd inte onödigt mycket vätska vid rengöring av produkten, eftersom detta kan orsaka problem i de elektriska komponenterna och/eller intern korrosion.

Tillbehör för desinficering av Maxi Twin

- Skyddshandskar
- Skyddsglasögon
- Sprayflaska med vatten
- Sprayflaska med milt rengöringsmedel
- Sprayflaska med desinficeringsmedel
  Använd något av de kompatibla desinficeringsmedlen:
  - Isopropylalkohol ≤ 70 %
  - Blekmedel ≤ 1 % (10 000 ppm)
  - Väteperoxid ≤ 1,5 %
  - Perättiksyra ≤ 0,25 % (2 500 ppm)
  - Fenolbaserad lösning ≤ 1,56 % (15 600 ppm)
  - Kvartär ammoniumförening ≤ 0,28 % (2 800 ppm)
- Trasor – våta och torra
- Engångstrasor
- Mjuk borste

Följ alltid dessa 10 steg för korrekt rengöring och desinficering

Om duschpaneler från Arjo används, läs *bruksanvisningen* för respektive panel.

Ta bort synliga rester (steg 1–2 av 10)

1 Ta bort selen från lyften.

2 Rengör

- *Maxi Twin*-lyften
- alla delar som tagits av

genom att avlägsna synliga avlagringar med en trasa doppad i vatten, eller genom att duscha delarna med vatten och torka av med en ren trasa. Rengör enheten uppifrån och ned.

Rengöring (steg 3–5 av 10)

3 Spraya milt rengöringsmedel på

- *Maxi Twin* -lyften
- alla delar som tagits av

Om det behövs kan en borste eller en trasa användas vid rengöring, för att avlägsna eventuella avlagringar.

4 Använd en ny, våt trasa för att torka bort alla spår av milt rengöringsmedel på:

- *Maxi Twin*-lyften
- alla delar som tagits av

eller genom att spraya dem med vatten och torka med en ren trasa om det är mer lämpligt.

5 Upprepa tills allt milt rengöringsmedel har avlägsnats.

Desinficering (steg 6–10 av 10)

6 Spraya desinficeringsmedel på:

- *Maxi Twin*-lyften
- alla delar som tagits av

OBS!
Om enheten är utrustad med låga styrhjul kan dessa bli något kladdiga efter upprepad kontakt med blekmedel och/eller väteperoxid.

OBS!
Ställdonen kan missfärgas efter upprepad kontakt med perättiksyra.

7 Låt desinficeringsmedlet verka så länge som anges i instruktionerna på flaskan med desinficeringsmedlet.

8 Använd en ny, våt trasa för att torka bort alla spår av desinficeringsmedel på:

- *Maxi Twin*-lyften
- alla delar som tagits av

eller genom att spraya dem med vatten och torka med en ren trasa om det är mer lämpligt.

9 Om desinficeringsmedlet inte kan tas bort, spraya området med vatten och torka av med engångshanddukar. Upprepa proceduren tills allt desinficeringsmedel är borta.

10 Låt alla delar torka.

Skötsel och förebyggande underhåll

Maxi Twin-lyften utsätts för kontinuerligt slitage och för att produkten ska behålla sina ursprungliga tillverkningsegenskaper måste nedanstående åtgärder vidtas vid föreskrivna tidpunkter.

VARNING

För att minska risken för funktionsfel som kan leda till skador måste regelbundna kontroller utföras och det rekommenderade underhållsschemat följas. Om produkten utsätts för kraftigt slitage och påfrestande omgivningsförhållanden krävs tätare kontroller. Lokala bestämmelser och standarder kan vara strängare än de rekommendationer som anges i underhållsschemat.

OBS!
Produkten kan inte underhållas eller servas medan den används på patienten.

SCHEMA FÖR FÖREBYGGANDE UNDERHÅLL

VÅRDGIVARENS SKYLDIGHETER Åtgärd/Kontroll	Varje DAG	Varje VECKA
Desinficering	X	
Visuell kontroll av sele	X	
Byte mot laddat batteri	X	
Visuell kontroll av alla oskyddade delar		X
Visuell kontroll av fästanordningar		X
Kontroll av handkontroll och kabel		X
Kontroll och rengöring av hjul		X
Kontroll av bromsfunktion		X
Visuell kontroll av batteriladdare och batteri		X
Funktionstest		X

VARNING

Modifiera aldrig utrustningen eller använd icke-kompatibla delar, för att undvika skador på såväl vårdtagare som vårdpersonal.

Vårdgivarens skyldigheter

Vårdgivarens skyldigheter ska utföras av personal med tillräcklig kunskap om *Maxi Twin* och enligt anvisningarna i denna *bruksanvisning*.

Fig. 1

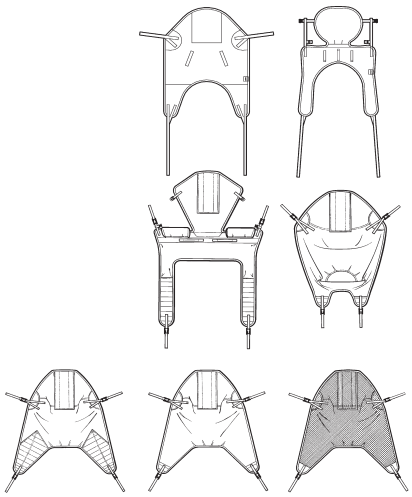

Varje dag

- **Desinficering** av *Maxi Twin*-lyften. *Maxi Twin*-lyften ska desinficeras omedelbart efter varje användning. Använd rengöringsmedel från Arjo i rekommenderade koncentrationer.

- **Gör en visuell kontroll av selen.** Kontrollera att den inte är fransad eller har revor, lösa sömmar eller skadade plastclips. Om selen är skadad på något sätt ska den omedelbart tas ur bruk och bytas ut. **(Se fig. 1)**

- **Använd ett fulladdat batteri** i början av dagen.

Fig. 2

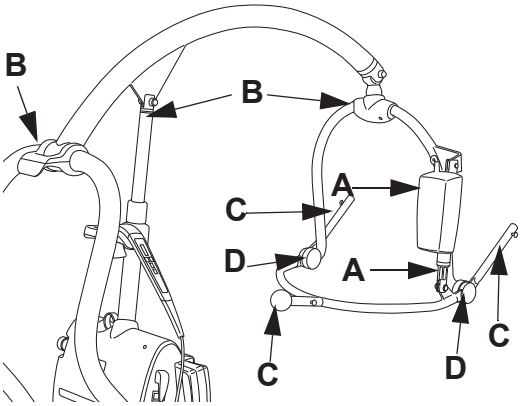

Varje vecka

- **Gör en visuell kontroll av alla utsatta delar**, i synnerhet de som kommer i beröring med vårdtagaren eller vårdaren. Kontrollera att det inte finns några sprickor eller vassa kanter som kan skada vårdtagaren eller vårdgivaren eller försämra hygienen. Ersätt skadade delar.

- **Kontrollera alla mekaniska delar.** Gör en visuell kontroll av drivenheternas fästen **(A)** och anslutningen mellan stången och lyftbygeln **(B)**. Kontrollera att fästknopparna för selen **(C)** inte är skadade. Kontrollera lyftbygeln med avseende på misstänkta skador, till exempel utskjutande plastbitar **(D)**. **(Se fig. 2)**

Fig. 3

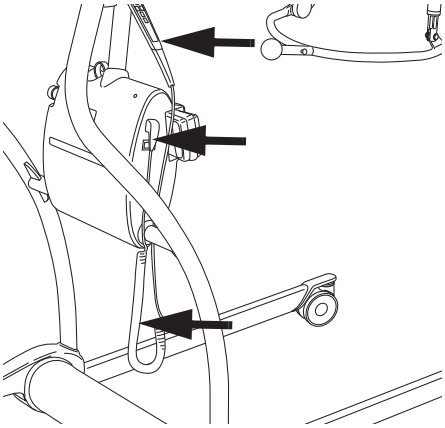

- **Visuell kontroll av handkontroll och sladd:** Kontrollera att handkontrollen och sladden är i gott skick. Om du upptäcker skadade eller oskyddade kablar måste dessa bytas. **(Se fig. 3)**

Fig. 4

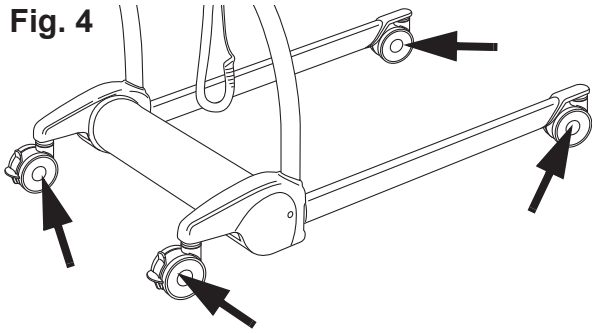

Fig. 5

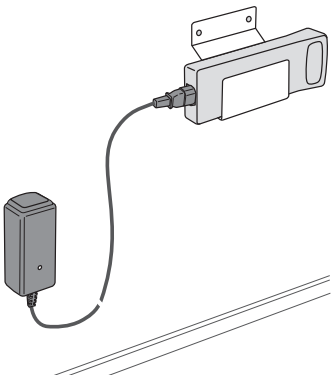

- Kontrollera att hjulen är ordentligt fastsatta och att de rullar och svänger fritt. Rengör med vatten. (Hjulens funktion kan påverkas av tvål, hår, damm och kemikalier som används vid golvrengöring.) Kontrollera bromsfunktionen. **(Se fig. 4)**

- **Gör en visuell kontroll av batteriladdaren, laddarkabeln och batterierna.** Om det finns skador måste delarna omedelbart bytas ut. **(Se fig. 5)**

- **Gör ett fullständigt funktionstest** genom att höja och sänka lyften. Testa lyftbygelns rörlighet och benens öppnings- och stängningsfunktion. Alla funktioner måste fungera korrekt utan avvikelser.

Varje år

Maxi Twin-lyften ska servas enligt Schema för förebyggande underhåll (Kvalificerad personal Åtgärd/Kontroll).

VARNING

För att förhindra kroppsskador och/eller säkerhetsrisker vid användning av produkten, måste underhållsaktiviteterna utföras med rätt tidsintervall och av kvalificerad personal, som använder rätt verktyg och delar och som har de kunskaper som krävs. Den kvalificerade personalen måste ha dokumenterad utbildning i underhåll av den här enheten.

KVALIFICERAD PERSONAL Åtgärd/Kontroll	Varje ÅR
Kontroll av de senaste uppgraderingarna	X
Kontroll av alla viktiga delar med avseende på rost och skador	X
Kontroll av fästanordningar	X
Test av belastningskapacitet (lokala krav)	X
Kontroll av alla drivenheter med avseende på funktion och gränsvärden	X
Kontroll av lyftbygelns rörliga delar	X
Kontroll av nödsänkningsfunktion	X
Kontroll av nödstoppsfunktion	X
Kontroll av säkerhetsstopp	X
Kontroll/byte av hjul	X
Kontroll av batteriet	X
Utför fullständigt funktionstest	X

OBS!
Alla serviceåtgärder som utförs av vårdpersonalen (Vårdpersonalens skyldigheter) ska kontrolleras när utrustningen servas av behörig personal.

Felsökning

PROBLEM	ÅTGÄRD
Lyften fortsätter att höjas/sänkas efter det att knappen på handkontrollen har släppts.	Aktivera den röda nödstoppsknappen och ta ur batteriet. Flytta vårdtagaren från lyften och tillkalla kvalificerad personal.
Lyften höjs/sänks inte när knappen på handkontrollen trycks ned.	1 Kontrollera att batteriet är korrekt anslutet i batterihållaren. 2 Kontrollera att handkontrollens kontakt är ordentligt ansluten i uttaget. 3 Kontrollera att batteriet är laddat. **VARNING** **Undvik skador genom att aldrig lämna vårdtagaren utan tillsyn.** 4 Kontrollera att nödstoppsknappen är inaktiverad genom att vrida den röda knappen medurs. 5 Sänk ned vårdtagaren med hjälp av nödsänkningsfunktionen. Dra i den lila ringen. När ringen släpps slutar rörelsen. Flytta vårdtagaren från lyften och tillkalla kvalificerad personal.
Lyften är svår att manövrera under förflyttning.	1 Kontrollera att alla bromsar är lossade. Kontrollera att alla hjul rullar och svänger fritt. Om så inte är fallet ska vårdtagaren flyttas från lyften och kvalificerad personal tillkallas.
Lyften avger onormala ljud vid lyft eller förflyttning.	Flytta vårdtagaren ur lyften och tillkalla kvalificerad personal.
Lyften går bara att sänka.	Lyftanordningen på den här utrustningen är försedd med en säkerhetsmutter. När säkerhetsmuttern är aktiverad går det bara att sänka utrustningen till ett säkert läge. Om detta inträffar ska du sluta att använda utrustningen och kontakta kvalificerad personal för reparation av utrustningen.

LARM	ÅTGÄRD
Ett surrande ljud hörs när lyften höjs.	Batteriet måste laddas. Avsluta den pågående överflyttningen och byt till ett fulladdat batteri. **VARNING** **Undvik skador genom att aldrig lämna vårdtagaren utan tillsyn.**
Lyften stannar när den sänks/höjs eller när lyftbygeln flyttas så att vårdtagaren hamnar i sittande ställning.	Lyften har sänkts ned/höjts mot ett fast föremål. Höj/sänk försiktigt lyften och korrigera dess position.
Endast ett fåtal åtgärder har genomförts innan batteriindikatorn blinkar och ett ljud hörs.	Byt ut batteriet mot ett fulladdat batteri. Om ett nyladdat batteri används och batteriindikatorn börjar blinka och låta efter att endast några få aktiviteter har utförts behöver ett nytt batteri beställas.

Teknisk specifikation

Maxi Twin	
Säker arbetslast (SWL) (Maximal patientvikt oavsett typ av lyftbygel)	182 kg (400 lb)
Färg	Grå
Medicinsk utrustning	typ BF
Ljudnivå	49 dB (A)
Driftläge	ED max 10 %; högst 2 min. ON, minst 18 min. OFF
Kontrollernas driftkraft	2,7 N
Brandskyddsklass	I enlighet med standarden EN 60601-1.
Föroreningsgrad	2

Komponentvikter	
Maxi Twin-lyft (utan våg, hängbygel eller batteri)	45,5 kg (100 lbs)
Maxi Twin-lyft och våg (utan hängbygel och batteri)	48,5 kg (107 lbs.)
Maximal totalvikt för lyft (lyft + patient)	240 kg (526 lbs.)
Eldriven DPS-bygel	8 kg (15,2 lb)
Manuell DPS-bygel	5 kg (11 lb)
Liten öglebygel	1,7 kg (3,7 lb)
Mellanstor öglebygel	1,9 kg (4,2 lb)
Stor öglebygel	2,8 kg (6,2 lb)
Batteripaket	1,5 kg (3,3 lb)

Tillåtna kombinationer	
Maxi Twin-lyften kan användas med följande Arjo-produkter:	Maxi Twin Scale, Carendo, Carino, Rhapsody/Primo, Concerto, Prelude, Malibu, Parker Bath Manuell DPS Medium, Eldriven DPS Medium 2-punktslyftbygel Small 2-punktslyftbygel Medium 4-punktslyftbygel Large.
Inga andra kombinationer är tillåtna.	

Användning, transport och förvaring	
Omgivningstemperatur	Drift +10 °C till 40 °C (50 °F till 104 °F) Transport och förvaring -20 °C till +70 °C (-4 °F till +158 °F)
Relativ luftfuktighet	Användning 30–75 % Transport och förvaring: 10–80 %
Lufttryck	Användning: 800–1 060 hPa Transport och förvaring: 500–1 100 hPa

Elektricitet	
Batteri	Arjo NEA 0100
Batteriladdare	Typnummer: NEA 8000
Utrustningens spänning	24 V DC
Kapslingsklass	IP 24 IP: Kapslingsklass 2: Skydd mot införande av fingrar och liknande objekt. 4: Vattenstänk mot produkten påverkar inte säkerheten eller produktens väsentliga prestanda, oavsett stänkriktningen
Handkontrollens kapslingsklass	IP X7 IP: Kapslingsklass X: Skydd mot kontakt med och intrång av föremål har inte specificerats för denna produkt. 7: Nedsänkning av produkten på upp till 1 m påverkar inte säkerheten eller produktens väsentliga prestanda
Säkring	F1 F10AL 250 V
Säkring	F2 T4AL 250 V

Återvinning	
Emballage	Trä och wellpapp. Återvinningsbart.

Kassering av uttjänta produkter

- Alla batterier i produkten måste återvinnas separat. Batterier ska kasseras i enlighet med nationella eller lokala bestämmelser.
- Selar som innehåller förstyvningar/stabilisatorer, stoppningsmaterial, andra textilier, polymerer eller plastmaterial och liknande ska sorteras som brännbart avfall.
- Lyftsystem som innehåller elektriska och elektroniska komponenter eller elkablar ska tas isär och återvinnas i enlighet med WEEE-direktivet eller med lokala eller nationella bestämmelser.
- Komponenter som till största del består av olika typer av metall (har ett metallinnehåll på över 90 % sett till vikt), så som byglar, skenor, stöd för upprätt ställning osv. ska återvinnas som metall.

Mått

Mått – *Maxi Twin*-lyften

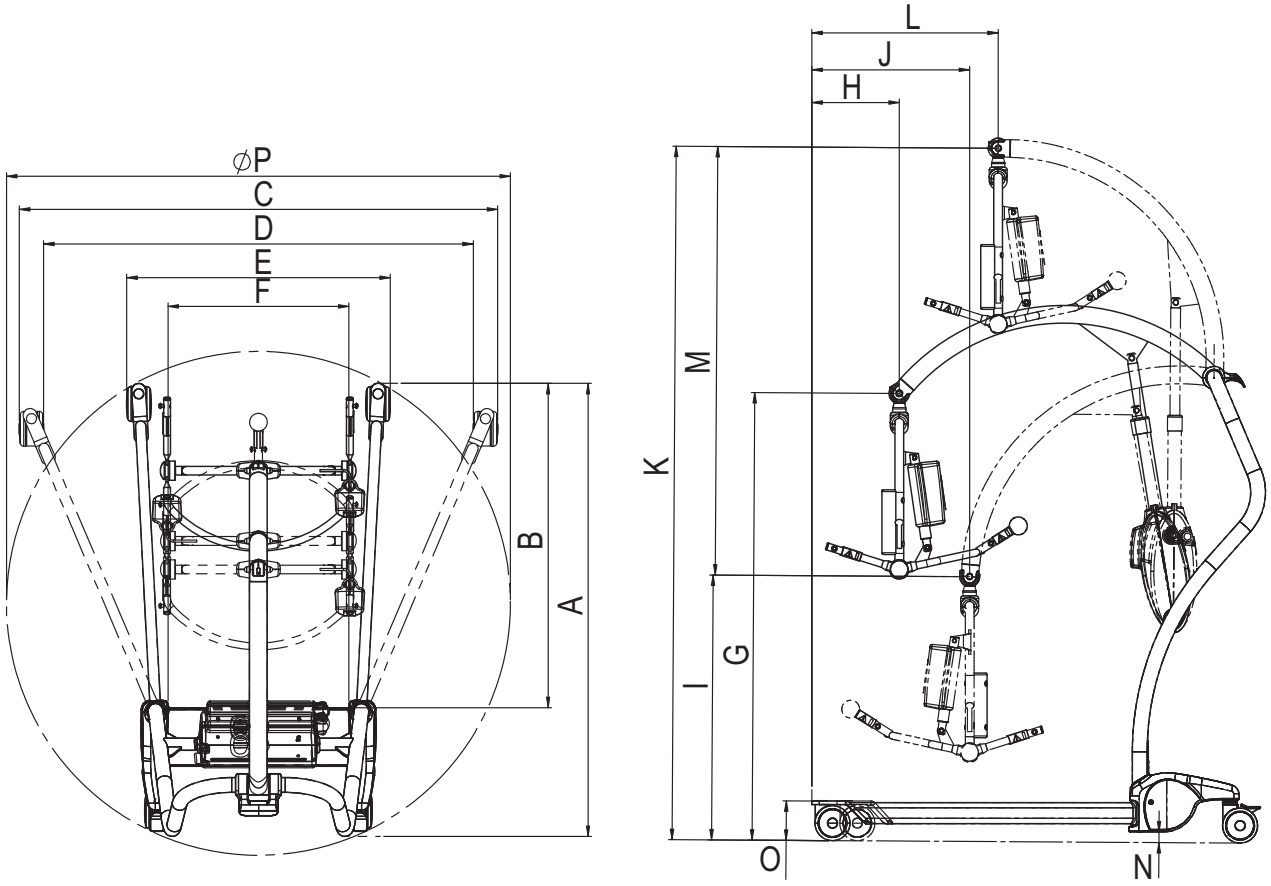

CSP = Central upphängningspunkt (Central Suspension Point)

Referens	Obs!	Mått (mm)
A	Maxlängd, extern	1298
B	Maxlängd, intern	929
C	Maxbredd, extern	1371
D	Maxbredd, intern	1231
E	Minimibredd, extern	755
F	Minimibredd, intern	518
G	Lyftbygelns höjd vid maximal lyfträckvidd	1281
H	Maximal lyfträckvidd	250
I	Lyftbygelns minimihöjd	758
J	Lyfträckvidd med lyftbygeln i minimihöjd	452
K	Lyftbygelns maxhöjd	1985
L	Lyfträckvidd med lyftbygeln i maxhöjd	533
M	Lyftintervall	1227
N	Minimiavstånd	31
O	Maxhöjd standard- Hjul	113
P	Svängradie	1444

Mått – *Maxi Twin*-lyften med våg

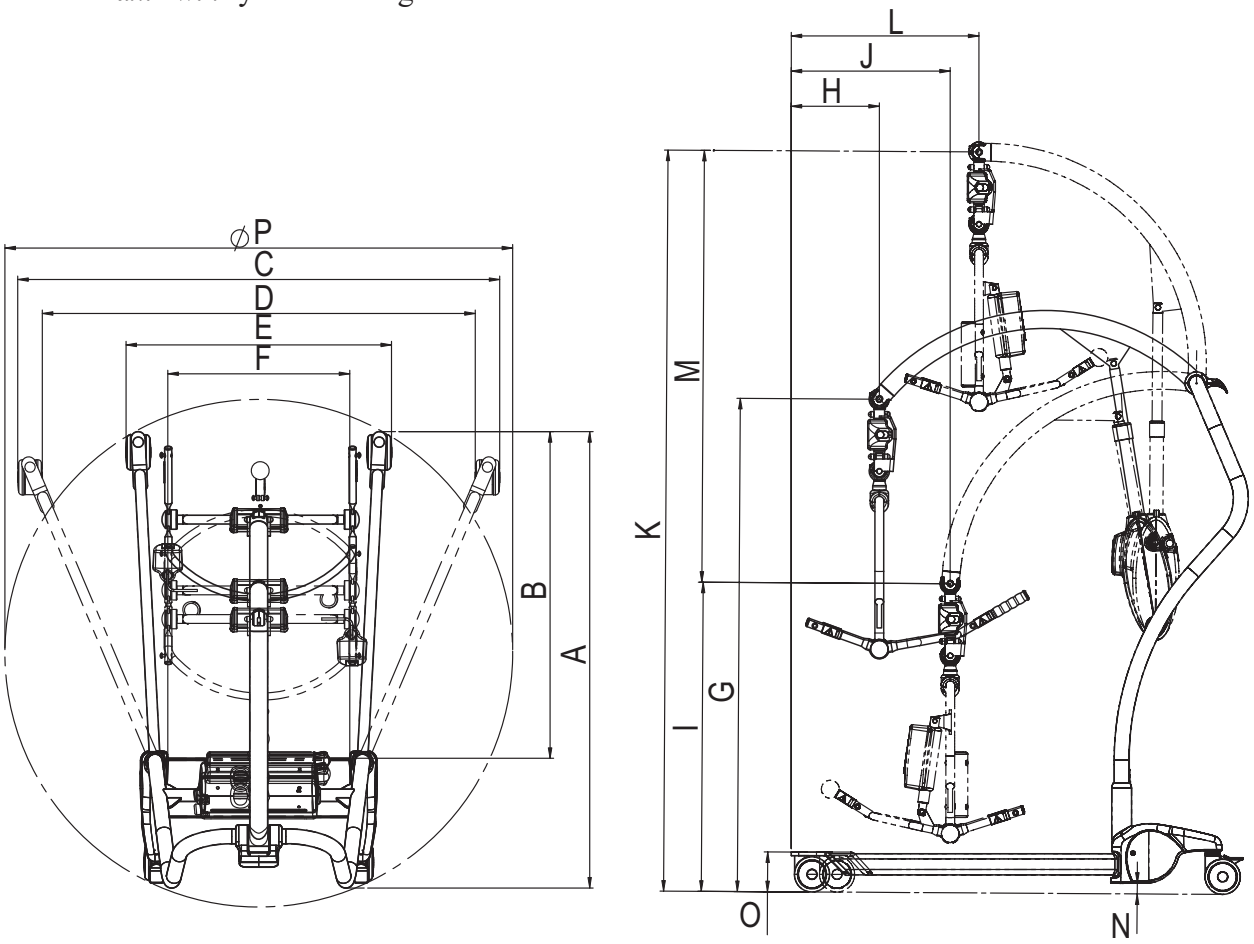

CSP = Central upphängningspunkt (Central Suspension Point)

Referens	Obs!	Mått (mm)
A	Maxlängd, extern	1298
B	Maxlängd, intern	929
C	Maxbredd, extern	1371
D	Maxbredd, intern	1231
E	Minimibredd, extern	755
F	Minimibredd, intern	518
G	Lyftbygelns höjd vid maximal lyfträckvidd	1401
H	Maximal lyfträckvidd	250
I	Lyftbygelns minimihöjd	878
J	Lyfträckvidd med lyftbygeln i minimihöjd	452
K	Lyftbygelns maxhöjd	2105
L	Lyfträckvidd med lyftbygeln i maxhöjd	533
M	Lyftintervall	1227
N	Minimiavstånd	31
O	Maxhöjd standard- Hjul	113
P	Svängradie	1444

Etiketter på Maxi Twin

Datamärkningen innehåller följande information:

	Varning
SWL	Säker arbetslast.
kg/lbs + SWL kg/lbs = kg/lbs	Utrustningens totala vikt inklusive säker arbetsbelastning.
	Lyfthöjd.
24V DC	Matningsspänning.
MAX. 200 VA	Maximal effekt.
	Säkring F1 F10AL 250 V Säkring F2 T4AL 250 V
IP 24	Kapslingsklass (dvs. produkten är skyddad mot införande av fingrar och vattenstänk).
	Typ BF Anbringad del: skydd mot elektriska stötar enligt EN/IEC 60601-1.
2 min on/ 18 min off	Driftläge för höj-/sänkfunktion: Högst 2 min. på; Minst 18 minuter av
NEA0100-083 24Vdc 2.5 Ah	Batteriets produktnummer och specifikationer.
	Läs *bruksanvisningen* före användning.
	Elektriska och elektroniska komponenter ska återvinnas separat enligt EU-direktiv 2012/19/EU (WEEE).
CE 2797	CE-märkning som indikerar överensstämmelse med Europeiska gemenskapens harmoniserade lagstiftning. Siffror visar att produkten står under tillsyn av ett anmält organ.
MD	Visar att produkten är en medicinteknisk enhet i enlighet med EU:s förordning om medicintekniska produkter 2017/745.

TÜV SÜD C US	TÜV-märkning. Lyften har säkerhetstestats i enlighet med Godkännanden och standardlista och kapslingsklass.
+ −	Denna utrustning drivs med ett batteri.
	Miljöfarligt. Får ej kasseras.
	Återvinningsbart.
	Tillverkarens namn och adress.
	Tillverkningsdatum.
UDI	Unik identitetsbeteckning för enheten.

Typmärkning

Typmärkningen anger utrustningstyp och serienummer (se bild).

Seltypmärkning

Snabbguide placerad på lyftbygeln. Anger färg och tillåten belastning.

Varningsmärke

På lyftbygeln. Anger att utrustningen inte får användas i badet eller duschen.

Anvisningsskyltar för clips

Skyltar placerade intill knopparna där clipsen ska fästas samt på lyftbygelns drivenhet.

Batteriindikator

Placerad på batterifacket. Anger när batteriet behöver laddas.

Nödsänkningsskylt

Placerad bredvid nödsänkningsringen.

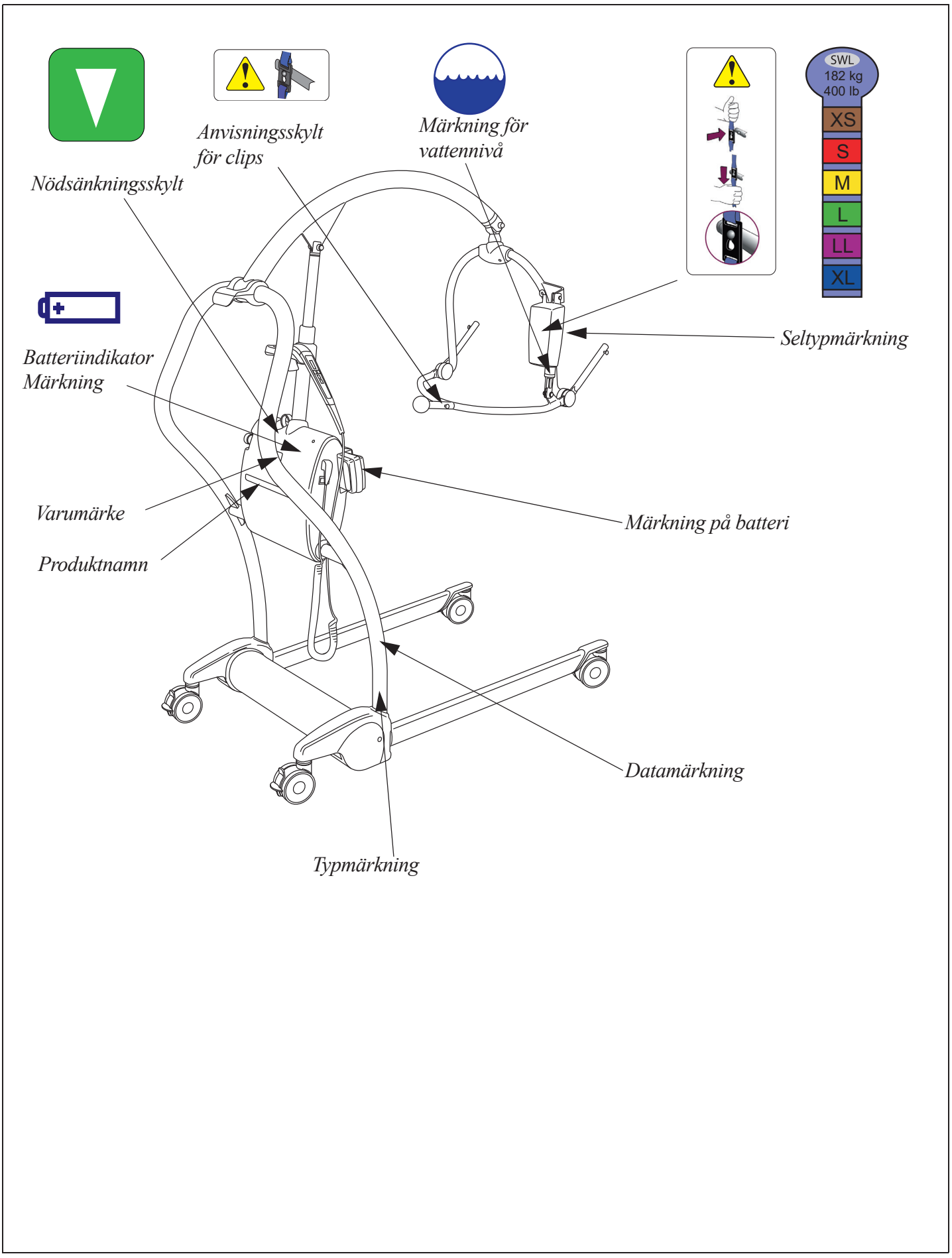
Anvisningsskylt för clips
Märkning för vattennivå
Nödsänkningsskylt
SWL
182 kg
400 lb
XS
S
M
L
LL
XL
Batteriindikator Märkning
Seltypmärkning
Varumärke
Produktnamn
Märkning på batteri
Datamärkning
Typmärkning

Denna sida har avsiktligen lämnats tom

Elektromagnetisk kompatibilitet

Produkten har testats vad gäller överensstämmelse med gällande lagstadgade standarder avseende förmåga att blockera EMI (elektromagnetiska störningar) från externa källor.

Vissa procedurer kan bidra till att minska de elektromagnetiska störningarna:

- Använd endast Arjo originalkablar och originalreservdelar för att undvika förhöjda utsläpp eller lägre immunitet som kan göra att utrustningen fungerar sämre.
- Kontrollera att andra enheter på avdelningar för vårdtagarövervakning och/eller intensivvård uppfyller gällande utsläppsstandarder.

VARNING

Trådlös kommunikationsutrustning som exempelvis trådlösa nätverk, mobiltelefoner, sladdlösa telefoner och deras basstationer, walkie-talkies m.m. kan påverka denna utrustning och bör hållas på åtminstone 1,5 meters avstånd från den.

Avsedd miljö: Hemvårdsmiljö och professionell sjukvårdsinrättningsmiljö.

Undantag: HF-kirurgisk utrustning samt det RF-avskärmade rummet i ett ME-SYSTEM för magnetisk resonanstomografi.

VARNING

Användning av denna utrustning intill eller staplad med annan utrustning bör undvikas eftersom det kan leda till felaktig användning. Om sådan användning är nödvändig bör denna utrustning och den andra utrustningen observeras för att verifiera att de fungerar normalt.

Vägledning och tillverkarens försäkran – elektromagnetisk strålning		
Emissionstest	**Överensstäm-melse**	**Vägledning**
RF-emissioner CISPR 11	Grupp 1	Denna utrustning använder endast RF-energi för interna funktioner. Därför är RF-emissionerna mycket låga och det är osannolikt att de orsakar störningar hos elektronisk utrustning i närheten.
RF-emissioner CISPR 11	Klass B	Denna utrustning kan användas vid alla slags inrättningar, inklusive i hemmamiljöer och sådana miljöer som är anslutna till allmänna lågspänningsnät som förser bostäder med ström.

Vägledning och tillverkarens försäkran – elektromagnetisk strålning			
Immunitetstest	**IEC 60601-1-2 testnivå**	**Överensstämmelsenivå**	**Elektromagnetisk miljö – vägledning**
Elektrostatisk urladdning (ESD) SS-EN 61000-4-2	±2 kV, ±4 kV, ±8 kV, ±15 kV luft ±8 kV kontakt	±2 kV, ±4 kV, ±8 kV, ±15 kV luft ±8 kV kontakt	Golvet bör vara av trä, betong eller kakel. Om golvet är täckt med syntetiskt material bör den relativa luftfuktigheten vara minst 30 %.
Ledningsbundna störningar orsakade av RF-fält SS-EN 61000-4-6	3 V i 0,15 MHz till 80 MHz 6 V i ISM- och amatörradioband mellan 0,15 MHz och 80 MHz 80 % AM vid 1 kHz	3 V i 0,15 MHz till 80 MHz 6 V i ISM- och amatörradioband mellan 0,15 MHz och 80 MHz 80 % AM vid 1 kHz	Bärbar och mobil radiokommunikationsutrustning bör inte placeras närmare någon del av produkten, inklusive kablar, än 1 m om sändarens uteffekt överstiger 1 W[a]. Fältstyrkor från fasta RF-sändare, vilka fastställts genom undersökning av elektromagnetismen på platserna, ska understiga överensstämmelsenivån i varje frekvensområde[b] Störningar kan uppstå i närheten av utrustning som är märkt med denna symbol:
Utstrålat RF elektromagnetiskt fält SS-EN 61000-4-3	Hemvårdsmiljö 10 V/m 80 MHz till 2,7 GHz 80 % AM vid 1 kHz	Hemvårdsmiljö 10 V/m 80 MHz till 2,7 GHz 80 % AM vid 1 kHz	
Fält från trådlös RF-kommunikationsutrustning i närheten SS-EN 61000-4-3	385 MHz – 27 V/m 450 MHz – 28 V/m 710, 745, 780 MHz – 9 V/m 810, 870, 930 MHz – 28 V/m 1 720, 1 845, 1 970, 2 450 MHz – 28 V/m 5 240, 5 500, 5 785 MHz – 9 V/m	385 MHz – 27 V/m 450 MHz – 28 V/m 710, 745, 780 MHz – 9 V/m 810, 870, 930 MHz – 28 V/m 1 720, 1 845, 1 970, 2 450 MHz – 28 V/m 5 240, 5 500, 5 785 MHz – 9 V/m	
Elektriska snabba transienter och pulsskurar SS-EN 61000-4-4	±1 kV SIP/SOP-portar 100 kHz repetitionsfrekvens	±1 kV SIP/SOP-portar 100 kHz repetitionsfrekvens	
Spänningsfrekvens magnetfält SS-EN 61000-4-8	30 A/m 50 Hz eller 60 Hz	30 A/m 50 Hz	Magnetfälten runt strömförsörjningsledningar ska ligga på normala nivåer för typiska kommersiella miljöer eller sjukhusmiljöer.

[a] Fältstyrkor från fasta sändare, till exempel basstationer för radiotelefon (mobilsystem/trådlösa system) samt mobilradio, amatörradio, AM- och FM-radiosändningar samt TV-sändningar kan inte förutses teoretiskt med noggrannhet. En elektromagnetisk undersökning på platsen bör övervägas för bedömning av den elektromagnetiska miljön i närvaro av fasta RF-sändare. Om de uppmätta fältstyrkorna på platsen där produkten används överstiger den tillämpliga RF-klassningsnivån ovan, ska produkten iakttas för att normal funktion ska kunna bekräftas. Om driften är onormal kan extra åtgärder behöva vidtas.

[b] Över frekvensområdet 150 kHz till 80 MHz bör fältstyrkorna vara svagare än 1 V/m.

Delar och tillbehör

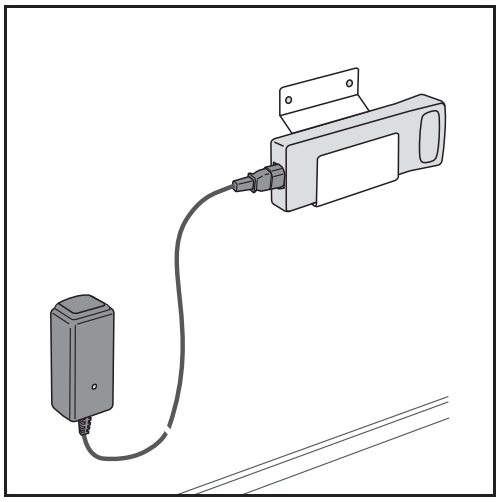

Batteri och laddare

Ingen bild

Sele
Kontakta din lokala representant

AUSTRALIA
Arjo Australia
Building B, Level 3
11 Talavera Road
Macquarie Park, NSW, 2113,
Australia
Phone: 1800 072 040

BELGIQUE / BELGIË
Arjo Belgium
Evenbroekveld 16
9420 Erpe-Mere
Phone: +32 (0) 53 60 73 80
Fax: +32 (0) 53 60 73 81
E-mail: info.belgium@arjo.com

BRASIL
Arjo Brasil Equipamentos Médicos Ltda
Rua Marina Ciufuli Zanfelice, 329 PB02
Galpão - Lapa
São Paulo – SP – Brasil
CEP: 05040-000
Phone: 55-11-3588-5088
E-mail: vendas.latam@arjo.com
E-mail: servicios.latam@arjo.com

CANADA
Arjo Canada Inc.
90 Matheson Boulevard West
Suite 350
CA-MISSISSAUGA, ON, L5R 3R3
Tel/Tél: +1 (905) 238-7880
Free: +1 (800) 665-4831
Fax: +1 (905) 238-7881
E-mail: info.canada@arjo.com

ČESKÁ REPUBLIKA
Arjo Czech Republic s.r.o.
Na Strzi 1702/65
140 00 Praha
Czech Republic
Phone No: +420225092307
E-mail: info.cz@arjo.com

DANMARK
Arjo A/S
Vassingerødvej 52
DK-3540 LYNGE
Tel: +45 49 13 84 86
Fax: +45 49 13 84 87
E-mail: dk_kundeservice@arjo.com

DEUTSCHLAND
Arjo GmbH
Peter-Sander-Strasse 10
DE-55252 MAINZ-KASTEL
Tel: +49 (0) 6134 186 0
Fax: +49 (0) 6134 186 160
E-mail: info-de@arjo.com

ESPAÑA
ARJO IBERIA S.L.
Poligono Can Salvatella
c/ Cabanyes 1-7
08210 Barberà del Valles
Barcelona - Spain
Telefono 1: +34 900 921 850
Telefono 2: +34 931 315 999

FRANCE
Arjo SAS
2 Avenue Alcide de Gasperi
CS 70133
FR-59436 RONCQ CEDEX
Tél: +33 (0) 3 20 28 13 13
Fax: +33 (0) 3 20 28 13 14
E-mail: info.france@arjo.com

HONG KONG
Arjo Hong Kong Limited
Room 411-414, 4/F, Manhattan Centre,
8 Kwai Cheong Road, Kwai Chung, N.T.,
HONG KONG
Tel: +852 2960 7600
Fax: +852 2960 1711

ITALIA
Arjo Italia S.p.A.
Via Giacomo Peroni 400-402
IT-00131 ROMA
Tel: +39 (0) 6 87426211
Fax: +39 (0) 6 87426222
E-mail: Italy.promo@arjo.com

MIDDLE EAST
Arjo Middle East FZ-LLC
Office 908, 9th Floor,
HQ Building,North Tower,
Dubai Science Park,
Al Barsha South
P.O. Box 11488, Dubai,
United Arab Emirates
Direct +971 487 48053
Fax +971 487 48072
Email: Info.ME@arjo.com

NEDERLAND
Arjo Nederland BV
Biezenwei 21
4004 MB TIEL
Postbus 6116
4000 HC TIEL
Tel: +31 (0) 344 64 08 00
Fax: +31 (0) 344 64 08 85
E-mail: info.nl@arjo.com

NEW ZEALAND
Arjo Ltd
34 Vestey Drive
Mount Wellington
NZ-AUCKLAND 1060
Tel: +64 (0) 9 573 5344
Free Call: 0800 000 151
Fax: +64 (0) 9 573 5384
E-mail: nz.info@Arjo.com

NORGE
Arjo Norway AS
Olaf Helsets vei 5
N-0694 OSLO
Tel: +47 22 08 00 50
Faks: +47 22 08 00 51
E-mail: no.kundeservice@arjo.com

ÖSTERREICH
Arjo Austria GmbH
Lemböckgasse 49 / Stiege A / 4.OG
A-1230 Wien
Tel: +43 1 8 66 56
Fax: +43 1 866 56 7000

POLSKA
Arjo Polska Sp. z o.o.
ul. Ks Piotra Wawrzyniaka 2
PL-62-052 KOMORNIKI (Poznań)
Tel: +48 61 662 15 50
Fax: +48 61 662 15 90
E-mail: arjo@arjo.com

PORTUGAL
Arjo em Portugal
MAQUET Portugal, Lda.
(Distribudor Exclusivo)
Rua Poeta Bocage n.º 2 - 2G
PT-1600-233 Lisboa
Tel: +351 214 189 815
Fax: +351 214 177 413
E-mail: Portugal@arjo.com

SUISSE / SCHWEIZ
Arjo Switzerland AG
Fabrikstrasse 8
Postfach
CH-4614 HÄGENDORF
Tél/Tel: +41 (0) 61 337 97 77
Fax: +41 (0) 61 311 97 42

SUOMI
Arjo Scandinavia AB
Riihitontuntie 7 C
02200 Espoo
Finland
Puh: +358 9 6824 1260
E-mail: Asiakaspalvelu.finland@arjo.com

SVERIGE
Arjo International HQ
Hans Michelsensgatan 10
SE-211 20 MALMÖ
Tel: +46 (0) 10 494 7760
Fax: +46 (0) 10 494 7761
E-mail: kundservice@arjo.com

UNITED KINGDOM
Arjo UK and Ireland
Houghton Hall Park
Houghton Regis
UK-DUNSTABLE LU5 5XF
Tel: +44 (0) 1582 745 700
Fax: +44 (0) 1582 745 745
E-mail: sales.admin@arjo.com

USA
Arjo Inc.
2349 W Lake Street Suite 250
US-Addison, IL 60101
Tel: +1 (630) 307-2756
Free: +1 (800) 323-1245
Fax: +1 (630) 307 6195
E-mail: us.info@arjo.com

JAPAN
Arjo Japan K.K.
東京都港区虎ノ門三丁目7 番8 号
ランディック第2 虎ノ門ビル9 階
Tel: +81 (0)3-6435-6401
Fax: +81 (0)3-6435-6402
E-mail: info.japan@arjo.com

At Arjo, we are committed to improving the everyday lives of people affected by reduced mobility and age-related health challenges. With products and solutions that ensure ergonomic patient handling, personal hygiene, disinfection, diagnostics, and the effective prevention of pressure ulcers and venous thromboembolism, we help professionals across care environments to continually raise the standard of safe and dignified care. Everything we do, we do with people in mind.

ArjoHuntleigh AB
Hans Michelsensgatan 10
211 20 Malmö, Sweden
www.arjo.com

CE
2797