AtmosAir Velaris – Plus Flex

CE UK CA 2797 0086

Combinaison avec le sommier Citadel Plus

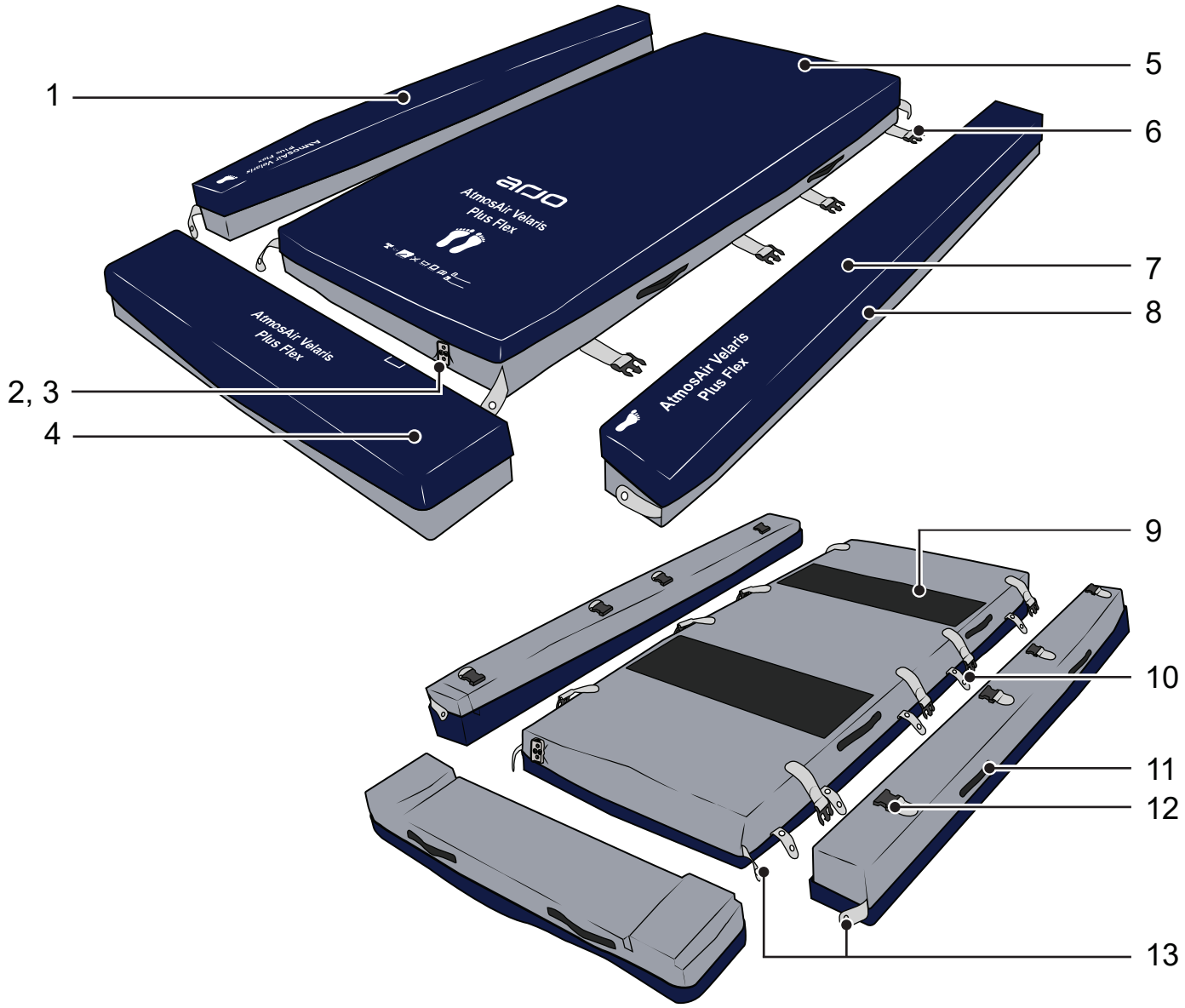

1. Extension latérale gauche
2. Connecteur de matelas
3. Cavité du connecteur de matelas
4. Extension de pieds
5. Matelas
6. Sangles à cliquer (quatre de chaque côté)
7. Extension latérale droite
8. Fermeture éclair de la housse avec rabat
9. Bandes antidérapantes
10. Passe-câble
11. Poignées (deux sur chaque extension)
12. Sangles à cliquer (quatre sur chaque extension)
13. Sangles de maintien des extensions latérales (deux côté tête, deux côté pieds)

arjo EMPOWERING MOVEMENT

Installation du Velaris Plus Flex

Utiliser le Plus Flex avec un sommier Citadel Plus.

Pour une thérapie active, installer le Velaris Plus Flex avec la pompe AtmosAir Velaris.

Pour une thérapie réactive, ne pas raccorder la pompe. Si le matelas est raccordé à la pompe, débrancher le connecteur du faisceau de raccordement de la pompe.

1. Placer le matelas Velaris Plus Flex au centre du sommier.
2. Pour une thérapie active, suspendre la pompe au pied du lit. Pour une thérapie réactive, passer à l'étape 6.
3. **AVERTISSEMENT**

   Pour éviter tout risque de trébuchement ou d'étranglement, toujours utiliser le système passe-câble pour le câble d'alimentation.

   Placer le câble d'alimentation de la pompe dans les passe-câble. Si l'extension de pieds doit être utilisée, laisser du mou dans le câble au pied du lit.
4. Fixer le câble à l'aide des clips de verrouillage.

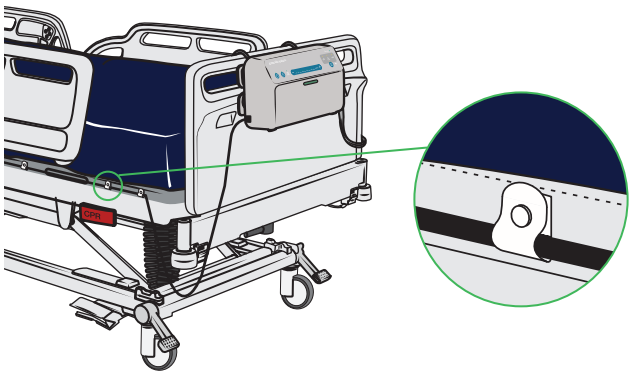

5. Rabattre le rabat sur le câble d'alimentation et les passe-câble.
6. **AVERTISSEMENT**

   Pour éviter tout risque de chute ou de piégeage, s'assurer qu'un personnel soignant est présent du côté ouvert du sommier lors de l'installation ou du retrait des extensions.

   Élargir complètement le côté gauche du sommier Citadel Plus. Pour plus d'informations, consulter le mode d'emploi du Citadel Plus.
7. S'assurer que toutes les sangles à cliquer du matelas, quatre de chaque côté, sont placées au-dessus du sommier ainsi élargi.

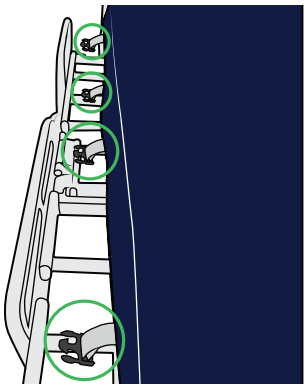

8. Placer l'extension latérale gauche sur le bord du matelas, en s'assurant que le dessin des pieds se trouve au pied du lit et que les poignées sont tournées vers le haut.

9. Aligner les sangles à cliquer de l'extension latérale avec les sangles du matelas.
10. Attacher les quatre sangles à cliquer.

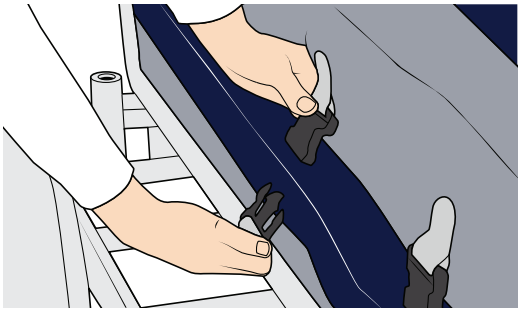

11. Rabattre l'extension latérale sur le sommier. S'assurer que l'extension latérale est solidement ajustée dans l'élargissement et de niveau avec le matelas.
12. Fixer les extensions latérales au matelas à l'aide des clips de verrouillage sur les sangles de maintien. Il y en a deux côté pieds et deux côté tête du lit.

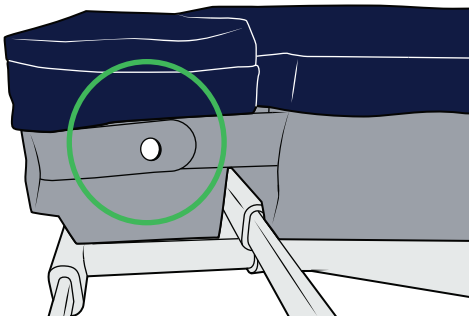

13. Répéter les étapes 6 à 12 pour l'extension latérale droite.
14. Allonger complètement le sommier Citadel Plus.
15. Tirer le connecteur du faisceau de raccordement de la pompe à travers l'espace situé au pied du lit, sur le côté droit du sommier.

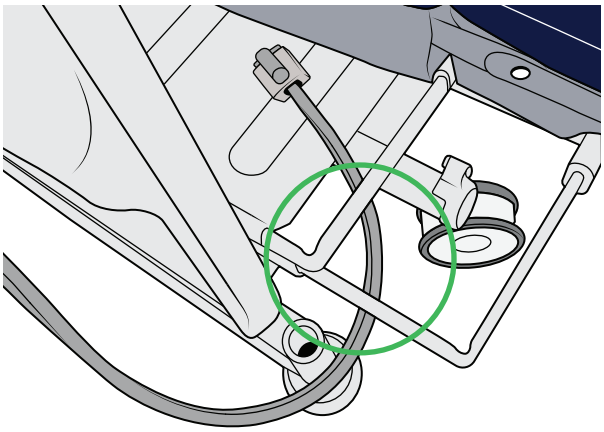

16. Tirer légèrement le connecteur du matelas hors de sa cavité.
17. Presser les connecteurs l'un contre l'autre. S'assurer que le connecteur du faisceau de raccordement de la pompe s'enclenche des deux côtés (double-clic).

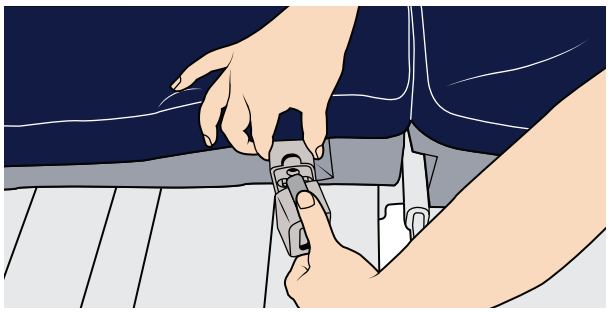

18. Repousser le connecteur du matelas dans la cavité du matelas.
19. Placer l'extension de pieds au pied du matelas.

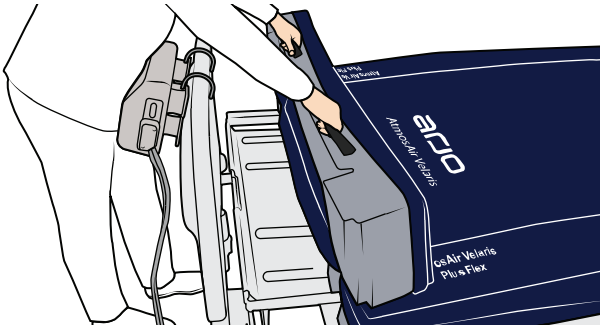

20. Rabattre l'extension de pieds sur le sommier. S'assurer que les connecteurs sont alignés avec le repère carré situé sur la housse supérieure de l'extension de pieds.

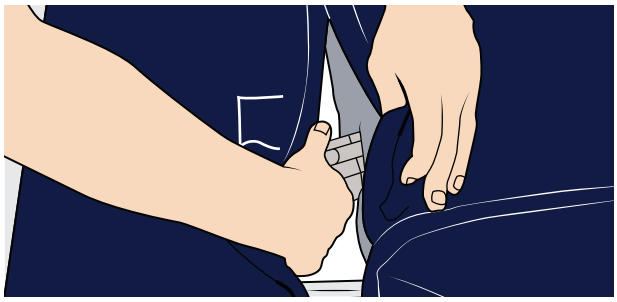

21. Repositionner le rabat de la fermeture éclair.

22. Soulever l'extension de pieds et introduire le câble d'alimentation dans la cavité gauche.

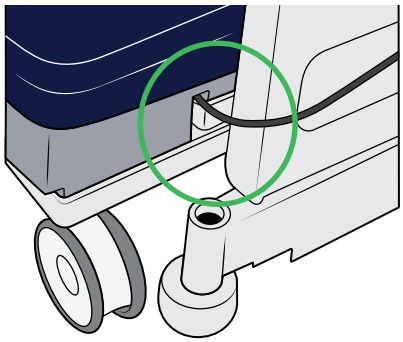

23. Pour toutes les extensions, s'assurer que :
    - Les extensions ont la même hauteur que le matelas.
    - La mention imprimée sur la housse supérieure est visible.
    - Toutes les poignées des extensions se situent à l'extérieur.
    - Toutes les sangles à cliquer sont solidement attachées au matelas.
    - Tous les clips de verrouillage sont attachés, à la tête et au pied du matelas.
    - Tous les rabats des fermetures éclair sont rabattus et recouvrent les fermetures éclair.

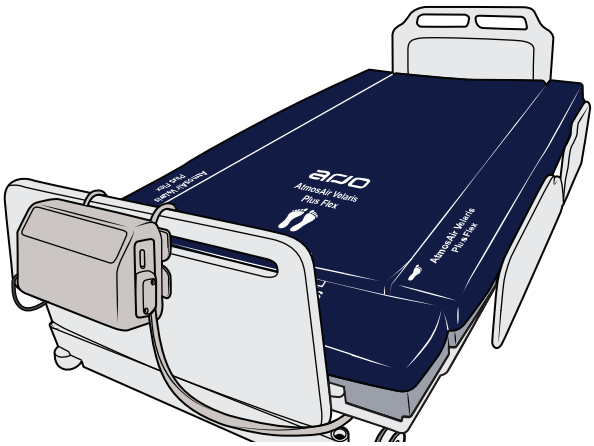

24. **AVERTISSEMENT**

    Pour éviter tout risque de chute ou de piégeage, s'assurer que le patient est positionné au centre du matelas.

    Positionner le patient au centre du matelas.

25. S'assurer que toutes les barrières latérales sont relevées.

Mode Transport

AVERTISSEMENT

Pour éviter tout risque de chute ou de piégeage, s'assurer qu'un personnel soignant est présent du côté ouvert du sommier lors de l'installation ou du retrait des extensions.

Il peut être nécessaire de retirer, puis de réinstaller, les extensions latérales et/ou l'extension de pieds pendant le transport, par exemple pour faire rentrer le lit dans un ascenseur.

S'assurer qu'un personnel soignant est toujours présent sur le côté ouvert du lit et que les bras et les pieds du patient sont loin des extensions.

Ne jamais laisser les côtés élargis ouverts.
Une fois que toutes les extensions ont été retirées, rétracter le pied de lit ou le côté du sommier.

Sortie du patient du lit

AVERTISSEMENT

Pour éviter tout risque de chute lorsqu'un patient quitte le lit, s'assurer qu'un personnel soignant est présent du côté ouvert du sommier.

Lorsque le patient doit quitter le lit, s'assurer qu'un personnel soignant est toujours présent du côté ouvert.

Démontage du Velaris Plus Flex

Ne pas laisser les côtés élargis ouverts.
Pour savoir comment rétracter le sommier, consulter le mode d'emploi du Citadel Plus.

1. Retirer l'extension de pieds.
2. Le cas échéant, débrancher le connecteur du faisceau de raccordement de la pompe.
3. Rétracter le côté pieds du sommier.
4. Détacher les sangles de maintien sur l'extension latérale gauche.
5. Soulever l'extension latérale gauche sur le matelas.
6. Détacher les quatre sangles à cliquer.
7. Le cas échéant, détacher le câble des passe-câble.
8. Rétracter le côté gauche du sommier.
9. Détacher les sangles de maintien sur l'extension latérale droite.
10. Soulever l'extension latérale droite sur le matelas.
11. Détacher les quatre sangles à cliquer.
12. Rétracter le côté droit du sommier.

ArjoHuntleigh AB
Hans Michelsensgatan 10
211 20 Malmö, Sweden
www.arjo.com

EMPOWERING MOVEMENT