# Sistema de estrutura da cama Citadel/ Sistema de terapia de paciente

CE 2797

## Desengate do apoio das costas para RCP

O apoio das costas pode baixar subitamente; mantenha as mãos afastadas para evitar lesões.

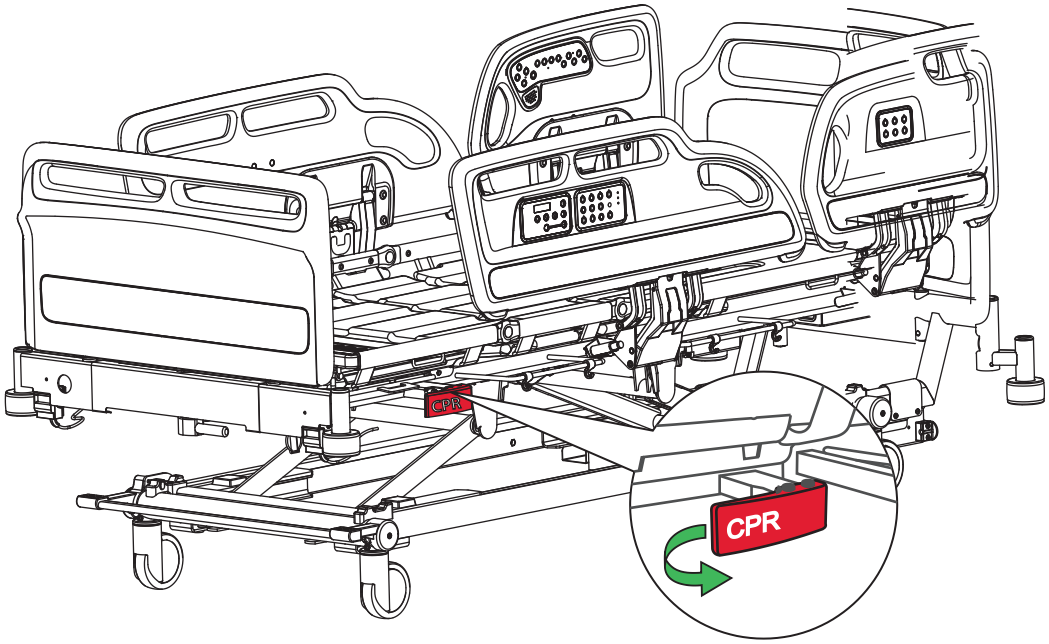


Puxe a pega para RCP vermelha situada em cada lado da cama para baixar rapidamente o apoio das costas.

## Travões e direção

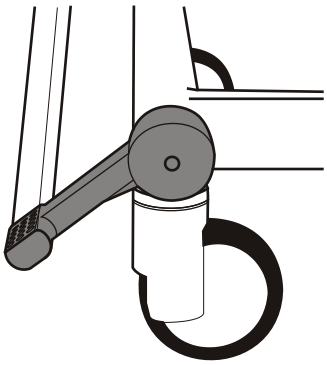

**Travão**
Travões acionados nas quatro rodas.

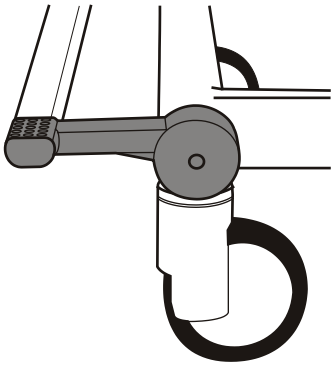

**Livre**
As quatro rodas podem virar e rodar.

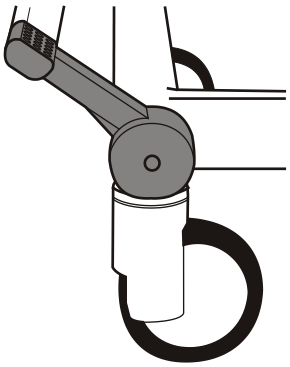

**Direção**
As quatro rodas podem rodar; a roda de direção não pode virar.

Os travões devem ser sempre acionados quando a cama estiver estacionária.



arjo
with people in mind

## Grades de segurança

**1**

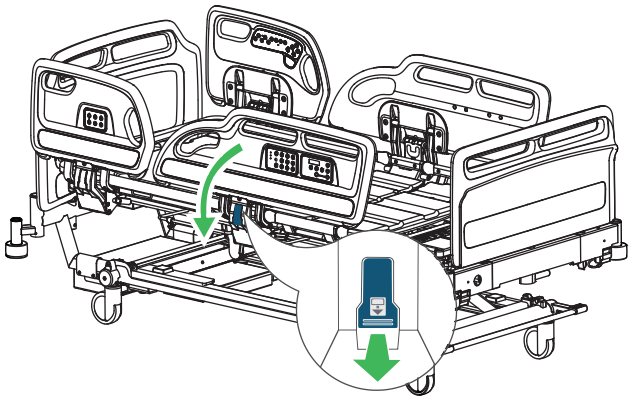

Puxe a alavanca de libertação azul para baixar a grade lateral.

**2**

Certifique-se de que a grade lateral está bloqueada com segurança quando estiver na posição subida.

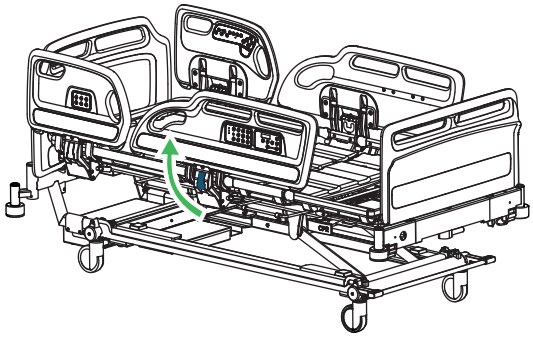

Para levantar a grade lateral, puxe-a para cima segurando na pega e afastando-a da cama, até trancar na posição subida.

## Ajuste do comprimento da cama (duas posições definidas)

**1**

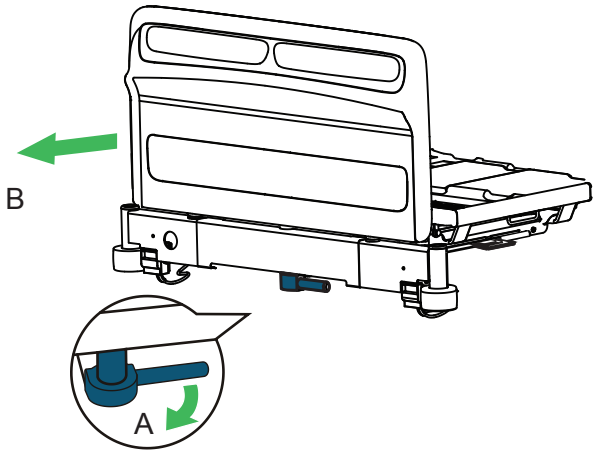


Puxe a pega de bloqueio da extensão azul (A). Puxe a estrutura de cama (B) para a posição desejada e solte a pega.

**2**

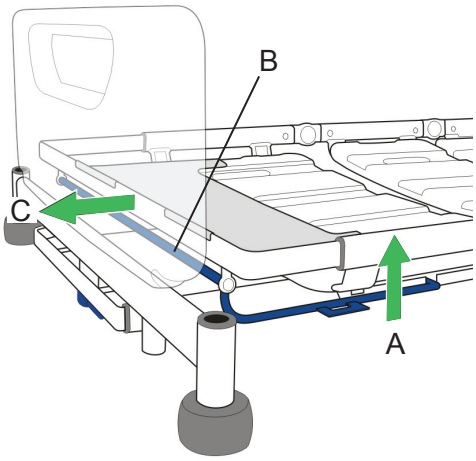


Levante a barra do fecho da extensão azul (A) e segure a parte do meio da trave (B). Depois, puxe o estrado do colchão para a posição (C).

## Extensão do comprimento do colchão de ar

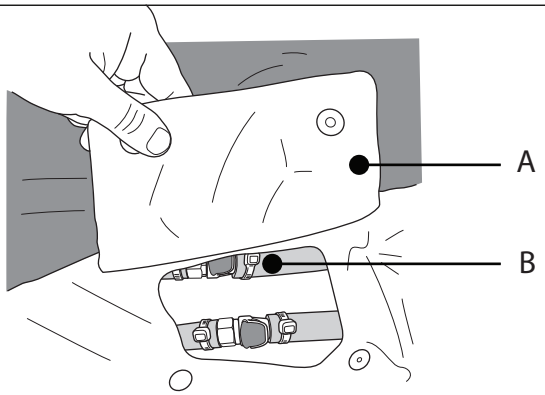


Localize a aba de extensão no lado dos pés. Levante a aba (A) para aceder aos dois conjuntos de conectores (B). Ligue os conectores para encher a almofada de extensão na secção das pernas.