GUIDE DE RÉFÉRENCE RAPIDE - FONCTIONS

Enterprise 5000X, 8000X

Commande CPR du dossier

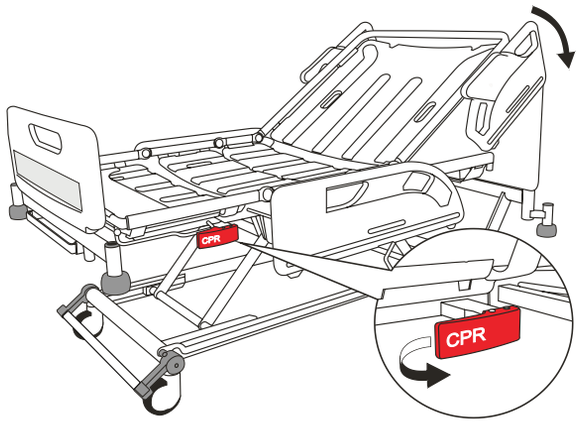

Tirer sur la poignée manuelle rouge de CPR située de chaque côté du lit pour abaisser rapidement le dossier.

Barrières latérales - Levage

Ne pas laisser les barrières en position relevée si le boulon de blocage est visible derrière le bouton de verrouillage bleu.

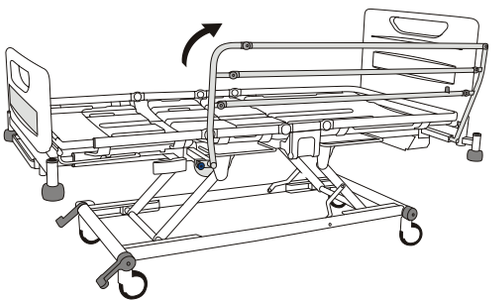

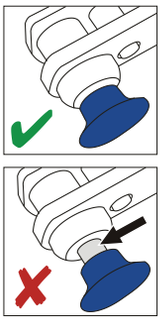

S'assurer que la demi-barrière est correctement enclenchée lorsque le lit est en position relevée.

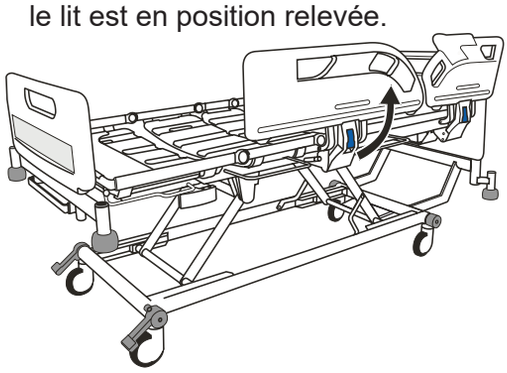

Tenir la barrière de lit. Remonter la barrière jusqu'à ce qu'elle se bloque en position relevée.

Barrières latérales - Abaissement

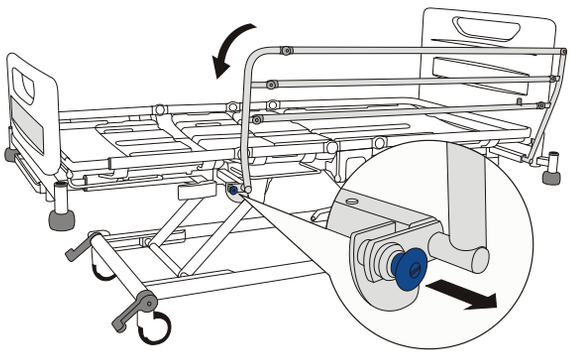

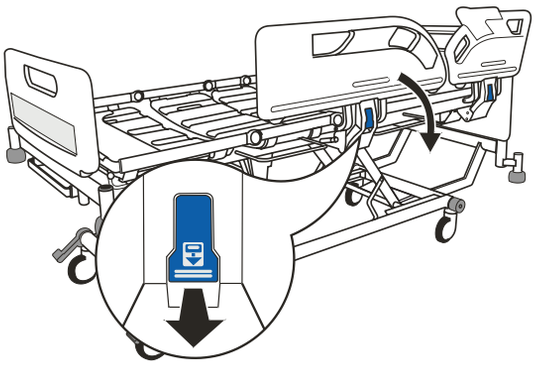

Tenir la barrière de lit. Tirer le bouton de commande bleu ou le levier de verrouillage bleu et abaisser la demi-barrière.

arjo
with people in mind

Freins et roulette directionnelle

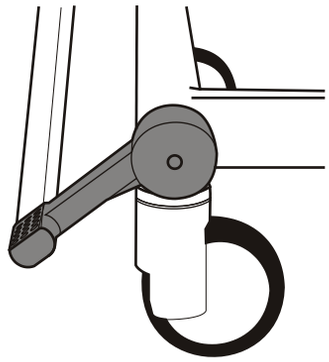

Frein
Les freins sont appliqués sur les quatre roulettes.

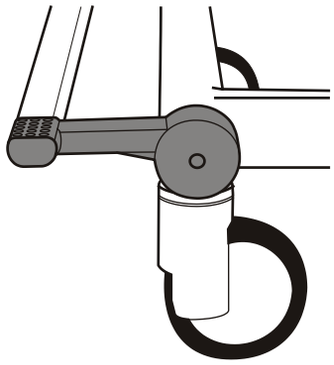

Libre
Les quatre roulettes peuvent tourner et pivoter librement.

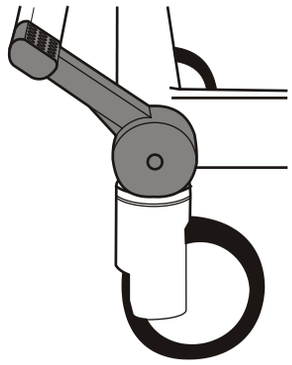

Conduite
Les quatre roulettes peuvent tourner librement, la roulette directionnelle ne peut pas pivoter.

Les freins doivent être enclenchés chaque fois que le lit est en position stationnaire.

Réglage de la longueur du lit (trois positions possibles)

1

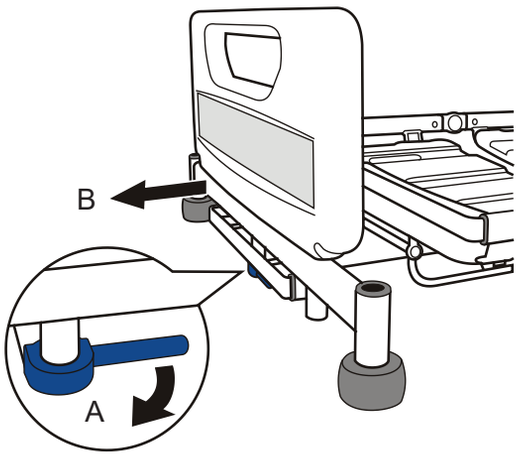

Tirer la poignée de verrouillage d'extension bleue (A). Tirer le sommier (B) jusqu'à la position requise puis relâcher la poignée.

2

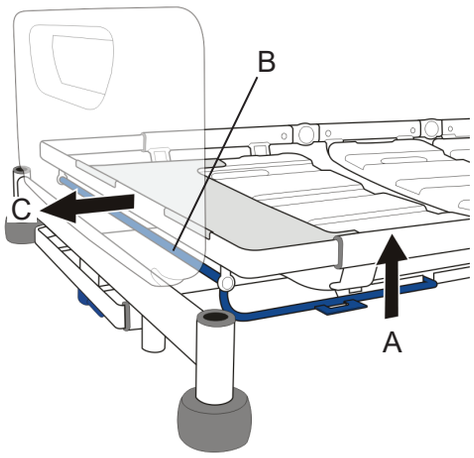

Soulever la barre d'extension bleue (A) et tenir le milieu de la barre transversale (B), puis tirer le sommier jusqu'à la position souhaitée (C).

Réglage du relève-jambes

1

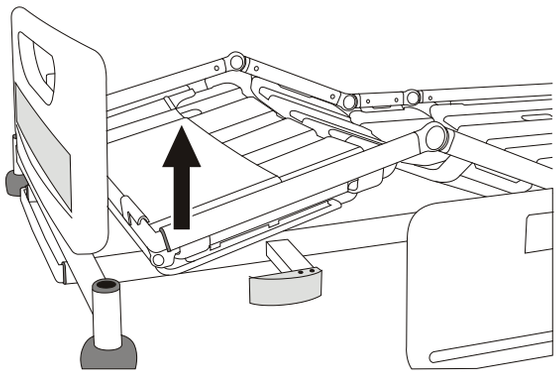

Tenir le côté du cadre du relève-jambes et relever cette section.

2

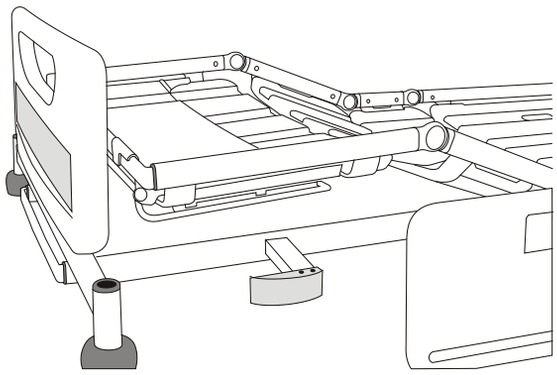

Relever jusqu'à l'enclenchement en position horizontale.