Tenor

CE 2797

Bremse feststellen

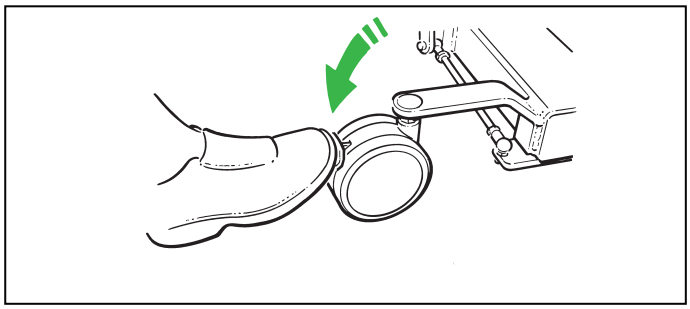

Bremse lösen

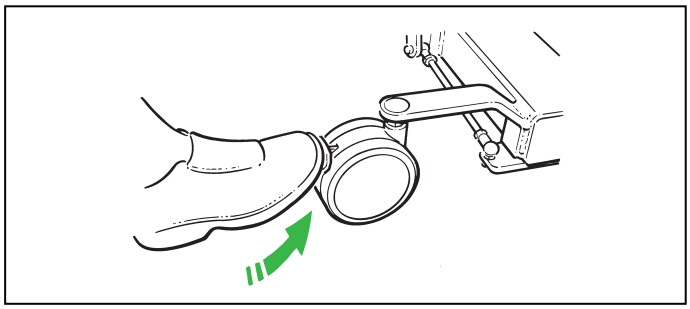

Handbedienung

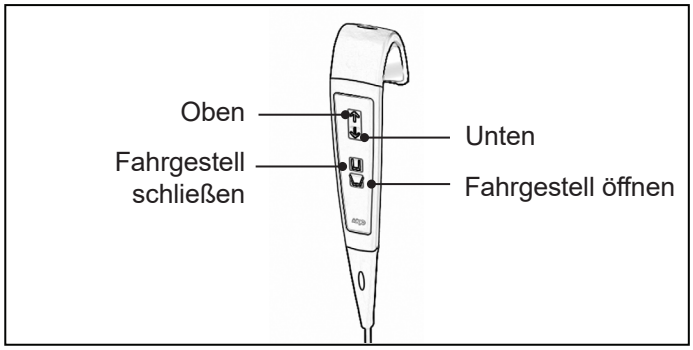

Bedienungstastatur

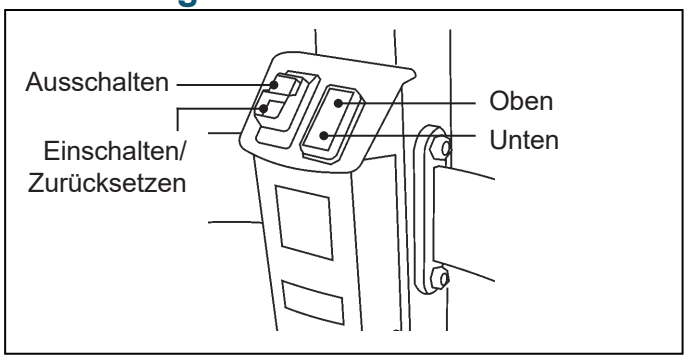

Absenküberbrückung bei Systemausfall

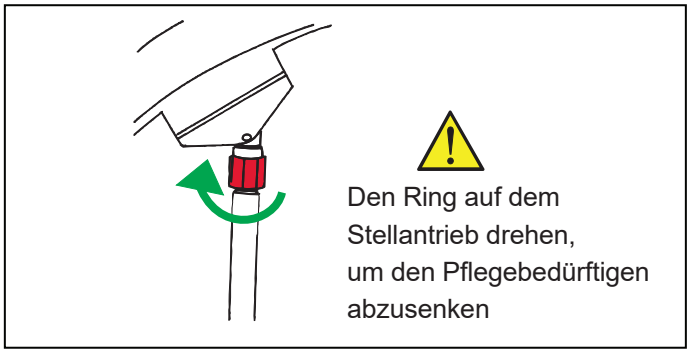

Not-Aus-Schalter

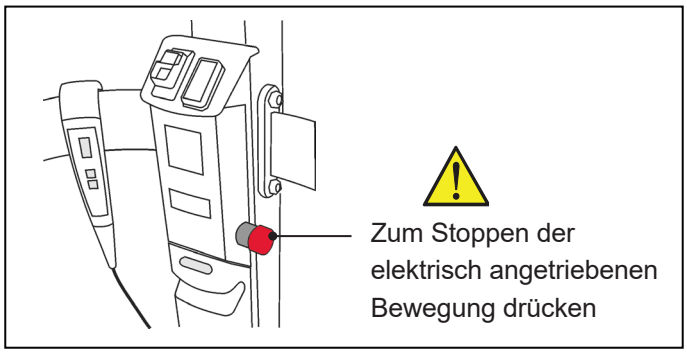

Befestigung für Schlaufengurt

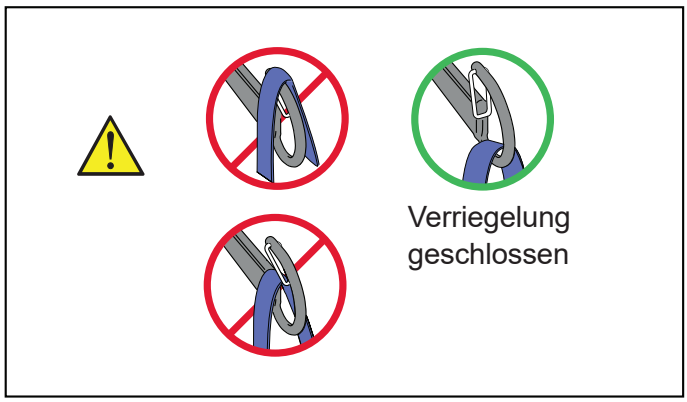

Reinigung und Desinfektion

Zur Reinigung mit einem feuchten Tuch mit warmem Wasser und einem milden Reinigungsmittel abwischen.
Zur Desinfektion das Produkt komplett mit Desinfektionstüchern für harte Oberflächen abreiben. Diese Tücher sind mit einem milden Reinigungsmittel imprägniert.

ArjoHuntleigh AB
Hans Michelsensgatan 10
211 20 Malmö, Sweden
www.arjo.com

08.TE.00-DE_02 • 2023-10

arjo EMPOWERING MOVEMENT