Tenor

CE 2797

Appliquer les freins

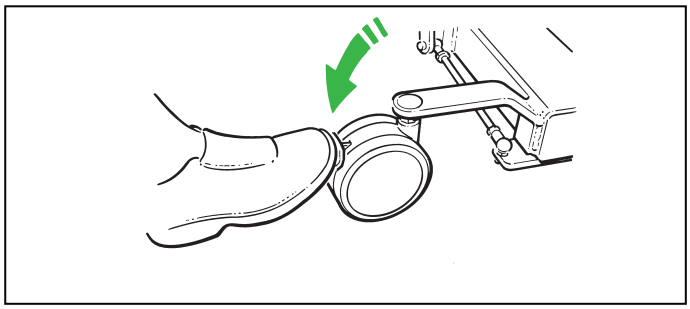

Relâcher les freins

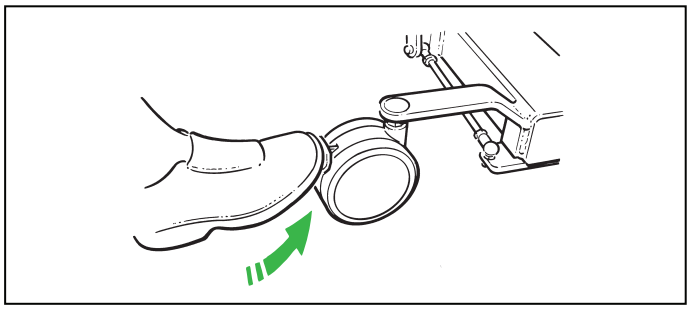

Télécommande

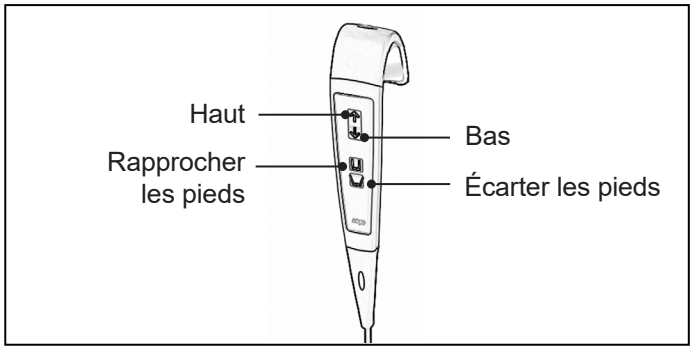

Bouton de commande jumelée

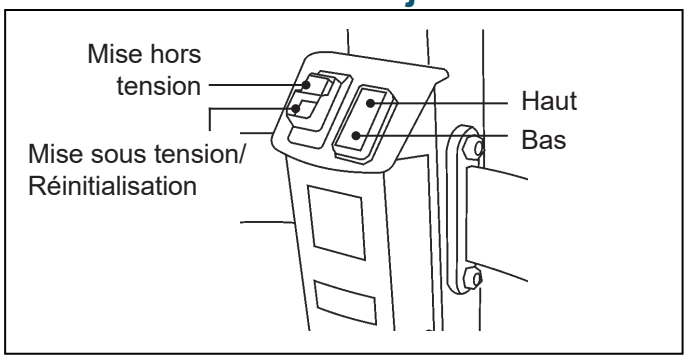

Système d'urgence en cas de défaillance du système

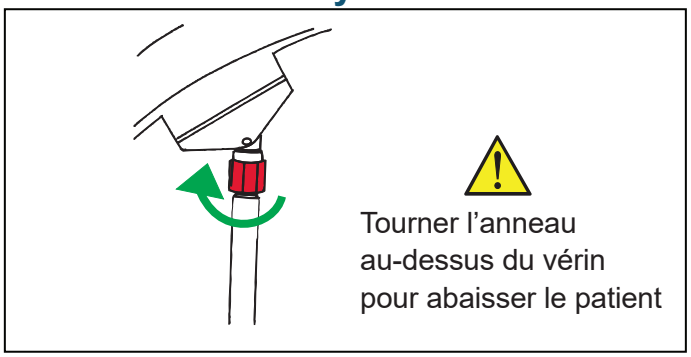

Bouton d'arrêt d'urgence

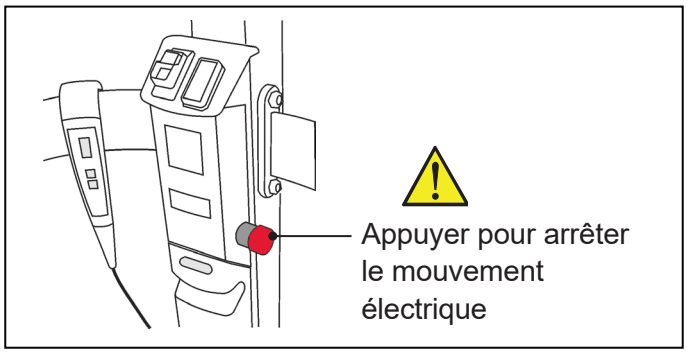

Fixation du harnais à boucles

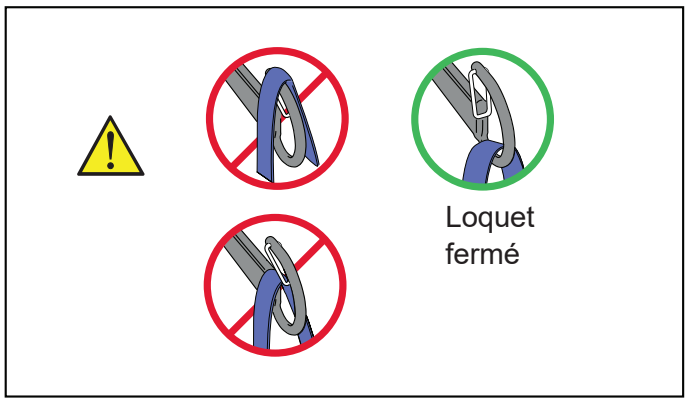

Nettoyage et désinfection

Pour le nettoyage, essuyer avec un chiffon humide en utilisant de l'eau tiède et un détergent doux. Pour la désinfection, frotter l'ensemble du produit avec des « lingettes désinfectantes pour surfaces dures » imprégnées d'un détergent doux.

ArjoHuntleigh AB
Hans Michelsensgatan 10
211 20 Malmö, Sweden
www.arjo.com

08.TE.00-FR_02 • 2023-10

arjo EMPOWERING MOVEMENT