Tenor

CE 2797

Inserire il freno

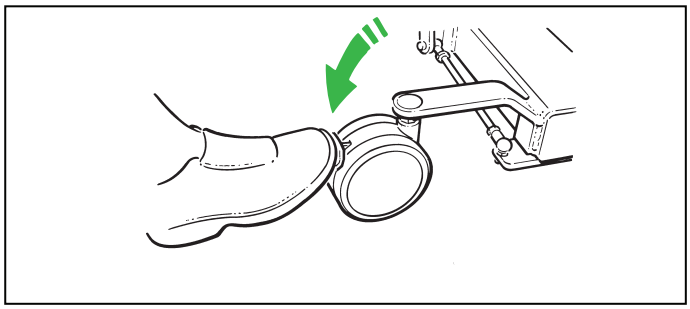

Disinserire il freno

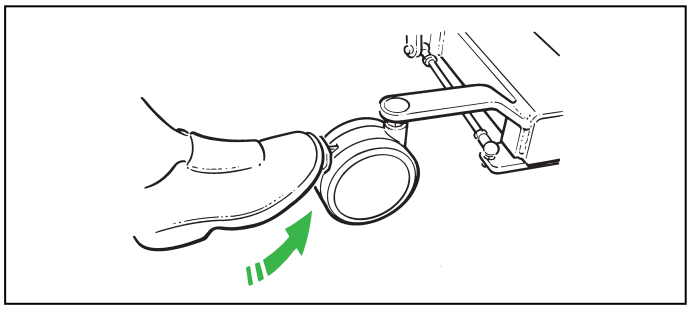

Pulsantiera di controllo

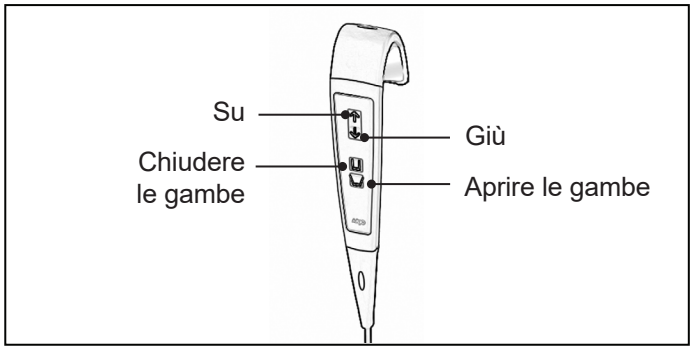

Interruttore a doppio comando

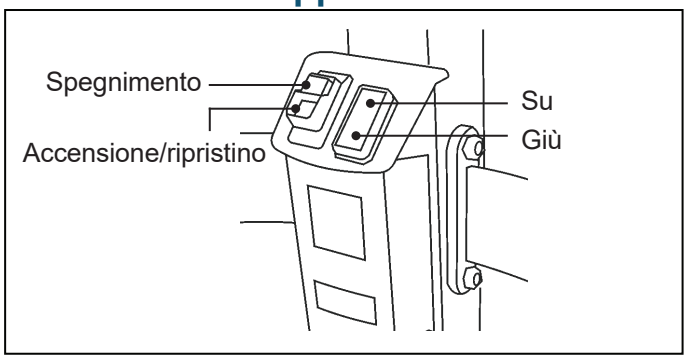

Discesa di emergenza

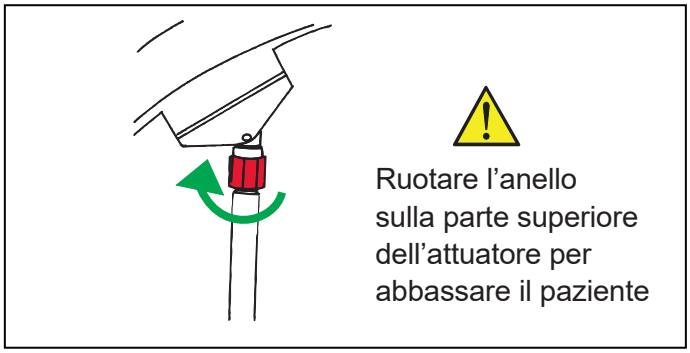

Pulsante di arresto di emergenza

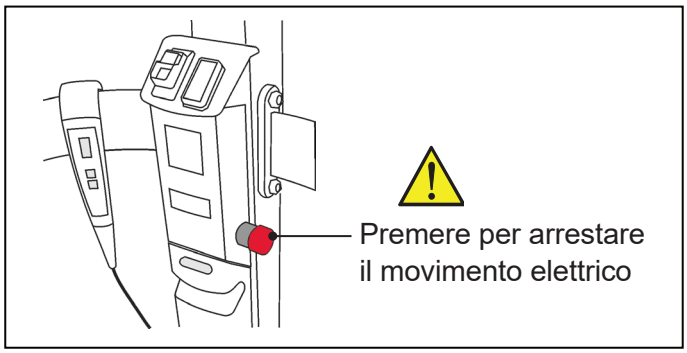

Attacco del corsetto ad asola

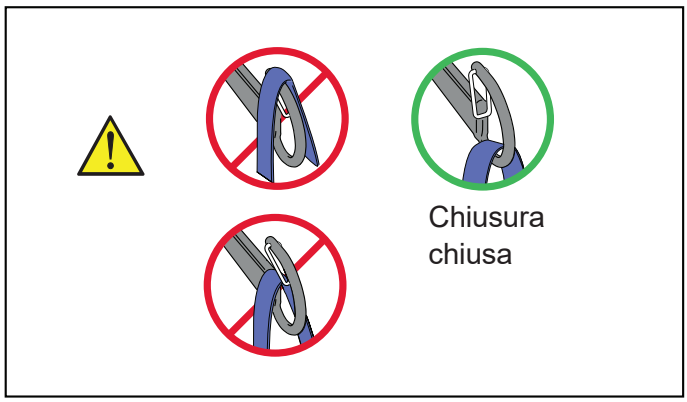

Pulizia e disinfezione

Per la pulizia, passarvi sopra un panno inumidito in acqua calda e un detergente delicato.
Per la disinfezione, strofinare completamente il prodotto con «salviette disinfettanti per superfici dure» imbevute di un detergente delicato.

ArjoHuntleigh AB
Hans Michelsensgatan 10
211 20 Malmö, Sweden
www.arjo.com

08.TE.00-IT_02 • 2023-10

arjo EMPOWERING MOVEMENT