BRUGSVEJLEDNING

Typhoon

6001269002_5DA • 2023-11

arjo
EMPOWERING MOVEMENT

Modelbetegnelsen og serienummeret skal altid oplyses ved bestilling af reservedele eller ved telefoniske eller skriftlige henvendelser:

Serienummer på maskinen:

.....

Maskinmodel:

.....

ADVARSEL

Forebyg personskade ved at have læst denne brugsvejledning og tilhørende dokumenter, inden produktet tages i brug.

Læs denne brugsvejledning grundigt

Designpolitik og ophavsret
® og ™ er varemærker tilhørende Arjo-koncernen.
© Arjo 2023.
Vi bestræber os på kontinuerlig produktforbedring, hvorfor der tages forbehold for ændringer uden varsel. Indholdet i denne publikation må ikke kopieres, hverken helt eller delvist, uden tilladelse fra Arjo.

Indhold

FORORD 5
Definitioner i denne BVL 6
1 SIKKERHEDSFORANSTALTNINGER 7
1.1 Vigtigt 7
1.2 Isoleringsafbryder 8
1.3 I nødsituationer 8
2 PRÆSENTATION 9
2.1 Påtænkt anvendelsesområde 9
2.2 Skylledekontaminatorens komponenter 9
2.3 Rengøringsprincipper 9
2.4 Beholder 9
2.5 Betjeningspanel 10
2.5.1 Komponenter 10
2.5.2 Funktioner 11
2.6 Displayfunktioner 12
2.6.1 Vises, mens en proces kører 12
2.6.2 Vises, når processen er færdig 12
2.7 Dørfunktion 13
2.7.1 Åbning af døren 13
2.7.2 Lukning af døren 13
2.7.3 Afbrydning af dørlukning 13
3 BETJENINGSVEJLEDNING 14
3.1 Programoversigt 14
3.2 Kørsel af et program 15
3.2.1 Start af et program 15
3.2.2 Under et igangværende program 15
3.2.3 Når processen er færdig 15
3.3 Eksempler på gods og programvalg 16
4 VEDLIGEHOLDELSE 17
4.1 Skyllekammer 17
4.2 Udvendigt 17
4.3 Forebyggende vedligeholdelse 17
4.3.1 Periodisk vedligeholdelse 17
4.3.2 Serviceoversigt 18
4.4 Maskiner, der ikke er i brug 20
5 ALARM 21
5.1 Alarm 21
5.2 Bekræftelse af fejlmeddelelse 21
5.3 Ved strømafbrydelse 21
6 FEJLFINDING 22
6.1 Kodeliste 22
6.2 Kodetyper 22

7 MILJØVAREDEKLARATION 23
7.1 Bemærkninger 23
7.2 Forsendelse 23
7.3 Anvendelse 23
8 DETERGENT 24
8.1 Skylledetergent 24
9 VANDKVALITET 25
10 BORTSKAFFELSE AF ET UDTJENT PRODUKT 27
11 SYMBOLFORKLARING 28
12 ELEKTROMAGNETISK KOMPATIBILITET 30

FORORD

Brugsvejledningen beskriver maskinens design og betjening samt den vedligeholdelse, som brugeren har ansvaret for. Monterings- og installationsvejledningen beskriver maskinens installation. Den tekniske manual beskriver nødvendig information for personale, som skal betjene og vedligeholde maskinen. Oplysningerne i denne manual skal overholdes for at sikre sikker betjening og fejlfri drift.

Brugere skal læse denne brugsvejledning, før maskinen tages i brug første gang, og sætte sig ind i maskinens betjening og de tilhørende sikkerhedsinstruktioner. Operatører og vedligeholdelsespersonale skal have gennemført undervisning gennem Arjo markedsføringsorganisation.

Oplysningerne i denne brugsvejledning beskriver maskinen med den udformning den har, når den afsendes fra Arjo. Individuel tilpasning til bestemte kunder eller lande kan medføre forskelle i udformningen.

Følgende dokumentation medfølger til maskinen:

- Brugsvejledning
- Monterings- og installationsvejledning
- Lynvejledning

Følgende dokumenter skal på anmodning leveres af salgsvirksomheden til slutbrugeren:

- Teknisk manual
- Reservedelsliste

Den medfølgende lynvejledning skal hænges op og være klart synlig i installationsområdet.

Arjo forbeholder sig ret til at ændre specifikationer og design uden forudgående varsel. Oplysningerne i denne brugsvejledning var opdaterede på udgivelsesdatoen.

Definitioner i denne BVL

	Sikkerhedsadvarsel. Manglende forståelse og overholdelse af denne advarsel kan medføre person- eller maskinskade.
	Varm overflade. Risiko for personskade.
	Farlig spænding. Risiko for personskade.
	Automatisk dør. Der er risiko for klemning.
Bemærk!	**Bemærk betyder: Disse oplysninger er vigtige i forhold til korrekt brug af dette system eller denne enhed.**

1 SIKKERHEDSFORANSTALTNINGER

Denne maskine har en række indbyggede sikkerhedsmekanismer. Det er af største vigtighed, at disse sikkerhedsmekanismer ikke omgås, da dette vil kunne medføre personskade.

1.1 Vigtigt

- Læs brugsvejledningen før brug.
- Maskinen må kun håndteres af autoriseret personale. Personalet skal desuden modtage regelmæssig undervisning.
- Hvis en eller flere dele mangler eller er blevet beskadiget, må produktet IKKE anvendes.
- Udvis forsigtighed ved anvendelse af maskinen, da den bruger varmt vand og muligvis damp. Da maskinen bruger varmt vand, kan der være varme overflader i området.
- Udvis forsigtighed ved håndtering af de kemiske midler, der anvendes i maskinen. Følg brugsanvisningen på indpakningen til midlet:
    - hvis midlet indtages, kommer i kontakt med øjnene eller huden, eller hvis der indåndes dampe.
    - for at få vejledning i dosering og vasketemperaturer.
    - for at få vejledning vedrørende opbevaring og sortering/ bortskaffelse af emballagen.
- Sørg for, at maskinen har adgang til vaskemiddel, før processen startes. Dette er både vigtigt for driften af maskinen og af hensyn til at holde vaskekammeret frit for urenheder.
- Maskinen kan kun fungere korrekt, hvis den holdes ren.
- Maskinen må ikke vaskes eller spules med vand.
- Installation og servicearbejde må kun udføres af uddannet personale.
- Maskinens dørafbryder må under ingen omstændighed omgås.
- Utæthed i systemet forårsaget af f.eks. slidte dørpakninger skal repareres med det samme.
- Reservedele skal leveres fra Arjos salgsafdelinger.
- Hvis der indtræffer en alvorlig hændelse i forbindelse med dette medicinske udstyr, som påvirker brugeren eller plejemodtageren, så bør brugeren eller plejemodtageren rapportere den alvorlige hændelse til producenten af det medicinske udstyr eller forhandleren. I EU bør brugere også rapportere den alvorlige hændelse til den kompetente myndighed i den medlemsstat, hvor de befinder sig.

1.2 Isoleringsafbryder

Maskinen skal have en låsbar afbryder til den elektriske strømforsyning. Afbryderen skal være let tilgængelig på en væg tæt på maskinen. Installationen skal overholde og være mærket i overensstemmelse med lokale retningslinjer. En afbryder er ikke nødvendig for maskiner, der er forsynet med et udtageligt stik.

1.3 I nødsituationer

- Sluk på hovedafbryderen.
- Luk for afbryderventilerne i vandforsyningsledningen.

2 PRÆSENTATION

2.1 Påtænkt anvendelsesområde

Skylledekontaminator til tømning, rengøring og desinfektion af bækkener, urinflasker og andre beholdere til humant affald, herunder sugeflasker.

Det er kundens ansvar at sørge for, at der gennemføres en installationskvalifikation (IQ), en operationel kvalifikation (OQ) og en performancekvalifikation (PQ) i overensstemmelse med ISO 15883, før produktet tages i anvendelse.

2.2 Skylledekontaminatorens komponenter

Typhoon er en skylledekontaminator fra Arjos sortiment.

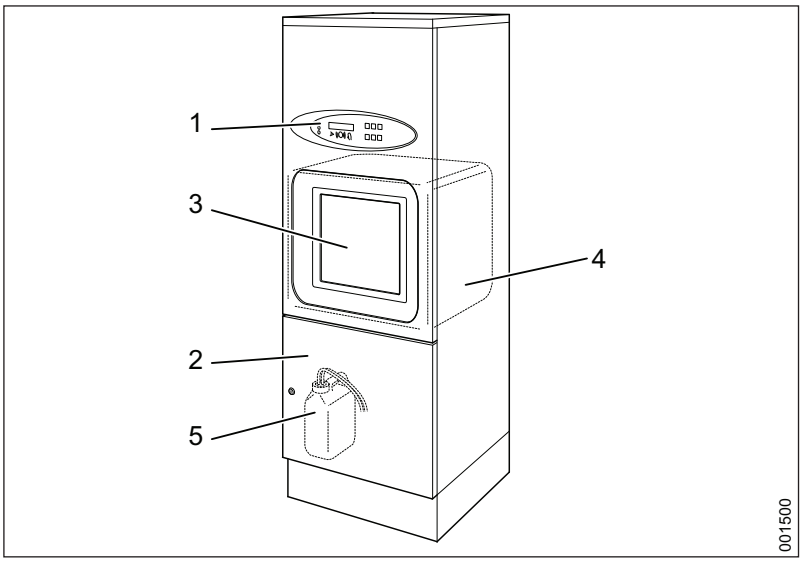

Figur 1. Skylledekontaminatorens komponenter

1. Betjeningspanel
2. Dør til maskinens kabinet
3. Dør
4. Skyllekammer
5. Beholder til afkalker og/eller rensemiddel

2.3 Rengøringsprincipper

Godset renses ved skylning med koldt og varmt vand efterfulgt af desinficering med damp.

2.4 Beholder

Indsatsen i skyllekammeret, hvor godset placeres, findes i flere modeller. Alle modeller leveres med særskilt vejledning til placering af godset.

2.5 Betjeningspanel

2.5.1 Komponenter

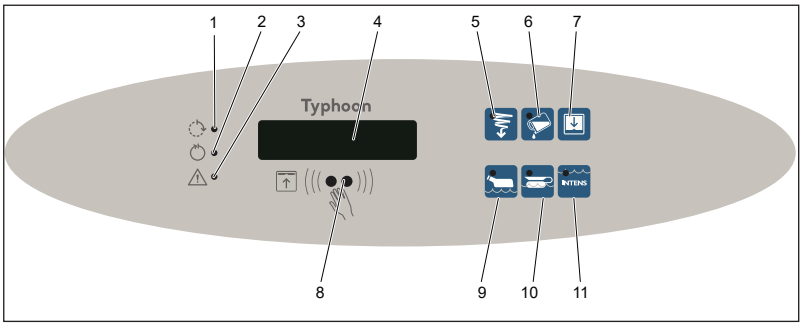

Figur 2. Betjeningspanel

1. Gul: Proces i gang
2. Grøn: Proces gennemført
3. Rød: Desinfektion blev ikke gennemført, eller anden fejlkode F
4. Display
5. Randskylning
6. Rensemiddel (ekstraudstyr)
7. Åbn/luk dør
8. Sensor til at åbne/lukke døren og til at starte det forvalgte program.
9. Økonomiprogram
10. Normalt program
11. Intensivt program

2.5.2 Funktioner

Bemærk: Desinfektion er ikke en del af randskylnings-programmet.

Knap/lampe	Funktion
	Når den gule lampe tændes: Maskinen kører et program. Temperatur/A0-værdi/tid og rengøringsfase kan ses i displayet.
	Når den grønne lampe tændes: Programmet er gennemført. Den grønne lampe slukker, når døren åbnes, og processens højeste temperatur vises på displayet.
	Når den røde lampe tændes: Maskinen opnåede ikke desinfektionstemperatur, eller der er opstået en anden fejl (fejlkode F).
	Knap til at starte økonomiprogrammet for urinflasker.
	Knap til at starte normalt program til normalt urent gods.
INTENS	Knap til at starte intensivt program til svært urent gods.
+ INTENS	Knapkombinationen til valg af programmer med rengøringsmidler til svært urent gods.
+	Knapkombinationen til valg af programmet med rengøringsmidler til cirkulationsgods til generel brug.
	Knap til at starte randskylning uden desinfektion!
	Sensor til at åbne/lukke døren og til at starte det forvalgte program.
	Åbn/luk dør.

2.6 Displayfunktioner

En servicetekniker kan indstille de oplysninger, der skal vises i displayet.

2.6.1 Vises, mens en proces kører

Displayet kan indstilles til at vise et af følgende alternativer, mens en proces kører:

- Temperatur
- A_0-værdi
- A_0-værdi/temperatur
- Resterende tid
- Temperatur / resterende tid
- A_0-værdi/resterende tid
- A_0-værdi/resterende tid/temperatur

Hvis der vælges et alternativ med mere end én parameter, vil parametrene blive vist i displayet skiftevis. A_0-værdien forbliver altid på 0, indtil varmedesinficeringen begynder. Når temperaturen når op på 85 °C, vil A_0-værdien stige med temperaturen og tiden.

2.6.2 Vises, når processen er færdig

Displayet kan indstilles til at vise et af følgende alternativer, når en proces er færdig:

- Maks. temperatur
- A_0-værdi
- A_0-værdi/maks. temperatur

Hvis der vælges et alternativ med mere end én parameter, vil parametrene blive vist i displayet skiftevis.

2.7 Dørfunktion

2.7.1 Åbning af døren

- Bevæg din hånd hen mod sensoren og stop ca. 3-4 cm fra panelet.
- Hold din hånd stille i ét sekund.
- Døren åbnes automatisk.

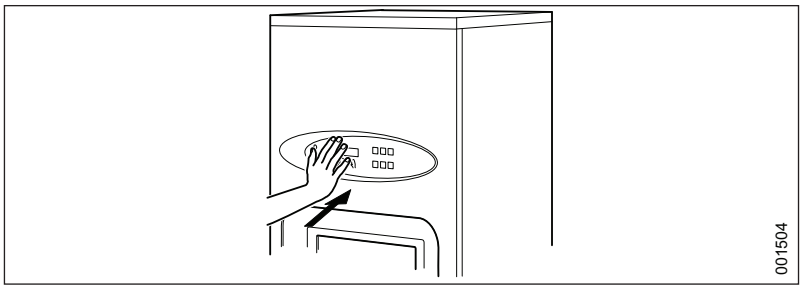

Figur 3. Åbn døren ved hjælp af sensoren

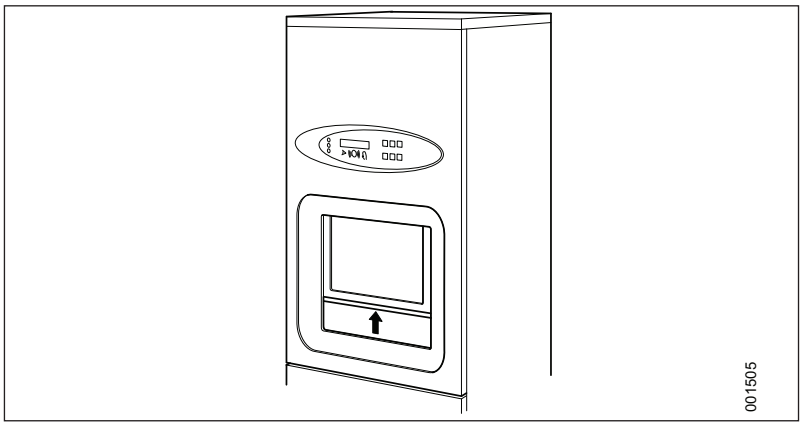

Figur 4. Døren åbnes

2.7.2 Lukning af døren

ADVARSEL!
Hold hænder og arme på sikker afstand, når en automatisk dør er aktiveret, så du ikke risikerer at komme i klemme.

- Aktivér sensoren.
- Døren kan også lukkes ved at vælge et program.

2.7.3 Afbrydning af dørlukning

- Aktivér sensoren igen, mens døren lukkes. Lukkeproceduren afbrydes, og døren åbnes igen.

3 BETJENINGSVEJLEDNING

ADVARSEL!

Forebyg kontaminering ved at bruge personlige værnemidler såsom handsker og beskyttelsesbriller ved håndtering af urene affaldsbeholdere og ved anbringelse af godset i skylledekontaminatoren.

3.1 Programoversigt

Program	**Økonomi**	**Normal**	**Intensiv**
Grad af urenhed	Let urent	Normalt urent	Svært urent
Tryk på knappen			INTENS
Programsekvens	Rengøring Desinfektion Afkøling Program færdig	Rengøring Desinfektion Afkøling Program færdig	Rengøring Desinfektion Afkøling Program færdig
Programtid	6-8 min.	7-9 min.	9-10 min.
Energi	0,25 kWh	0,25 kWh	0,25 kWh
Vand (inkl. køling)	25 l ± 10 %	31 l ± 10 %	39 l ± 10 %

Skylledekontaminatorens tre standardprogrammer er beskrevet ovenfor. Andre programmer kan være tilgængelige via knapperne , og/eller INTENS, se Teknisk vejledning.

3.2 Kørsel af et program

3.2.1 Start af et program

Hvis maskinen ikke har været i brug i over 72 timer, skal der køres en proces med et tomt kammer, før maskinen anvendes til rengøring af gods.

1. Åbn døren. (brug maskinens dørsensor).
2. Anbring godset, der skal rengøres, i indsatsen i henhold til de vedlagte instruktioner.
3. Hvis indsatsen sidder fast i den forkerte position, skal du trykke på (åbn dør) for at føre indsatsen tilbage til startpositionen.
4. Døren lukker, når der vælges et program, eller når dørens sensor aktiveres.
5. Vælg et program fra listen herunder.
   - Økonomiprogram: Tryk på .
   - Normalt program: Tryk på .
   - Intensivt program: Tryk på INTENS, hvis godset er stærkt urent.
   - Tryk på for at tilsætte detergent.
6. Den gule lampe nedenunder blinker i 6 sekunder, og i den tid er det muligt at afbryde processen.

3.2.2 Under et igangværende program

Hvis den røde kontrollampe lyser, er der opstået en fejl. Processen annulleres og skal gentages.

3.2.3 Når processen er færdig

Godset kan være varmt ved afslutningen af programmet. Hvis emnerne er varmere end 60 °C, vises U7 i displayet

1. Det grønne lampe tændes , når processen er færdig. Døren åbnes derefter automatisk.
2. Tag godset ud, når døren er åbnet.

3.3 Eksempler på gods og programvalg

Økonomiprogram

Normalt/intensivt program

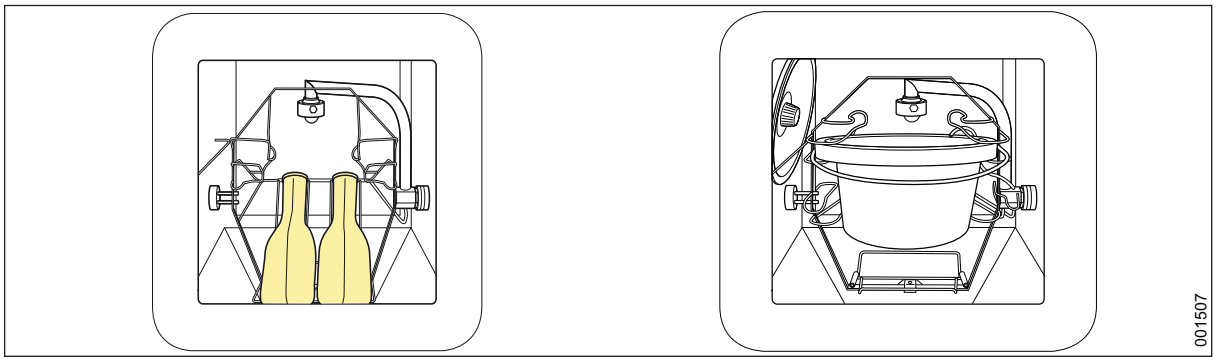

Normalt/intensivt program

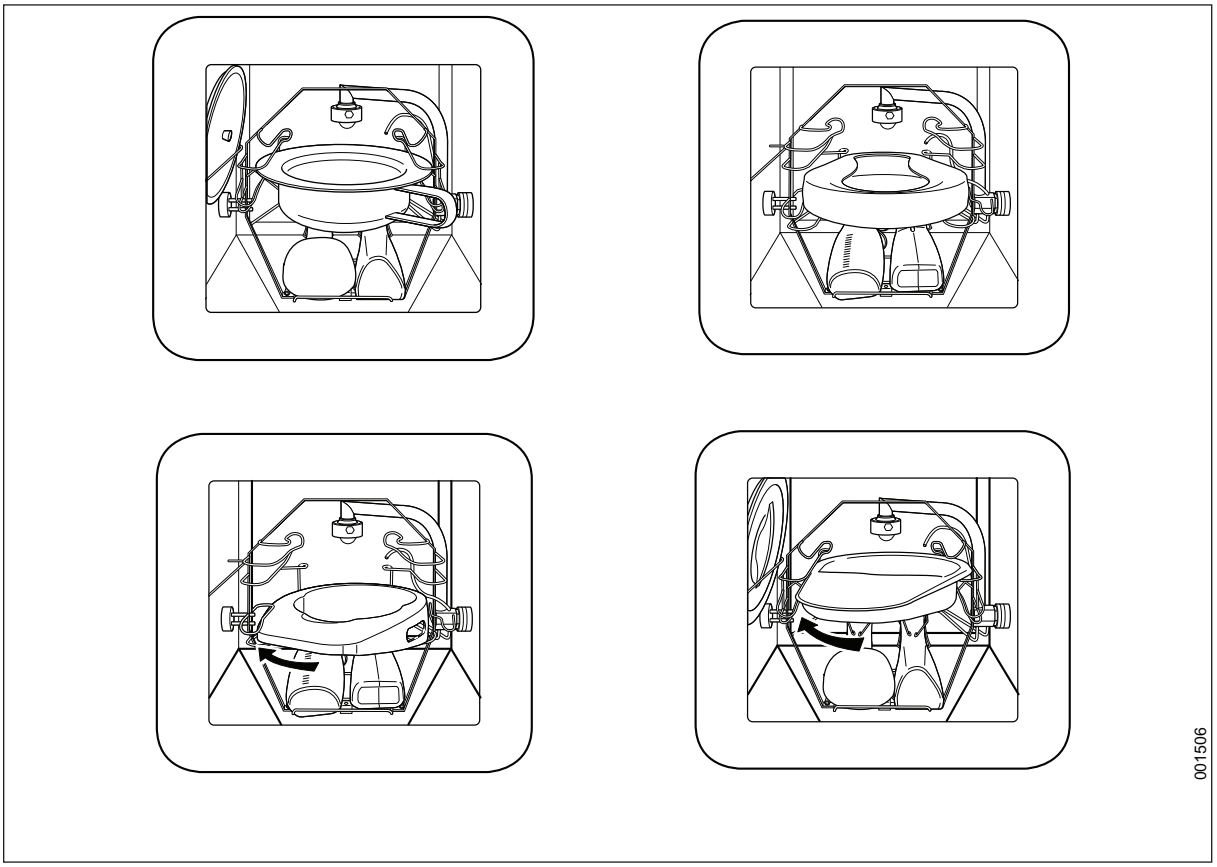

4 VEDLIGEHOLDELSE

4.1 Skyllekammer

Hvis der opstår kalkaflejringer, skal de fjernes med et almindeligt, syrebaseret rengøringsmiddel. Det skal ikke skylles af. Dette sker automatisk under næste program.

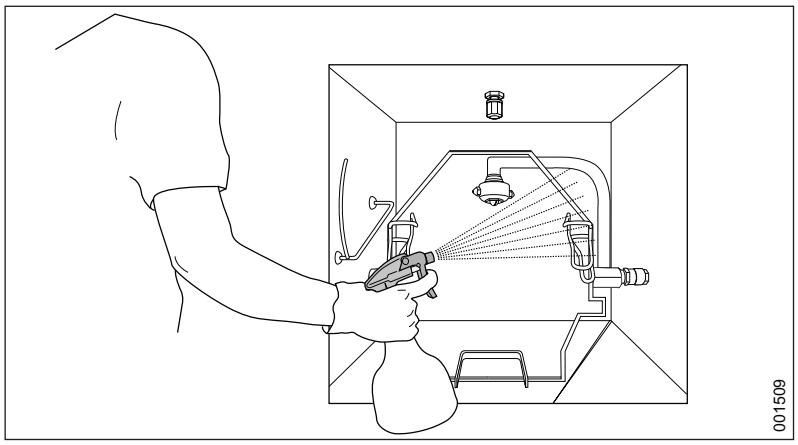

Figur 5. Vaskekammeret rengøres med syrebaseret rengøringsmiddel

4.2 Udvendigt

Maskinen må ikke vaskes med vand.

Fronten og siderne samt kontrolpanelet kan rengøres og desinficeres med et alkoholbaseret rengøringsmiddel, hospitalssprit eller et almindeligt rengøringsmiddel. Fjern eventuelle pletter med et almindeligt rensemiddel til rustfrit stål.

4.3 Forebyggende vedligeholdelse

Af sikkerhedsmæssige årsager må udstyret aldrig ændres, og der må ikke bruges ikke-kompatible dele.

4.3.1 Periodisk vedligeholdelse

Periodisk vedligeholdelse og systemafprøvning skal udføres af hensyn til sikkerheden og korrekt drift på maskinen.

Omfanget af den nødvendige vedligeholdelse afhænger i høj grad af indløbsvandet, og hvor ofte maskinen anvendes. Vedligeholdelsesintervallerne skal bestemmes i hvert enkelt tilfælde. Arjo anbefaler, at de angivne vedligeholdelsesaktiviteter udføres med de intervaller, der står i serviceoversigten.

4.3.2 Serviceoversigt

Maskinen er tilsluttet strømforsyningen, og visse komponenter er strømførende.

Vedligeholdelse må kun udføres af autoriserede serviceteknikere.

BEMÆRK: Serviceoversigten er kun vejledende.

Nedenstående serviceoversigt viser de anbefalede vedligeholdelsesintervaller.

Vi anbefaler, at der i tillæg til systemtestningen udføres egnede rengøringstests og temperaturkontroller i overensstemmelse med EN ISO 15883.

	Forholdsregel	**Hvert år/ 10.000 processer**	**Hvert andet år/ 20.000 processer**	**Tid* (minutter)**
1	**Generelle krav**			
1.1	Kontrollér ledninger og tilslutningspunkter.	•		10
1.2	Kontrollér, at overføringsbilledet på panelet sidder godt fast, er intakt og læseligt.	•		2
1.3	Kontrollér, at et godsplaceringsskilt og en lynvejledning er opsat.	•		1
1.4	Kontrollér fejlkoder og antallet af processer.	•		2
2	**Kammeret**			
2.1	Kontrollér, at de roterende dyser bevæger sig frit. Rengør efter behov.	•		20
2.2	Kontrollér, at de faste dyser ikke er tilstoppede med urenheder og aflejringer. Rengør efter behov.	•		20
2.3	Kontrollér dysetilslutningerne og slangeforbindelserne til kammeret for lækage.		•	-
2.4	Kontrollér, at temperaturføleren fungerer korrekt.	•		10
2.5	Kontrollér, at pakningerne på døren og kammeret er tætte. Rengør eller udskift efter behov.	•		10
2.6	Kontrollér indsatsens montering.	•		2

	Forholdsregel	Hvert år/ 10.000 processer	Hvert andet år/ 20.000 processer	Tid* (minutter)
2.7	Kontrollér, at overløbsforbindelsen til kammeret er tæt.		•	-
2.8	Rengør indersiden af skyllekammeret.	•		10
3	**Procestank**			
3.1	Rengør efter behov.	•		-
3.2	Kontrollér, og rengør niveauføleren.	•		5
3.3	Kontrollér, at ventilerne virker, og at forbindelserne ikke er utætte. Rengør efter behov.	•		10
4	**Dampgeneratorer**			
4.1	Kontrollér tilslutningerne til dampgeneratoren for lækage, og sørg for, at den omgivende isolering er intakt, og at ingen varme overflader er blottede.	•		5
4.2	Kontrollér, at dampgeneratoren fungerer korrekt.	•		10
5	**Hovedpumpe**			
5.1	Kontrollér, at hovedpumpen sidder godt fast, og at ingen af tilslutningerne er utætte.	•		5
6	**Doseringssystem**			
6.1	Kontrollér slangerne mellem doserings-pumpen og vaskemiddelbeholderen. Udskift efter behov.	•		5-10
6.2	Kontrollér doseringsmængden. Juster om nødvendigt.	•		10-30
6.3	Udskift slangen i doseringspumpen.	•		5
6.4	Kontrollér, at tomdunksalarmen virker. Rengør eller udskift efter behov.	•		5
6.5	Kontrollér, at kontraventilen i dampgeneratoren fungerer	•		5
7	**Afløbstilslutning**			
7.1	Kontrollér, at afløbstilslutningen sidder godt fast, og at den ikke er utæt.	•		5
7.2	Kontrollér kondenseringskøledysehovedet (tilvalg).	•		5
8	**Dampinspektion (tilvalg)**			
8.1	Kontrollér og justér nåleventilen.	•		10
9	**Automatisk dør**			
9.1	Kontrollér, at den automatiske dør fungerer korrekt.	•		5

	Forholdsregel	Hvert år/ 10.000 processer	Hvert andet år/ 20.000 processer	Tid* (minutter)
10	**Funktionstjek (ved hver service)**			
10.1	Kør en fuld proces, og kontrollér, at der ikke er nogen afvigelser ifølge de periodiske tjekpunkter.			
10.2	Kontrollér, at lamperne og alarmerne på panelet fungerer.			

*Resttid kan ses ved at fjerne toppen og kan variere afhængigt af installationsindstillingerne, driftsbetingelserne og udstyrsniveauet.

4.4 Maskiner, der ikke er i brug

En maskine, der ikke er i brug, bør drænes. Kontakt en servicetekniker.

5 ALARM

5.1 Alarm

Hvis den røde lampe ved ⚠ tændes, blev desinfektionen afbrudt på grund af lav temperatur eller en anden fejl. Displayet viser en fejlkode.

5.2 Bekræftelse af fejlmeddelelse

Visse fejlmeddelelser skal bekræftes, før maskinen kan bringes i driftstilstand igen. Når årsagen til fejlen er fundet, og fejlen er udbedret, bekræftes fejlbeskeden på følgende måde:
Tryk først på knappen (1) og derefter på knappen (2). Tryk på begge knapper samtidigt, og hold dem nede i 10 sekunder.

Maskinen er nu klar til at køre. Kør det afbrudte program igen, hvis godset stadig er i maskinen. Tilkald servicepersonale, hvis fejlen forekommer igen.

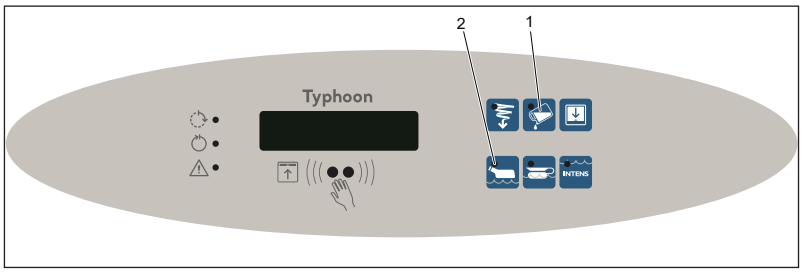

5.3 Ved strømafbrydelse

Ved strømafbrydelse under en proces, forbliver maskinen låst. Når strømmen vender tilbage, genstarter maskinen automatisk processen.

6 FEJLFINDING

6.1 Kodeliste

Fejlkode	Beskrivelse af fejl	Forholdsregel
U1	Kalkbindemiddel, lavt niveau	Påfyld kalkbindemiddel
U4	Detergent, lavt niveau	Påfyld detergent
U6	Tid til eftersyn	Kontakt autoriseret servicepersonale
U7	Advarsel om høj temperatur på godset.	Lad godset køle ned
U8	Ekstern kommunikation	Kontakt autoriseret servicepersonale
H7	Batterifejl	Kontakt autoriseret servicepersonale
F1	Defekt temperaturføler	Kontakt autoriseret servicepersonale
F2	Niveaufølerfejl, tank	Kontakt autoriseret servicepersonale
F3	Niveaufølerfejl, detergent	Kontakt autoriseret servicepersonale
F5	Logikfejl, maskinkonfiguration	Kontakt autoriseret servicepersonale
F6	Tid til eftersyn	Kontakt autoriseret servicepersonale
F7	Desinfektionstemperatur ikke nået	Kontakt autoriseret servicepersonale
F8	Dør åben/ulåst under proces	Kontakt autoriseret servicepersonale
F9	Forkerte indstillinger	Kontakt autoriseret servicepersonale
F10	Kunne ikke fylde/tømme tank	Kontakt autoriseret servicepersonale
F11	Lækage	Kontakt autoriseret servicepersonale
F14	Driftstid, dør	Kontakt autoriseret servicepersonale
F15	Driftstid, vender	Kontakt autoriseret servicepersonale
F16	Logikfejl, vender	Kontakt autoriseret servicepersonale
F18	Forkert maskintype	Kontakt autoriseret servicepersonale

6.2 Kodetyper

- Ux er en informationskode.
- Hx er en håndteringskode.
- Fx er en fejlkode.

7 MILJØVAREDEKLARATION

Komponent	Vægt i kg (135 kg i alt)	Procentvis vægt
Mekaniske dele		
Rustfrit stål	80	59
Stål	20	15
Glas	2	1.5
Messing	2	1.5
Plastik	7	5
Gummi	3	2
Andre mekaniske dele	4	3
Elektricitet/elektronik		
Ledningsføring	1.5	1
Printkort	0.5	0.5
Andre komponenter	15	11

7.1 Bemærkninger

Grupperne ”Andre mekaniske dele” og ”Andre komponenter” omfatter pumper, dørmotorer osv., der ikke kan vejes eller opdeles på samme måde som andre grupper.

7.2 Forsendelse

Maskinerne er emballeret på træpaller og beklædt med træ og masonit eller indpakket i plastik. Brugeren skal sørge for, at emballagematerialet sorteres og genanvendes.

7.3 Anvendelse

Skylledekontaminatoren påvirker miljøet i hele dens levetid. Ifølge vores skøn er det el- og vandforbrug, der har den største indvirkning på miljøet. Baseret på en tiårig levetid og 7.000 processer om året forbruger maskinen omkring 1.750 kWh elektricitet og omkring 215 m³ vand. Omkring 35 liter rensemiddel udledes i kloaksystemet afhængigt af de programmer/doser, der anvendes i maskinen. Brugeren kan mindske miljøpåvirkningen ved at vælge grøn elektricitet.

8 DETERGENT

ADVARSEL!

Brug altid beskyttelsesbriller og -handsker for at undgå øjen- og hudskader. I tilfælde af kontakt skylles med rigeligt vand. I tilfælde af øjen- eller hudirritation søges lægehjælp. Læs altid materialesikkerhedsdatabladene for detergenten.

Brug af rensemidler, der ikke er testet og godkendt af Arjo, kan beskadige maskinen (doseringspumper og -slanger).

Følg anvisningerne til beholderen for at få yderligere oplysninger om brug af midlet.

Maskinen er godkendt og afprøvet med Arjo's detergenter. Vi anbefaler, at der udelukkende anvendes detergenter fra Arjo.

8.1 Skylledetergent

Følgende detergenter kan bestilles hos Arjos salgsafdelinger.

Middel	Beskrivelse
■ ARJO LIQUIDS FLUSHER DETERGENT	Mildt alkalisk detergent til brug ved automatiseret rengøring af beholdere til urin og afføring.
■ ARJO LIQUIDS FLUSHER RINSE	En mild alkalisk opløsning til brug ved automatiseret skylning af beholdere til urin og afføring og skylning af systemrør for at forhindre ophobning af kalkaflejringer.

9 VANDKVALITET

Det er kundens ansvar at forsyne skylle-dekontaminatoren med vand af den rette kvalitet.

Vandkvaliteten, der benyttes i alle rengøringens faser, er afgørende for gode rengøringsresultater. Vandet, der anvendes i de enkelte trin, skal være kompatibelt med:

- Materialet, som den desinficerende vaskemaskine er fremstillet af.
- Kemikalierne, der benyttes i processen.
- Proceskravene til processens forskellige faser

Hovedfaktorerne for god vandkvalitet er:

Hårdhed	Høj hårdhed vil forårsage kalkaflejringer i den desinficerende vaskemaskine, hvilket fører til dårlige rengøringsresultater.
Ioniske urenheder	En høj koncentration af ioniske urenheder kan forårsage korrosion og pittingdannelse i rustfrit stål. Tungmetaller som f.eks. jern, mangan og kobber korroderer godset.
Mikrobielle urenheder	Gods, der skal rengøres, behandles for mikroorganismer og disses restprodukter, der kan forårsage feberlignende symptomer, hvis de kommer ind i menneskekroppen. Anvend vand, der ikke øger den biologiske belastning.
Hygiejnekemikalier	Høje koncentrationer af og kraftig påvirkning af hygiejnekemikalier kan forårsage korrosion og pittingdannelse i rustfrit stål.

Arjo anbefaler, at vandet, der benyttes til forskyl-, vaske- og slutskylfaserne, skal være af drikkevandskvalitet i henhold til retningslinjerne. Den anbefalede vandkvalitet er drikkevand med højst 5°dH. Detaljerede oplysninger om acceptabel vandkvalitet fremgår af ”Retningslinjer for drikkevandskvalitet”, som udgives af WHO.

Følg de lokale standarder, hvis de er strengere end anbefalingerne fra Arjo. Særligt når der anvendes behandlet vand til slutskyls-/desinfektionsfasen. En typisk specifikation for behandlet vand er:

pH	5,5 til 8
Ledningsevne	<30 µs.cm-1
TDS	<40 mg/l
Maks. hårdhed	< 50 mg/l
Klor	< 10 mg/l
Tungmetaller	< 10 mg/l
Fosfater	<0,2 mg/l i form af P2O5
Silikater	<0,2 mg/l i form af SiO2
Endotoksiner	<0,25 EU/ml
Samlet antal mikroorganismer	<100 pr. 100 ml

Supplerende anbefalinger skal desuden indhentes fra producenterne af kemisk og medicinsk udstyr.

10 BORTSKAFFELSE AF ET UDTJENT PRODUKT

ADVARSEL!
Produktet kan være kontamineret og skal derfor desinficeres inden genanvendelse.

Hjælpemidler, som har elektriske og elektroniske komponenter, skal skilles ad og genanvendes i overensstemmelse med WEEE-direktivet om affald af elektrisk og elektronisk udstyr eller i overensstemmelse med lokale eller nationale bestemmelser.

Desinfektionsvæsker – hvis der er overskydende væske, er det sikkert at hælde det i afløbet sammen med rindende vand. Disse produkter er vandopløselige og blandes oftest med vand, når de bruges til rengøring. Din kommune vil behandle disse rengøringsmidler på samme måde, som hvis du anvendte dem til rengøring.

Emballagen skal genanvendes i overensstemmelse med nationale eller lokale bestemmelser.

11 SYMBOLFORKLARING

Symbol	Forklaring
	Advarsel
	Advarsel, varm overflade
	Advarsel, farlig spænding
	Advarsel, risiko for klemning
	Brug beskyttelseshandsker
	Øjenværn påbudt
	Se brugermanual/brochure – brugsvejledningen skal læses
	Producentens navn og adresse
	Fremstillingsdato
	Udløbsdato
REF	Artikelnummer
SN	Serienummer
MD	Angiver, at produktet er medicinsk udstyr ifølge forordning (EU) 2017/745 om medicinsk udstyr
UDI	Unik udstyrsidentifikator
CE 2797	CE-mærkning angiver overensstemmelse med Det Europæiske Fællesskabs harmoniserede lovgivning Tallene angiver kontrollen, som udføres af et notificeret organ
IP21	IP = beskyttelse mod indtrængen, en klassificeringsværdi for beskyttelse mod indtrængen af fremmedlegemer og vand

Symbol	Forklaring
WaterMark WMTS104 LicWMK26397 SAI Global	Vandmærkecertifikat med licensnummer WMK26397
c US Intertek	Intertek Warnock Hersey certificeringsmærke
c US Intertek 5009941	Datamærkat – elektriske modeller. Angiver ETL-certificering via Intertek. Bevis for produktoverensstemmelse i henhold til nordamerikanske sikkerhedsstandarder
DVGW CERT Anschlusssicher W 540	DVGW CERT-overensstemmelsescertifikat
kiwa certified BRL-K14011	Hollandsk sikkerhedscertificering for vandsikkerhed
	Sortér elektriske og elektroniske komponenter til genanvendelse i overensstemmelse med EU-direktiv nr. 2012/19/EU (WEEE).
2 HDPE	Genanvendelig, tallet (2) angiver polyethylen med høj densitet

12 ELEKTROMAGNETISK KOMPATIBILITET

Tilsigtet miljø: elektromagnetiske omgivelser i industrimiljø

Vejledning og producenterklæring – elektromagnetisk emission		
Emissionstest	**Overensstemmelse**	**Vejledning**
RF-emission CISPR 11	Gruppe 1	Dette hjælpemiddel bruger kun RF-energi til de interne funktioner. Derfor er RF-strålingen meget lav, og det er usandsynligt, at den vil forårsage forstyrrelser i elektronisk udstyr i nærheden.
RF-emission CISPR 11	Klasse **A**	Dette hjælpemiddel er egnet til anvendelse i alle slags omgivelser, inkl. almindelig beboelse og tilsvarende, der er direkte forbundet med det offentlige strømforsyningsnet til forsyning af beboelsesbygninger.

Vejledning og producenterklæring – elektromagnetisk immunitet		
Immunitetstest	**IEC 60601-1-2 testniveau/ ydelseskriterium**	**Overensstemmelsesniveau/ ydelseskriterium**
Elektrostatisk udladning (ESD) IEC 61000-4-2	±4 kV kontaktafladning / B ±8 kV luftudladning / B	±4 kV kontaktafladning / B ±8 kV luftudladning / B
Ledningsbårne forstyrrelser induceret af RF-felter IEC 61000-4-6	3 V i 0,15 MHz til 80 MHz	3 V i 0,15 MHz til 80 MHz
Indstrålede RF-felter IEC 61000-4-3	10 V/m (80 MHz til 1 GHz) / A 3 V/m (1,4 GHz til 2 GHz) / A 1 V/m (2 GHz til 2,7 GHz) / A	10 V/m (80 MHz til 1 GHz) / A 3 V/m (1,4 GHz til 2 GHz) / A 1 V/m (2 GHz til 2,7 GHz) / A
Hurtige transienter/ bygetransienter IEC 61000-4-4	±2 kV AC-port/B 5 kHz repetitionsfrekvens	±2 kV AC-port/B 5 kHz repetitionsfrekvens
Magnetfelter med netfrekvenser IEC 61000-4-8	30 A/m 50 Hz eller 60 Hz / A	30 A/m 50 Hz / A
Overspænding IEC 61000-4-5	±1 kV linje-til-linje / B ±2 kV linje-til-jord / B	±1 kV linje-til-linje / B ±2 kV linje-til-jord / B
Spændingsdyk, korte spændingsudfald og variationer i forsyningsspændingen IEC 61000-4-11	0 % UT; 1 cyklus / B 40 % Utl 10/12 cyklusser* / C 70 % i løbet af 25/30 cyklusser* / C 0 % i løbet af 250/300 cyklusser* / C	0 % UT; 1 cyklus / B 40 % Utl 10/12 cyklusser* / C 70 % i løbet af 25/30 cyklusser* / C 0 % i løbet af 250/300 cyklusser* / C
*F.eks.: "25/30 cyklusser" betyder "25 cyklusser for 50 Hz test" eller "30 cyklusser for 60 Hz test".		
Bemærk: UT er vekselstrømsspændingen før anvendelse af testniveauet.		

AUSTRALIA
Arjo Australia
Building B, Level 3
11 Talavera Road
Macquarie Park, NSW, 2113,
Australia
Phone: 1800 072 040

BELGIQUE / BELGIË
Arjo Belgium
Evenbroekveld 16
9420 Erpe-Mere
Phone: +32 (0) 53 60 73 80
Fax: +32 (0) 53 60 73 81
E-mail: info.belgium@arjo.com

BRASIL
Arjo Brasil Equipamentos Médicos Ltda
Rua Marina Ciufuli Zanfelice, 329 PB02
Galpão - Lapa
São Paulo – SP – Brasil
CEP: 05040-000
Phone: 55-11-3588-5088
E-mail: vendas.latam@arjo.com
E-mail: servicios.latam@arjo.com

CANADA
Arjo Canada Inc.
90 Matheson Boulevard West
Suite 350
CA-MISSISSAUGA, ON, L5R 3R3
Tel/Tél: +1 (905) 238-7880
Free: +1 (800) 665-4831
Fax: +1 (905) 238-7881
E-mail: info.canada@arjo.com

ČESKÁ REPUBLIKA
Arjo Czech Republic s.r.o.
Na Strzi 1702/65
140 00 Praha
Czech Republic
Phone No: +420225092307
E-mail: info.cz@arjo.com

DANMARK
Arjo A/S
Vassingerødvej 52
DK-3540 LYNGE
Tel: +45 49 13 84 86
Fax: +45 49 13 84 87
E-mail: dk_kundeservice@arjo.com

DEUTSCHLAND
Arjo GmbH
Peter-Sander-Strasse 10
DE-55252 MAINZ-KASTEL
Tel: +49 (0) 6134 186 0
Fax: +49 (0) 6134 186 160
E-mail: info-de@arjo.com

ESPAÑA
ARJO IBERIA S.L.
Poligono Can Salvatella
c/ Cabanyes 1-7
08210 Barberà del Valles
Barcelona - Spain
Telefono 1: +34 900 921 850
Telefono 2: +34 931 315 999

FRANCE
Arjo SAS
2 Avenue Alcide de Gasperi
CS 70133
FR-59436 RONCQ CEDEX
Tél: +33 (0) 3 20 28 13 13
Fax: +33 (0) 3 20 28 13 14
E-mail: info.france@arjo.com

HONG KONG
Arjo Hong Kong Limited
Room 411-414, 4/F, Manhattan Centre,
8 Kwai Cheong Road, Kwai Chung, N.T.,
HONG KONG
Tel: +852 2960 7600
Fax: +852 2960 1711

ITALIA
Arjo Italia S.p.A.
Via Giacomo Peroni 400-402
IT-00131 ROMA
Tel: +39 (0) 6 87426211
Fax: +39 (0) 6 87426222
E-mail: Italy.promo@arjo.com

MIDDLE EAST
Arjo Middle East FZ-LLC
Office 908, 9th Floor,
HQ Building,North Tower,
Dubai Science Park,
Al Barsha South
P.O. Box 11488, Dubai,
United Arab Emirates
Direct +971 487 48053
Fax +971 487 48072
Email: Info.ME@arjo.com

NEDERLAND
Arjo Nederland BV
Biezenwei 21
4004 MB TIEL
Postbus 6116
4000 HC TIEL
Tel: +31 (0) 344 64 08 00
Fax: +31 (0) 344 64 08 85
E-mail: info.nl@arjo.com

NEW ZEALAND
Arjo Ltd
34 Vestey Drive
Mount Wellington
NZ-AUCKLAND 1060
Tel: +64 (0) 9 573 5344
Free Call: 0800 000 151
Fax: +64 (0) 9 573 5384
E-mail: nz.info@Arjo.com

NORGE
Arjo Norway AS
Olaf Helsets vei 5
N-0694 OSLO
Tel: +47 22 08 00 50
Faks: +47 22 08 00 51
E-mail: no.kundeservice@arjo.com

ÖSTERREICH
Arjo Austria GmbH
Lemböckgasse 49 / Stiege A / 4.OG
A-1230 Wien
Tel: +43 1 8 66 56
Fax: +43 1 866 56 7000

POLSKA
Arjo Polska Sp. z o.o.
ul. Ks Piotra Wawrzyniaka 2
PL-62-052 KOMORNIKI (Poznań)
Tel: +48 691 119 999
E-mail: arjo@arjo.com

PORTUGAL
Arjo em Portugal
MAQUET Portugal, Lda.
(Distribudor Exclusivo)
Rua Poeta Bocage n.º 2 - 2G
PT-1600-233 Lisboa
Tel: +351 214 189 815
Fax: +351 214 177 413
E-mail: Portugal@arjo.com

SUISSE / SCHWEIZ
Arjo Switzerland AG
Fabrikstrasse 8
Postfach
CH-4614 HÄGENDORF
Tél/Tel: +41 (0) 61 337 97 77
Fax: +41 (0) 61 311 97 42

SUOMI
Arjo Scandinavia AB
Riihitontuntie 7 C
02200 Espoo
Finland
Puh: +358 9 6824 1260
E-mail: Asiakaspalvelu.finland@arjo.com

SVERIGE
Arjo International HQ
Hans Michelsensgatan 10
SE-211 20 MALMÖ
Tel: +46 (0) 10 494 7760
Fax: +46 (0) 10 494 7761
E-mail: kundservice@arjo.com

UNITED KINGDOM
Arjo UK and Ireland
Houghton Hall Park
Houghton Regis
UK-DUNSTABLE LU5 5XF
Tel: +44 (0) 1582 745 700
Fax: +44 (0) 1582 745 745
E-mail: sales.admin@arjo.com

USA
Arjo Inc.
2349 W Lake Street Suite 250
US-Addison, IL 60101
Tel: +1 (630) 307-2756
Free: +1 (800) 323-1245
Fax: +1 (630) 307 6195
E-mail: us.info@arjo.com

JAPAN
Arjo Japan K.K.
東京都港区虎ノ門三丁目7 番8 号
ランディック第2 虎ノ門ビル9 階
Tel: +81 (0)3-6435-6401
Fax: +81 (0)3-6435-6402
E-mail: info.japan@arjo.com

At Arjo, we believe that empowering movement within healthcare environments is essential to quality care. Our products and solutions are designed to promote a safe and dignified experience through patient handling, medical beds, personal hygiene, disinfection, diagnostics, and the prevention of pressure injuries and venous thromboembolism. With over 6500 people worldwide and 65 years caring for patients and healthcare professionals, we are committed to driving healthier outcomes for people facing mobility challenges.

ArjoHuntleigh AB
Hans Michelsensgatan 10
211 20 Malmö, Sweden
www.arjo.com

CE
2797