MONTERINGS- OG INSTALLATIONSVEJLEDNING

# Typhoon

6001269102_4DA • 2023-12

arjo
EMPOWERING MOVEMENT

Modelbetegnelsen og serienummeret skal altid oplyses ved bestilling af reservedele eller ved telefoniske eller skriftlige henvendelser:

Serienummer på maskinen:

……

Maskinmodel:

……

Designpolitik og ophavsret
® og ™ er varemærker, der tilhører Arjo-koncernen.
© Arjo 2023.
Da vores politik løbende udvikles, forbeholder vi os ret til at ændre design uden forudgående varsel.
Indholdet i denne publikation må ikke kopieres, hverken helt eller delvist, uden Arjos tilladelse.

# Indhold

FORORD ....4
1 SIKKERHEDSFORANSTALTNINGER ....5
1.1 Vigtigt ....6
1.2 Sørg for, at samling og installation udføres ....7
1.3 Isoleringsafbryder ....7
1.4 I nødsituationer ....7
1.5 Produktansvar ....7
1.6 Advarselssymboler ....7
2 INSTALLATION ....8
2.1 Generelt ....8
2.1.1 Sørg for, at samling og installation udføres: ....8
2.1.2 Installationsrækkefølge ....8
2.2 Udpakning ....9
2.3 Diagram over dimensioner og hulmønster ....10
2.4 Placering ....11
2.5 Tilslutning af vand ....14
2.6 Tilslutning af strøm ....14
2.6.1 Koblingsalternativ ....15
2.7 Når arbejdet er gennemført, skal det kontrolleres, at: ....16
2.8 Funktionskontrol ....17
3 TEKNISKE DATA ....19
3.1 Dimensioner og vægt ....19
3.2 Tilslutninger ....20
3.3 Diverse ....21
3.4 Krav til omgivelserne ....21
3.5 Sikringsklasse ....21
3.6 Tilbehør ....22
4 VANDKVALITET ....23
5 BORTSKAFFELSE AF ET UDTJENT PRODUKT ....25

# FORORD

Brugermanualen beskriver maskinens design og betjening samt den vedligeholdelse, som brugeren har ansvaret for. Installationsmanualen beskriver maskinens installation. Den tekniske manual beskriver nødvendig information for personale, som skal betjene og vedligeholde maskinen. Oplysningerne i denne manual skal overholdes for at sikre sikker betjening og fejlfri drift.

---

**Læs vejledningen før anvendelse.**

---

Brugere skal læse denne manual, før maskinen tages i brug første gang, og sætte sig ind i maskinens betjening og de tilhørende sikkerhedsinstruktioner. Operatører og vedligeholdelsespersonale skal have gennemført undervisning gennem Arjos markedsføringsorganisation.

Oplysningerne i denne vejledning beskriver maskinen med den udformning, den har, når den afsendes fra Arjo AB. Individuel tilpasning til bestemte kunder eller lande kan medføre forskelle i udformningen.

Følgende dokumentation medfølger til maskinen:

- Brugermanual
- Installationsmanual
- Kvik guide

Følgende dokumenter skal på anmodning leveres af salgsvirksomheden til slutbrugeren:

- Teknisk manual
- Reservedelsliste

Den medfølgende lynvejledning skal hænges op og være klart synlig i installationsområdet.

Arjo AB forbeholder sig ret til at ændre specifikationer og design uden forudgående varsel. Oplysningerne i denne manual var opdaterede på den dato, hvor manualen blev udgivet.

# 1 SIKKERHEDSFORANSTALTNINGER

Denne maskine har en række indbyggede sikkerhedsanordninger.

Det er af største vigtighed, at disse sikkerhedsanordninger ikke omgås, da dette vil kunne medføre personskade.

Hvis udstyret benyttes på anden måde end den af producenten foreskrevne, kan dette hindre funktionen af sikkerhedsudstyret på maskinen.

Operatører og vedligeholdelsespersonale skal gennemføre sikkerhedsundervisning vedr. maskinen. Alt personale, der håndterer kemikalier til vask og desinfektion, skal have sat sig ind i vaskeprocessen, eventuelle sundhedsrisici og metoder til konstatering af udsivende giftige kemikalier.

Operatører og vedligeholdelsespersonale skal regelmæssigt gennemføre undervisning i betjening og vedligeholdelse af udstyret. Der skal foreligge en dokumenteret liste over personale, der har modtaget undervisning i brugen af maskinen. Undervist personale skal prøves med henblik på kontrol af undervisningsprogrammet.

## 1.1 Vigtigt

- Udvis stor forsigtighed ved håndtering af de kemiske midler, der anvendes i maskinen. Læs oplysningerne på beholderen, eller kontakt producenten:
    - midlet kommer i kontakt med operatørens øjne eller hud, eller hvis der indåndes dampe osv.
    - der ønskes oplysninger om opbevaring af detergenten og bortskaffelse af tomme beholdere.
- Udstyret må kun bruges af personer med godt kendskab til det, og som er uddannet i brugen af det. Personalet skal desuden modtage regelmæssig undervisning i brugen af udstyret.
- Læs brugervejledningen omhyggeligt igennem inden brug
- Brug aldrig skylledesinfektoren, hvis du ikke er sikker på, hvordan den skal anvendes.
- Følg de skriftlige vejledninger.
- Hold udstyret rent.
- Strømmen skal være afbrudt, før maskinens kabinet åbnes. (Maskinens kabinet indeholder elektriske komponenter.)
- Sørg for, at der altid er vaskemiddel i flaskerne. Dette er både vigtigt for driften af maskinen og af hensyn til at holde vaskekammeret frit for misfarvning.
- Anvend altid udstyret i overensstemmelse med lokale bestemmelser.
- Tilslut altid udstyret via en RCD (reststrømsenhed).
- Brug altid en jordet strømforsyning til skylledekontaminatoren.
- Hvis godset ikke er kølet ned efter rengøring, skal det håndteres med forsigtighed
    - for at undgå forbrændinger.
- Før opstart skal spildevandsudtaget i bunden af skyllekammeret tjekkes for blokeringer. Dette sikrer, at skylledesinfektoren fungerer korrekt.
- Placer ikke dele, der er følsomme for varme eller fugt, oven på skylledesinfektoren.

## 1.2 Sørg for, at samling og installation udføres

- af kvalificeret personale.
- i overensstemmelse med gældende lokale bestemmelser og lovgivning.

## 1.3 Isoleringsafbryder

Maskinen skal altid være udstyret med en separat isoleringsafbryder i den elektriske forsyning. Isoleringsafbryderen skal være let tilgængelig på en væg tæt på maskinen. Den eksterne elektriske isoleringsafbryder skal være mærket med ”I” og ”O” som identifikation af afbryderens positioner.

## 1.4 I nødsituationer

- Sluk på hovedafbryderen.
- Luk for afbryderventilerne i vandforsyningsledningen.

## 1.5 Produktansvar

CE-mærkning angiver overensstemmelse med Det Europæiske Fællesskabs harmoniserede lovgivning.

Enhver modifikation eller ukorrekt anvendelse af udstyret uden godkendelse fra Arjo vil medføre, at produktansvaret bortfalder.

CE
2797

**CE-mærkning angiver overensstemmelse med Det Europæiske Fællesskabs harmoniserede lovgivning.**
**Tallene angiver kontrollen, som udføres af et notificeret organ.**

## 1.6 Advarselssymboler

Nogle af advarslerne, instruktionerne og anbefalingerne i denne vejledning kræver særlig opmærksomhed. Symbolerne og udformningerne er som følger:

**Risiko for skader eller beskadigelse af maskinen.**

# 2 INSTALLATION

## 2.1 Generelt

### 2.1.1 Sørg for, at samling og installation udføres:

**Dette udstyr bør samles og installeres af mindst to personer for at mindske risikoen for rygskader.**

- af kvalificeret personale.
- i overensstemmelse med gældende lokale bestemmelser og lovgivning.
- udelukkende som indendørs installation
- på en ikke-våd lokation.

### 2.1.2 Installationsrækkefølge

Udfør installationen i følgende rækkefølge:

1. Udpakning
2. Placering
3. Tilslutning af vand
4. Tilslutning af strøm
5. Inspektion af installationen

## 2.2 Udpakning

**Bemærk: Kontrollér, at skylledekontaminatoren ikke er blevet beskadiget under transporten, inden installation foretages.**

Følgende dele skal medfølge ved levering af skylledekontaminatoren:

- To kabinetnøgler
- En mappe med dokumentation

Skylledekontaminatoren leveres solidt fastboltet til en palle.

1. Aftag emballagen.
2. Flyt ved hjælp af mekaniske hjælpemidler skylledesinfektoren så tæt på installationsstedet som muligt, mens den fortsat er fastgjort på pallen.
3. Fjern boltene, der holder skylledesinfektoren fast på pallen.

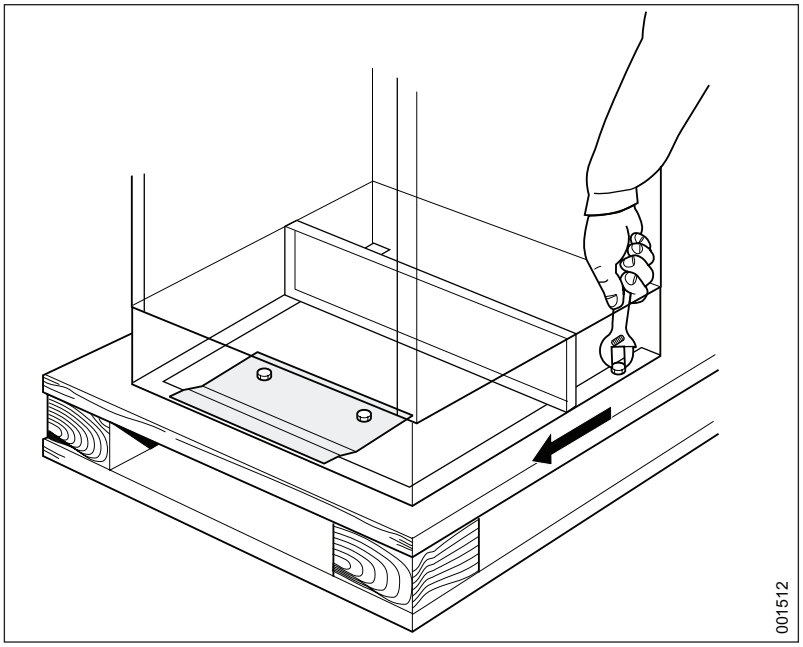


*Figur 1. Skru bolte løs*

4. Vurdér skylledekontaminatoren i forhold til løft fra pallen. To personer løfter skylledesinfektoren ned på gulvet eller en lav vogn, hvorfra den kan flyttes til sin endelige position.

## 2.3 Diagram over dimensioner og hulmønster

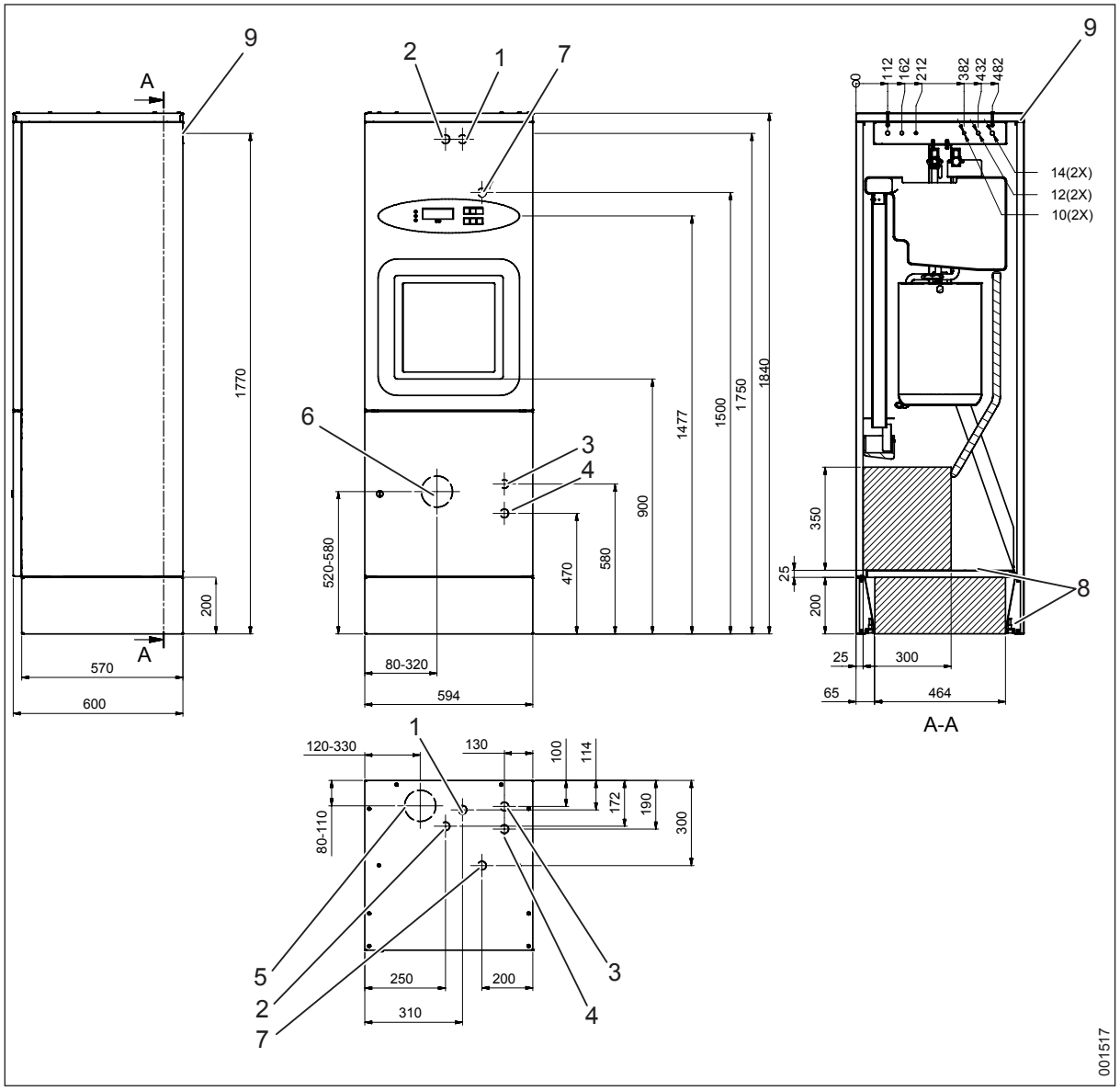


*Figur 2. Diagram over dimensioner og hulmønster*

1. CW, G1/2" hun (TO METER SLANGE FRA DETTE PUNKT FØLGER MED MASKINEN)
2. HW, G1/2" hun (TO METER SLANGE FRA DETTE PUNKT FØLGER MED MASKINEN)
3. EKSTERN DAMP, G1/2" hun
4. BLØDT VAND, G1/2" hun
5. SPILDEVANDSTILSLUTNING, S-VANDLÅS, GULV, 110/90.
6. SPILDEVANDSTILSLUTNING, P-VANDLÅS, VÆG, 110/90.
7. ELTILSLUTNING (FIRE METER KABEL FRA DETTE PUNKT FØLGER MED MASKINEN)
8. OMRÅDER TIL INDGÅENDE MEDIUM (AFHÆNGER AF, HVORDAN AFLØBET ER UDFORMET)
9. HUL TIL MONTERING PÅ VÆG

## 2.4 Placering

- Monter vandlåsen på spildevandsudløbet. Vandlåsen kan tilsluttes bagudvendt eller nedad. Rørdiameteren er 90 eller 110 mm.
- Placér maskinen korrekt ved hjælp af et vaterpas, som holdes lodret mod maskinens side. Juster om nødvendigt ved hjælp af de justerbare fødder med en skruetrækker på 25 cm.

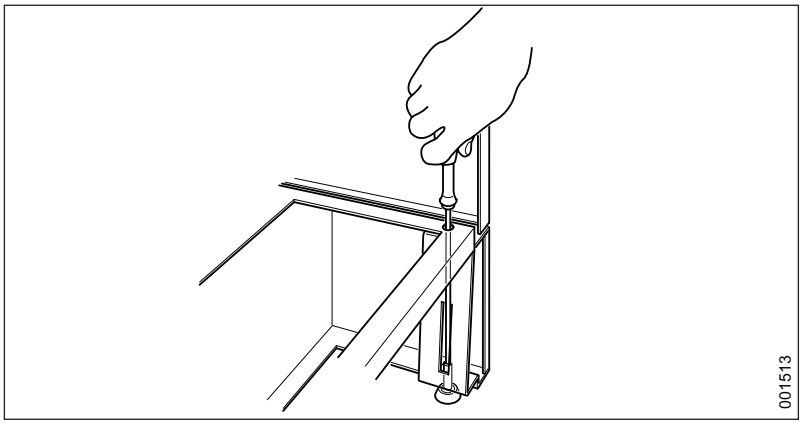


*Figur 3. Justering af maskinens fødder*

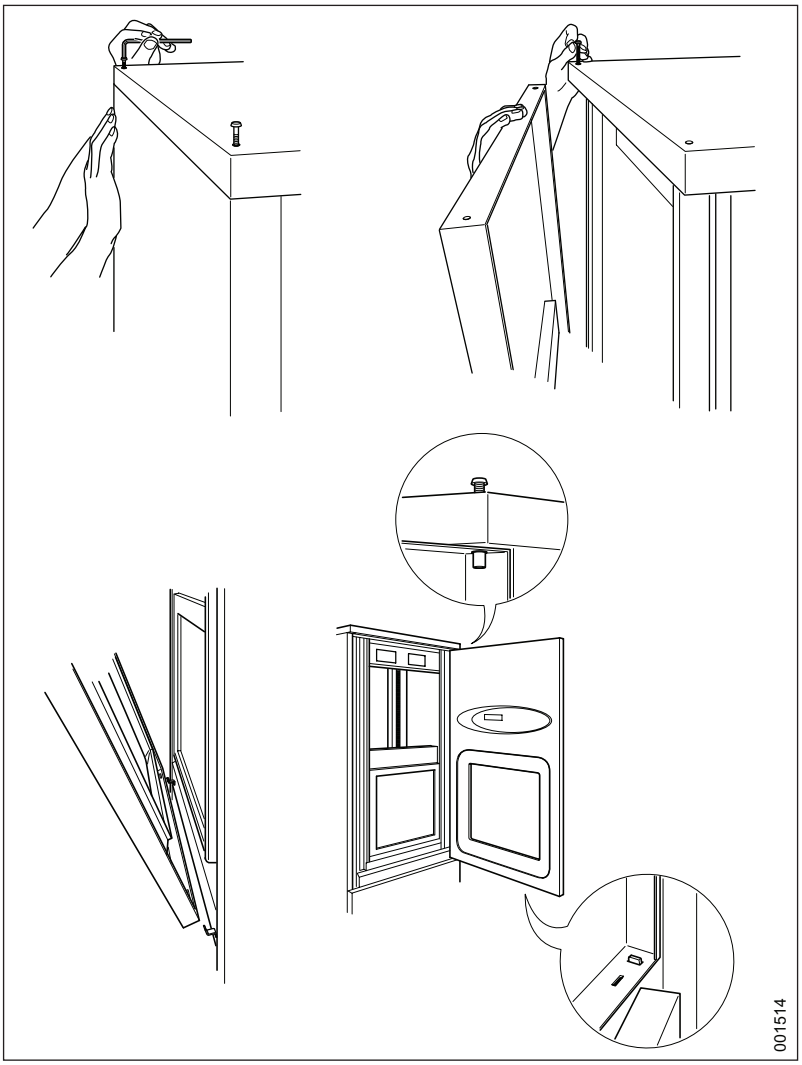


*Figur 4. Håndteringpaneler*

- Frigør panelet, og lås det i serviceposition.
- Foretag opmålingen, og bor hullerne til vægmontering.

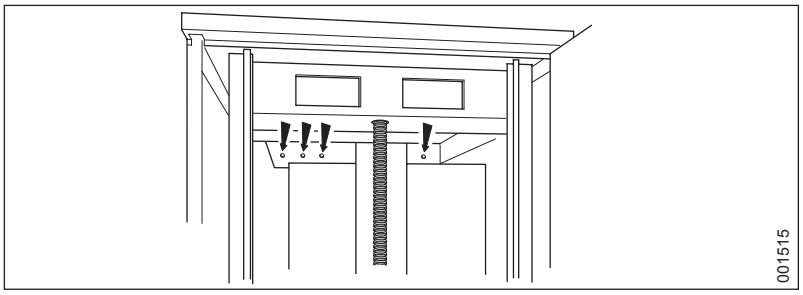


*Figur 5. Mål hullernes afstand på væggen*

- Montér maskinen på væggen. Brug skruer og spændeskiver, der passer til vægmaterialet.

---

**Bemærk: Når soklen fjernes, bæres hele maskinens vægt af boltene i væggen.**

---

- Hvis soklen ikke skal bruges, fjernes den ved at skrue de fire bolte løs og trække soklen ud.

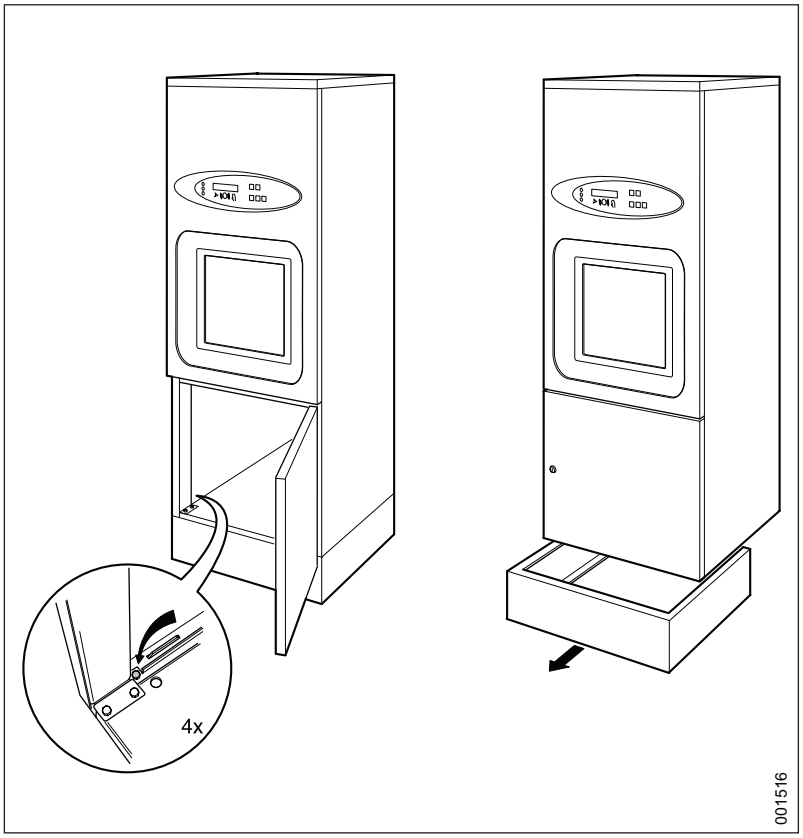


*Figur 6. Skru soklen løs*

## 2.5 Tilslutning af vand

- Tilslutningerne skal overholde kravene til vandtilslutninger i tabellen nedenfor.

| | **Koldt vand Blå** | **Varmt vand Rød** |
|---|---|---|
| Tilslutning | 15 mm (1/2") | 15 mm (1/2") |
| Tryk | 100-800 kPa | 100-800 kPa |
| Flowhastighed | 20 l/min ved et tryk på 400 kPa | 20 l/min ved et tryk på 400 kPa |
| Temperatur | ≥2 °C | 45-60 °C |

- Tilslut vandforsyningen.
- Rørene skal monteres med en godkendt 1/2" spærreventil.
- Forsegl alle tilslutninger med PTFE-tape.

## 2.6 Tilslutning af strøm

Udfør den elektriske installation som følger:

- Installer maskinen i henhold til installationskategori CAT II.
- Lav et hul til elkabler i soklen eller maskinen bundplade.
- Monter den medfølgende kabelbøsning, og træk kablerne igennem.

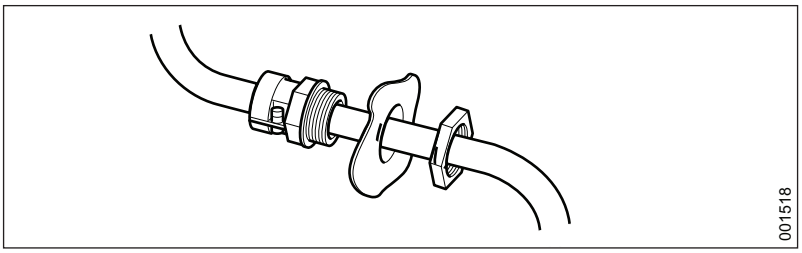


*Figur 7. Kabelforskruning*

- Tilslut maskinen til en separat isoleringsafbryder, der er godkendt i henhold til lokale standarder. Isoleringsafbryderen skal monteres på væggen tæt på maskinen.
- Tilslut til jord og til den netforsyningsspænding, der er angivet på typeskiltet. Kontrollér, at tilslutningen har en passende overspændingsbeskyttelse. Den korrekte sikringsklasse er angivet på typeskiltet.
- Alle kabler skal være klassificeret til mindst 90 °C.
- Sikringer ifølge Kurve C.

## 2.6.1 Koblingsalternativ

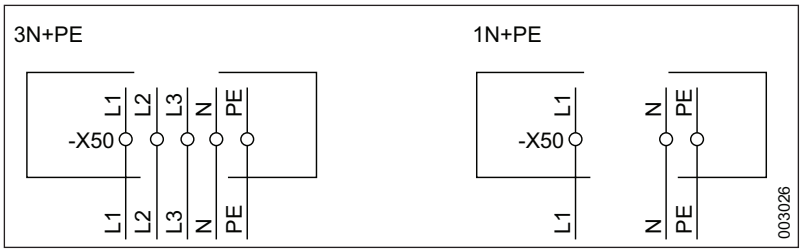


*Figur 8. Eltilslutning*

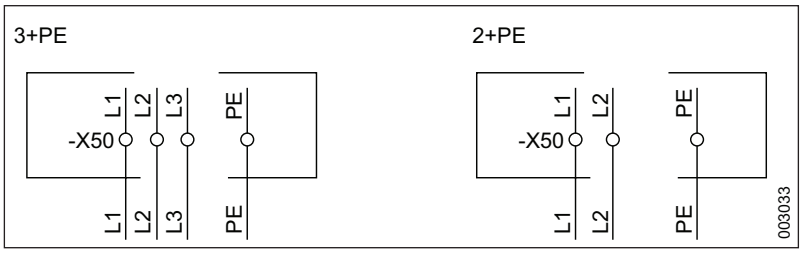


*Figur 9. Eltilslutning*

| Spænding | Tilslutning | Frekvens | Sikring | Strømforsyning |
|---|---|---|---|---|
| 400 V | 3N+PE (TN) | 60 Hz | 3 × 15 A | 5,71 kW |
| 400 V | 3N+PE (TN) | 50 Hz | 3 × 10 A | 5,51 kW |
| 240 V | 3+PE (TN) | 60 Hz | 3 × 15 A | 5,71 kW |
| 240 V | 2+PE (TN) | 60 Hz | 1 × 20 A | 4,35 kW |
| 240 V | 2+PE (TN) | 60 Hz | 1 × 10 A | 1,36 kW |
| 230 V | 3+PE (TN) | 50 Hz | 3 × 16 A | 5,51 kW |
| 230 V | 1N+PE (TN) | 50 Hz | 1 × 20 A | 4,35 kW |
| 230 V | 1N+PE (TN) | 50 Hz | 1 × 10 A | 1,16 kW |
| 208 V | 3+PE (TN) | 60 Hz | 3 × 20 A | 5,71 kW |
| 208 V | 2+PE (TN) | 60 Hz | 1 × 22 A | 4,35 kW |
| 208 V | 2+PE (TN) | 60 Hz | 1 × 10 A | 1,36 kW |
| 200 V | 3+PE (TN) | 60 Hz | 3 × 20 A | 5,71 kW |
| 200 V | 3+PE (TN) | 50 Hz | 3 × 20 A | 5,51 kW |
| 200 V | 2+PE (TN) | 60 Hz | 1 × 25 A | 4,35 kW |
| 200 V | 2+PE (TN) | 50 Hz | 1 × 25 A | 4,35 kW |
| 200 V | 2+PE (TN) | 60 Hz | 1 × 10 A | 1,36 kW |
| 200 V | 2+PE (TN) | 50 Hz | 1 × 10 A | 1,16 kW |

Fungerer inden for spændingsudsving på op til ±10 % af den nominelle spænding på hovednetforsyningen.

## 2.7 Når arbejdet er gennemført, skal det kontrolleres, at:

- samtlige dele er installeret i overensstemmelse med installationsmanualen.
- alle skruer er spændt korrekt.
- der ikke er skarpe kanter på nogen af de dele, der kan komme i kontakt med personer.
- samtlige slanger, rør og samlinger er intakte og fri for defekter.
- alle maskinens funktioner arbejder korrekt. Juster om nødvendigt.

Gennemfør en installationskvalificering (IQ), en operationel kvalificering (OQ) og en performancekvalificering (PQ) i overensstemmelse med ISO 15883, før maskinen ibrugtages.

Fejlagtig anvendelse kan medføre tingsskade og personskade.

## 2.8 Funktionskontrol

**Bemærk: Sørg for, at sugeslangen i doseringspumpen er fuld af det korrekte middel, før der startes. Doseringspumper kan køres enkeltvis i serviceprogrammet, så disse slanger kan fyldes med middel, linje 82 (se den tekniske vejledning).**

- Kontrollér, at skylledekontaminatoren er sluttet til den korrekte forsyningsspænding og er beskyttet af en sikring med den korrekte amperestørrelse, som vist på typeskiltet.
- Tænd for isoleringsafbryderen. Kontrollér, at alle lamper på panelet lyser, og at summeren lyder. Derefter viser displayet den aktuelle programversion efterfulgt af det på forhånd valgte program. Åbn vandventilerne.
- Hvis maskinen har detergentdosering: Tryk på , og kontrollér, at lyset i knappen tændes.
- Kontrollér, at temperaturen på indløbsvandet er korrekt. Temperaturen skal være inden for intervallet 45-60 °C for varmt vand og ikke under 2 °C for koldt vand.

**Bemærk: Sørg for, at sugeslangen i doseringspumpen er fuld af det korrekte middel, før der startes. Doseringspumper kan køres enkeltvis i serviceprogrammet, så disse slanger kan fyldes med middel, linje 82 (se den tekniske vejledning).**

- Start et program med tom maskine, og kontroller, at:
  - Den gule lampe blinker i seks sekunder
  - Den gule lampe på tændes.
  - - temperaturen stiger kontinuerligt, indtil kølefasen begynder.
  - pausen i opvarmningen ikke overstiger 10 minutter.
  - - temperaturen når op på 90 °C.
  - den grønne lampe på tændes, og displayet viser U7 (varmt gods).
  - når døren er helt åben, kontrolleres maks. temperatur.

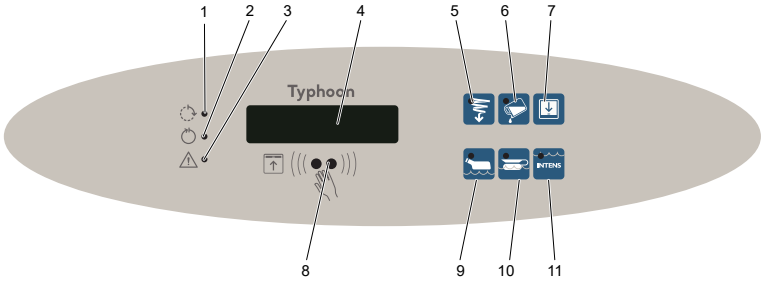


*Figur 10. Betjeningspanel*

1. Gul: Proces i gang
2. Grøn: Proces gennemført
3. Rød: Desinfektion blev ikke gennemført, eller anden fejlkode F
4. Display
5. Randskylning
6. Rensemiddel (ekstraudstyr)
7. Åbn/luk dør
8. Sensor til at åbne/lukke døren og til at starte det forvalgte program.
9. Økonomiprogram
10. Normalt program
11. Intensivt program

- Maskinen har et doseringssystem til afkalkning og muligvis til procesmiddel (valgfrit). Start et normalt program, og kontrollér, at desinfektoren bruger den korrekte mængde. For afkalkningsmiddel er mængden pr. program som regel 1,5 - 4,0 ml (følg leverandørens anbefalinger). Se serviceprogrammet i den tekniske vejledning for at læse mere om justering af doseringsmængden.
- Hvis maskinen har et randskylningsprogram:
  - Tryk på knappen , og kontrollér, at randskylningsprogrammet kører.
  - Kontrollér, at døren kan åbnes og lukkes med sensoren.
  - Kontrollér, at der ikke er vandlækager. Spænd om nødvendigt tilslutningerne og rørovergangsstykkerne.

# 3 TEKNISKE DATA

## 3.1 Dimensioner og vægt

| **Dimensioner og vægt** | |
|---|---|
| Vægt | 135 kg |
| Bredde | 600 mm |
| Dybde | 600 mm |
| Højde (inkl. sokkel 200 mm) | 1840 mm |

## 3.2 Tilslutninger

| Vandforbrug | | |
|---|---|---|
| Økonomiprogram | 25 ± 10% | l/proces |
| Normalt program | 31 ± 10% | l/proces |
| Intensivt program | 39 ± 10% | l/proces |

| Koldt vand | |
|---|---|
| Tilslutning | 15 (1/2") mm |
| Tryk | 100-800 kPa |
| Flowhastighed | 20 l/min |

| Varmt vand | |
|---|---|
| Temperatur | 45-60 °C (113 - 140 °F) |
| Tilslutning | 15 (1/2") mm |
| Tryk | 100-800 kPa |
| Flowhastighed | 20 l/min |

| Blødgjort vand | |
|---|---|
| Temperatur | 45-60 °C (113 - 140 °F) |
| Tilslutning | 15 (1/2") mm |
| Tryk | 100-800 kPa |
| Flowhastighed | 20 l/min |

| Damp | |
|---|---|
| Tilslutning | 15 (1/2") mm |
| Tryk | 30-300 kPa |
| Flowhastighed | 0,3 kg/proces |

| Afløb | |
|---|---|
| Tilslutning | Ø 90/110 mm |

## 3.3 Diverse

| Diverse | |
|---|---|
| Død volumen | <2,3 l (hovedpumpe og dampgenerator) |
| Lydniveau | 60 dB (A) leq |

## 3.4 Krav til omgivelserne

| | |
|---|---|
| Luftfugtighed, maksimum | 80 % ved 31 °C (87 °F) |
| Rumtemperatur | 5-40 °C (41-104 °F) |

## 3.5 Sikringsklasse

| | |
|---|---|
| Forureningsgrad | 2 |
| Overspændingskategori | II |
| Sikringsklasse | IP 21 |
| Maksimal højde over havets overflade* | 2.000 m over havets overflade |

* Maksimal højde over havets overflade for brug af maskinen.

## 3.6 Tilbehør

| Varenr. | Beskrivelse |
|---|---|
| 499631900 | Kombinationsventil (spærreventil/ kontraventil/filter) 1 par |
| 502321001 | Afbryder |
| JAA101090 | Bakke til instrumenter |
| JAA101490 | Indsatsbakke |
| 502391600 | P-lås, (diam. 110 mm) |
| 502391700 | S-lås, (diam. 110 mm) |
| 502391800 | P-lås (diam. 90 mm) |
| 502391900 | S-lås (diam. 90 mm) |
| 502520100 | Lige kompressionskobling |
| 502520000 | Slangeindsats |

**Ved tilslutning af plastslange kan denne kobling og indsatserne købes med henblik på sammenkobling af slangen for at opnå den ønskede længde.**

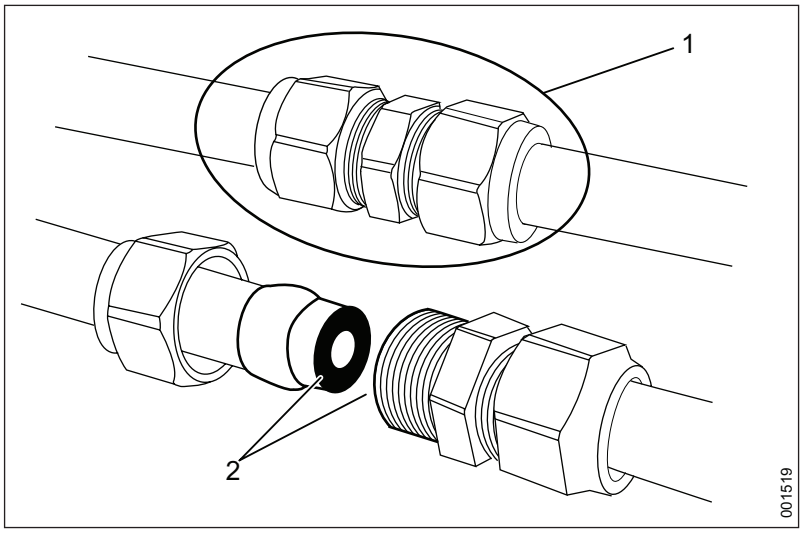


*Figur 11. Kobling og slangeindsats*

1. 502520100 Lige kompressionskobling
2. 502520000 Slangeindsats × 2

# 4 VANDKVALITET

**Det er kundens ansvar at forsyne skylle-dekontaminatoren med vand af den rette kvalitet.**

Vandkvaliteten, der benyttes i alle rengøringens faser, er afgørende for gode rengøringsresultater. Vandet, der anvendes i de enkelte trin, skal være kompatibelt med:

- Materialet, som den desinficerende vaskemaskine er fremstillet af.
- Kemikalierne, der benyttes i processen.
- Proceskravene til processens forskellige faser

Hovedfaktorerne for god vandkvalitet er:

| | |
|---|---|
| Hårdhed | Høj hårdhed vil forårsage kalkaflejringer i den desinficerende vaskemaskine, hvilket fører til dårlige rengøringsresultater. |
| Ioniske urenheder | En høj koncentration af ioniske urenheder kan forårsage korrosion og pittingdannelse i rustfrit stål.<br>Tungmetaller som f.eks. jern, mangan og kobber korroderer godset. |
| Mikrobielle urenheder | Gods, der skal rengøres, behandles for mikroorganismer og disses restprodukter, der kan forårsage feberlignende symptomer, hvis de kommer ind i menneskekroppen. Anvend vand, der ikke øger den biologiske belastning. |
| Hygiejnekemikalier | Høje koncentrationer af og kraftig påvirkning af hygiejnekemikalier kan forårsage korrosion og pittingdannelse i rustfrit stål. |

Arjo AB anbefaler, at vandet, der benyttes til forskyl-, vaske- og slutskylfaserne, skal være af drikkevandskvalitet i henhold til retningslinjerne. Den anbefalede vandkvalitet er drikkevand med højst 5°dH. Detaljerede oplysninger om acceptabel vandkvalitet fremgår af ”Retningslinjer for drikkevandskvalitet”, som udgives af WHO.

Følg de lokale standarder, hvis de er strengere end anbefalingerne fra Arjo AB. Særligt når der anvendes behandlet vand til slutskyls-/desinfektionsfasen. En typisk specifikation for behandlet vand er:

| | |
|---|---|
| pH | 5,5 til 8 |
| Ledningsevne | <30 µs.cm-1 |
| TDS | <40 mg/l |
| Maks. hårdhed | < 50 mg/l |
| Klor | < 10 mg/l |
| Tungmetaller | < 10 mg/l |
| Fosfater | <0,2 mg/l i form af P2O5 |
| Silikater | <0,2 mg/l i form af SiO2 |
| Endotoksiner | <0,25 EU/ml |
| Samlet antal mikroorganismer | <100 pr. 100 ml |

Supplerende anbefalinger skal desuden indhentes fra producenterne af kemisk og medicinsk udstyr.

# 5 BORTSKAFFELSE AF ET UDTJENT PRODUKT

Hjælpemidler, som har elektriske og elektroniske komponenter, skal skilles ad og genanvendes i overensstemmelse med WEEE-direktivet om affald af elektrisk og elektronisk udstyr eller i overensstemmelse med lokale eller nationale bestemmelser.

Desinfektionsvæsker – hvis der er overskydende væske, er det sikkert at hælde det i afløbet sammen med rindende vand. Disse produkter er vandopløselige og blandes oftest med vand, når de bruges til rengøring. Din kommune vil behandle disse rengøringsmidler på samme måde, som hvis du anvendte dem til rengøring.

Emballagen skal genanvendes i overensstemmelse med nationale eller lokale bestemmelser.

**ADVARSEL!**
**Produktet kan være kontamineret og skal derfor desinficeres inden genanvendelse.**

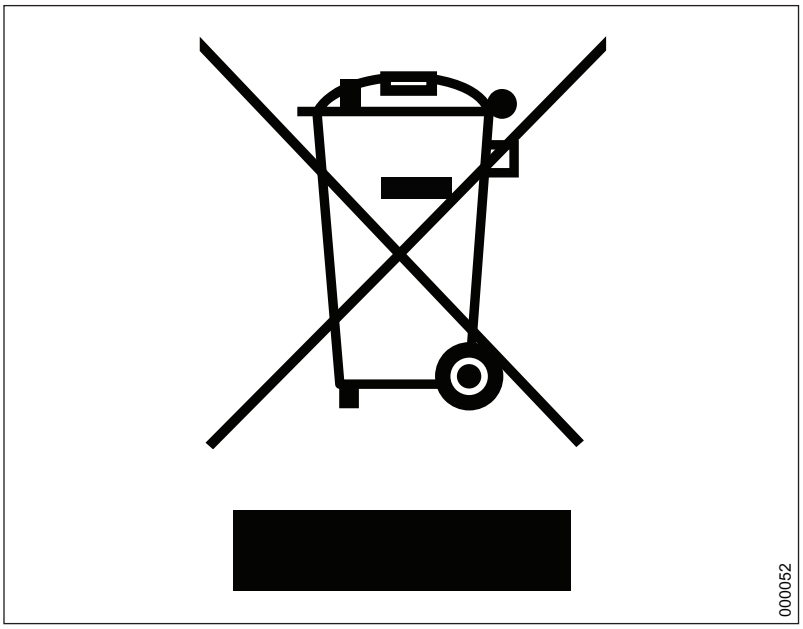


*Figur 12. Symbol for genanvendelse*

Tom med vilje

AUSTRALIA
Arjo Australia
Building B, Level 3
11 Talavera Road
Macquarie Park, NSW, 2113,
Australia
Phone: 1800 072 040

BELGIQUE / BELGIË
Arjo Belgium
Evenbroekveld 16
9420 Erpe-Mere
Phone: +32 (0) 53 60 73 80
Fax: +32 (0) 53 60 73 81
E-mail: info.belgium@arjo.com

BRASIL
Arjo Brasil Equipamentos Médicos Ltda
Rua Marina Ciufuli Zanfelice, 329 PB02
Galpão - Lapa
São Paulo – SP – Brasil
CEP: 05040-000
Phone: 55-11-3588-5088
E-mail: vendas.latam@arjo.com
E-mail: servicios.latam@arjo.com

CANADA
Arjo Canada Inc.
90 Matheson Boulevard West
Suite 350
CA-MISSISSAUGA, ON, L5R 3R3
Tel/Tél: +1 (905) 238-7880
Free: +1 (800) 665-4831
Fax: +1 (905) 238-7881
E-mail: info.canada@arjo.com

ČESKÁ REPUBLIKA
Arjo Czech Republic s.r.o.
Na Strzi 1702/65
140 00 Praha
Czech Republic
Phone No: +420225092307
E-mail: info.cz@arjo.com

DANMARK
Arjo A/S
Vassingerødvej 52
DK-3540 LYNGE
Tel: +45 49 13 84 86
Fax: +45 49 13 84 87
E-mail: dk_kundeservice@arjo.com

DEUTSCHLAND
Arjo GmbH
Peter-Sander-Strasse 10
DE-55252 MAINZ-KASTEL
Tel: +49 (0) 6134 186 0
Fax: +49 (0) 6134 186 160
E-mail: info-de@arjo.com

ESPAÑA
ARJO IBERIA S.L.
Poligono Can Salvatella
c/ Cabanyes 1-7
08210 Barberà del Valles
Barcelona - Spain
Telefono 1: +34 900 921 850
Telefono 2: +34 931 315 999

FRANCE
Arjo SAS
2 Avenue Alcide de Gasperi
CS 70133
FR-59436 RONCQ CEDEX
Tél: +33 (0) 3 20 28 13 13
Fax: +33 (0) 3 20 28 13 14
E-mail: info.france@arjo.com

HONG KONG
Arjo Hong Kong Limited
Room 411-414, 4/F, Manhattan Centre,
8 Kwai Cheong Road, Kwai Chung, N.T.,
HONG KONG
Tel: +852 2960 7600
Fax: +852 2960 1711

ITALIA
Arjo Italia S.p.A.
Via Giacomo Peroni 400-402
IT-00131 ROMA
Tel: +39 (0) 6 87426211
Fax: +39 (0) 6 87426222
E-mail: Italy.promo@arjo.com

MIDDLE EAST
Arjo Middle East FZ-LLC
Office 908, 9th Floor,
HQ Building,North Tower,
Dubai Science Park,
Al Barsha South
P.O. Box 11488, Dubai,
United Arab Emirates
Direct +971 487 48053
Fax +971 487 48072
Email: Info.ME@arjo.com

NEDERLAND
Arjo Nederland BV
Biezenwei 21
4004 MB TIEL
Postbus 6116
4000 HC TIEL
Tel: +31 (0) 344 64 08 00
Fax: +31 (0) 344 64 08 85
E-mail: info.nl@arjo.com

NEW ZEALAND
Arjo Ltd
34 Vestey Drive
Mount Wellington
NZ-AUCKLAND 1060
Tel: +64 (0) 9 573 5344
Free Call: 0800 000 151
Fax: +64 (0) 9 573 5384
E-mail: nz.info@Arjo.com

NORGE
Arjo Norway AS
Olaf Helsets vei 5
N-0694 OSLO
Tel: +47 22 08 00 50
Faks: +47 22 08 00 51
E-mail: no.kundeservice@arjo.com

ÖSTERREICH
Arjo Austria GmbH
Lemböckgasse 49 / Stiege A / 4.OG
A-1230 Wien
Tel: +43 1 8 66 56
Fax: +43 1 866 56 7000

POLSKA
Arjo Polska Sp. z o.o.
ul. Ks Piotra Wawrzyniaka 2
PL-62-052 KOMORNIKI (Poznań)
Tel: +48 691 119 999
E-mail: arjo@arjo.com

PORTUGAL
Arjo em Portugal
MAQUET Portugal, Lda.
(Distribudor Exclusivo)
Rua Poeta Bocage n.º 2 - 2G
PT-1600-233 Lisboa
Tel: +351 214 189 815
Fax: +351 214 177 413
E-mail: Portugal@arjo.com

SUISSE / SCHWEIZ
Arjo Switzerland AG
Fabrikstrasse 8
Postfach
CH-4614 HÄGENDORF
Tél/Tel: +41 (0) 61 337 97 77
Fax: +41 (0) 61 311 97 42

SUOMI
Arjo Scandinavia AB
Riihitontuntie 7 C
02200 Espoo
Finland
Puh: +358 9 6824 1260
E-mail: Asiakaspalvelu.finland@arjo.com

SVERIGE
Arjo International HQ
Hans Michelsensgatan 10
SE-211 20 MALMÖ
Tel: +46 (0) 10 494 7760
Fax: +46 (0) 10 494 7761
E-mail: kundservice@arjo.com

UNITED KINGDOM
Arjo UK and Ireland
Houghton Hall Park
Houghton Regis
UK-DUNSTABLE LU5 5XF
Tel: +44 (0) 1582 745 700
Fax: +44 (0) 1582 745 745
E-mail: sales.admin@arjo.com

USA
Arjo Inc.
2349 W Lake Street Suite 250
US-Addison, IL 60101
Tel: +1 (630) 307-2756
Free: +1 (800) 323-1245
Fax: +1 (630) 307 6195
E-mail: us.info@arjo.com

JAPAN
Arjo Japan K.K.
東京都港区虎ノ門三丁目7 番8 号
ランディック第2 虎ノ門ビル9 階
Tel: +81 (0)3-6435-6401
Fax: +81 (0)3-6435-6402
E-mail: info.japan@arjo.com

At Arjo, we believe that empowering movement within healthcare environments is essential to quality care. Our products and solutions are designed to promote a safe and dignified experience through patient handling, medical beds, personal hygiene, disinfection, diagnostics, and the prevention of pressure injuries and venous thromboembolism. With over 6500 people worldwide and 65 years caring for patients and healthcare professionals, we are committed to driving healthier outcomes for people facing mobility challenges.

ArjoHuntleigh AB
Hans Michelsensgatan 10
211 20 Malmö, Sweden
**www.arjo.com**

CE
2797