NÁVOD K POUŽITÍ

Lifeguard LG20 a LG50

746-158-CS_13 • 2023-07

arjo
EMPOWERING MOVEMENT

VAROVÁNÍ

Z důvodu ochrany před zraněním si před použitím produktu vždy přečtěte tento *návod k použití*.

Pokyny k obsluze – viz návod k použití.

Zásady vnější úpravy a copyright
® a ™ jsou ochranné známky náležející skupině společností Arjo.
© Arjo 2023.
V souladu s naší zásadou neustálého zlepšování si vyhrazujeme právo na změnu designu bez předchozího upozornění. Obsah této publikace nesmí být kopírován zcela ani částečně bez souhlasu společnosti Arjo.

Obsah

Varování a upozornění 4
Úvod 5
Určené použití 6
Provoz 7
Příslušenství 14
Dekontaminace....16
Péče a preventivní údržba....17
Záruka a servis 19
Rozměry a údaje 20

Varování a upozornění

VAROVÁNÍ

Význam: Bezpečnostní varování. Nepochopení nebo nedodržení tohoto varování může vést ke zranění vás nebo jiných osob.

UPOZORNĚNÍ

Význam: Případné neuposlechnutí těchto instrukcí může vést k poškození jednotlivých dílů nebo celého zařízení.

POZNÁMKA

Význam: Toto je důležitá informace týkající se správného způsobu používání systému nebo zařízení.

Závažná nežádoucí příhoda

Pokud se v souvislosti s tímto zdravotnickým prostředkem vyskytne závažná nežádoucí příhoda ovlivňující uživatele nebo pacienta, pak by ji uživatel nebo pacient měli ohlásit výrobci či distributorovi zdravotnického prostředku. V Evropské unii by uživatel měl závažnou nežádoucí příhodu rovněž ohlásit příslušnému orgánu v členském státě, v němž se nachází.

Všeobecná varování

VAROVÁNÍ
Před použitím vozíku *Lifeguard* musí kompetentní osoba s příslušnou zdravotnickou kvalifikací provést posouzení pacienta z hlediska věku, tělesných proporcí a zdravotního stavu. Obzvláště je nutné zvážit vhodné použití bezpečnostních bočnic.

VAROVÁNÍ
Pokud některý díl chybí nebo je poškozen – výrobek NEPOUŽÍVEJTE.

VAROVÁNÍ
Nepoužívejte příslušenství, které není určeno anebo schváleno pro použití s vozíkem *Lifeguard*.

VAROVÁNÍ
Když vozík *Lifeguard* stojí na místě, musí být vždy zabrzděn.

VAROVÁNÍ
Než začnete vozík *Lifeguard* s pacientem přesouvat, musíte zvednout bezpečnostní bočnice.

VAROVÁNÍ
Děti a neklidní či dezorientovaní pacienti nesmí být za žádných okolností ponecháni bez dozoru.

VAROVÁNÍ
Před přetočením pacienta na vozík *Lifeguard*, nebo před provedením bočního přesunu pacienta, nastavte platformu matrace do pohodlné pracovní výšky. Pamatujte, že pokud není hmotnost pacienta rovnoměrně rozložena po celé platformě matrace, může se vozík *Lifeguard* převážit.

Úvod

Obr. 1

Tato příručka obsahuje pokyny k používání a údržbě vozíků pro převoz pacientů *Lifeguard*®, modelů **(viz Obr. 1)** LG20 a LG50 **(viz Obr. 2)**.

Všechny modely vozíku *Lifeguard* mají platformu matrace propouštějící radiové záření. Vozík lze volitelně vybavit zásobníkem na rentgenové kazety plné délky.

Obr. 2

Určené použití

Řada vozíků Lifeguard je určena k použití v nemocnicích jako podpůrný povrch pro pacienty a k jejich přesunům. Vozíky Lifeguard lze používat pro obecný a pohotovostní příjem pacientů, lékařská vyšetření, rentgenovou diagnostiku a vstupní ošetření. Jsou také vhodné pro přesun pacientů mezi odděleními, lůžkovými bloky a operačními sály.

Vozíky Lifeguard jsou určeny pro používání náležitě školeným ošetřujícím personálem, který je přiměřeně znalý pečovatelského prostředí, běžných postupů a procedur v souladu s pokyny uvedenými v tomto návodu k použití.

Vozíky by měly být používány pouze pro účely uvedené v tomto návodu k použití. Jakékoli jiné použití je zakázáno.

Posuzování pacientů/klientů

Doporučujeme, aby pečovatelská zařízení zavedla do praxe pravidelné posuzování. Ošetřující personál by měl nejprve jednotlivé pacienty/klienty posoudit podle následujících kritérií:

• Aby bylo zajištěno bezpečné použití vozíku, musí být u pacientů posouzen jejich věk, tělesná konstituce a zdravotní stav klinicky kvalifikovanou osobou.

• Bezpečné pracovní zatížení vozíku je následující:

Lifeguard 20: 180 kg (392 Ib) **(viz Obr. 3)**

Lifeguard 50: 250 kg (550 Ib) **(viz Obr. 4)**

Obr. 3

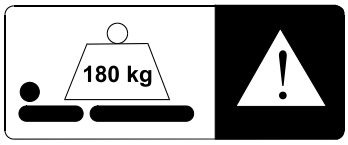

Obr. 4

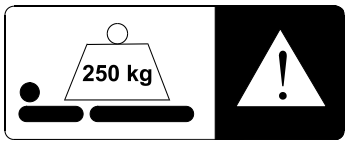

Jestliže pacient/klient nesplňuje tato kritéria, je nutné použít alternativní zařízení/systém.

Předpokládaná životnost

Životnost tohoto výrobku je běžně deset (10) let. „Životnost“ je definována jako doba, během které si výrobek zachovává specifikované funkční parametry a bezpečnost, za předpokladu, že byl udržován a provozován za podmínek běžného použití ve shodě s požadavky v tomto návodu k použití.

Provoz

Bezpečnost

Pokyny pro zajištění bezpečnosti obsluhy, pacienta a zařízení:

- Vždy používejte správný rozměr a typ matrace pro daný vozík *Lifeguard*.
- Zařízení, hlavně matrace, nesmí přijít do styku s otevřenými zdroji ohně, s cigaretami apod.
- Před manipulací s vozíkem *Lifeguard* se ujistěte, zda je pacient správně umístěn, aby nedošlo k jeho zachycení nebo ztrátě rovnováhy.
- Při manipulaci s vozíkem *Lifeguard* dávejte pozor, aby v jeho cestě nestály žádné překážky.
- Uchovávejte tyto pokyny na dostupném místě, aby je bylo možné používat jako referenci.

Matrace

Matrace je k platformě připevněna pomocí pásků s háčkem a očkem na spodní straně matrace a na laminátovém povrchu.

Obr. 5

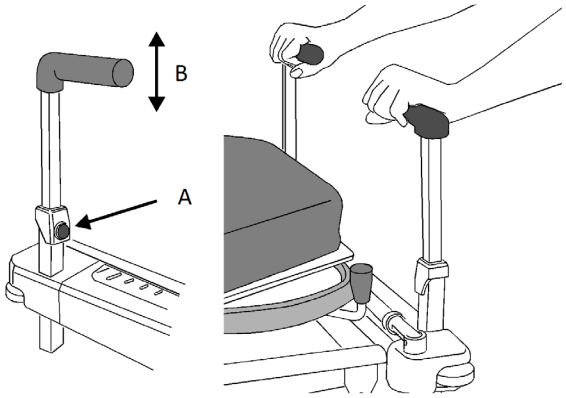

Tlačná madla

Nastavení výšky madel

(2 kroky) (viz Obr. 5)

1. Stiskněte pružinové tlačítko uvolnění **(A)** a zvedněte nebo spusťte madlo dle potřeby **(B)**.
2. Uvolněním tlačítka madlo zablokujete ve zvolené poloze.

Obr. 6

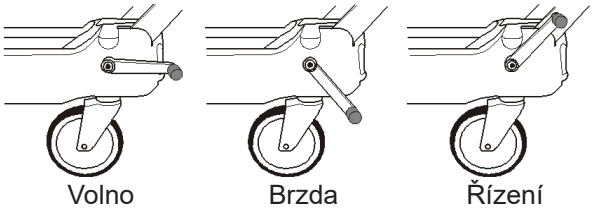

LG50

Brzdy a řízení

(viz Obr. 6) (viz Obr. 7)

V hlavové části vozíku *Lifeguard* jsou umístěny propojené brzdové pedály. Model LG50 má další pedály v nožní části.

- Když jsou pedály ve vodorovné poloze, mohou se kolečka volně otáčet dopředu, dozadu i do stran.
- Když jsou pedály v zabrzděné poloze, jsou všechna čtyři kolečka zabrzděna.
- Když jsou pedály v poloze pro řízení, jedno kolečko v nožní části je zablokováno pro otáčení do stran a vozík *Lifeguard* lze z hlavové části tlačit.

Obr. 7

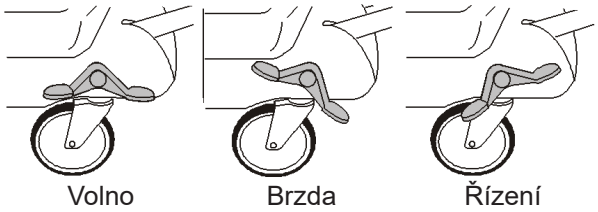

LG20

Systém řízení Easytrack® prostřednictvím pátého kolečka (volitelné)

Když jsou pedály v poloze pro řízení, středové páté kolečko je zablokované pro otáčení do stran. Vozík *Lifeguard* bude udržovat přímý směr v libovolném směru a lze ho řídit otáčením okolo pátého kolečka.

Nastavení výšky a náklonu u modelu LG50

Výšku a náklon platformy matrace lze nastavovat pomocí skupiny pěti nožních pedálů na obou stranách vozíku *Lifeguard*. Tři pedály označené černým ▲ ve spodní řadě slouží ke zvedání ložné desky. Dva pedály označené červeným ▼ v horní řadě slouží ke spouštění platformy. **(viz Obr. 8)**

Obr. 8

Nastavení náklonu (viz Obr. 8)

Zvednutí jednoho konce ložné desky

- Pumpovacím pohybem šlapejte na „zvedací“ pedál (černý ▲) nejblíže příslušnému konci vozíku *Lifeguard*.

Spuštění jednoho konce ložné desky

- Sešlápněte „spouštěcí“ pedál (červený ▼) nejblíže příslušnému konci vozíku *Lifeguard* a držte ho sešlápnutý.

POZNÁMKA
K dispozici je také doplňkový „spouštěcí“ pedál (červený ▼), který umožňuje nastavit sklon směrem k opěrce hlavy z příslušné části vozíku *Lifeguard*.

Změna výšky

Zvednutí ložné desky

- Pumpovacím pohybem šlapejte na prostřední „zvedací“ pedál (černý ▲).

Spuštění ložné desky

- Sešlápněte oba „spouštěcí“ pedály (červený ▼) a držte je sešlápnuté.

Když je zvedána nebo spouštěna nakloněná ložná deska, bude úhel náklonu zachován až do chvíle, kdy konec nakloněný ve směru pohybu dosáhne svého limitu. Poté se ložná deska vrátí do vodorovné polohy.

Nastavení výšky a náklonu u modelu LG20

Obr. 9

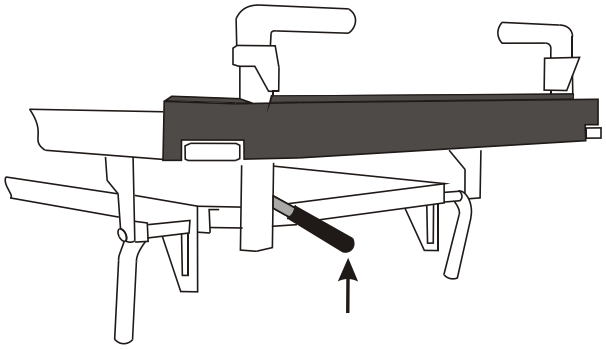

Nastavení náklonu (viz Obr. 9)

Úhel náklonu směrem k hlavové části je nastavitelný zvednutím páčky umístěné přímo pod hlavovou částí platformy matrace.

(3 kroky)

1. Nadlehčete platformu matrace a zvedněte páčku.
2. Zvedněte nebo spusťte platformu matrace pro úpravu míry naklonění.
3. Po dosažení požadovaného úhlu páčku uvolněte.

Obr. 10

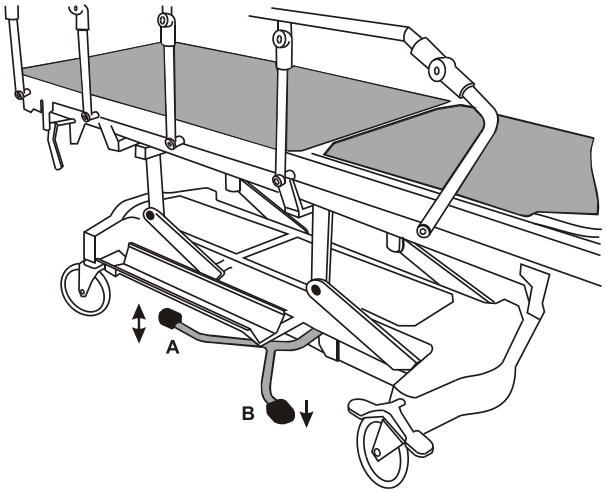

Změna výšky (viz Obr. 10)

Výšku platformy matrace lze nastavovat z obou stran vozíku *Lifeguard* pomocí dvou nožních pedálů **(A)** a **(B)**.

Zvednutí ložné desky

- Pumpovacím pohybem šlapejte na nožní pedál **(A)**.

Spuštění ložné desky (2 kroky)

1. Zvedněte pedál **(A)** nebo sešlápněte pedál **(B)** a držte ho sešlápnutý.
2. Jakmile je ložná deska v požadované poloze nebo jakmile dosáhne nejnižší polohy, pedál uvolněte.

Opěrka zad

Obr. 11

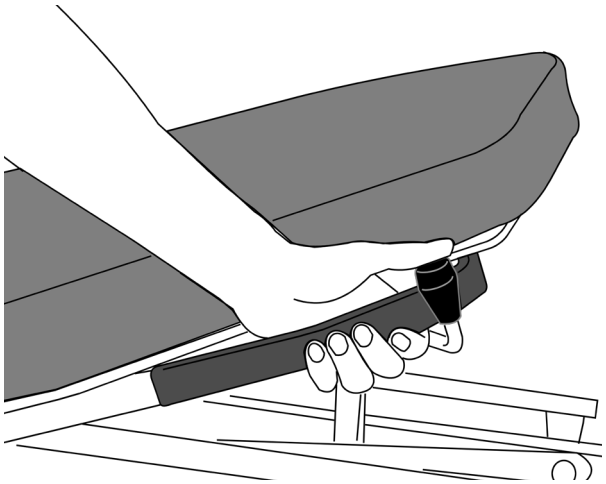

POZNÁMKA
Úsilí, které je třeba vynaložit na zvednutí nebo spuštění opěrky zad, se liší v závislosti na hmotnosti a mobilitě pacienta. V případě velmi těžkých pacientů může opěrka zad, je-li uvolněna bez podpěry, rychle spadnout.

Nastavení opěrky zad

(2 kroky) (viz Obr. 11)

1. Uchopte pevně madlo, stiskněte uvolňovací knoflík a opěrku zad zvedněte (s podporou plynové pružiny) nebo ji zatlačte dolů (proti odporu plynové pružiny).
2. Uvolněním knoflíku opěrku zad zablokujete v požadovaném úhlu.

Bezpečnostní bočnice

Obr. 12

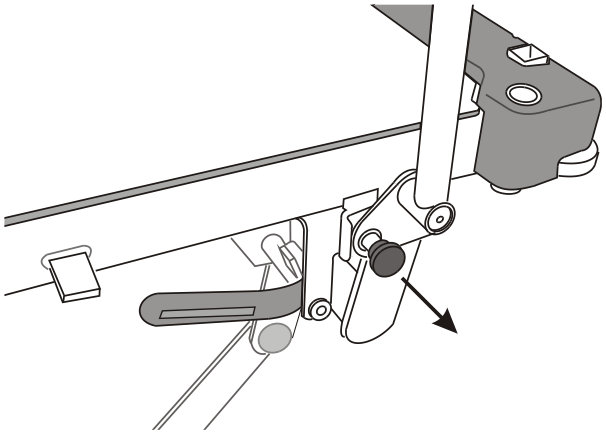

(viz Obr. 12)

Zvednutí bezpečnostní postranice

- Uchopte horní tyč a zvedejte ji, dokud nezapadne na místo s maximální výškou.

Spuštění bezpečnostní postranice

- Uchopte horní tyč jednou rukou, zatáhněte za uvolňovací tlačítko v nožní části a spusťte tyč směrem k hlavě.

UPOZORNĚNÍ
Nepoužívejte k pohybu s vozíkem bezpečnostní bočnice. K jízdě s vozíkem používejte pouze tlačná madla.

Rentgenové snímkování (volitelné)

Matrace a ložná deska propouští radiové záření. Při výrobě lze vozík volitelně vybavit zásobníkem na kazety plné délky, s přístupem z obou stran vozíku *Lifeguard*.

Obr. 13

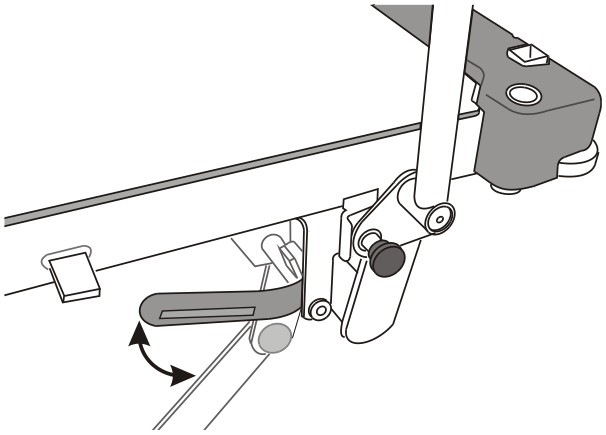

Zakládání a vyjímání kazet

(2 kroky) (viz Obr. 13)

1. Otáčením madel na obou koncích vozíku *Lifeguard* spusťte zásobník do svislé polohy.
2. Založte nebo vyjměte kazetu, a otáčením madel zásobník zvedněte zpět do vodorovné polohy.

Obr. 14

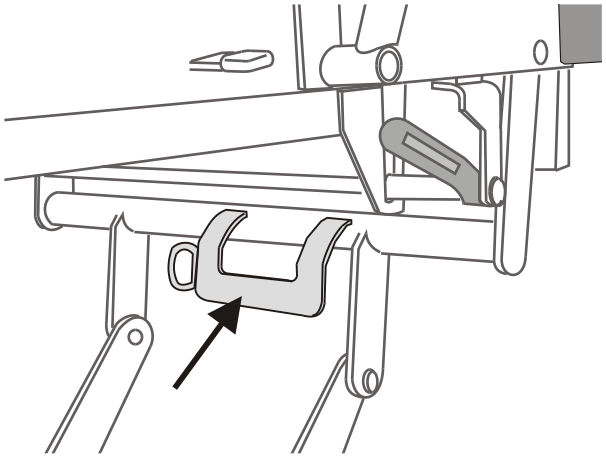

Obr. 15

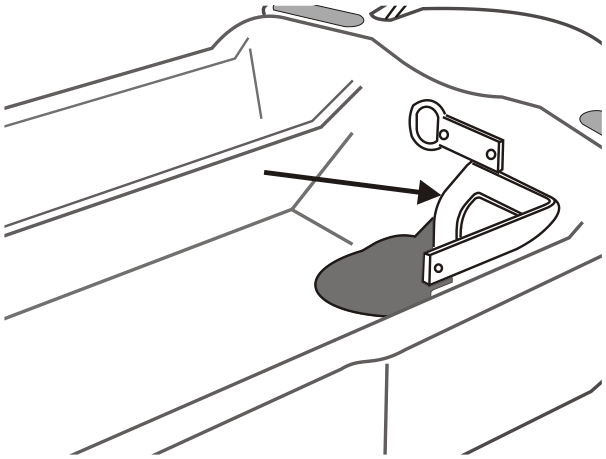

Obr. 16

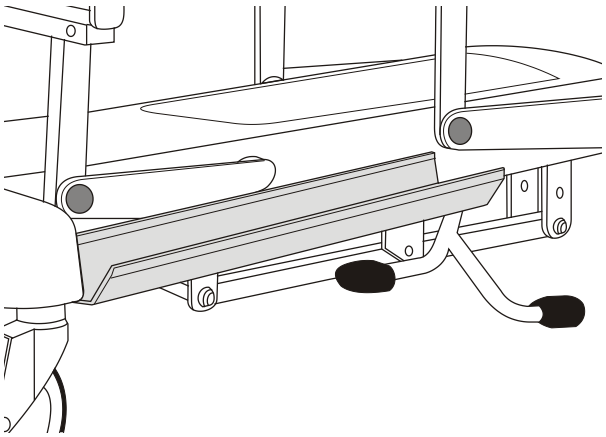

Obr. 17

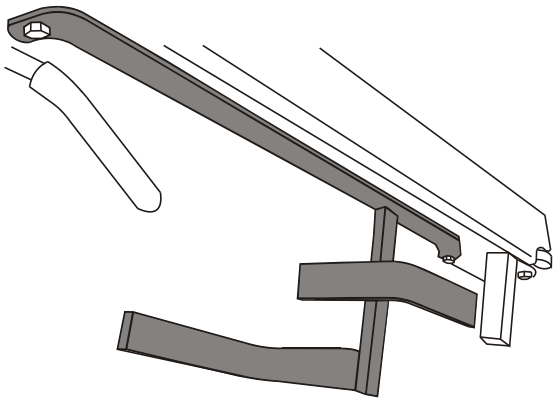

Zařízení pro kyslíkovou terapii

VAROVÁNÍ

Vedení s přívodem kyslíku se nesmí nikde zachytit. Mohlo by dojít k jeho poškození nebo přerušení.

Při manipulaci s vozíkem *Lifeguard* nesmí dojít ke kolizi s nainstalovaným zařízením, obzvláště při nízké výšce.

Model LG50

Do vybrání v základně vozíku *Lifeguard* lze vložit kyslíkovou láhev velikosti D, E nebo F. Vložku z nerezové oceli lze za účelem čištění vyjmout.

Pro instalaci a používání systémů kyslíkové terapie je navíc k dispozici speciální vybavení. V hlavové části vozíku *Lifeguard* je nainstalována krátká kolejnice (Medirail), do které lze vložit průtokoměr a injekční sací jednotku. **(viz Obr. 14)**

Univerzální montážní konzole je nainstalována v základně vozíku *Lifeguard*, která je vhodná k připevnění odsávací a sběrné nádoby. **(viz Obr. 15)** Není-li montážní konzole na vozíku nainstalována, z otvoru v krytu základny odstraňte plastovou krytku a konzoli připevněte dvěma 6mm šrouby s půlkulatou hlavou a maticí, které zasunete do předvrtaných otvorů v rámu základny.

Model LG20

Držák kyslíkové láhve je připevněn k základně vozíku *Lifeguard*. Lze do něj vložit kyslíkovou láhev velikosti D, E nebo F. **(viz Obr. 16)**

POZNÁMKA

Pro model vozíku *Lifeguard* LG20 je k dispozici volitelná kolejnice Medirail, kterou lze připevnit k hlavové části platformy matrace. **(viz Obr. 17)**

Obr. 18

Infuzní stojan MB-ACC32

Zasuňte infuzní stojan do jednoho ze čtyř válcových otvorů v rozích platformy **(A)**. **(viz Obr. 18)**

VAROVÁNÍ

Maximální celkové zatížení háčků nesmí překročit 5 kg.

Maximální zatížení spodní trubice nesmí překročit 10 kg.

Obr. 19

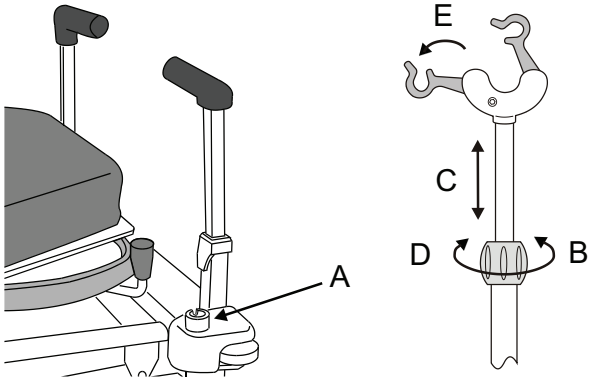

Nastavení výšky

(5 kroků) (viz Obr. 19)

1. Teleskopický infuzní stojan pevně uchopte.
2. Uvolněte pojistnou objímku **(B)**.
3. Podle potřeby zvedněte nebo spusťte vnitřní infuzní stojan **(C)**.
4. Pojistnou objímku znovu pevně utáhněte **(D)**.
5. Rozložte háčky **(E)**.

POZNÁMKA

Při zvedání háčku dávejte pozor, abyste infuzní stojan nevysunuli z otvoru.

Obr. 20

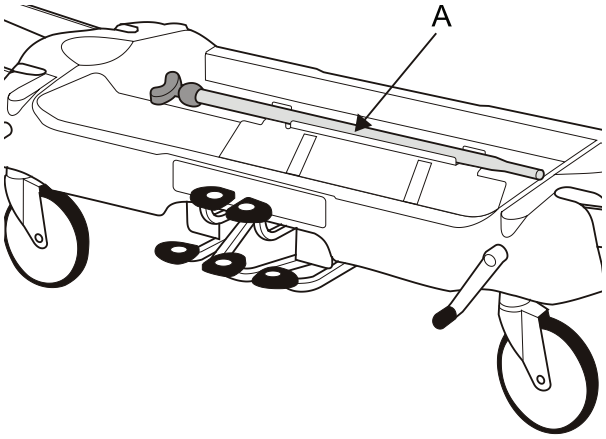

Model LG50

Skladování

Nastavte infuzní stojan na minimální délku a dotáhněte pojistnou objímku.

Infuzní stojan **(A)** je uložen ve vybrání v základně vozíku *Lifeguard* **(viz Obr. 20)** nebo v trubici pod platformou matrace **(viz Obr. 21)**.

Obr. 21

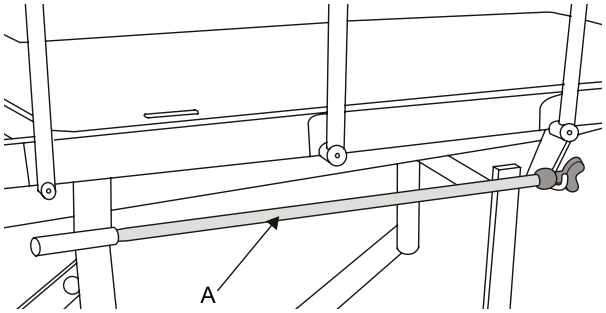

Model LG20

Obr. 22

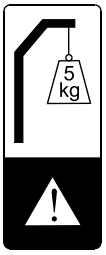

Infuzní stojan 799.501

Vestavěný infuzní stojan je umístěný v hlavové části vozíku *Lifeguard*.

VAROVÁNÍ

Nepřekračujte maximální bezpečné zatížení 5 kg.

Obr. 23

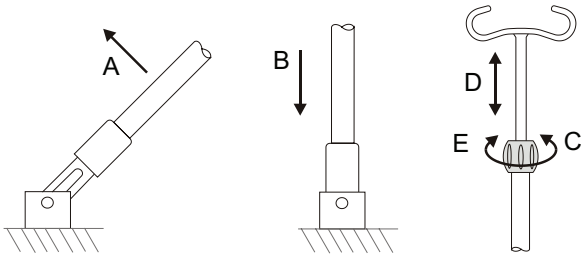

Vztyčte infuzní stojan do svislé polohy **(A)** a spusťte ho do válcového otvoru v platformě **(B)**. **(viz Obr. 23)**

Nastavení výšky

(4 kroky) (viz Obr. 23)

1. Teleskopický infuzní stojan pevně uchopte.
2. Uvolněte pojistnou objímku **(C)**.
3. Podle potřeby zvedněte nebo spusťte háček **(D)**.
4. Pojistnou objímku znovu pevně utáhněte **(E)**.

POZNÁMKA

Při zvedání háčku dávejte pozor, abyste infuzní stojan nevysunuli z otvoru.

Skladování

Nastavte infuzní stojan na minimální výšku a dotáhněte pojistnou objímku. Poté infuzní stojan vysuňte z otvoru a složte ji směrem dolů.

Příslušenství

Společnost Arjo nabízí řadu příslušenství, včetně matrací. Podrobné informace vám poskytneme na vyžádání.

Právě dostupné příslušenství pro vozíky *Lifeguard* LG20 a LG50 je uvedeno v tabulce níže.

NÁZEV PŘÍSLUŠENSTVÍ	KÓD VÝROBKU
Panel a oblouk v nožní části	157009
Nožní panel se stolkem pro monitor	157018
Upínací stolek	157021
Opěrky rukou	157006PE02
Bezpečnostní boční podložky (šedé)	99901PE16
Sada kolejnic DIN (hlavová část)	LG/ACC03
Držák kyslíkové láhve (velikost PD)	LG/ACC04
Sada kolejnic DIN (nožní část)	LG/ACC05
Matrace s potahem umožňujícím dvousměrné napínání – tloušťka 65 mm	LGMAT/10
Matrace s potahem umožňujícím dvousměrné napínání – tloušťka 80 mm	LGMAT/12
Dvoudílná přepravní matrace	LGMAT/13
Dvoudílná přepravní matrace „Pennyla“	LGMAT/13PN
Matrace Bi-Flex uvolňující napětí	TRM2
Matrace Bi-Flex s redistribucí tlaku	TRM3

Některé příslušenství nemusí být k dostání na všech trzích. Společnost Arjo si vyhrazuje právo na změnu specifikací a dostupnosti bez předchozího oznámení.

Následující část popisuje běžně používané příslušenství. Ostatní příslušenství se dodává s návodem k použití.

LGMAT/10

LGMAT/10 je jednodílná matrace s antistatickým polyuretanovým potahem umožňujícím dvousměrné napínání, která pacientům poskytuje dostatečné pohodlí při přesunech, a která umožňuje snadné čištění a dezinfikování.

LGMAT/12

LGMAT/12 je jednodílná matrace s dvojitou pěnou a antistatickým polyuretanovým potahem umožňujícím dvousměrné napínání, která pacientům poskytuje dostatečné pohodlí při přesunech a umožňuje snadné čištění a dezinfikování.

LGMAT/13

Přepravní matrace LGMAT/13 je navržena tak, aby umožňovala snadný přesun pacientů z vozíku *Lifeguard* na přilehlý povrch se zajištěním maximálního možného pohodlí.

Nožní panel se stolkem pro monitor 157018

Nainstalujte nožní panel do čtvercových otvorů na konci platformy matrace s upínací podložkou na vnější straně.

Obr. 24

VAROVÁNÍ

Maximální bezpečné pracovní zatížení 12 kg, rovnoměrně rozložené.

Obr. 25

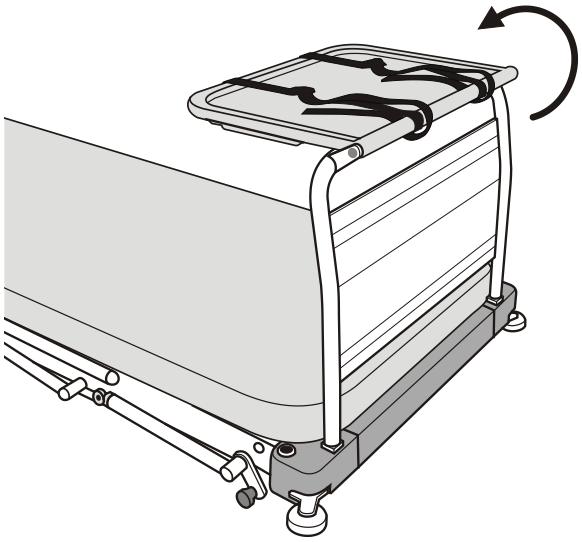

Použití stolku pro monitor

(2 kroky) (viz Obr. 25)

1. Desku umístěte do vodorovné polohy.
2. Pomocí popruhů monitor upevněte ke stolku.

Odstranění panelu zápatí

- Vytáhněte jej z otvorů.

Dekontaminace

Doporučujeme následující postupy, které je ale třeba upravit tak, aby vyhovovaly místním nebo vnitrostátním směrnicím (dekontaminace zdravotnických přístrojů) platným v rámci zdravotnického zařízení nebo v zemi, kde se výrobek používá. Pokud si nejste jisti, požádejte o pomoc místního hygienika.

Systém *Lifeguard* by se měl pravidelně dekontaminovat, a to vždy před použitím u nového pacienta a v pravidelných intervalech během používání, což se běžně praktikuje u všech zdravotnických prostředků na opakované použití.

VAROVÁNÍ

Při provádění dekontaminačních procedur je vždy nutné používat ochranný oděv.

UPOZORNĚNÍ

Během dekontaminace nepoužívejte fenolové roztoky nebo drsné sloučeniny či drátěnky, neboť by tím mohlo dojít k poškození povrchové úpravy. Potah nesmí projít varem a nesterilizujte ho v autoklávu.

Čištění

(2 kroky)

1. Pro vyčistění všech obnažených povrchů a pro odstranění organických nečistot otírejte hadříkem navlhčeným v roztoku jednoduchého (neutrálního) saponátu a vody.
2. Zařízení důkladně osušte.

Chemická dezinfekce

(4 kroky)

Chcete-li zachovat celistvost potahu, doporučujeme použít činidlo uvolňující chlór, jako je chlornan sodný, v síle 1 000 ppm využitelného chlóru (může to kolísat od 250 ppm do 10 000 ppm, v závislosti na místní politice a stavu znečištění).

1. Otřete všechny očištěné povrchy roztokem, opláchněte a dokonale osušte.
2. Jako alternativu lze použít dezinfekční roztoky na bázi alkoholu (max. síla 70 %).
3. Před uskladněním se ujistěte, že je lůžko suché.
4. Pokud si vyberete alternativní dezinfekční prostředek vybraný z široké škály dostupných výrobků, doporučujeme před použitím ověřit jeho vhodnost u dodavatele.

Čištění matrace

(2 kroky)

1. Otřete všechny povrchy jednorázovou utěrkou navlhčenou v teplé vodě s neutrálním čisticím prostředkem.
2. Opláchněte čistou vodou a vysušte jednorázovými papírovými utěrkami.

Dezinfekce matrace

- Otřete všechny povrchy roztokem dichlorisokyanurátu sodného (NaDCC) v koncentraci 1 000 ppm (0,1 %) využitelného chlóru.

Péče a preventivní údržba

U tohoto výrobku dochází během používání k opotřebení. Aby byla zachována funkčnost dle původních specifikací, musí se preventivní údržba provádět v uvedených intervalech.

VAROVÁNÍ

V tomto seznamu je uvedena minimální úroveň preventivní údržby doporučená výrobcem. Pokud je výrobek používán v náročných podmínkách nebo je vystaven agresivnímu prostředí, či pokud to vyžadují místní předpisy, měly by se prohlídky provádět častěji.

Neprovádění takových kontrol nebo pokračování v používání výrobku v případě zjištění závady může ohrozit bezpečnost pacienta i ošetřujícího personálu/uživatele. Preventivní údržba může pomoci zabránit vzniku nehod.

Úkony prováděné ošetřujícím personálem/uživatelem	Každý den	Jednou za týden	Každý rok
Čištění a dezinfekce dle informací v *„Dekontaminace“ na straně 16*	X		
Zkontrolujte funkčnost bezpečnostních postranic		X	
Vizuálně zkontrolujte kolečka		X	
Kontrola matrace dle popisu na následující stránce	X		
Kontrola bezpečnostních bočních podložek (jsou-li ve výbavě)		X	

Pokud je výsledek kteréhokoliv z těchto testů neuspokojivý, kontaktujte společnost Arjo nebo oficiálního servisního zástupce.

VAROVÁNÍ

Níže uvedené postupy musí být provedeny vhodně vyškolenými a kvalifikovanými pracovníky. V opačném případě může dojít ke zranění nebo narušení bezpečnosti výrobku.

Úkony prováděné ošetřujícím personálem/uživatelem	Každý den	Jednou za týden	Každý rok
Kontrola funkčnosti zvedacího mechanizmu dle níže uvedeného popisu			X
Kontrola funkčnosti zvedacího a spouštěcího mechanizmu opěrky zad			X
Kontrola chodu koleček se zvláštním zřetelem na funkce brzdění a řízení			X
Kontrola případných netěsností hydraulického čerpadla			X
Zkontrolujte, zda jsou přítomné a správně c dotažené všechny matice, šrouby a další upevňovací prvky.			X
Kontrola veškerého příslušenství se zvláštním zřetelem na upevňovací prvky a pohyblivé díly			X

Matrace

Zkontrolujte potah, hlavně okolo švů, zda v něm nejsou praskliny nebo trhliny, které by mohly umožnit průnik tekutin. V případě potřeby potah vyměňte.

Potah rozepněte a zkontrolujte jádro matrace, zda nevykazuje známky průniku tekutin – např. skvrny nebo vlhkost. V případě potřeby vyměňte celou matraci.

Zvedací mechanizmus

Zkontrolujte funkčnost. V celém zdvihu „zvedacího“ pedálu by měl být cítit stabilní odpor. Pokud je odpor pedálu proměnlivý nebo poddajný, může to znamenat přítomnost vzduchu v systému. Postup nápravy je následující:

(3 kroky)

1. Zvedněte ložnou desku do plné výšky. Pokračujte v pumpování čtyřmi nebo pěti zdvihy pedálu a poté ložnou desku spusťte až dolů.
2. Tuto akci dvakrát nebo třikrát opakujte.
3. Pokud nedojde k obnovení stabilního chodu pedálu, kontaktujte společnost Arjo nebo zástupce schváleného servisu.

Záruka a servis

Na veškeré výrobky se vztahují standardní smluvní podmínky společnosti Arjo. Kopie je k dispozici na vyžádání. Obsahují úplné informace o podmínkách záruky a neomezují zákonná práva zákazníka.

S dotazy týkajícími se servisu, údržby a jakýmikoliv dalšími dotazy souvisejícími s tímto výrobkem se prosím obraťte na místní zastoupení společnosti Arjo nebo autorizovaného distributora. Seznam zastoupení společnosti Arjo můžete najít na zadní straně tohoto návodu.

Rozměry a údaje

	Model LG50	Model LG20
Celková délka	211 cm	211 cm
Celková šířka	77 cm	77 cm
Výška platformy matrace (max.)	93 cm	92 cm
Výška platformy matrace (min.)	56 cm	60 cm
Sklon (max.) směrem k hlavové části	12°	12°
Sklon (max.) směrem k nožní části	12°	Nepřísluší
Nastavení opěrky zad	0 až 87°	0 až 87°
Kolečka (průměr)	20 cm	20 cm
Hmotnost výrobku (přibližná)	138 kg	120 kg
Hmotnost výrobku se zásobníkem rentgenových kazet	145 kg	127 kg
Bezpečné pracovní zatížení	250 kg 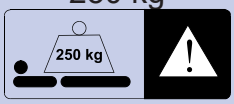	180 kg 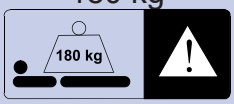
Rozměr matrace	195 x 67 x 6,5 cm 195 x 67 x 7,5 cm 195 x 67 x 8 cm 195 x 67 x 13 cm	195 x 67 x 6,5 cm 195 x 67 x 7,5 cm 195 x 67 x 8 cm 195 x 67 x 13 cm

MD	Označuje, že produkt je zdravotnický prostředek podle nařízení Evropského parlamentu a Rady (EU) 2017/745 o zdravotnických prostředcích
CE	Značka CE potvrzující shodu s harmonizovanou legislativou Evropského společenství.
UDI	Jedinečný identifikátor prostředku

Přeprava a skladování

Zacházejte s opatrností. Nenechte spadnout. Zabraňte nárazům nebo prudkým dopadům.

Provozní podmínky:

- Teplota: -10 až +40 °C
- Relativní vlhkost: 20–90% při 30 °C, nekondenzující
- Atmosférický tlak: 700 až 1 060 hPa

Toto zařízení musí být uskladněno v čistém, suchém a dobře větraném prostředí, které splňuje následující podmínky:

- Teplota: -10 až +50 °C
- Relativní vlhkost: 20–90% při 30 °C, nekondenzující
- Atmosférický tlak: 700 až 1 060 hPa

Likvidace po skončení životnosti

Zařízení by mělo být demontováno a recyklováno v souladu s místními nebo národními předpisy.

Součásti, které jsou převážně vyrobeny z různých druhů kovů (jejich hmotnost z více než 90 % tvoří kovy), jako např. rám lůžka, by měly být recyklovány jako kovy.

Záměrně ponecháno prázdné

Záměrně ponecháno prázdné

AUSTRALIA
Arjo Australia
Building B, Level 3
11 Talavera Road
Macquarie Park, NSW, 2113,
Australia
Phone: 1800 072 040

BELGIQUE / BELGIË
Arjo Belgium
Evenbroekveld 16
9420 Erpe-Mere
Phone: +32 (0) 53 60 73 80
Fax: +32 (0) 53 60 73 81
E-mail: info.belgium@arjo.com

BRASIL
Arjo Brasil Equipamentos Médicos Ltda
Rua Marina Ciufuli Zanfelice, 329 PB02
Galpão - Lapa
São Paulo – SP – Brasil
CEP: 05040-000
Phone: 55-11-3588-5088
E-mail: vendas.latam@arjo.com
E-mail: servicios.latam@arjo.com

CANADA
Arjo Canada Inc.
90 Matheson Boulevard West
Suite 350
CA-MISSISSAUGA, ON, L5R 3R3
Tel/Tél: +1 (905) 238-7880
Free: +1 (800) 665-4831
Fax: +1 (905) 238-7881
E-mail: info.canada@arjo.com

ČESKÁ REPUBLIKA
Arjo Czech Republic s.r.o.
Na Strzi 1702/65
140 00 Praha
Czech Republic
Phone No: +420225092307
E-mail: info.cz@arjo.com

DANMARK
Arjo A/S
Vassingerødvej 52
DK-3540 LYNGE
Tel: +45 49 13 84 86
Fax: +45 49 13 84 87
E-mail: dk_kundeservice@arjo.com

DEUTSCHLAND
Arjo GmbH
Peter-Sander-Strasse 10
DE-55252 MAINZ-KASTEL
Tel: +49 (0) 6134 186 0
Fax: +49 (0) 6134 186 160
E-mail: info-de@arjo.com

ESPAÑA
ARJO IBERIA S.L.
Poligono Can Salvatella
c/ Cabanyes 1-7
08210 Barberà del Valles
Barcelona - Spain
Telefono 1: +34 900 921 850
Telefono 2: +34 931 315 999

FRANCE
Arjo SAS
2 Avenue Alcide de Gasperi
CS 70133
FR-59436 RONCQ CEDEX
Tél: +33 (0) 3 20 28 13 13
Fax: +33 (0) 3 20 28 13 14
E-mail: info.france@arjo.com

HONG KONG
Arjo Hong Kong Limited
Room 411-414, 4/F, Manhattan Centre,
8 Kwai Cheong Road, Kwai Chung, N.T.,
HONG KONG
Tel: +852 2960 7600
Fax: +852 2960 1711

ITALIA
Arjo Italia S.p.A.
Via Giacomo Peroni 400-402
IT-00131 ROMA
Tel: +39 (0) 6 87426211
Fax: +39 (0) 6 87426222
E-mail: Italy.promo@arjo.com

MIDDLE EAST
Arjo Middle East FZ-LLC
Office 908, 9th Floor,
HQ Building,North Tower,
Dubai Science Park,
Al Barsha South
P.O. Box 11488, Dubai,
United Arab Emirates
Direct +971 487 48053
Fax +971 487 48072
Email: Info.ME@arjo.com

NEDERLAND
Arjo Nederland BV
Biezenwei 21
4004 MB TIEL
Postbus 6116
4000 HC TIEL
Tel: +31 (0) 344 64 08 00
Fax: +31 (0) 344 64 08 85
E-mail: info.nl@arjo.com

NEW ZEALAND
Arjo Ltd
34 Vestey Drive
Mount Wellington
NZ-AUCKLAND 1060
Tel: +64 (0) 9 573 5344
Free Call: 0800 000 151
Fax: +64 (0) 9 573 5384
E-mail: nz.info@Arjo.com

NORGE
Arjo Norway AS
Olaf Helsets vei 5
N-0694 OSLO
Tel: +47 22 08 00 50
Faks: +47 22 08 00 51
E-mail: no.kundeservice@arjo.com

ÖSTERREICH
Arjo Austria GmbH
Lemböckgasse 49 / Stiege A / 4.OG
A-1230 Wien
Tel: +43 1 8 66 56
Fax: +43 1 866 56 7000

POLSKA
Arjo Polska Sp. z o.o.
ul. Ks Piotra Wawrzyniaka 2
PL-62-052 KOMORNIKI (Poznań)
Tel: +48 691 119 999
E-mail: arjo@arjo.com

PORTUGAL
Arjo em Portugal
MAQUET Portugal, Lda.
(Distribudor Exclusivo)
Rua Poeta Bocage n.º 2 - 2G
PT-1600-233 Lisboa
Tel: +351 214 189 815
Fax: +351 214 177 413
E-mail: Portugal@arjo.com

SUISSE / SCHWEIZ
Arjo Switzerland AG
Fabrikstrasse 8
Postfach
CH-4614 HÄGENDORF
Tél/Tel: +41 (0) 61 337 97 77
Fax: +41 (0) 61 311 97 42

SUOMI
Arjo Scandinavia AB
Riihitontuntie 7 C
02200 Espoo
Finland
Puh: +358 9 6824 1260
E-mail: Asiakaspalvelu.finland@arjo.com

SVERIGE
Arjo International HQ
Hans Michelsensgatan 10
SE-211 20 MALMÖ
Tel: +46 (0) 10 494 7760
Fax: +46 (0) 10 494 7761
E-mail: kundservice@arjo.com

UNITED KINGDOM
Arjo UK and Ireland
Houghton Hall Park
Houghton Regis
UK-DUNSTABLE LU5 5XF
Tel: +44 (0) 1582 745 700
Fax: +44 (0) 1582 745 745
E-mail: sales.admin@arjo.com

USA
Arjo Inc.
2349 W Lake Street Suite 250
US-Addison, IL 60101
Tel: +1 (630) 307-2756
Free: +1 (800) 323-1245
Fax: +1 (630) 307 6195
E-mail: us.info@arjo.com

JAPAN
Arjo Japan K.K.
東京都港区虎ノ門三丁目7 番8 号
ランディック第2 虎ノ門ビル9 階
Tel: +81 (0)3-6435-6401
Fax: +81 (0)3-6435-6402
E-mail: info.japan@arjo.com

At Arjo, we believe that empowering movement within healthcare environments is essential to quality care. Our products and solutions are designed to promote a safe and dignified experience through patient handling, medical beds, personal hygiene, disinfection, diagnostics, and the prevention of pressure injuries and venous thromboembolism. With over 6500 people worldwide and 65 years caring for patients and healthcare professionals, we are committed to driving healthier outcomes for people facing mobility challenges.

ArjoHuntleigh AB
Hans Michelsensgatan 10
211 20 Malmö, Sweden
www.arjo.com