ISTRUZIONI PER L'USO

Lifeguard LG20 e LG50

746-158-IT_13 • 2023-07

arjo
EMPOWERING MOVEMENT

AVVERTENZA

Per evitare lesioni, leggere sempre le presenti *Istruzioni per l'uso* e i documenti allegati prima di utilizzare il prodotto.

Istruzioni per l'uso - Consultare le Istruzioni per l'uso.

Politica di progettazione e copyright
® e ™ sono marchi di proprietà del gruppo di società Arjo.
© Arjo 2023.
La politica dell'azienda è volta al miglioramento costante, per tale ragione questa si riserva il diritto di modificare i prodotti senza preavviso. È vietato riprodurre integralmente o parzialmente il contenuto della presente pubblicazione senza espresso consenso di Arjo.

Indice

Avvertenze e precauzioni 4
Introduzione 5
Uso previsto 6
Funzionamento 7
Accessori 14
Decontaminazione 16
Assistenza e manutenzione preventiva 17
Garanzia e assistenza 19
Dimensioni e informazioni tecniche 20

Avvertenze e precauzioni

AVVERTENZA

Significato: avvertenza di sicurezza. La mancata comprensione e osservanza di questa avvertenza può provocare lesioni a sé stessi o a terzi.

ATTENZIONE

Significato: la mancata osservanza delle istruzioni contrassegnate da questo simbolo può causare danni al sistema o all'attrezzatura oppure a parti di essi.

NOTA

Significato: informazione importante per il corretto utilizzo del sistema o dell'apparecchiatura.

Incidente grave

In caso di incidente grave in relazione al presente dispositivo medico a danno dell'utilizzatore o del paziente, questi devono segnalare la circostanza al produttore o al distributore del dispositivo medico. All'interno dell'Unione europea, l'utilizzatore deve segnalare l'incidente grave anche all'autorità competente dello Stato membro in cui opera.

Avvertenze generali

AVVERTENZA

Prima di utilizzare la barella *Lifeguard,* un responsabile qualificato e competente dovrà valutare l'età, il peso e le condizioni del paziente, prestando particolare attenzione all'utilizzo appropriato delle spondine di sicurezza.

AVVERTENZA

In caso di componenti mancanti o danneggiati, NON usare il prodotto.

AVVERTENZA

Non utilizzare accessori che non siano stati progettati o approvati specificatamente per la barella *Lifeguard*.

AVVERTENZA

Azionare sempre i freni quando la barella *Lifeguard* è ferma.

AVVERTENZA

Sollevare le spondine di sicurezza prima di spostare la barella *Lifeguard* con il paziente.

AVVERTENZA

Non lasciare mai incustoditi bambini e pazienti irrequieti o disorientati.

AVVERTENZA

Prima di girare lateralmente un paziente sulla barella *Lifeguard* o eseguire un trasferimento laterale, posizionare il pianale portamaterasso a un'altezza di lavoro idonea; considerare che la barella *Lifeguard* può sbilanciarsi se il peso del paziente non è distribuito in modo uniforme sulla superficie del pianale portamaterasso.

Introduzione

Fig. 1

Il presente manuale descrive le istruzioni relative all'impiego e alla manutenzione delle barelle *Lifeguard®,* modelli LG20 **(vedere Fig. 1)** e LG50 **(vedere Fig. 2)**.

Tutti i modelli di barella *Lifeguard* sono dotati di pianale portamaterasso radiotrasparente. Una cassetta portalastre a lunghezza totale opzionale può essere fornita con la barella.

Fig. 2

Uso previsto

La gamma di barelle Lifeguard è indicata per l'utilizzo negli ospedali come superficie di supporto per i materassi e per il trasporto dei pazienti. L'impiego della barella Lifeguard è indicato per le accettazioni generali e di urgenza, per esami, diagnostica radiografica e primi interventi. Inoltre è idonea al trasferimento dei pazienti tra reparti, corsie di degenza e sala operatoria.

Le barelle Lifeguard devono essere utilizzate da assistenti addestrati e competenti relativamente all'ambiente di cura e alle procedure locali, in accordo con le linee guida riportate nelle Istruzioni per l'uso.

Le barelle devono essere utilizzate esclusivamente per gli scopi indicati nelle presenti Istruzioni per l'uso. Ogni altro utilizzo è vietato.

Valutazione paziente/degente

Si raccomanda di definire procedure di valutazione periodica. Prima dell'uso, l'assistente deve valutare le condizioni di ogni degente/paziente secondo i seguenti criteri:

• Per garantire la sicurezza del paziente, l'età, la corporatura e le condizioni di quest'ultimo dovranno essere valutate da personale medico qualificato.

• Il Carico di Lavoro Sicuro (SWL) massimo consentito è:

Lifeguard 20: 180 kg (392 Ib) **(vedere Fig. 3)**

Lifeguard 50: 250 kg (550 Ib) **(vedere Fig. 4)**

Fig. 3

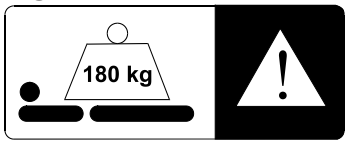

Fig. 4

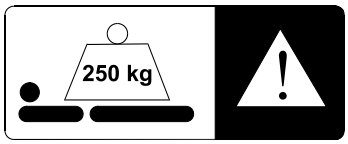

Qualora il paziente/degente non soddisfi i suddetti criteri occorre valutare un ausilio alternativo.

Durata utile prevista

La vita utile di questo prodotto è solitamente di dieci (10) anni. Si definisce "durata operativa" il periodo durante il quale il prodotto fornisce i livelli di prestazione e sicurezza specificati, a condizione che siano eseguiti tutti gli interventi di manutenzione previsti e che il prodotto sia utilizzato in condizioni operative normali, conformemente a quanto specificato nelle Istruzioni per l'uso.

Funzionamento

Sicurezza

Per la sicurezza di operatore, paziente e attrezzatura:

- Utilizzare sempre un materasso di tipo e dimensioni corrette per la barella *Lifeguard*.
- Non esporre la barella, specialmente il materasso, a fiamme libere, sigarette, ecc.
- Prima di azionare la barella *Lifeguard,* assicurarsi che il paziente sia in posizione corretta per evitare che resti impigliato o si sbilanci.
- Quando si aziona la barella *Lifeguard,* controllare che sul suo percorso non vi siano ostacoli.
- Tenere le presenti istruzioni a portata di mano per una rapida consultazione.

Materasso

Il materasso è fissato al pianale mediante fettucce a strappo regolabili poste sul lato inferiore del materasso stesso e sulla superficie del laminato.

Maniglie di spinta

Regolazione dell'altezza delle maniglie

(2 passaggi) (vedere Fig. 5)

1. Premere il pulsante di sblocco a molla **(A)** e sollevare o abbassare la maniglia secondo necessità **(B)**.
2. Lasciando il pulsante la maniglia relativa si blocca nella posizione alta o bassa.

Fig. 5

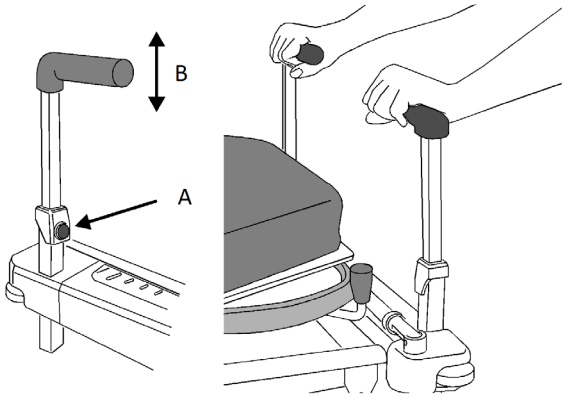

Sistema frenante e direzionale

(vedere Fig. 6) (vedere Fig. 7)

Sul lato testa della barella *Lifeguard* si trova una coppia di freni a pedale collegati; il modello LG50 è dotato di freni a pedale aggiuntivi sul lato piedi.

- Con i pedali in posizione orizzontale le ruote sono libere e possono girare ed essere orientate.
- Quando i pedali sono in posizione FRENO, i freni sono applicati su tutte e quattro le ruote.
- Quando i pedali sono in posizione STERZO, una ruota del lato piedi non può girare e la barella *Lifeguard* può essere spinta dal lato testa.

Fig. 6

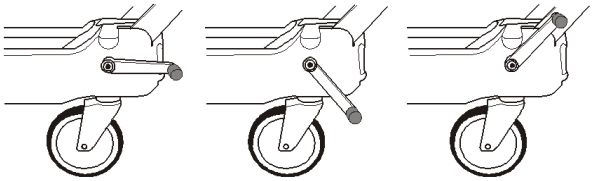

Assente | Posizione di blocco | Posizione di manovra

LG50

Fig. 7

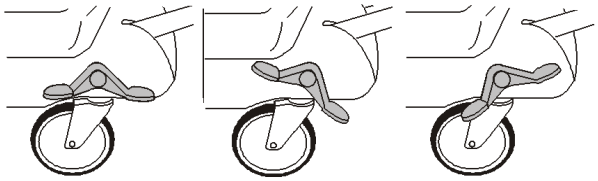

Assente | Posizione di blocco | Posizione di manovra

LG20

Sistema sterzante con quinta ruota Easytrack® (opzionale)

Quando i pedali sono in posizione STERZO, la quinta ruota centrale non può girare; la barella *Lifeguard* sarà libera di muoversi longitudinalmente in qualsiasi direzione e potrà essere manovrata agendo sulla quinta ruota.

Regolazione dell'altezza e dell'inclinazione Modello LG50

L'altezza e l'angolo di inclinazione del pianale portamaterasso si regolano mediante un gruppo di cinque pedali posti su entrambi i lati della barella *Lifeguard*. I tre pedali inferiori contrassegnati da una ▲ nera sulla barra inferiore possono essere utilizzati per sollevare il pianale, mentre i due pedali superiori contrassegnati da una ▼ rossa servono per abbassarlo. **(vedere Fig. 8)**

Fig. 8

Regolazione inclinazione (vedere Fig. 8)

Sollevare un'estremità del pianale

- Azionare con un movimento di pompaggio il pedale di "sollevamento" (▲ nera) più vicino all'estremità desiderata della barella *Lifeguard*.

Abbassare un'estremità del pianale

- Tenere premuto il pedale di "abbassamento" (▼ rossa) più vicino all'estremità desiderata della barella *Lifeguard*.

NOTA
Un altro pedale di "abbassamento" (▼ rossa) consente di inclinare verso il basso l'estremità della barella *Lifeguard* corrispondente alla testa.

Variazione dell'altezza

Sollevare il pianale

- Azionare con un movimento di pompaggio il pedale centrale di "sollevamento" (▲ nera).

Abbassare il pianale

- Tenere premuti entrambi i pedali di "abbassamento" (▼ rossa).

Se il pianale viene alzato o abbassato mentre è inclinato, l'angolo di inclinazione sarà mantenuto fino a che l'estremità più alta giunge alla fine della sua corsa, dopo di che il pianale tornerà in posizione orizzontale.

Regolazione della altezza e del Trendelenburg Modelli LG20

Fig. 9

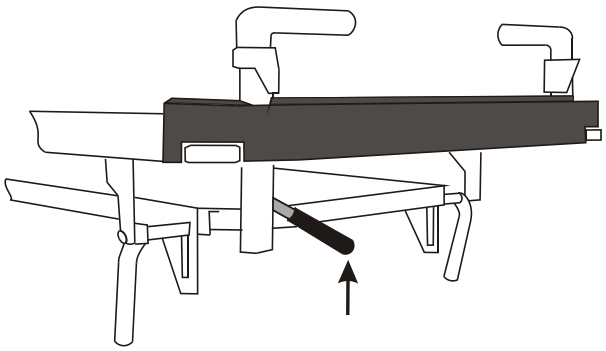

Regolazione inclinazione (vedere Fig. 9)

L'angolo di inclinazione della testa verso il basso è regolabile sollevando la leva posta sotto l'estremità della testa sul pianale portamaterasso.

(3 Punti)

1. Sostenere il pianale portamaterasso e sollevare la leva.
2. Sollevare o abbassare il pianale portamaterasso per regolare l'inclinazione.
3. Rilasciare la leva quando è stata raggiunta l'angolazione desiderata.

Fig. 10

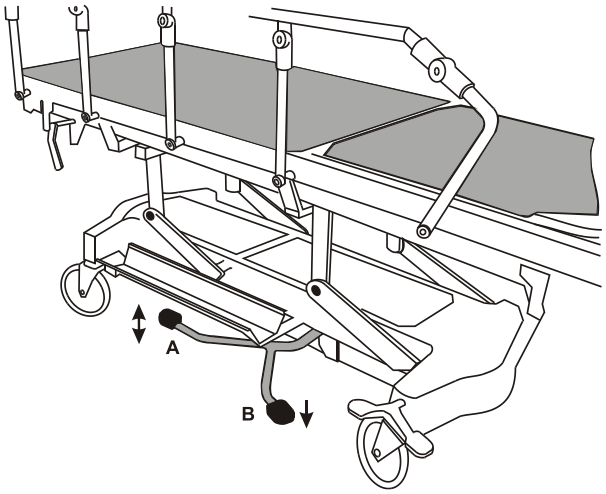

Variazione dell'altezza (vedere Fig. 10)

L'altezza del pianale portamaterasso è regolabile da entrambi i lati della barella *Lifeguard* utilizzando i due pedali **(A)** e **(B)**.

Sollevare il pianale

- Azionare il pedale **(A)** con un movimento di pompaggio.

Abbassare il pianale (2 fasi)

1. Sollevare il pedale **(A)** o premere il pedale **(B)** e tenerlo premuto.
2. Rilasciare il pedale quando il pianale si trova all'altezza desiderata o ha raggiunto la posizione più bassa.

Schienale

Fig. 11

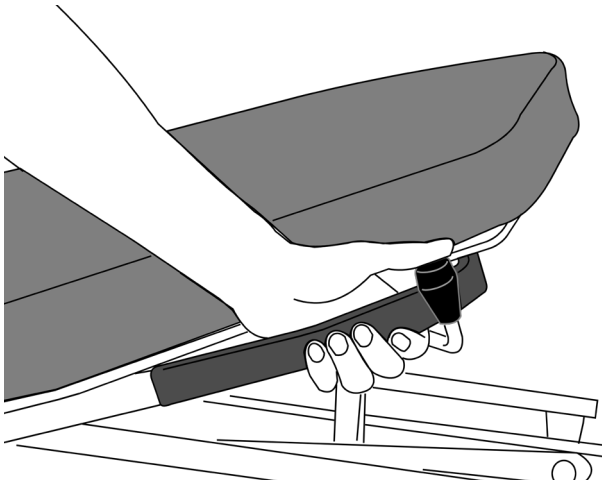

NOTA
Lo sforzo necessario per sollevare o abbassare lo schienale dipenderà dal peso e dalle condizioni di mobilità del paziente. Nel caso di pazienti molto pesanti, quando lo schienale viene sbloccato, se non viene accompagnato potrebbe abbassarsi di scatto.

Regolare lo schienale

(2 passaggi) (vedere Fig. 11)

1. Afferrare stabilmente la maniglia, premere la manopola di sblocco e lasciare che lo schienale si sollevi grazie alla spinta esercitata dalla molla a gas, altrimenti spingerlo verso il basso contrastando la spinta della molla stessa.
2. Sganciare la manopola di sblocco per bloccare lo schienale a qualunque angolazione.

Spondine di sicurezza

Fig. 12

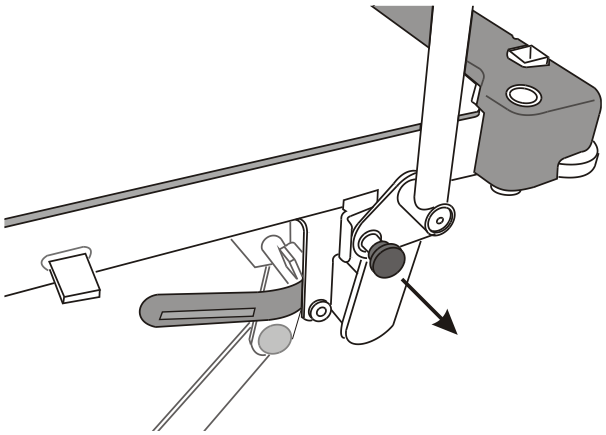

(vedere Fig. 12)

Sollevare la sponda di sicurezza

- Mantenere la guida superiore e sollevarla fino al punto di arresto, finché non avrà raggiunto la massima altezza.

Abbassare la spondina di sicurezza

- Afferrare la guida superiore con una mano, con l'altra tirare il pulsante di sblocco posto sul lato piedi e abbassare la spondina verso il lato testa.

ATTENZIONE
Non usare le spondine di sicurezza per spostare la barella. Utilizzare solo le maniglie di spinta per azionare la barella.

Radiografia (opzionale)

Il materasso e il pianale sono radiotrasparenti.
Una cassetta portalastre a lunghezza totale accessibile da entrambi i lati della barella *Lifeguard* è opzionale dalla fabbrica.

Fig. 13

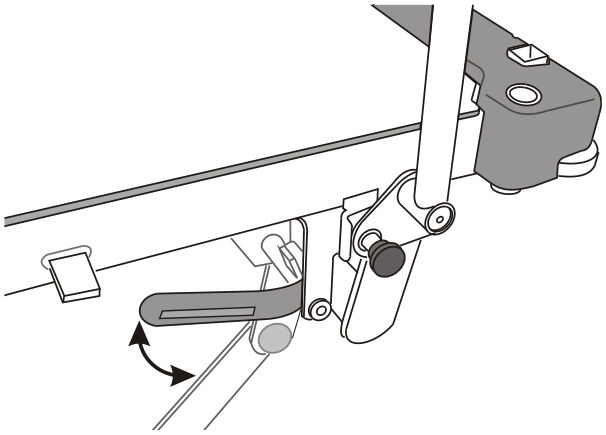

Caricare o scaricare i pannelli

(2 passaggi) (vedere Fig. 13)

1. Abbassare il porta-pannello ruotando le maniglie su entrambe le estremità della barella *Lifeguard* in posizione verticale.
2. Caricare o scaricare il pannello per radiografie e sollevare nuovamente il porta-pannello ruotando le maniglie in posizione orizzontale.

Fig. 14

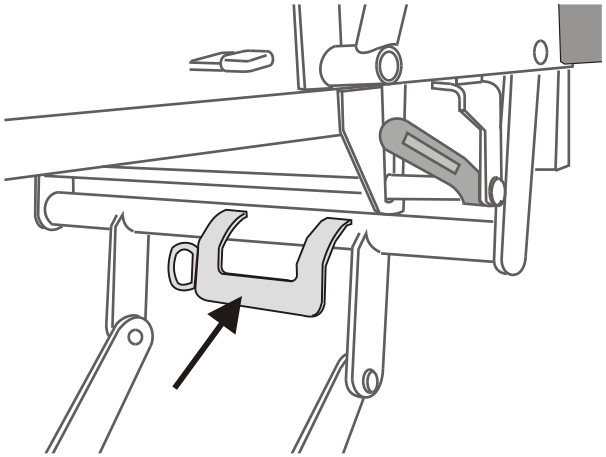

Fig. 15

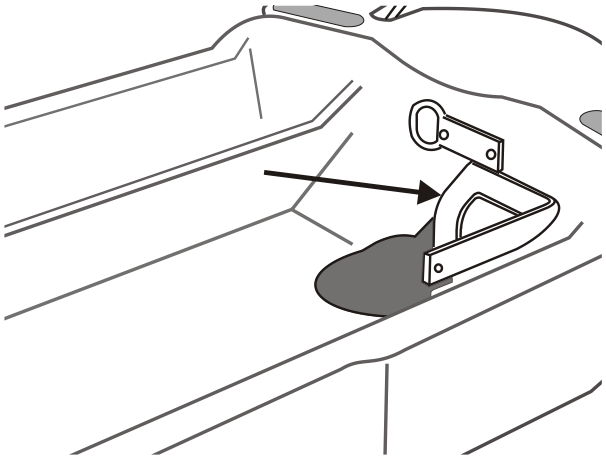

Fig. 16

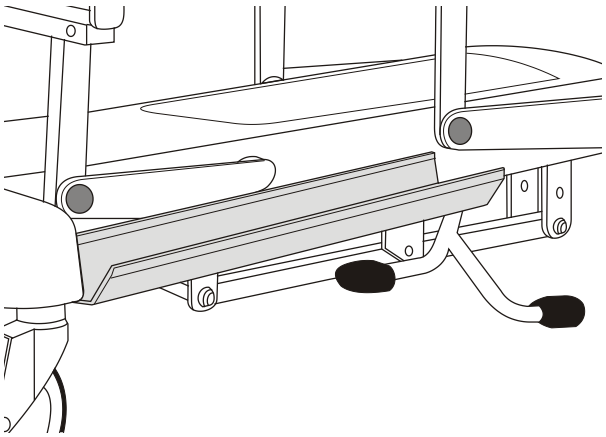

Fig. 17

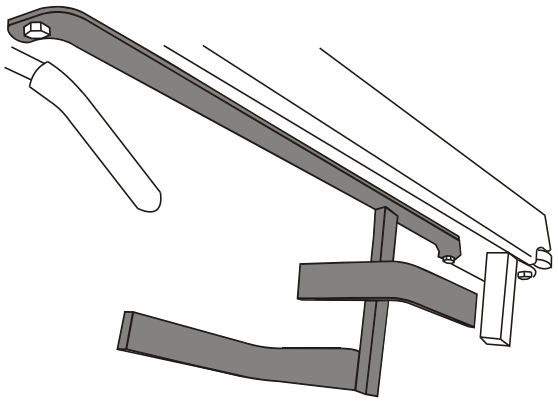

Apparecchiatura per ossigenoterapia

AVVERTENZA

Assicurarsi che il tubo dell'ossigeno non resti impigliato o intrappolato, in modo da prevenirne il danneggiamento ed evitare perdite nella somministrazione.

Assicurarsi che, una volta messa in funzione, la barella *Lifeguard* non urti le apparecchiature installate, specialmente se posta a un'altezza bassa.

Modello LG50

Una rientranza alla base della barella *Lifeguard* consente di predisporre bombole di ossigeno di tipo D, E o F. Il rivestimento in acciaio inox può essere sollevato per la pulizia.

Sono inoltre forniti componenti aggiuntivi, che consentono l'installazione e l'utilizzo di sistemi per ossigenoterapia. Sul lato testa della barella *Lifeguard* si trova una barra corta (Medirail) per l'alloggiamento del flussometro e dell'unità di aspirazione. **(vedere Fig. 14)**

Alla base della barella *Lifeguard* è installata una staffa di montaggio per alloggiare una sacca di raccolta per l'aspirazione. **(vedere Fig. 15)** Se la staffa di montaggio non è ancora stata inserita, rimuovere la cover in plastica dal foro della cover sagomata della base, quindi fissare la staffa tramite due viti a testa tonda da 6 mm e dei dadi, utilizzando i fori presenti sulla struttura della base.

Modello LG20

Sulla base della barella *Lifeguard* è installato un alloggiamento per bombole di ossigeno di tipo D, E o F. **(vedere Fig. 16)**

NOTA

Per il modello di barella *Lifeguard* LG20 è disponibile un barra Medirail opzionale collegabile al lato testa del pianale portamaterasso. **(vedere Fig. 17)**

Fig. 18

Asta portaflebo IV MB-ACC32

Inserire l'asta portaflebo in uno degli alloggiamenti tubolari previsti ai quattro angoli del pianale **(A)**. **(vedere Fig. 18)**

AVVERTENZA

Il carico massimo totale applicato ai ganci non deve superare i 5 kg.

Il carico massimo totale applicato al tubo inferiore non deve superare10 kg.

Fig. 19

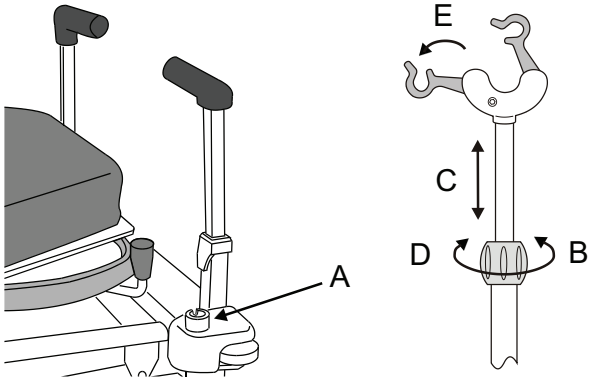

Regolare l'altezza

(5 passaggi) (vedere Fig. 19)

1. Tenere saldamente l'asta portaflebo telescopica.
2. Allentare l'anello di bloccaggio **(B)**.
3. Sollevare o abbassare l'asta portaflebo interna secondo necessità **(C)**.
4. Ristringere saldamente l'anello di bloccaggio **(D)**.
5. Estrarre i ganci **(E)**.

NOTA

Quando si solleva il gancio, fare in modo che l'asta portaflebo non esca dall'alloggiamento.

Fig. 20

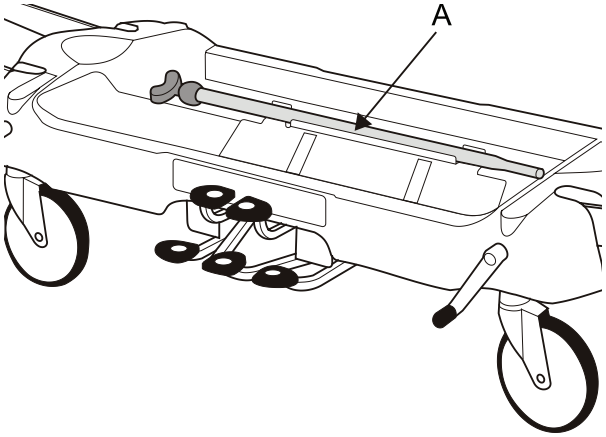

Modello LG50

Conservazione

Regolare l'asta portaflebo in base alla lunghezza minima e stringere l'anello di bloccaggio.

L'asta portaflebo integrata **(A)** è posizionata in corrispondenza del lato testa della barella *Lifeguard* **(vedere Fig. 20)** o in un tubo sotto il pianale portamaterasso **(vedere Fig. 21)**.

Fig. 21

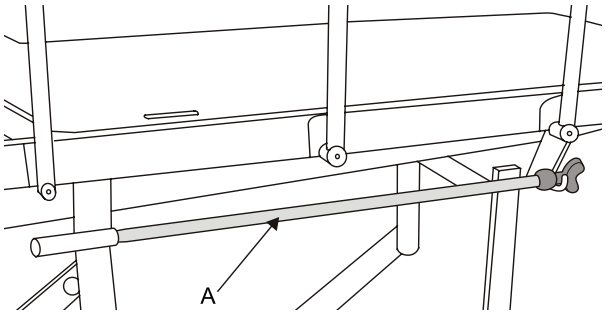

Modello LG20

Fig. 22

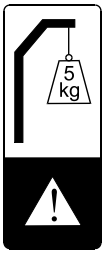

Fig. 23

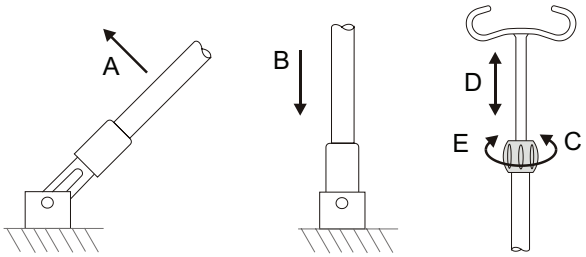

Asta portaflebo 799.501

L'asta portaflebo integrata è posizionata al livello del lato testa della barella *Lifeguard*.

AVVERTENZA
Non superare il carico di sicurezza massimo di 5 kg.

Sollevare l'asta e porla in posizione verticale **(A)**, lasciandola poi ricadere nell'alloggiamento tubolare del pianale **(B)**. **(vedere Fig. 23)**

Regolare l'altezza

(4 punti) (vedere Fig. 23)

1. Tenere saldamente l'asta portaflebo telescopica.
2. Allentare l'anello di bloccaggio **(C)**.
3. Sollevare o abbassare il gancio secondo necessità **(D)**.
4. Ristringere saldamente l'anello di bloccaggio **(E)**.

NOTA
Quando si solleva il gancio, fare in modo che l'asta portaflebo non esca dall'alloggiamento.

Conservazione

Regolare l'asta portaflebo in base all'altezza minima, stringere l'anello di bloccaggio, estrarre l'asta dall'alloggiamento, quindi piegarla verso il basso.

Accessori

Arjo offre un'ampia gamma di accessori, materassi inclusi. Su richiesta sono disponibili ulteriori informazioni.

Gli accessori per barelle *Lifeguard* LG20 e LG50 attualmente disponibili sono elencati nella seguente tabella.

NOME ACCESSORIO	CODICE PRODOTTO
Pannello e arco lato piedi	157009
Pannello lato piedi con ripiano per monitor	157018
Ripiano a clip	157021
Bracciolo	157006PE02
Imbottiture delle spondine di sicurezza (grigie)	99901PE16
Kit barra porta accessori (lato testa)	LG/ACC03
Porta bombola ossigeno (taglia PD)	LG/ACC04
Kit barra porta accessori (lato piedi)	LG/ACC05
Materasso con cover bielastica - spessore di 65 mm	LGMAT/10
Materasso con cover bielastica - spessore di 80 mm	LGMAT/12
Materasso per trasferimento in due sezioni	LGMAT/13
Materasso per trasferimento in due sezioni "Pennyla"	LGMAT/13PN
Materasso a riduzione della pressione Bi-Flex	TRM2
Materasso a ridistribuzione della pressione Bi-Flex	TRM3

Alcuni accessori possono non essere disponibili in tutti i mercati. Arjo si riserva il diritto di modificare le specifiche e la disponibilità senza preavviso.

La seguente sezione descrive gli accessori più comunemente utilizzati. Gli altri accessori sono forniti con le relative istruzioni per l'uso.

LGMAT/10

LGMAT/10 è un materasso intero con una cover in poliuretano bielastica antistatica, usato per offrire al paziente un comfort adeguato durante il trasporto e per facilitare pulizia e disinfezione.

LGMAT/12

LGMAT/12 è un materasso intero con una cover in poliuretano bielastica antistatica, usato per offrire al paziente un maggiore comfort durante il trasporto e per facilitare pulizia e disinfezione.

LGMAT/13

LGMAT/13 è un materasso per trasferimento progettato per consentire di trasferire facilmente e con il minimo disagio i pazienti da una barella *Lifeguard* a una superficie adiacente.

Pannello lato piedi con ripiano per monitor 157018

Montare il pannello lato piedi negli alloggiamenti quadrati previsti all'estremità del pianale portamaterasso, con il portablocco all'esterno.

Fig. 24

AVVERTENZA
Carico di Lavoro Sicuro (SWL) massimo 12 kg distribuito uniformemente.

Fig. 25

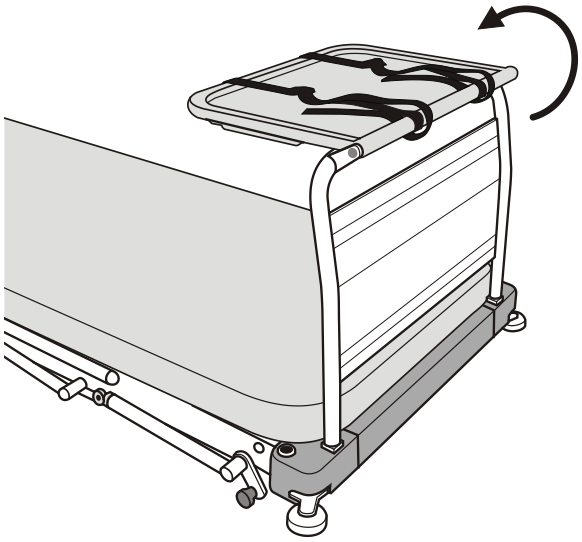

Utilizzare il ripiano per monitor

(2 passaggi) (vedere Fig. 25)

1. Posizionare il portablocco in posizione orizzontale.
2. Servirsi delle cinghie per fissare il monitor al ripiano.

Rimuovere il pannello lato piedi

- Estrarlo dagli alloggiamenti.

Decontaminazione

Si consiglia di rispettare le seguenti procedure, le quali potrebbero però variare a seconda delle direttive nazionali o locali (Decontaminazione dei dispositivi medici) che potrebbero essere in vigore nel paese o nella struttura di assistenza sanitaria in cui viene utilizzata l'apparecchiatura. In caso di dubbio, consultare lo specialista locale sul controllo delle infezioni.

Il sistema *Lifeguard* deve essere sempre decontaminato prima dell'utilizzo su un altro paziente e a intervalli regolari durante l'uso, come è buona prassi per tutti i dispositivi medicali riutilizzabili.

AVVERTENZA
Indossare sempre indumenti protettivi durante le procedure di decontaminazione.

ATTENZIONE
Non utilizzare soluzioni detergenti a base fenolica, né composti o pagliette abrasive per il processo di decontaminazione, in quanto questi materiali possono danneggiare il rivestimento superficiale. Non bollire o pulire in autoclave la cover.

Pulire

(2 passaggi)

1. Pulire tutte le superfici esposte e rimuovere eventuali residui organici con un panno imbevuto di detergente (neutro) e acqua.
2. Asciugare accuratamente.

Disinfezione chimica

(4 punti)

Per proteggere l'integrità della cover si consiglia l'uso di un agente a rilascio di cloro, come l'ipoclorito di sodio, con una concentrazione di 1.000 ppm di cloro (questo valore può variare da 250 ppm a 10.000 ppm a seconda della normativa locale e dello stato di contaminazione).

1. Applicare la soluzione su tutte le superfici pulite, risciacquare e asciugare accuratamente.
2. In alternativa è possibile usare disinfettanti a base di alcol (concentrazione massima 70%).
3. Accertarsi che il prodotto sia completamente asciutto prima di riporlo.
4. Nel caso in cui si scegliesse di utilizzare un disinfettante alternativo fra l'ampia varietà, si consiglia di verificarne l'idoneità all'uso con il fornitore prima di procedere al suo impiego.

Pulire il materasso

(2 passaggi)

1. Strofinare tutte le superfici con un panno monouso imbevuto di detergente neutro e acqua calda.
2. Risciacquare con acqua pulita e asciugare con salviette di carta.

Disinfettare il materasso

- Strofinare tutte le superfici con una soluzione di dicloroisocianurato di sodio (NaDCC) con una concentrazione di 1.000 ppm (0,1%) di cloro disponibile.

Assistenza e manutenzione preventiva

Il prodotto è soggetto a usura durante l'utilizzo. Per preservare le prestazioni e i livelli di efficienza del prodotto, eseguire le procedure di manutenzione preventiva nel rispetto degli intervalli di tempo specificati.

AVVERTENZA

Questo elenco indica il livello minimo di manutenzione preventiva consigliata dal produttore. Dovranno essere eseguite ispezioni più frequenti in caso di utilizzo assiduo del prodotto, di utilizzo in ambienti aggressivi, oppure laddove sia esplicitamente previsto dalle normative locali.

La mancata esecuzione di questi controlli, o il proseguire l'utilizzo del prodotto se è stato rilevato un guasto, può compromettere la sicurezza del paziente e del personale sanitario. Le operazioni di manutenzione preventiva consentono di ridurre il rischio di incidenti.

Interventi da parte del personale sanitario	Giornal-mente	Settimanal-mente	Ogni anno
Pulire e disinfettare come indicato in *"Decontaminazione" a pagina 16.*	X		
Verificare il funzionamento delle spondine di sicurezza		X	
Ispezionare le ruote		X	
Ispezionare il materasso come indicato nella pagina seguente	X		
Controllare le imbottiture delle spondine di sicurezza (se presenti)		X	

Se il risultato di queste prove non è soddisfacente, contattare un tecnico autorizzato Arjo.

AVVERTENZA

Le procedure descritte sotto devono essere eseguite esclusivamente da personale esperto e qualificato. Il mancato rispetto di questa avvertenza può provocare lesioni al paziente o all'operatore oppure compromettere la sicurezza del prodotto.

Interventi da parte del personale sanitario	Giornal-mente	Settimanal-mente	Ogni anno
Verificare il funzionamento del meccanismo di sollevamento come descritto di seguito			X
Verificare il funzionamento dell'abbassamento/ sollevamento dello schienale			X
Verificare il funzionamento delle ruote orientabili, con particolare attenzione alle funzioni di frenata e sterzo			X
Controllare che non ci siano perdite dalla pompa oleodinamica			X
Verificare la presenza nonché il corretto serraggio di tutte le viti, dei dadi e degli altri dispositivi di fissaggio			X
Controllare tutti gli accessori, prestando particolare attenzione agli elementi di fissaggio e alle parti mobili.			X

Materasso

Controllare che la cover, in particolare attorno alle cuciture, non presenti tagli o strappi che possano far entrare fluidi. Sostituire la cover se necessario.

Aprire la lampo della cover e controllare se sul materasso sono presenti segni di entrata di fluidi, come macchie o umidità. Sostituire l'intero materasso se necessario.

Meccanismo di sollevamento

Verificare il funzionamento del meccanismo. Per tutta la loro corsa i pedali di "sollevamento" dovrebbero opporre una resistenza netta e costante. Se invece la pressione al pedale è variabile o cedevole, potrebbe essere segno di presenza d'aria nel sistema. In tal caso procedere come indicato di seguito.

(3 Punti)

1. Sollevare all'altezza massima il pianale. Continuare a pompare sul pedale per quattro o cinque corse piene; quindi abbassare del tutto il pianale.
2. Ripetere l'operazione due o tre volte.
3. Se in questo modo non si riesce a ripristinare una resistenza netta e costante al pedale, contattare Arjo o un centro di assistenza autorizzato.

Garanzia e assistenza

I termini e le condizioni standard di Arjo sono validi per tutti i prodotti venduti. Su richiesta sono disponibili delle copie. Questo documento contiene tutti i dettagli riguardanti le condizioni di garanzia e non limita i diritti legittimi del consumatore.

Per richieste di assistenza o manutenzione e per qualsiasi domanda su questo prodotto specifico, rivolgersi alla filiale locale o al rivenditore autorizzato Arjo. Un elenco delle sedi Arjo è riportato sul retro di questo manuale.

Dimensioni e informazioni tecniche

	Modello LG50	Modello LG20
Lunghezza complessiva	211 cm	211 cm
Larghezza complessiva	77 cm	77 cm
Altezza del pianale portamaterasso (max.)	93 cm	92 cm
Altezza del pianale portamaterasso (min.)	56 cm	60 cm
Inclinazione massima testa verso il basso	12°	12°
Inclinazione massima piedi verso il basso	12°	N/A
Regolazione dello schienale	Da 0 a 87°	Da 0 a 87°
Ruote orientabili (diametro)	20 cm	20 cm
Peso del prodotto (approssimativo)	138 kg	120 kg
Peso del prodotto con cassetta portalastre	145 kg	127 kg
Carico di Lavoro Sicuro (SWL)	250 kg 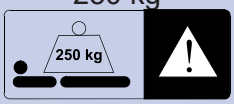	180 kg 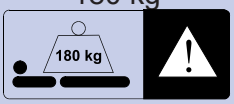
Dimensioni materasso	195 x 67 x 6,5 cm 195 x 67 x 7,5 cm 195 x 67 x 8 cm 195 x 67 x 13 cm	195 x 67 x 6,5 cm 195 x 67 x 7,5 cm 195 x 67 x 8 cm 195 x 67 x 13 cm

MD	Indica che il prodotto è un dispositivo medico in base al regolamento dell'UE sui dispositivi medici 2017/745.
CE	Marcatura CE attestante la conformità alla legislazione armonizzata della Comunità europea
UDI	Identificativo univoco del dispositivo

Trasporto e stoccaggio

Maneggiare con cura. Non lasciare cadere. Evitare urti e impatti violenti.

Condizioni operative:

- Temperatura: da -10 °C a +40 °C
- Umidità relativa: dal 20% al 90%, a 30 °C senza condensa
- Pressione atmosferica: da 700 hPa a 1.060 hPa

Questa apparecchiatura va conservata in ambienti puliti, privi di umidità e ben ventilati, che rispettino i seguenti parametri:

- Temperatura: Da -10 °C a +50 °C
- Umidità relativa: dal 20% al 90%, a 30 °C senza condensa
- Pressione atmosferica: da 700 hPa a 1.060 hPa

Smaltimento a fine vita

Smontare e riciclare l'attrezzatura in conformità con le normative locali o nazionali.

Riciclare come metalli i componenti prevalentemente costituiti da vari tipi di metalli (contenenti oltre il 90% di metallo in peso), come i telai dei letti.

Pagina lasciata intenzionalmente bianca

Pagina lasciata intenzionalmente bianca

AUSTRALIA
Arjo Australia
Building B, Level 3
11 Talavera Road
Macquarie Park, NSW, 2113,
Australia
Phone: 1800 072 040

BELGIQUE / BELGIË
Arjo Belgium
Evenbroekveld 16
9420 Erpe-Mere
Phone: +32 (0) 53 60 73 80
Fax: +32 (0) 53 60 73 81
E-mail: info.belgium@arjo.com

BRASIL
Arjo Brasil Equipamentos Médicos Ltda
Rua Marina Ciufuli Zanfelice, 329 PB02
Galpão - Lapa
São Paulo – SP – Brasil
CEP: 05040-000
Phone: 55-11-3588-5088
E-mail: vendas.latam@arjo.com
E-mail: servicios.latam@arjo.com

CANADA
Arjo Canada Inc.
90 Matheson Boulevard West
Suite 350
CA-MISSISSAUGA, ON, L5R 3R3
Tel/Tél: +1 (905) 238-7880
Free: +1 (800) 665-4831
Fax: +1 (905) 238-7881
E-mail: info.canada@arjo.com

ČESKÁ REPUBLIKA
Arjo Czech Republic s.r.o.
Na Strzi 1702/65
140 00 Praha
Czech Republic
Phone No: +420225092307
E-mail: info.cz@arjo.com

DANMARK
Arjo A/S
Vassingerødvej 52
DK-3540 LYNGE
Tel: +45 49 13 84 86
Fax: +45 49 13 84 87
E-mail: dk_kundeservice@arjo.com

DEUTSCHLAND
Arjo GmbH
Peter-Sander-Strasse 10
DE-55252 MAINZ-KASTEL
Tel: +49 (0) 6134 186 0
Fax: +49 (0) 6134 186 160
E-mail: info-de@arjo.com

ESPAÑA
ARJO IBERIA S.L.
Poligono Can Salvatella
c/ Cabanyes 1-7
08210 Barberà del Valles
Barcelona - Spain
Telefono 1: +34 900 921 850
Telefono 2: +34 931 315 999

FRANCE
Arjo SAS
2 Avenue Alcide de Gasperi
CS 70133
FR-59436 RONCQ CEDEX
Tél: +33 (0) 3 20 28 13 13
Fax: +33 (0) 3 20 28 13 14
E-mail: info.france@arjo.com

HONG KONG
Arjo Hong Kong Limited
Room 411-414, 4/F, Manhattan Centre,
8 Kwai Cheong Road, Kwai Chung, N.T.,
HONG KONG
Tel: +852 2960 7600
Fax: +852 2960 1711

ITALIA
Arjo Italia S.p.A.
Via Giacomo Peroni 400-402
IT-00131 ROMA
Tel: +39 (0) 6 87426211
Fax: +39 (0) 6 87426222
E-mail: Italy.promo@arjo.com

MIDDLE EAST
Arjo Middle East FZ-LLC
Office 908, 9th Floor,
HQ Building,North Tower,
Dubai Science Park,
Al Barsha South
P.O. Box 11488, Dubai,
United Arab Emirates
Direct +971 487 48053
Fax +971 487 48072
Email: Info.ME@arjo.com

NEDERLAND
Arjo Nederland BV
Biezenwei 21
4004 MB TIEL
Postbus 6116
4000 HC TIEL
Tel: +31 (0) 344 64 08 00
Fax: +31 (0) 344 64 08 85
E-mail: info.nl@arjo.com

NEW ZEALAND
Arjo Ltd
34 Vestey Drive
Mount Wellington
NZ-AUCKLAND 1060
Tel: +64 (0) 9 573 5344
Free Call: 0800 000 151
Fax: +64 (0) 9 573 5384
E-mail: nz.info@Arjo.com

NORGE
Arjo Norway AS
Olaf Helsets vei 5
N-0694 OSLO
Tel: +47 22 08 00 50
Faks: +47 22 08 00 51
E-mail: no.kundeservice@arjo.com

ÖSTERREICH
Arjo Austria GmbH
Lemböckgasse 49 / Stiege A / 4.OG
A-1230 Wien
Tel: +43 1 8 66 56
Fax: +43 1 866 56 7000

POLSKA
Arjo Polska Sp. z o.o.
ul. Ks Piotra Wawrzyniaka 2
PL-62-052 KOMORNIKI (Poznań)
Tel: +48 691 119 999
E-mail: arjo@arjo.com

PORTUGAL
Arjo em Portugal
MAQUET Portugal, Lda.
(Distribudor Exclusivo)
Rua Poeta Bocage n.º 2 - 2G
PT-1600-233 Lisboa
Tel: +351 214 189 815
Fax: +351 214 177 413
E-mail: Portugal@arjo.com

SUISSE / SCHWEIZ
Arjo Switzerland AG
Fabrikstrasse 8
Postfach
CH-4614 HÄGENDORF
Tél/Tel: +41 (0) 61 337 97 77
Fax: +41 (0) 61 311 97 42

SUOMI
Arjo Scandinavia AB
Riihitontuntie 7 C
02200 Espoo
Finland
Puh: +358 9 6824 1260
E-mail: Asiakaspalvelu.finland@arjo.com

SVERIGE
Arjo International HQ
Hans Michelsensgatan 10
SE-211 20 MALMÖ
Tel: +46 (0) 10 494 7760
Fax: +46 (0) 10 494 7761
E-mail: kundservice@arjo.com

UNITED KINGDOM
Arjo UK and Ireland
Houghton Hall Park
Houghton Regis
UK-DUNSTABLE LU5 5XF
Tel: +44 (0) 1582 745 700
Fax: +44 (0) 1582 745 745
E-mail: sales.admin@arjo.com

USA
Arjo Inc.
2349 W Lake Street Suite 250
US-Addison, IL 60101
Tel: +1 (630) 307-2756
Free: +1 (800) 323-1245
Fax: +1 (630) 307 6195
E-mail: us.info@arjo.com

JAPAN
Arjo Japan K.K.
東京都港区虎ノ門三丁目7 番8 号
ランディック第2 虎ノ門ビル9 階
Tel: +81 (0)3-6435-6401
Fax: +81 (0)3-6435-6402
E-mail: info.japan@arjo.com

At Arjo, we believe that empowering movement within healthcare environments is essential to quality care. Our products and solutions are designed to promote a safe and dignified experience through patient handling, medical beds, personal hygiene, disinfection, diagnostics, and the prevention of pressure injuries and venous thromboembolism. With over 6500 people worldwide and 65 years caring for patients and healthcare professionals, we are committed to driving healthier outcomes for people facing mobility challenges.

ArjoHuntleigh AB
Hans Michelsensgatan 10
211 20 Malmö, Sweden
www.arjo.com