INSTRUÇÕES DE UTILIZAÇÃO

Lifeguard LG20 e LG50

746-158-PT_13 • 2023-07

arjo
EMPOWERING MOVEMENT

AVISO

Para evitar ferimentos, leia sempre estas *Instruções de utilização* e documentos incluídos antes de utilizar o produto.

Instruções de funcionamento - Consulte as instruções de utilização.

Política de design e direitos de autor
® e ™ são marcas comerciais que pertencem ao grupo de empresas Arjo.
© Arjo 2023.
Em virtude da nossa política de melhoria contínua, reservamo-nos o direito de modificar os designs sem aviso prévio.
O conteúdo desta publicação não pode ser copiado, total ou parcialmente, sem o consentimento da Arjo.

Índice

Avisos e precauções 4
Introdução.....5
Utilização Prevista 6
Funcionamento.....7
Acessórios 14
Descontaminação.....16
Cuidados e manutenção preventiva 17
Garantia e Manutenção 19
Dimensões e Dados Técnicos.....20

Avisos e precauções

AVISO

Significado: Aviso de segurança. A falta de compreensão e o não cumprimento deste aviso pode causar lesões a si ou a outras pessoas.

CUIDADO

Significado: O desrespeito destas instruções pode causar danos a todo ou a partes do sistema ou equipamento.

NOTA

Significado: Informação importante para utilização correta deste sistema ou equipamento.

Incidente grave

Caso ocorra um incidente grave relacionado com o presente dispositivo médico, que afete o utilizador ou o paciente, o utilizador ou o paciente deverão notificar o incidente grave ao fabricante ou distribuidor do dispositivo médico. Na União Europeia, o utilizador deverá igualmente notificar o incidente grave à autoridade competente do Estado-Membro em que está localizado.

Avisos gerais

AVISO

A idade, o tamanho e o estado do paciente devem ser avaliados por uma pessoa competente clinicamente qualificada antes de usar a maca *Lifeguard*, tendo em consideração particularmente a utilização adequada das laterais de segurança.

AVISO

Se algum componente estiver em falta ou danificado - NÃO utilize o produto.

AVISO

Não utilize acessórios que não tenham sido concebidos ou aprovados para utilização com a maca *Lifeguard*.

AVISO

Aplique sempre os travões quando a maca *Lifeguard* estiver estacionária.

AVISO

Eleve as laterais de segurança antes de deslocar a maca *Lifeguard* com um paciente.

AVISO

Nunca deixe crianças e doentes agitados ou desorientados sem acompanhamento.

AVISO

Antes de virar (rolar) um doente na maca *Lifeguard* ou antes de realizar uma transferência lateral, ajuste o estrado do colchão para uma altura de trabalho confortável. Tenha em conta que a maca *Lifeguard* se pode desequilibrar se o peso do doente não estiver distribuído uniformemente no estrado do colchão.

Introdução

Fig. 1

Este manual contêm as instruções para a utilização e manutenção de macas para pacientes *Lifeguard*®, modelos números LG20 **(Consulte Fig. 1)** e LG50 **(Consulte Fig. 2)**.

Todos os modelos de maca *Lifeguard* têm um estrado do colchão translúcido aos raios-X. Pode ser opcionalmente fornecido um tabuleiro de comprimento completo para cassete de raios X.

Fig. 2

Utilização Prevista

A gama de macas Lifeguard destina-se à utilização em hospitais para fornecer uma superfície de suporte do colchão e para transportar pacientes. As macas Lifeguard podem ser usadas para admissões gerais e de urgência, exames, raios-X para diagnóstico e tratamento inicial. Também são adequadas para a transferência de doentes entre departamentos, enfermarias e salas de operações.

As macas Lifeguard têm de ser utilizadas por prestadores de cuidados habilitados, com conhecimentos adequados sobre o ambiente de cuidados, respetivas práticas e procedimentos, e de acordo com as Instruções de Utilização.

As macas devem ser utilizadas exclusivamente para os fins indicados nestas Instruções de Utilização. Não é permitido qualquer outro tipo de utilização.

Avaliação do paciente/residente

Recomendamos que a unidade estabeleça rotinas de avaliação regulares. Antes de utilizar o equipamento, os prestadores de cuidados devem avaliar cada residente/paciente de acordo com os seguintes critérios:

• Um profissional clinicamente qualificado deve avaliar a idade, o tamanho e o estado do paciente para assegurar que este pode utilizar a maca com segurança.

• A carga de trabalho segura máxima é a seguinte:

Lifeguard 20: 180 kg (392 Ibs) **(Consulte Fig. 3)**

Lifeguard 50: 250 kg (550 Ibs) **(Consulte Fig. 4)**

Se o paciente não cumprir estes critérios, deve ser utilizado um equipamento/sistema alternativo.

Fig. 3

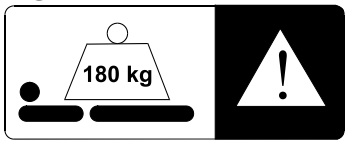

Fig. 4

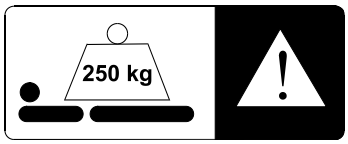

Vida útil prevista

A duração típica deste produto é de dez (10) anos. A “duração” é definida como o período durante o qual o produto manterá o desempenho e a segurança especificados, desde que seja mantido e funcione nas condições normais de utilização, de acordo com os requisitos nas Instruções de Utilização.

Funcionamento

Segurança

Para a segurança do operador, do doente e do equipamento:

- Utilize sempre um colchão da medida e do tipo correto para a maca *Lifeguard*.
- Não exponha o equipamento, sobretudo o colchão, a chamas descobertas, cigarros, etc.
- Antes de acionar a maca *Lifeguard*, assegure-se de que o paciente está corretamente posicionado, para evitar que fique preso ou se desequilibre.
- Quando estiver a utilizar a maca *Lifeguard*, certifique-se de que não há obstáculos no percurso.
- Mantenha estas instruções à mão para referência.

Colchão

O colchão está preso ao estrado por meio de tiras com fixação por sistema de gancho e argola na parte de baixo do colchão e no topo laminado.

Pegas na barra de empurrar

Ajustar a altura dos manípulos

(2 passos) (Consulte Fig. 5)

1. Pressione o botão de libertação com mola **(A)** e eleve ou baixe o manípulo conforme exigido **(B)**.
2. Liberte o botão para prender a pega na posição elevada ou baixa.

Fig. 5

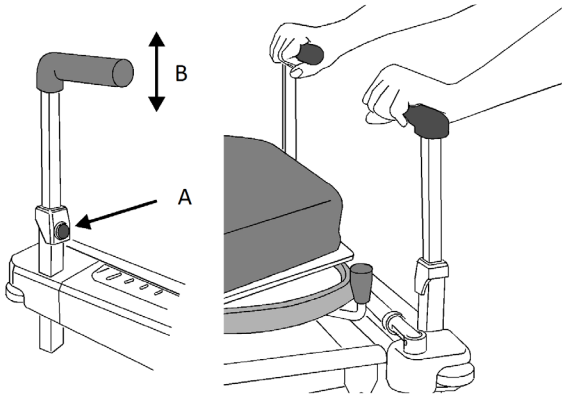

Travões e direção

(Consulte Fig. 6) (Consulte Fig. 7)

Os pedais de travão interligados estão localizados no lado da cabeceira da maca *Lifeguard*. O modelo LG50 tem pedais adicionais do lado dos pés da maca.

- Quando os pedais estão na horizontal, as rodas podem virar e rodar.
- Quando os pedais estão na posição de TRAVÃO, os travões são aplicados em todas as quatro rodas.
- Quando os pedais estão na posição de DIREÇÃO, uma roda do lado dos pés da maca é impedida de rodar e a maca *Lifeguard* pode ser empurrada a partir do lado da cabeceira.

Fig. 6

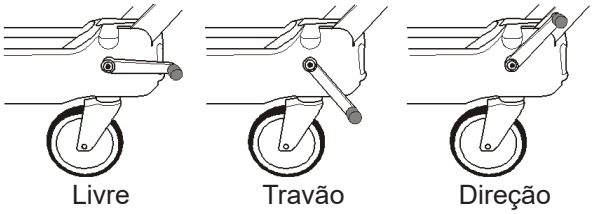

LG50

Fig. 7

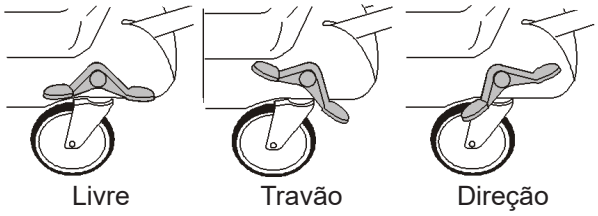

LG20

Easytrack® - sistema de direção por quinta roda (opcional)

Quando os pedais estão na posição de DIREÇÃO, a quinta roda central é impedida de rodar. A maca *Lifeguard* mantem-se numa trajetória reta em qualquer direção e pode ser direcionada rodando a quinta roda.

Ajuste da Altura e Inclinação Modelo LG50

A altura e o ângulo de inclinação do estrado do colchão são ajustados usando-se um grupo de cinco pedais de cada lado da maca *Lifeguard*. Os três pedais com o símbolo ▲ a negro na fila de baixo são utilizados para elevar o estrado. Os dois pedais com o símbolo ▼ a vermelho na fila de cima são usados para descer o estrado. **(Consulte Fig. 8)**

Fig. 8

Ajuste da Inclinação (Consulte Fig. 8)

Eleve uma extremidade do estrado

- Acione o pedal de "elevação" (▲ negro) mais próximo dessa extremidade da maca *Lifeguard*, bombeando-o com o pé.

Baixe uma extremidade do estrado

- Pressione o pedal de "baixar" (▼ vermelho) mais próximo dessa extremidade da maca *Lifeguard* e mantenha-o pressionado.

NOTA
Existe um pedal de "baixar" adicional (▼ vermelho) que permite aplicar a posição de inclinação da cabeceira para baixo a partir da cabeceira da maca *Lifeguard*.

Alteração da Altura

Elevar o estrado

- Acione o pedal de "elevar" (preto ▲), bombeando-o.

Descer o estrado

- Pressione ambos os pedais de "baixar" (vermelho ▼) e mantenha-os pressionados.

Se o estrado for elevado ou descido quando está inclinado, o ângulo de inclinação manter-se-á até a extremidade da frente atingir o limite da deslocação, altura em que o estrado regressa à posição horizontal.

Ajuste da altura e inclinação no modelo LG20

Fig. 9

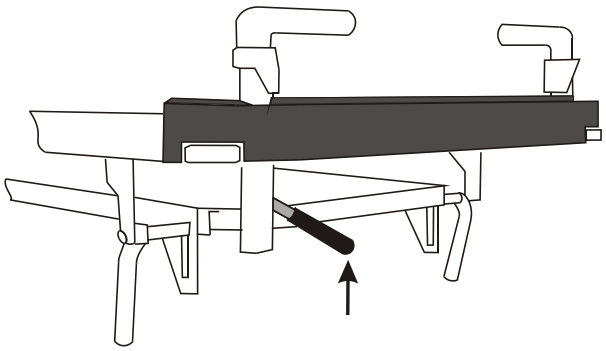

Ajuste da Inclinação (Consulte Fig. 9)

O ângulo de inclinação da cabeceira para baixo é ajustável, subindo-se a alavanca situada logo por baixo da cabeceira do estrado do colchão.

(3 passos)

1. Retire o peso do estrado do colchão e levante a alavanca.
2. Eleve ou baixe o estrado do colchão para ajustar a inclinação.
3. Solte a alavanca quando tiver alcançado o ângulo desejado.

Fig. 10

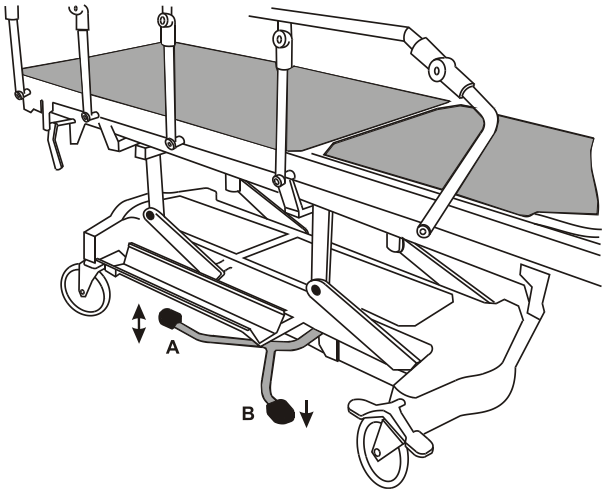

Alteração da Altura (Consulte Fig. 10)

A altura do estrado do colchão pode ser ajustada de ambos os lados da maca *Lifeguard*, usando-se os dois pedais **(A)** e **(B)**.

Elevar o estrado

- Acione o pedal **(A)**, bombeando-o com o pé.

Descer o estrado (2 passos)

1. Suba o pedal **(A)** ou pressione o pedal **(B)** e mantenha-o pressionado.
2. Solte o pedal quando o estrado estiver na altura desejada ou tiver atingido a posição mais baixa.

Apoio das costas

Fig. 11

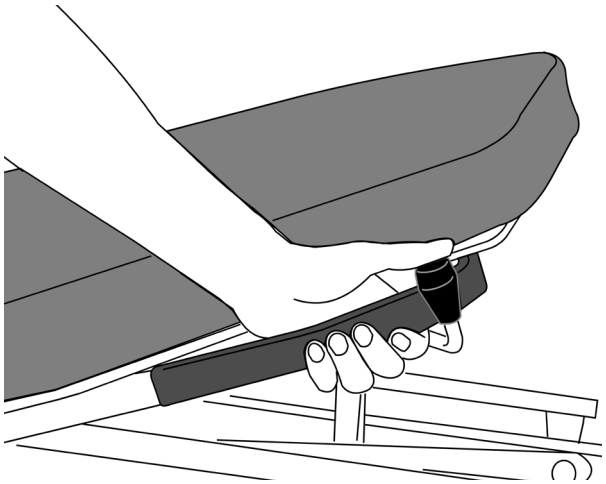

NOTA
A quantidade de esforço necessário para elevar ou baixar o apoio das costas é variável, dependendo do peso e da mobilidade do doente. No caso de um doente muito pesado, o apoio das costas pode baixar demasiado rapidamente se não for suportado quando é libertado.

Ajustar o apoio das costas

(2 passos) (Consulte Fig. 11)

1. Agarre firmemente pela pega, pressione o botão de libertação e suba o apoio das costas com o apoio da mola a gás ou empurre-o, descendo-o contra a ação da mola a gás.
2. Deixe de pressionar no botão de libertação para fixar o apoio das costas num determinado ângulo.

Laterais de segurança

Fig. 12

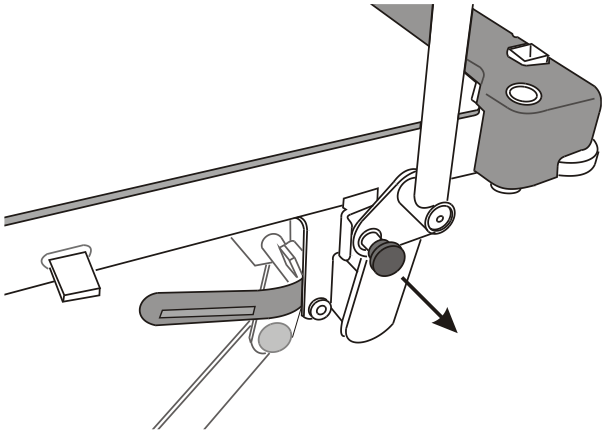

(Consulte Fig. 12)

Suba a lateral de segurança

- Segure no varão superior e suba até ficar preso na posição de altura máxima.

Baixe a lateral de segurança

- Segure no varão superior com uma mão, pressione o botão de libertação aos pés da maca e baixe a calha na direção da cabeceira.

CUIDADO
Não use as laterais de segurança para mover a maca. Somente use as alças da barra de empurrar para operar a maca.

Radiografias (opcional)

O colchão e o estrado são translúcidos aos raios-X. Pode incluir-se como opção instalada na fábrica um tabuleiro para cassetes de comprimento completo, acessível de ambos os lados da maca *Lifeguard*.

Fig. 13

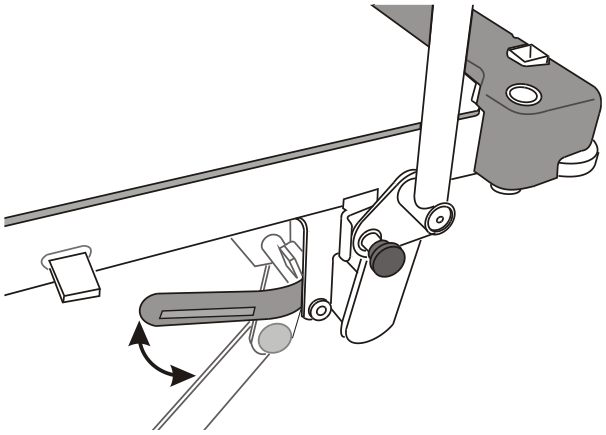

Introdução e remoção das cassetes

(2 passos) (Consulte Fig. 13)

1. Baixe o tabuleiro, virando as pegas em ambas as extremidades da maca *Lifeguard* para a posição vertical.
2. Introduza ou remova a cassete e suba de novo o tabuleiro virando as pegas para a posição horizontal.

Fig. 14

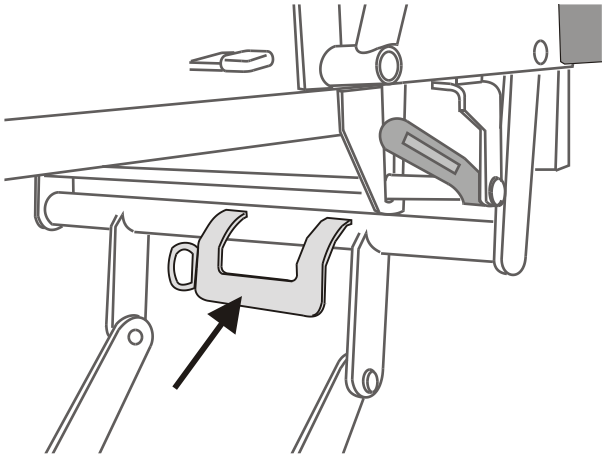

Fig. 15

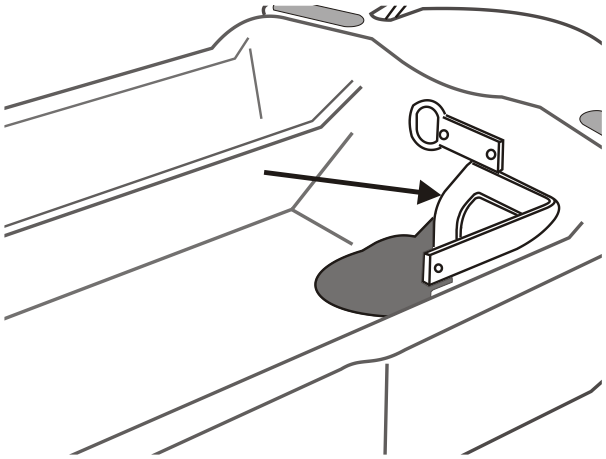

Fig. 16

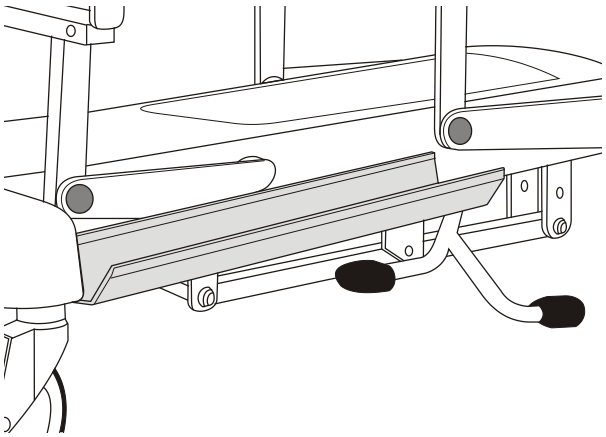

Fig. 17

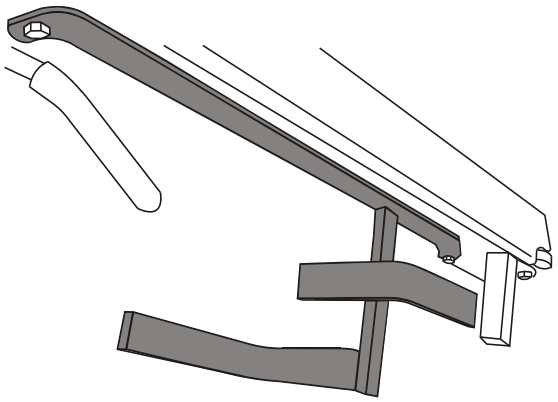

Aparelhos de oxigenoterapia

AVISO

Certifique-se de que o tubo de oxigénio não fica enredado ou preso, o que poderá danificar o tubo ou causar uma perda de fornecimento.

Certifique-se de que, quando está a usar a maca *Lifeguard*, esta não colide com os aparelhos instalados, especialmente a uma altura baixa.

Modelo LG50

Uma reentrância na base da maca *Lifeguard* permite acomodar garrafas de oxigénio de tamanho D, E ou F. O revestimento de aço inoxidável pode ser retirado para ser limpo.

Além disso, são fornecidos elementos para a instalação e utilização de sistemas de oxigenoterapia. Uma pequena estrutura de suporte (Medirail) é fornecida na cabeceira da maca *Lifeguard* para alojar o fluxómetro e uma unidade de injeção e sucção. **(Consulte Fig. 14)**

Na base da maca *Lifeguard* está instalado um suporte de montagem universal para colocação de um frasco de sucção recetor. **(Consulte Fig. 15)** Se o suporte de montagem ainda não estiver colocado, retire a cobertura plástica do orifício do mecanismo da cobertura da base e prenda o suporte com dois parafusos de cabeça redonda de 6 mm e porcas usando os orifícios já perfurados na estrutura da base.

Modelo LG20

O suporte para garrafa de oxigénio é montado na base da maca *Lifeguard*. Pode acomodar garrafas de oxigénio de tamanho D, E ou F. **(Consulte Fig. 16)**

NOTA

Existe um Medirail opcional que pode ser ligado à cabeceira do estrado do colchão no modelo LG20 da maca *Lifeguard*. **(Consulte Fig. 17)**

Fig. 18

Haste de soro MB-ACC32

Instale o suporte intravenoso num dos quatro encaixes tubulares nos cantos do estrado **(A)**. **(Consulte Fig. 18)**

AVISO

A carga máxima total nos ganchos não deve exceder os 5 kg.

A carga máxima ligada ao tubo inferior não deve exceder 10 kg.

Fig. 19

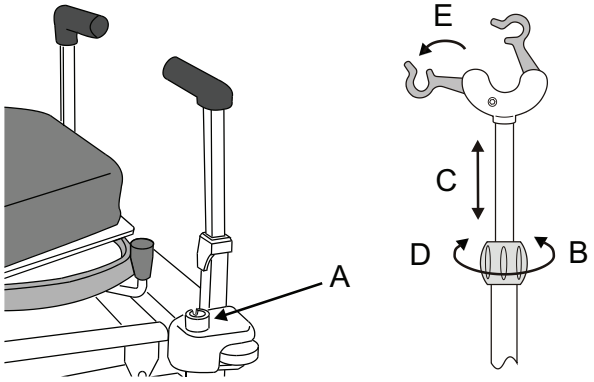

Ajustar a altura

(5 passos) (Consulte Fig. 19)

1. Segure o suporte intravenoso telescópico com firmeza.
2. Solte o anel de retenção **(B)**.
3. Eleve ou baixe o suporte intravenoso interior conforme necessário **(C)**.
4. Volte a apertar o anel de retenção com firmeza **(D)**.
5. Dobre os ganchos para fora **(E)**.

NOTA

Tenha cuidado para não retirar o suporte intravenoso da tomada ao levantar os ganchos.

Fig. 20

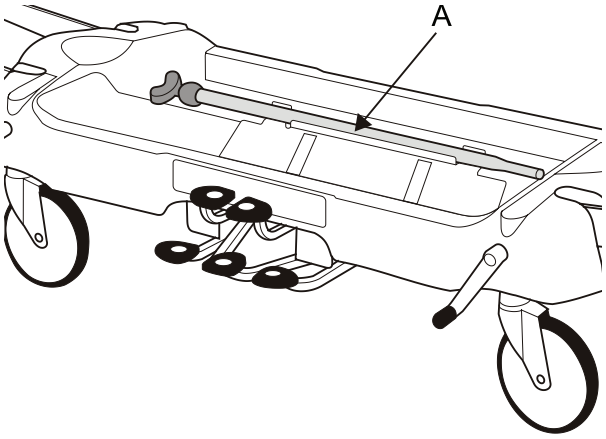

Modelo LG50

Armazenamento

Ajuste o suporte intravenoso ao comprimento mínimo e aperte o anel de retenção.

O suporte intravenoso **(A)** está armazenado numa reentrância na base da maca *Lifeguard* **(Consulte Fig. 20)** ou num tubo por baixo do estrado do colchão **(Consulte Fig. 21)**.

Fig. 21

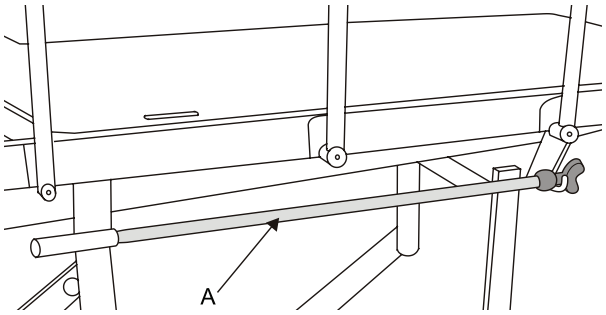

Modelo LG20

Fig. 22

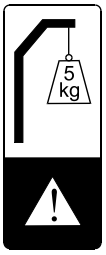

Fig. 23

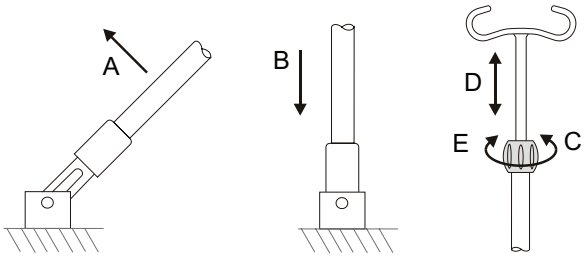

Haste de soro IV 799.501

O suporte intravenoso integrado está localizado na cabeceira da maca *Lifeguard*.

AVISO
Não exceda a carga máxima segura de 5 kg.

Coloque o suporte intravenoso na posição vertical **(A)** e deixe-o cair dentro do encaixe tubular no estrado **(B)**. **(Consulte Fig. 23)**

Ajustar a altura

(4 passos) (Consulte Fig. 23)

1. Segure o suporte intravenoso telescópico com firmeza.
2. Solte o anel de retenção **(C)**.
3. Eleve ou baixe o gancho conforme necessário **(D)**.
4. Volte a apertar o anel de retenção com firmeza **(E)**.

NOTA
Tenha cuidado para não retirar o suporte intravenoso da tomada ao levantar os ganchos.

Armazenamento

Ajuste o suporte intravenoso à altura mínima e aperte o anel de retenção, e depois erga o suporte intravenoso para fora do encaixe e baixe-o.

Acessórios

A Arjo tem disponível uma vasta gama de acessórios, incluindo colchões. As informações estão disponíveis a pedido.

Os acessórios atualmente disponíveis para os modelos LG20 e LG50 da *Lifeguard* são apresentados na tabela abaixo.

NOME DO ACESSÓRIO	CÓDIGO DO PRODUTO
Armação e painel aos pés da maca	157009
Painel aos pés da maca com mesa para monitor	157018
Mesa amovível de encaixe	157021
Apoio para os braços	157006PE02
Almofadas das barras laterais de segurança (cinzentas)	99901PE16
Kit de calha DIN (cabeceira)	LG/ACC03
Suporte para garrafa de oxigénio (tamanho PD)	LG/ACC04
Kit de calha DIN (aos pés da maca)	LG/ACC05
Colchão com cobertura extensível em duas direções - 65 mm de espessura	LGMAT/10
Colchão com cobertura extensível em duas direções - 80 mm de espessura	LGMAT/12
Colchão bipartido de transferência	LGMAT/13
Colchão bipartido de transferência "Pennyla"	LGMAT/13PN
Colchão Bi-flex de redução de pressão	TRM2
Colchão Bi-Flex de redistribuição de pressão	TRM3

Alguns dos acessórios podem não estar disponíveis em todos os mercados. A Arjo reserva-se o direito de alterar as especificações e a disponibilidade sem aviso prévio.

A secção seguinte descreve alguns dos acessórios usados com mais frequência. Outros acessórios são fornecidos com instruções de utilização.

LGMAT/10

O LGMAT/10 é um colchão de uma peça com uma cobertura em PU anti-estático extensível em duas direções, utilizado para proporcionar ao doente um conforto adequado durante o transporte e para facilitar a limpeza e a desinfeção.

LGMAT/12

O LGMAT/12 é um colchão de peça única com espuma dupla e cobertura extensível em duas direções com PU anti-estático, utilizado para proporcionar um maior conforto ao doente durante o transporte e facilitar a limpeza e desinfeção.

LGMAT/13

O colchão de transferência LGMAT/13 foi concebido para permitir mover pacientes de uma maca Lifeguard para uma superfície adjacente, com facilidade e o mínimo desconforto possível.

Painel aos pés da maca com mesa para monitor 157018

Instale o painel aos pés da maca nos encaixes quadrados na extremidade do estrado do colchão, com o suporte para ficha clínica do lado de fora.

Fig. 24

AVISO

Carga de trabalho segura máxima de 12 kg distribuída uniformemente.

Fig. 25

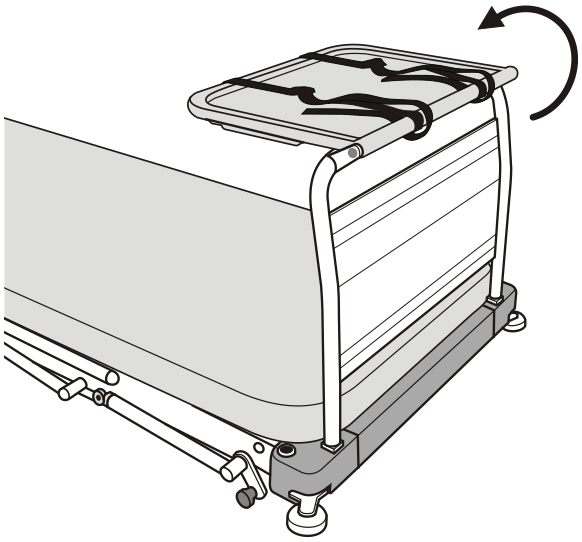

Use a mesa para monitor

(2 passos) (Consulte Fig. 25)

1. Coloque o quadro na horizontal.
2. Use as extensões para prender o monitor à mesa.

Retire o painel de pés

- Retire para fora dos encaixes.

Descontaminação

Recomendam-se os seguintes procedimentos, os quais devem ser adaptados às orientações locais ou nacionais (Descontaminação de Dispositivos Médicos) que possam ser aplicáveis aos Estabelecimentos de Cuidados de Saúde ou ao país de utilização. Se não tiver a certeza, deve consultar um especialista local de Controlo de Infeções.

O sistema *Lifeguard* deve ser descontaminado por rotina após a utilização por diferentes pacientes e em intervalos regulares quando é utilizado, de acordo com as boas práticas para todos os dispositivos médicos reutilizáveis.

AVISO

Deve utilizar sempre vestuário protetor quando realizar procedimentos de descontaminação.

CUIDADO

Não use produtos à base de fenol ou abrasivos ou esfregões durante o processo de descontaminação, já que estes danificam o revestimento da superfície. Não ferva nem coloque a cobertura em autoclave.

Limpe

(2 passos)

1. Limpe todas as superfícies expostas e remova qualquer resíduo orgânico limpando com um pano humedecido com um detergente simples (neutro) e água.
2. Seque cuidadosamente.

Desinfeção química

(4 passos)

Para proteger a integridade da cobertura, recomendamos a utilização de um agente libertador de cloro, tal como hipocloreto de sódio, a uma força de cloro disponível de 1.000ppm (este valor pode variar de 250ppm a 10.000ppm consoante a política local e o estado de contaminação).

1. Passe a solução nas superfícies limpas, lave com água abundante e seque cuidadosamente.
2. Podem ser utilizados em alternativa desinfetantes à base de álcool (com força máxima de 70%).
3. Assegure-se de que o produto está seco antes de armazenar.
4. Se for selecionado um desinfetante alternativo a partir da ampla variedade existente e disponível, recomendamos que a adequabilidade ao uso seja confirmada com o fornecedor de produtos químicos antes de o utilizar.

Limpar o colchão

(2 passos)

1. Limpe todas as superfícies com um pano descartável embebido em detergente neutro e água quente.
2. Passe com água limpa e seque com toalhetes descartáveis de papel.

Desinfete o colchão

- Limpe todas as superfícies com uma solução de dicloroisocianurato de sódio (NaDCC) numa concentração de 1000 ppm (0,1%) de cloro disponível.

Cuidados e manutenção preventiva

Este produto está sujeito a desgaste durante a sua utilização. Para garantir que continua a funcionar dentro das especificações originais, devem ser efetuadas ações de manutenção preventiva conforme a periodicidade indicada.

AVISO

Esta lista indica o nível mínimo de manutenção preventiva recomendado pelo fabricante. As inspeções devem ser mais frequentes se o produto estiver sujeito a uma utilização intensiva ou exposto a ambientes agressivos, ou por imposição da legislação local.

A não execução destas verificações ou a utilização continuada deste produto após a deteção de uma avaria podem comprometer a segurança do doente e do prestador de cuidados/utilizador.
A manutenção preventiva pode ajudar a evitar os acidentes.

Ações a executar pelo prestador de cuidados/utilizador	Diaria-mente	Semanal-mente	Anual-mente
Limpe e desinfete como descrito em *"Descontaminação" na página 16.*	X		
Verifique o funcionamento das barras laterais de segurança		X	
Examinar visualmente as rodas		X	
Inspecione o colchão conforme descrito na página seguinte	X		
Verifique as almofadas das barras laterais de segurança (caso colocadas)		X	

Se o resultado de algum destes testes não for satisfatório, contacte a Arjo ou um agente autorizado.

AVISO

Os procedimentos abaixo devem ser executados por pessoal devidamente treinado e qualificado. O não cumprimento pode resultar em lesões ou na insegurança do produto.

Ações a executar pelo prestador de cuidados/utilizador	Diaria-mente	Semanal-mente	Anual-mente
Verifique o funcionamento do mecanismo de elevação conforme descrito abaixo.			X
Verifique o funcionamento do mecanismo para elevar e baixar o apoio das costas			X
Verifique o funcionamento das rodas, prestando especial atenção às funções de travão e direção			X
Certifique-se de que não há fugas na bomba hidráulica			X
Verifique a presença e o aperto de todos os parafusos e porcas e de outros dispositivos de fixação			X
Verifique todos os acessórios, prestando uma atenção particular às peças de fixação e às peças móveis			X

Colchão

Certifique-se de que a cobertura, especialmente à volta das costuras, não tem cortes ou rasgões que deixem entrar líquidos. Substitua a cobertura, se necessário.

Abra o fecho da cobertura e inspecione o corpo do colchão, procurando sinais de entrada de líquidos, por exemplo, manchas ou humidade. Substitua o colchão inteiro se necessário.

Mecanismo de elevação

Verifique o funcionamento. Deve sentir uma resistência firme e constante ao pressionar completamente os pedais de "elevação". Se a pressão nos pedais for variável ou esteja a ceder, isto pode indicar a presença de ar no sistema e isso pode ser resolvido da seguinte forma:

(3 passos)

1. Levante o estrado até à altura máxima. Continue a bombear, pressionando repetidamente quatro ou cinco vezes, a seguir baixe o estrado completamente.
2. Repita esta ação duas ou três vezes.
3. Se não conseguir obter novamente um funcionamento firme e constante do pedal, contacte a Arjo ou um técnico de assistência autorizado.

Garantia e Manutenção

Os termos e condições gerais da Arjo aplicam-se a todas as vendas. Se solicitado, será disponibilizada uma cópia. Estes contêm os termos pormenorizados da garantia e não limitam o direito estatutário do consumidor.

Para assistência, manutenção ou quaisquer questões relacionadas com este produto, contacte o escritório local da Arjo ou um distribuidor autorizado. No final deste manual encontra uma lista dos escritórios da Arjo.

Dimensões e Dados Técnicos

	Modelo LG50	Modelo LG20
Comprimento total	211 cm	211 cm
Largura total	77 cm	77 cm
Altura do estrado do colchão (máx.)	93 cm	92 cm
Altura do estrado do colchão (mín.)	56 cm	60 cm
Inclinação (máx.) da cabeceira	12°	12°
Inclinação (máx) dos pés	12°	N/A
Ajuste do apoio das costas	0 a 87°	0 a 87°
Rodas (diâmetro)	20 cm	20 cm
Peso do produto (aproximado)	138 kg	120 kg
Peso do produto com tabuleiro para cassete de raios X	145 kg	127 kg
Carga de trabalho segura	250 kg 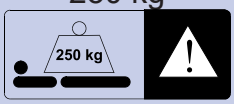	180 kg 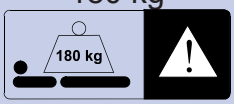
Medida do colchão	195 x 67 x 6,5 cm 195 x 67 x 7,5 cm 195 x 67 x 8 cm 195 x 67 x 13 cm	195 x 67 x 6,5 cm 195 x 67 x 7,5 cm 195 x 67 x 8 cm 195 x 67 x 13 cm

MD	Indica que o produto é um Dispositivo médico de acordo com o regulamento relativo a dispositivos médicos da UE 2017/745
CE	Marca CE que indica a conformidade com a legislação harmonizada da Comunidade Europeia
UDI	Identificador único do dispositivo

Transporte e Armazenamento

Manuseie com cuidado. Não deixe cair. Evite choques ou impactos violentos.

Condições de operação:

- Temperatura: -10°C a +40°C
- Humidade Relativa: 20% a 90% a 30°C, sem condensação
- Pressão Atmosférica: 700 hPa a 1060 hPa

Este equipamento deve ser armazenado em local limpo, seco e bem ventilado, sob as condições seguintes:

- Temperatura: -10 °C a +50 °C
- Humidade Relativa: 20% a 90% a 30°C, sem condensação
- Pressão Atmosférica: 700 hPa a 1060 hPa

Eliminação em fim de vida

O equipamento deve ser desmontado e reciclado em conformidade com os regulamentos locais ou nacionais.

Os componentes compostos maioritariamente por diferentes tipos de metal (contendo mais de 90% de metal por peso) por exemplo, a estrutura de cama, deverão ser reciclados como metais.

Intencionalmente em branco

Intencionalmente em branco

AUSTRALIA
Arjo Australia
Building B, Level 3
11 Talavera Road
Macquarie Park, NSW, 2113,
Australia
Phone: 1800 072 040

BELGIQUE / BELGIË
Arjo Belgium
Evenbroekveld 16
9420 Erpe-Mere
Phone: +32 (0) 53 60 73 80
Fax: +32 (0) 53 60 73 81
E-mail: info.belgium@arjo.com

BRASIL
Arjo Brasil Equipamentos Médicos Ltda
Rua Marina Ciufuli Zanfelice, 329 PB02
Galpão - Lapa
São Paulo – SP – Brasil
CEP: 05040-000
Phone: 55-11-3588-5088
E-mail: vendas.latam@arjo.com
E-mail: servicios.latam@arjo.com

CANADA
Arjo Canada Inc.
90 Matheson Boulevard West
Suite 350
CA-MISSISSAUGA, ON, L5R 3R3
Tel/Tél: +1 (905) 238-7880
Free: +1 (800) 665-4831
Fax: +1 (905) 238-7881
E-mail: info.canada@arjo.com

ČESKÁ REPUBLIKA
Arjo Czech Republic s.r.o.
Na Strzi 1702/65
140 00 Praha
Czech Republic
Phone No: +420225092307
E-mail: info.cz@arjo.com

DANMARK
Arjo A/S
Vassingerødvej 52
DK-3540 LYNGE
Tel: +45 49 13 84 86
Fax: +45 49 13 84 87
E-mail: dk_kundeservice@arjo.com

DEUTSCHLAND
Arjo GmbH
Peter-Sander-Strasse 10
DE-55252 MAINZ-KASTEL
Tel: +49 (0) 6134 186 0
Fax: +49 (0) 6134 186 160
E-mail: info-de@arjo.com

ESPAÑA
ARJO IBERIA S.L.
Poligono Can Salvatella
c/ Cabanyes 1-7
08210 Barberà del Valles
Barcelona - Spain
Telefono 1: +34 900 921 850
Telefono 2: +34 931 315 999

FRANCE
Arjo SAS
2 Avenue Alcide de Gasperi
CS 70133
FR-59436 RONCQ CEDEX
Tél: +33 (0) 3 20 28 13 13
Fax: +33 (0) 3 20 28 13 14
E-mail: info.france@arjo.com

HONG KONG
Arjo Hong Kong Limited
Room 411-414, 4/F, Manhattan Centre,
8 Kwai Cheong Road, Kwai Chung, N.T.,
HONG KONG
Tel: +852 2960 7600
Fax: +852 2960 1711

ITALIA
Arjo Italia S.p.A.
Via Giacomo Peroni 400-402
IT-00131 ROMA
Tel: +39 (0) 6 87426211
Fax: +39 (0) 6 87426222
E-mail: Italy.promo@arjo.com

MIDDLE EAST
Arjo Middle East FZ-LLC
Office 908, 9th Floor,
HQ Building,North Tower,
Dubai Science Park,
Al Barsha South
P.O. Box 11488, Dubai,
United Arab Emirates
Direct +971 487 48053
Fax +971 487 48072
Email: Info.ME@arjo.com

NEDERLAND
Arjo Nederland BV
Biezenwei 21
4004 MB TIEL
Postbus 6116
4000 HC TIEL
Tel: +31 (0) 344 64 08 00
Fax: +31 (0) 344 64 08 85
E-mail: info.nl@arjo.com

NEW ZEALAND
Arjo Ltd
34 Vestey Drive
Mount Wellington
NZ-AUCKLAND 1060
Tel: +64 (0) 9 573 5344
Free Call: 0800 000 151
Fax: +64 (0) 9 573 5384
E-mail: nz.info@Arjo.com

NORGE
Arjo Norway AS
Olaf Helsets vei 5
N-0694 OSLO
Tel: +47 22 08 00 50
Faks: +47 22 08 00 51
E-mail: no.kundeservice@arjo.com

ÖSTERREICH
Arjo Austria GmbH
Lemböckgasse 49 / Stiege A / 4.OG
A-1230 Wien
Tel: +43 1 8 66 56
Fax: +43 1 866 56 7000

POLSKA
Arjo Polska Sp. z o.o.
ul. Ks Piotra Wawrzyniaka 2
PL-62-052 KOMORNIKI (Poznań)
Tel: +48 691 119 999
E-mail: arjo@arjo.com

PORTUGAL
Arjo em Portugal
MAQUET Portugal, Lda.
(Distribudor Exclusivo)
Rua Poeta Bocage n.º 2 - 2G
PT-1600-233 Lisboa
Tel: +351 214 189 815
Fax: +351 214 177 413
E-mail: Portugal@arjo.com

SUISSE / SCHWEIZ
Arjo Switzerland AG
Fabrikstrasse 8
Postfach
CH-4614 HÄGENDORF
Tél/Tel: +41 (0) 61 337 97 77
Fax: +41 (0) 61 311 97 42

SUOMI
Arjo Scandinavia AB
Riihitontuntie 7 C
02200 Espoo
Finland
Puh: +358 9 6824 1260
E-mail: Asiakaspalvelu.finland@arjo.com

SVERIGE
Arjo International HQ
Hans Michelsensgatan 10
SE-211 20 MALMÖ
Tel: +46 (0) 10 494 7760
Fax: +46 (0) 10 494 7761
E-mail: kundservice@arjo.com

UNITED KINGDOM
Arjo UK and Ireland
Houghton Hall Park
Houghton Regis
UK-DUNSTABLE LU5 5XF
Tel: +44 (0) 1582 745 700
Fax: +44 (0) 1582 745 745
E-mail: sales.admin@arjo.com

USA
Arjo Inc.
2349 W Lake Street Suite 250
US-Addison, IL 60101
Tel: +1 (630) 307-2756
Free: +1 (800) 323-1245
Fax: +1 (630) 307 6195
E-mail: us.info@arjo.com

JAPAN
Arjo Japan K.K.
東京都港区虎ノ門三丁目7 番8 号
ランディック第2 虎ノ門ビル9 階
Tel: +81 (0)3-6435-6401
Fax: +81 (0)3-6435-6402
E-mail: info.japan@arjo.com

At Arjo, we believe that empowering movement within healthcare environments is essential to quality care. Our products and solutions are designed to promote a safe and dignified experience through patient handling, medical beds, personal hygiene, disinfection, diagnostics, and the prevention of pressure injuries and venous thromboembolism. With over 6500 people worldwide and 65 years caring for patients and healthcare professionals, we are committed to driving healthier outcomes for people facing mobility challenges.

ArjoHuntleigh AB
Hans Michelsensgatan 10
211 20 Malmö, Sweden
www.arjo.com