NÁVOD K POUŽITÍ

Minuet 2

746-396-CS Rev 18 • 10/2022

arjo
EMPOWERING MOVEMENT

Zásady vnější úpravy a copyright

® a ™ jsou ochranné známky náležející skupině společností Arjo.
© Arjo 2022.
V souladu s naší zásadou neustálého zlepšování si vyhrazujeme právo na změnu designu bez předchozího upozornění. Obsah této publikace nesmí být kopírován zcela ani částečně bez souhlasu společnosti Arjo.

Obsah

Varování, upozornění a poznámky 3
Všeobecná varování a upozornění 4

1. Úvod 6

Popis výrobku 6
Přehled výrobku 7

2. Aplikace 8

Určené použití 8
Indikace 8
Kontraindikace 9

3. Montáž a instalace 11

Matrace 12
Montáž lůžka 15

4. Ovládání 21

Ruční ovladač 21
Brzdy a kolečka 22
Úhel ohnutí kolen 23
Prodloužení lůžka 24

5. Příslušenství – Instalace a použití 25

Bezpečnostní postranice plné délky 27
Výškové nástavce na bezpečnostní postranice 29
Sklopné ocelové bezpečnostní postranice 31
Ochranné polstrování pro bezpečnostní postranice plné délky CM-ACC03 a CM-ACC26 34
Hrazdy CM-ACC09 35
Podpůrné madlo CM-ACC11 a CM-ACC12 38
Flexibilní držák ručního ovladače CM-ACC13 40
Infuzní stojan CM-ACC14 42
Držák čerpadla matrace CM-ACC15 43
Závěs na močový sáček CM-ACC17 44
Pomocná postranice pro bezpečné vstávání z lůžka 45
Úchyty matrace CM-ACC24 49

6. Demontáž lůžka 50

7. Čištění 53

8. Péče a preventivní údržba 54

Preventivní údržba 54
Průvodce odstraňováním problémů 56

9. Záruka a servis 57

10. Technické údaje 58

11. Elektromagnetická kompatibilita (EMC) 62

Varování, upozornění a poznámky

VAROVÁNÍ uvedená v tomto návodu upozorňují na možná nebezpečí spojená s postupy anebo stavy, které v případě nedodržení pokynů mohou vést k úmrtí či poranění nebo k jiným vážným nežádoucím následkům.

Upozornění uvedená v tomto návodu upozorňují na možná nebezpečí spojená s postupy anebo stavy, které v případě nedodržení pokynů mohou vést k poškození zařízení nebo jeho poruše.

Poznámky uvedené v tomto návodu (označené symbolem ☞) slouží k vysvětlení nebo zdůraznění určitého postupu či stavu.

★ Označuje volitelnou položku.

Všeobecná varování a upozornění

VAROVÁNÍ

Tento návod uschovejte na bezpečné místo, abyste do něj mohli kdykoli nahlédnout.

Pokyny obsažené v tomto návodu jsou nezbytné pro bezpečné a efektivní používání tohoto výrobku, jakož i pro bezpečnost pacientů a pečujících osob.

Před montáží nebo použitím lůžka se důkladně obeznamte s obsahem tohoto návodu. Musíte být proškoleni v náležitém používání a ovládání tohoto výrobku, jeho funkcí a případného příslušenství. Lůžko musí být nainstalováno a používáno v souladu s informacemi obsaženými v tomto návodu.

Neoprávněné úpravy tohoto výrobku mohou mít vliv na jeho bezpečnost a budou mít za následek zrušení veškerých záruk. Společnost Arjo nepřijímá žádnou odpovědnost za jakýkoliv incident, nehodu nebo snížení výkonu, k nimž může dojít v důsledku takových neoprávněných oprav nebo úprav.

V blízkosti zařízení nekuřte ani nepoužívejte otevřený plamen a nevystavujte jej extrémním teplotám.

Nepoužívejte příslušenství, které nebylo navrženo nebo schváleno pro toto lůžko. Nepřipojujte lůžko k jinému zařízení, není-li to výslovně uvedeno v návodu.

Tento výrobek obsahuje malé části, které mohou představovat nebezpečí udušení pro děti v případě vdechnutí nebo spolknutí.

Nenechávejte děti nebo domácí zvířata v blízkosti lůžka bez dozoru dospělé osoby.

V případě nesprávného použití může být elektrické zařízení nebezpečné.

Nepoužívejte elektricky ovládaná lůžka v přítomnosti hořlavých plynů, jako např. anestetických látek.

Ujistěte se, že je lůžko sestaveno a instalováno v souladu s pokyny obsaženými v tomto návodu.

Nepoužívejte lůžko k přepravě pacientů.

Vždy používejte správný rozměr a typ matrace. Společnost Arjo nabízí vhodné matrace snižující a zmírňující tlak.

Před manipulací s lůžkem se ujistěte, že je na něm pacient bezpečně uložen, aby nedošlo k jeho zachycení nebo ztrátě rovnováhy.

Během ovládání lůžka se ujistěte, že jeho pohybu nebrání žádné překážky např. nábytek.

Pokud pacient není pod dozorem, snižte lůžko na minimální výšku, abyste předešli nebezpečí poranění v důsledku pádu.

Ujistěte se, že je správně uložen ruční ovladač, abyste předešli nebezpečí uškrcení.

VAROVÁNÍ

Nenechávejte napájecí kabel ležet na podlaze v místech, kde může představovat nebezpečí zakopnutí.

Nenechávejte lůžko Minuet 2 ani jeho příslušenství delší dobu ve vlhkém prostředí.

Dbejte na to, aby lůžko ani jiné pohybující se předměty nepřejížděly přes napájecí kabel, neboť by ho mohly poškodit.

Při vedení kabelů od jiných zařízení dbejte na to, aby se neskříply nebo nezachytily mezi pohyblivé části lůžka.

Tento výrobek splňuje požadavky příslušných norem pro elektromagnetickou kompatibilitu (EMC). Zdravotnické elektrické přístroje však vyžadují zvláštní bezpečnostní opatření související s EMC a musí být instalovány a používány v souladu s informacemi uvedenými v kapitole 11 tohoto návodu.

Bezdrátová komunikační zařízení, jako jsou bezdrátová počítačová síťová zařízení, mobilní telefony, bezdrátové telefony a jejich základní stanice, malé vysílačky atd., mohou výrobek ovlivnit. Lůžko by mělo být od takových zařízení umístěno ve vzdálenosti nejméně 2–3 metry, aby se minimalizovala možnost rušení.

Pacienta v nakloněné poloze nenechávejte nikdy bez dozoru.

Pokud se v souvislosti s tímto zdravotnickým prostředkem vyskytne závažná nežádoucí příhoda ovlivňující uživatele nebo pacienta, pak by ji uživatel nebo pacient měli ohlásit výrobci či distributorovi zdravotnického prostředku. V Evropské unii by uživatel měl závažnou nežádoucí příhodu rovněž ohlásit příslušnému orgánu v členském státě, v němž se nachází.

1. Úvod

Popis výrobku

Lůžko Minuet® 2 Arjo je vybaveno elektricky ovládanými funkcemi a je určeno k použití v oblasti péče o seniory nebo zdravotně postižené.

Je navrženo tak, aby mohlo být demontováno na jednotlivé části pro snazší přepravu a aby mohlo být jednoduše smontováno zpět za použití minimálního počtu nástrojů.

Řada *Minuet 2* nabízí dva základní modely:

Model 160	Čtyřdílné lůžko s elektricky ovládaným nastavením výšky lůžka se zvýšenou opěrkou zad a nožní části.
Model 161	Tento model nabízí doplňkovou funkci nastavení naklonění hlavové a nožní části.

VAROVÁNÍ

Funkce naklonění u modelu 161 nesplňuje požadavky pozice Trendelenburg. Lůžko nelze použít u aplikací, kdy je žádoucí polohování pacienta do pozice Trendelenburg.

Modelové číslo REF a sériové číslo SN naleznete na štítku specifikace, který je umístěn v hlavové části platformy matrace.

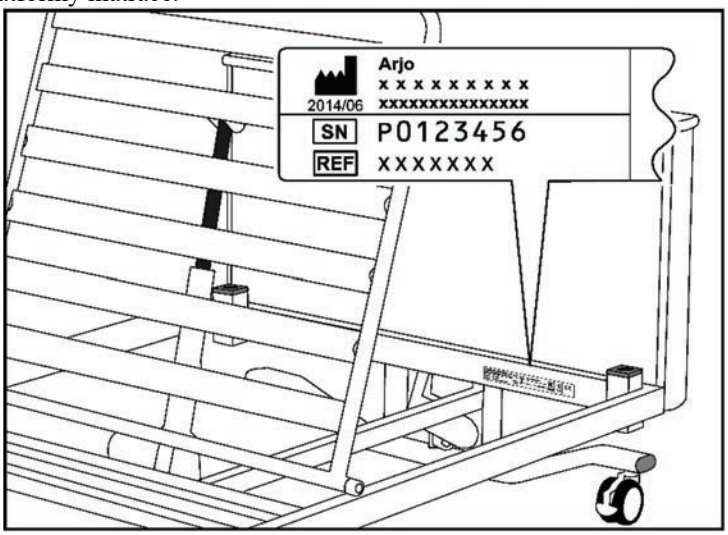

Štítek specifikace

Vlastnosti

- Tlačítkové ovládání všech elektricky poháněných funkcí
- Elektricky ovládané nastavení výšky lůžka, úhlu opěrky zad a zvýšení nožní části
- Ruční nastavení úhlu ohnutí kolen
- Prodloužení platformy matrace
- Kolečka s integrovanými brzdami
- Záložní baterie umožňující ovládání lůžka při výpadku proudu

K dispozici je řada příslušenství, včetně bezpečnostních postranic a hrazdy. Instalace a použití příslušenství jsou popsány v kapitole 5.

Přehled výrobku

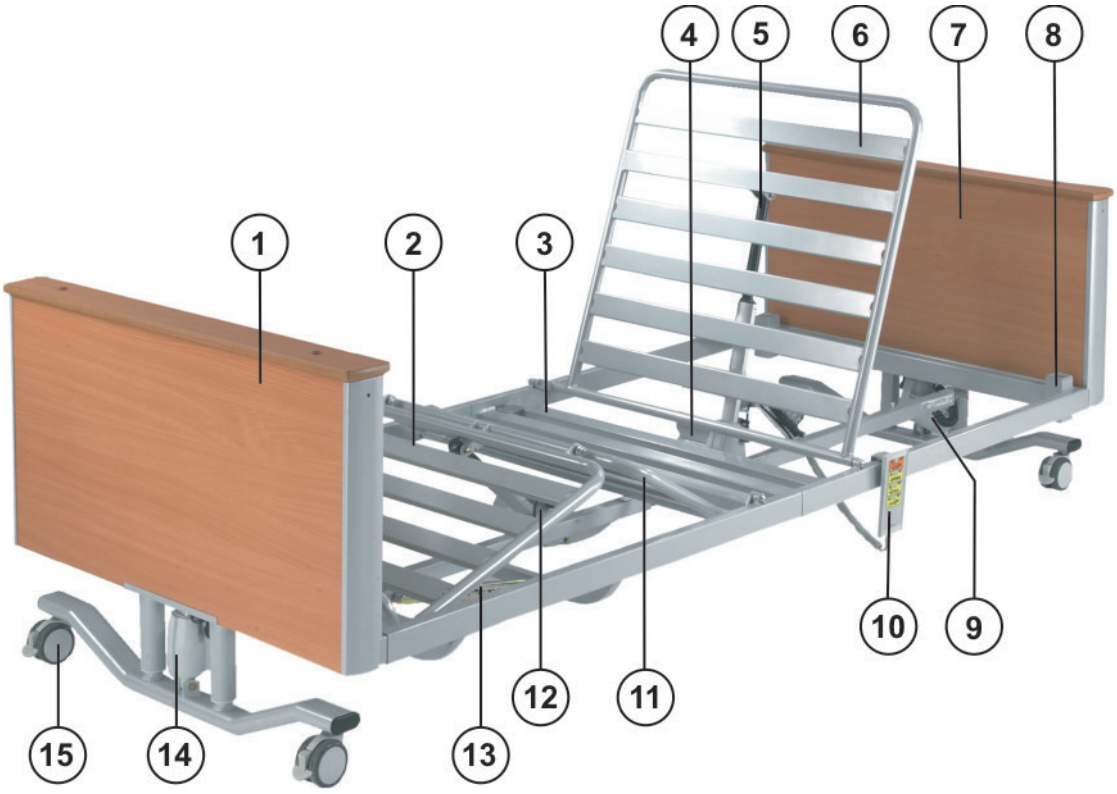

1. Nožní část
2. Lýtková (dolní nožní) část
3. Sedací část
4. Řídicí skříňka / záložní baterie
5. Pohon opěrky zad
6. Opěrka zad
7. Hlavová část
8. Patice pro hrazdu/příslušenství
9. Pohon hlavové části
10. Ruční ovladač
11. Stehenní (horní nožní) část
12. Pohon lýtkové části
13. Západka lýtkové části
14. Pohon nožní části
15. Kolečko s brzdovou páčkou

2. Aplikace

VAROVÁNÍ

Aby bylo zajištěno bezpečné použití lůžka, musí být u pacientů posouzen věk, tělesná konstituce a zdravotní stav klinicky kvalifikovanou osobou.

Určené použití

Model 160 je vhodný pro použití v následujících oblastech:

- Dlouhodobá zdravotní péče v prostředí, kde je zapotřebí lékařského dohledu a případně monitorování, jako např. v pečovatelských zařízeních a domovech pro seniory.
- V domácím prostředí, tj. k domácímu ošetřování.

Model 161 je vhodný pro použití v následujících oblastech:

- Dlouhodobá zdravotní péče v prostředí, kde je zapotřebí lékařského dohledu a případně monitorování, jako např. v pečovatelských zařízeních a domovech pro seniory.

Indikace

Lůžko je vhodné používat v situacích, které si žádají asistenci při polohování pacienta nebo kdy je žádoucí snížit zátěž pečujícím osobám při manuálním zvedání pacienta a péči o něj.

Profilovaná platforma matrace poskytuje pacientovi oporu ve vzpřímené poloze vsedě. Čímž pomáhá snižovat tření a odpor, jimž by jinak byl pacient vystaven.

Funkce naklonění hlavové části slouží ke zvýšení toku krve. Lůžko nelze použít u aplikací, kdy je žádoucí polohování pacienta do pozice Trendelenburg. Maximální úhel naklonění rámu lůžka *Minuet* je 10°.

Funkce naklonění nožní části slouží ke zvýšení pohodlí pacienta.

Funkce variabilního nastavení výšky lůžka umožňuje zvýšení lůžka do pozice, jež usnadňuje přístup pečujících osob k pacientovi. Výšku lůžka je také možné snížit pro snazší vstávání pacienta z lůžka nebo uléhání na něj.

Kontraindikace

Lůžko je určeno k použití u dospělých osob a dětí starších dvanácti let.

Model 160 není vhodný pro použití v následujících situacích:

- Intenzivní/akutní péče poskytovaná v nemocnici, kde je vyžadován 24hodinový lékařský dohled a nepřetržité monitorování, např. JIP, ARO.
- Akutní péče poskytovaná v nemocnici nebo v jiném zdravotnickém zařízení, kde je nutný lékařský dohled a monitorování, např. všeobecná lékařská a chirurgická oddělení.
- V rámci ambulantní péče.

Model 161 není vhodný pro použití v následujících situacích:

- Intenzivní/akutní péče poskytovaná v nemocnici, kde je vyžadován 24hodinový lékařský dohled a nepřetržité monitorování, např. JIP, ARO.
- Akutní péče poskytovaná v nemocnici nebo v jiném zdravotnickém zařízení, kde je nutný lékařský dohled a monitorování, např. všeobecná lékařská a chirurgická oddělení.
- V domácím prostředí, tj. k domácímu ošetřování.
- V rámci ambulantní péče.
- Použití naklonění hlavové nebo nožní části může být při určitých zdravotních stavech kontraindikováno. Funkce naklonění by měla být používána pouze dle pokynů klinicky kvalifikované osoby a po posouzení stavu pacienta.

Lůžko není vhodné pro pacienty s hmotností nižší než 40 kg.

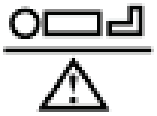

= 145kg Maximální doporučená hmotnost pacienta je 145 kg.

= 180kg Bezpečné pracovní zatížení lůžka je 180 kg.

Bezpečné pracovní zatížení se vypočítá následovně (v souladu s normou EN 60601-2-52):

Maximální hmotnost pacienta ……..……	145 kg
Matrace ……..	20 kg
Příslušenství (včetně hmotnosti zavěšených pomůcek) ……	15 kg
CELKEM ……	180 kg

VAROVÁNÍ

V případě, že kombinovaná hmotnost matrace a příslušenství překročí 35 kg, musí být maximální hmotnost pacienta adekvátně snížena.

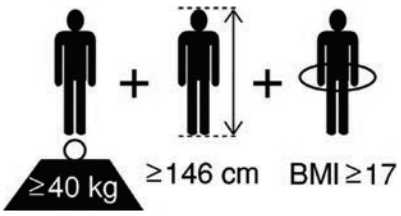

Doporučená velikost pacienta: hmotnost 40 kg nebo vyšší, výška 146 cm nebo vyšší a BMI 17 nebo vyšší.

Je na vlastním uvážení pečujících osob, zda využije možnost prodloužením přizpůsobit lůžko pacientovi s tělesnou výškou nad 190 cm – viz část „Prodloužení lůžka“ v kapitole 4. Ujistěte se, že výška pacienta nepřekračuje prodlouženou délku uvedenou v technických údajích v kapitole 10.

3. Montáž a instalace

VAROVÁNÍ

Jednotlivé komponenty lůžka jsou těžké. Při jejich zvedání a přesouvání proto učiňte odpovídající opatření, abyste předešli poranění.

Před zahájením montáže se ujistěte, že jsou všechna čtyři kolečka lůžka zabrzděna.

Smontované lůžko by mělo být umístěno tak, aby byla snadno přístupná elektrická zásuvka pro případ, že by bylo nutné odpojit lůžko od elektrického napájení.

Před montáží lůžka se nejprve důkladně obeznamte s obsahem tohoto návodu.

Montáž provádějte na vhodném povrchu (např. na koberci), aby nedošlo k poškození jednotlivých komponentů lůžka.

Zajistěte dostatek prostoru pro provedení montáže – pracovní oblast by měla být dostatečně velká, aby po dokončení montáže bylo možné lůžko postavit.

VAROVÁNÍ

K utahování šroubů s vnitřním šestihranem vždy použijte přiložený imbusový (šestihranný) klíč 5 mm. Při použití jiných nástrojů se nemusí podařit šrouby plně dotáhnout.

☞ *Hlavový i nožní panel jsou téměř totožné. Nožní panel rozpoznáte podle nálepek Arjo a Minuet 2.*

Jednotlivé části lůžka jsou poháněny vlastními elektrickými *pohony*. Tyto pohony jsou umístěny na obou koncích lůžka a slouží k nastavení jeho výšky. Dva pohony se nacházejí pod platformou matrace a slouží k pohánění pohybu opěrky zad a nožní části.

Pohony, ruční ovladač a napájecí kabel jsou zapojeny do *řídicí skříňky*, která je společně se záložní baterií připevněna k pohonu opěrky zad.

Upozornění

Před prvním použitím lůžka, případně pokud lůžko nebylo používáno déle než tři měsíce, je připojte k elektrické síti alespoň na 24 hodin, aby došlo k plnému nabití záložní baterie.

Během běžného používání by lůžko mělo být trvale připojeno k elektrické síti, aby záložní baterie byla vždy plně nabitá.

V případě nedodržení těchto pokynů může dojít ke snížení životnosti baterie.

Matrace

VAROVÁNÍ

Vždy používejte správný rozměr a typ matrace. Nekompatibilní matrace mohou představovat nebezpečí.

Při použití velmi měkké matrace může hrozit nebezpečí uvíznutí, i když je zvolen správný rozměr.

Přečtěte si návod k použití dodaný spolu s matrací.

Pokud se maximální hmotnost pacienta stanovená pro matraci liší od maximální stanovené hmotnosti pro lůžko, platí nižší hodnota.

V zájmu vyhovění požadavkům normy EN 60601-2-52 by měla být použita matrace schválená společností Arjo. Dodržení této normy při použití jiných matrací musí být ověřeno uživatelem.

Na štítku na platformě matrace jsou uvedeny informace o vhodné výšce matrace bez použití bezpečnostních postranic nebo postranic standardní výšky:

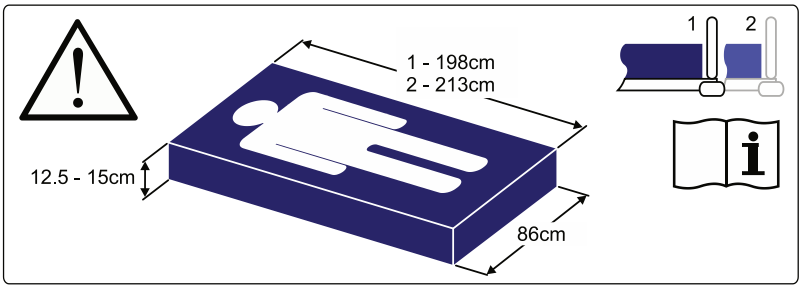

Štítek rozměru matrace

Je-li lůžko vybaveno bezpečnostní postranicí, pak jsou na jejím štítku uvedeny informace o různých výškách matrace, které lze bezpečně použít:

Kód výrobku	Typ bezpečnostní postranice	Matrace Výška
CM-ACC00-1.52	Dřevěné bezpečnostní postranice standardní výšky a plné délky (šedá/buk)	150 mm
CM-ACC00-3.52	Dřevěné bezpečnostní postranice standardní výšky a plné délky (hnědá/buk)	150 mm
CM-ACC01-1.52	Dřevěné bezpečnostní postranice standardní výšky a plné délky (šedá/třešeň)	150 mm
CM-ACC00-1.14	Dřevěné bezpečnostní postranice nadstandardní výšky a plné délky (šedá/buk)	172 mm
CM-ACC00-3.14	Dřevěné bezpečnostní postranice nadstandardní výšky a plné délky (hnědá/buk)	172 mm
CM-ACC01-1.14	Dřevěné bezpečnostní postranice nadstandardní výšky a plné délky (šedá/třešeň)	172 mm
CM-ACC01-3.14	Dřevěné bezpečnostní postranice nadstandardní výšky a plné délky (hnědá/třešeň)	172 mm
CM-ACC02-1.52	Výškový nástavec pro dřevěné bezpečnostní postranice standardní výšky a plné délky (šedá). Pro použití s podložkami tloušťky 110–115 mm	150 mm
CM-ACC02-3.52	Výškový nástavec pro dřevěné bezpečnostní postranice standardní výšky a plné délky (hnědá). Pro použití s podložkami tloušťky 110–115 mm	150 mm
CM-ACC04-1.52	Ocelové bezpečnostní postranice standardní výšky a plné délky	150 mm
CM-ACC06-1.52	Ocelové sklopné bezpečnostní postranice standardní výšky a ¾ délky	150 mm
CM-ACC07-1.52	Ocelové sklopné bezpečnostní postranice nadstandardní výšky	172 mm
CM-ACC22-1.52	Pomocná postranice standardní výšky (šedá)	150 mm
CM-ACC23-1.52	Pomocná postranice nadstandardní výšky (šedá)	172 mm

Matrace a bezpečnostní postranice ★

Při výběru kombinace lůžka a matrace je důležité zvážit použití postranic (je-li jimi lůžko vybaveno) na základě individuálního klinického posouzení konkrétního pacienta a s ohledem na zavedené místní postupy.

Při posuzování vhodnosti matrace pro použití s bezpečnostními postranicemi je nutné vzít v úvahu následující faktory:

- Pokud je lůžko vybaveno bezpečnostními postranicemi standardní výšky, lze použít pěnovou matraci max. výšky 150 mm.
- Pokud je lůžko vybaveno bezpečnostními postranicemi nadstandardní výšky, lze použít pěnovou matraci max. výšky 172 mm.
- U speciálních, elektricky ovládaných vzduchových/pěnových náhradních matrací typicky dojde k „zabalení“ pacienta a obecně mohou být hlubší než pěnové matrace, aniž by došlo k ohrožení bezpečnosti. Matrace jiných výrobců speciálních matrací musí být před použitím individuálně posouzeny, aby se ověřilo zachování dostatečné vzdálenosti.
- Vrchní matraci použijte pouze v kombinaci s dřevěnými bezpečnostními postranicemi standardní výšky a plné délky (CM-ACC00-1.52, CM-ACC00-3.52 nebo CM-ACC01-1.52) a výškovými nástavci pro dřevěné bezpečnostní postranice CM-ACC02-1.52 nebo CM-ACC02-3.52 (viz str. 29). Tato kombinace umožňuje použití matrace max. výšky 150 mm a vrchní matrace v rozmezí od 110 mm do 115 mm.
- V zájmu vyhovění požadavkům normy EN 60601-2-52 by měla být použita matrace schválená společností Arjo. Dodržení této normy při použití jiných matrací musí být ověřeno uživatelem.

Pro další informace o vhodných matracích a náhradních matracích kontaktujte kancelář svého místního zastoupení společnosti Arjo nebo oficiálního distributora. Seznam zastoupení společnosti Arjo můžete najít na zadní straně tohoto návodu.

Montáž lůžka

1	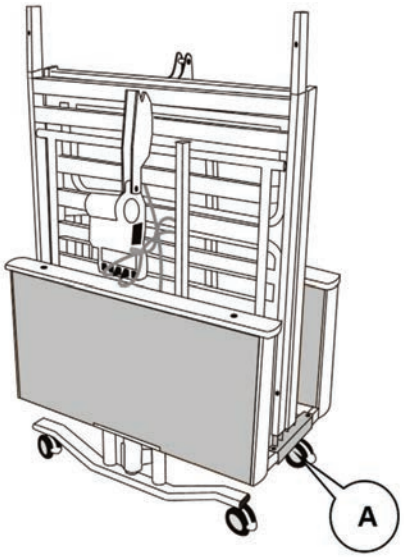 Lůžko je dodáno rozložené na čtyři části, které jsou pro snazší přepravu upevněné na dvou přepravních držácích (A). Odstraňte lepenkové díly a plastový pásek mezi jednotlivými ložnými plochami matrace. Vytáhněte dvě části platformy matrace z přepravních držáků a položte je na zem. Nožní část ložné plochy matrace vytáhněte z držáků dříve než hlavovou část.
2	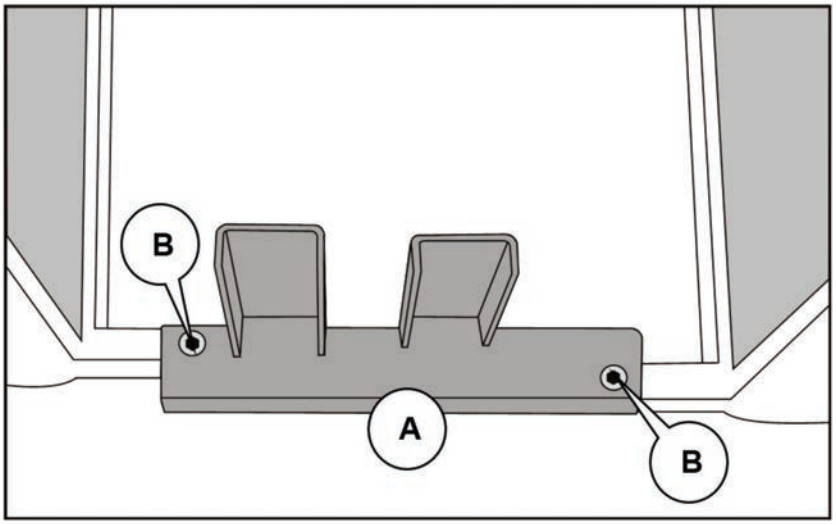 Vyšroubujte dva šrouby s vnitřním šestihranem (B) z jednoho z přepravních držáků (A). Odstraňte i druhý držák, ale dávejte pozor, aby nespadly koncové panely. Všechny čtyři šrouby uschovejte. Další dva šrouby s vnitřním šestihranem jsou zašroubované v otvorech v částech ložné plochy matrace. Ty před montáží také vyšroubujte. Při montáži lůžka použijete šest šroubů s vnitřním šestihranem. Oba přepravní držáky i obaly uložte na bezpečné místo.

VAROVÁNÍ

Při odstraňování přepravních držáků dbejte na to, aby nedošlo k pádu koncových desek.

3	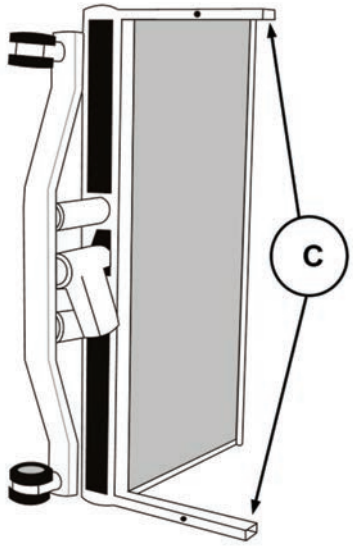 Hlavový panel položte na zem tak, aby obě ramena rámu (C) směřovala doprava, jak je znázorněno na obrázku. Lůžko umístěte tak, abyste mohli provést montáž částí lůžka pod platformou matrace. Snáze také budete moci připojit pohony k řídicí skříňce.
4	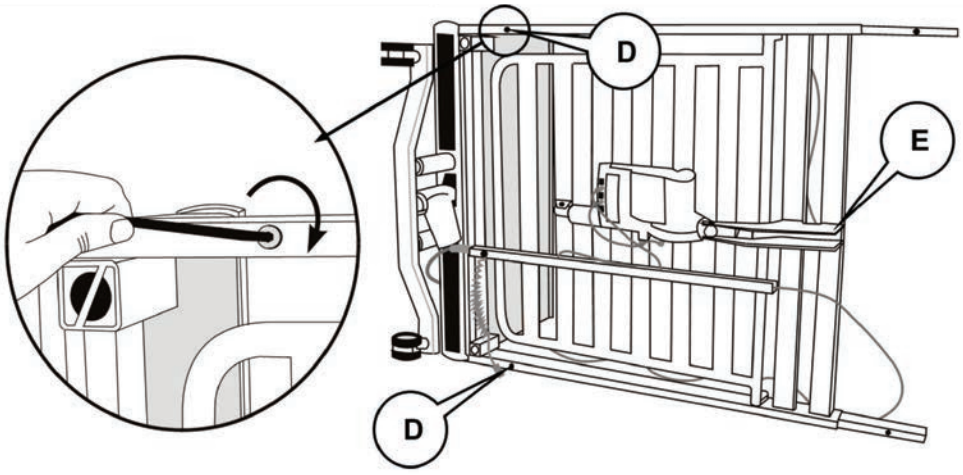 Dvě boční hadičky v hlavové části ložné plochy matrace přetáhněte přes ramena hlavového panelu. Do dvou otvorů (D) na spodní straně hlavové části platformy matrace zasuňte dva šrouby s vnitřním šestihranem a obě části sešroubujte k sobě tak, že nejprve utáhnete spodní šroub. Poté oba šrouby pevně dotáhněte. ☞ *Použijte vhodný obalový materiál, jako např. lepenku, k nadzvednutí ložné plochy matrace z podlahy o cca 1 cm. Budete tak moci snáze slícovat otvory pro šrouby.* Z držáku (E) v hlavové části ložné plochy matrace odmotejte napájecí kabel.

VAROVÁNÍ

Při zasouvání jednotlivých částí lůžka do sebe dbejte na to, abyste si nepřiskřípli ruce nebo prsty, případně kabely.

5	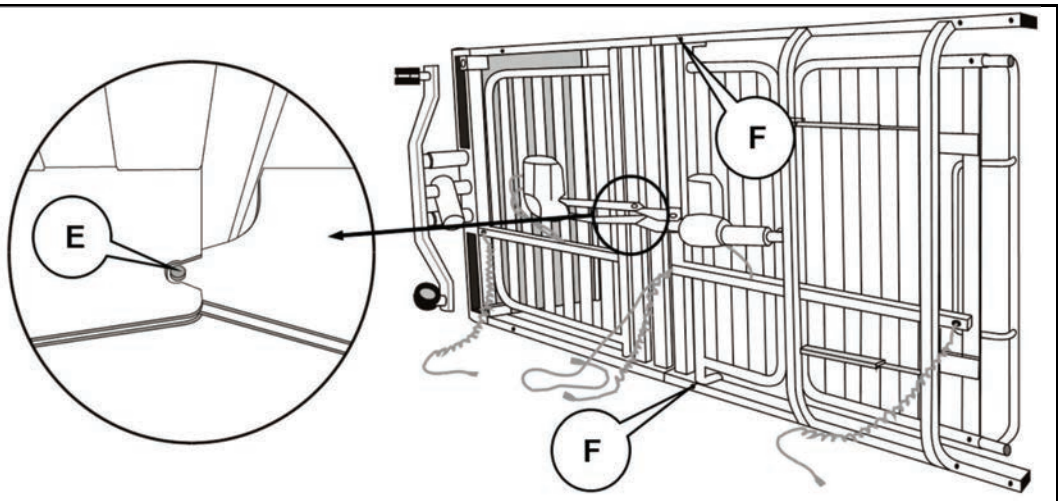 Nožní a hlavovou část platformy matrace zasuňte do sebe. Zkontrolujte, zda tyč nožní části zapadla do drážky v hlavové části (E). Do dvou otvorů (F) na spodní straně nožní části platformy matrace zasuňte dva šrouby s vnitřním šestihranem a obě části sešroubujte k sobě tak, že nejprve utáhnete spodní šroub. Poté oba šrouby pevně dotáhněte.
6	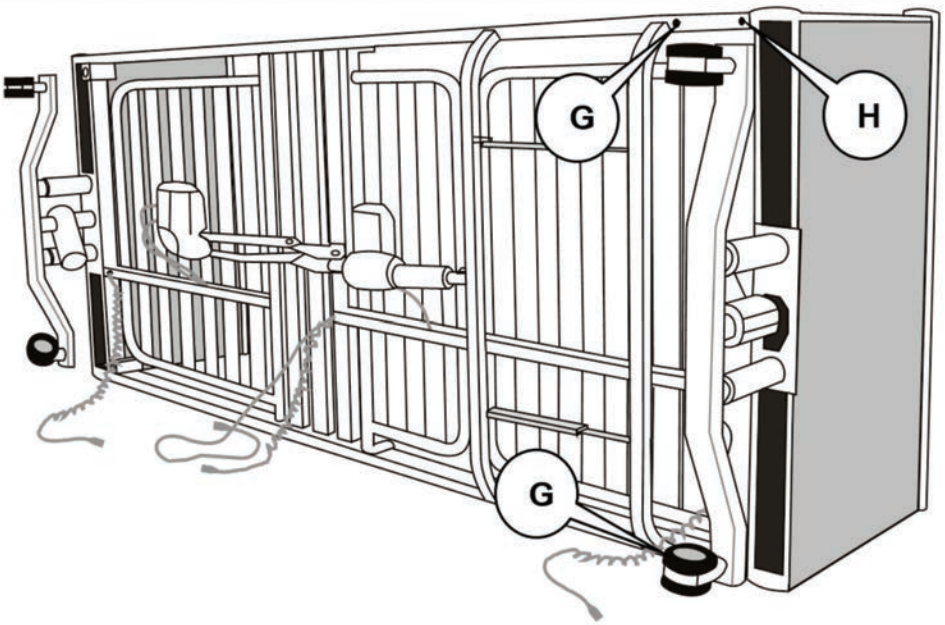 Nyní k nožní části připevněte nožní panel a otvory pro šrouby v ramenech slícujte s otvory pro šrouby (G) v nožní části ložné plochy matrace. Do dvou otvorů zasuňte dva šrouby s vnitřním šestihranem a obě části sešroubujte k sobě tak, že nejprve utáhnete spodní šroub. Poté oba šrouby pevně dotáhněte. ☞ *Na nožní části ložné plochy matrace jsou dvě sady otvorů. Použijte otvor, který je nejblíže k příčce, jak je znázorněno na obrázku. Ostatní otvory (H) slouží k upevnění případného prodlužovacího nástavce.*

7	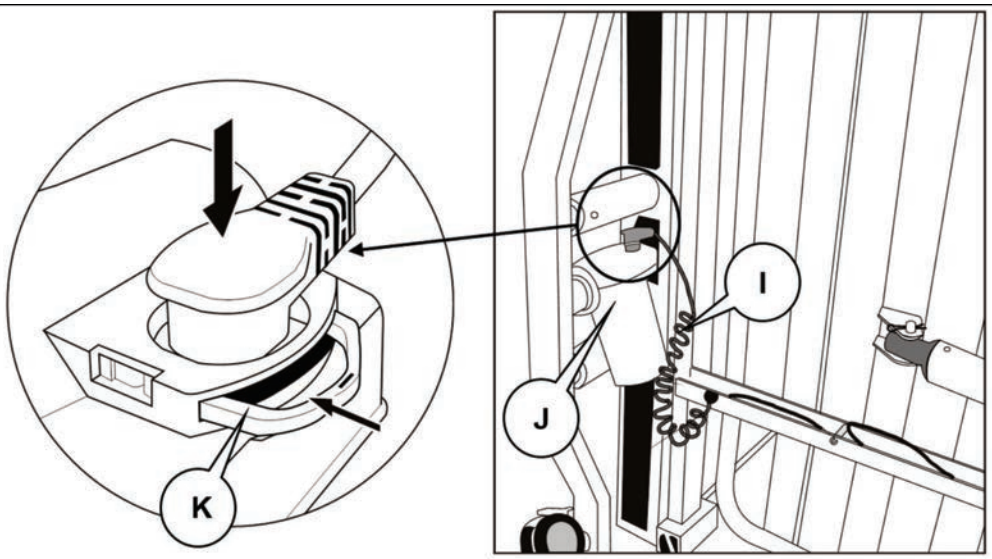 Kroucený kabel (I) zapojte do pohonu výškového nastavení v hlavové části (J). Zkontrolujte, zda je zástrčka zcela zasunuta do zásuvky. Zatlačte na pojistnou západku kabelu (K), dokud nezaklapne na své místo. Stejný postup opakujte u pohonu výškového nastavení v nožní části.
8	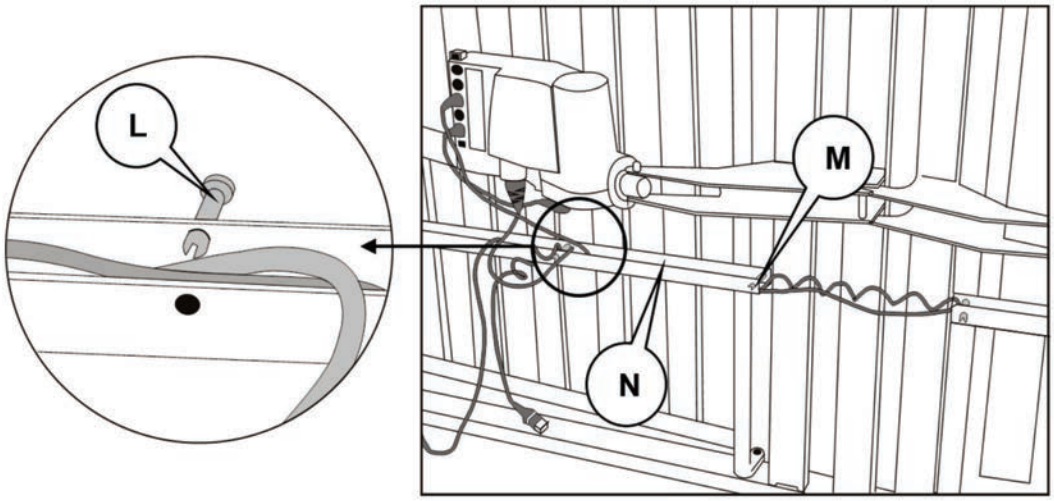 Stlačte k sobě oba konce rozpůlené hlavičky pojistných kolíků (L) a (M), kolíky poté povytáhněte z kabelové drážky v nožní části (N), jak je znázorněno na obrázku *vlevo nahoře*. Dbejte na to, aby kabely z drážky nevypadly. Opatrně natáhněte kabel či kabely ve směru od nožní části a vložte je k dalším kabelům do kabelové drážky v hlavové části. Zasuňte zpět oba pojistné kolíky, které drží kabely na místě v kabelové drážce v hlavové části.

9	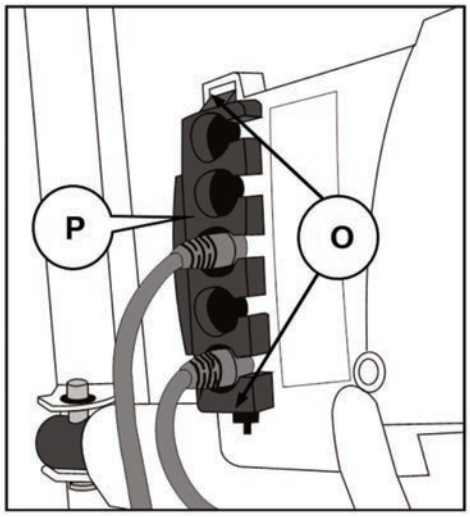	Do dvou otvorů (O) zasuňte menší plochý šroubovák a vypáčením směrem ven uvolněte svorky upevňující pojistnou lištu (P) k řídicí skříňce. Vytáhněte pojistnou lištu a uschovejte. Neodpojujte kabely zapojené do řídicí skříňky, které jsou označené čísly **1** a **3**.
10	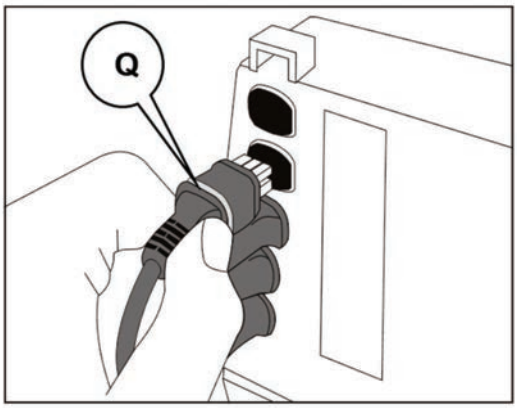	Do zásuvky na řídicí skříňce označené číslem **2** zapojte kabel označený číslem **2**. Do zásuvky na řídicí skříňce označené číslem **4** zapojte kabel označený číslem **4**. Ujistěte se, že všechny zástrčky pohonů jsou zcela zasunuty do příslušných zásuvek a že nejsou viditelné těsnicí kroužky (Q).
11		Do zásuvky na řídicí skříňce označené symbolem vlevo zapojte kabel ručního ovladače. Ujistěte se, že zástrčka ručního ovladače je zcela zasunuta do zásuvky a že není viditelný těsnicí kroužek. Na štítku na řídicí skříňce jsou uvedeny funkce jednotlivých zásuvek. 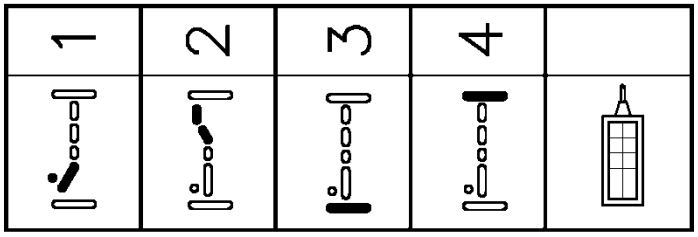

12	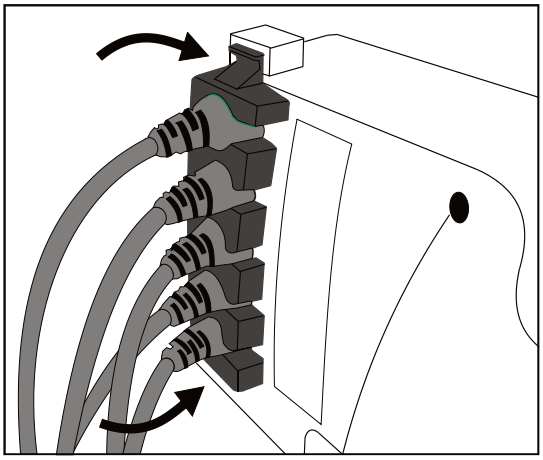 Kabely jednotlivých pohonů a ručního ovladače protáhněte otvory v pojistné liště. Lištu poté zatlačte do zástrček kabelů, dokud obě svorky po stranách nezapadnou do příslušných otvorů v řídicí skříňce. Pojistná lišta zároveň pomáhá udržet na místě záložní baterii.
13	• Zkontrolujte, zda je plně utaženo všech šest šroubů s vnitřním šestihranem, jimiž jsou spojené jednotlivé části lůžka. • Opatrně otočte lůžko a postavte na kolečka. • Odstraňte plastová pojítka, která slouží k připevnění opěrky zad a lýtkové části k rámu lůžka po dobu přepravy. • Připojte zástrčku napájecího kabelu do vhodné elektrické zásuvky. • Na opěrku zad a lýtkovou část připevněte úchyty matrace – pokyny pro instalaci naleznete v kapitole 5. • *Viz kapitola 4*. Zkontrolujte, zda jsou všechny elektricky ovládané prvky lůžka funkční a zda se pohybují v plném rozsahu. Ujistěte se, že během pohybu nedochází k napínání nebo zachycení kabelů mechanizmem lůžka. • Na lůžko položte vhodnou kompatibilní matraci. Lůžko je nyní připraveno k použití. Přečtěte si následující kapitoly, v nichž naleznete pokyny o užívání lůžka a instalaci doplňkového příslušenství.

4. Ovládání

Ruční ovladač

Ruční ovladač umožňuje uživateli ovládat nastavení úhlu opěrky zad, zvýšení nožní části, výšky lůžka a úhlu naklonění (pouze u modelu 161). Funkce Auto Contour umožňuje současné nastavení zvýšení nožní části a úhlu opěrky zad.

Je-li funkce Auto Contour použita k narovnání platformy matrace, lýtková část zůstane zvednutá, dokud se částečně nesklopí opěrka zad. Pomáhá to zabránit sklouznutí pacienta z lůžka.

Pro použití funkce stiskněte příslušné tlačítko a přidržujte ho až do dosažení požadované polohy.

Auto Contour – slouží k nastavení opěrky zad a lýtkové části do pohodlné pozice vsedě.

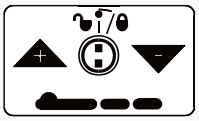

Výška lůžka – slouží k nastavení výšky platformy matrace (od podlahy).

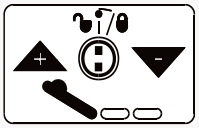

Opěrka zad – slouží k nastavení úhlu opěrky zad.

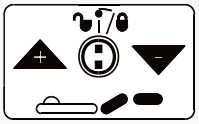

Zvýšení lýtkové části – slouží k nastavení výšky lýtkové části (od platformy matrace).

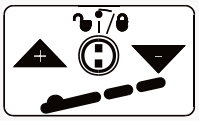

Naklonění (pouze u modelu 161) – umožňuje naklonění hlavové nebo nožní části.

VAROVÁNÍ

Lůžko nelze použít u aplikací, kdy je žádoucí polohování pacienta do pozice Trendelenburg. Maximální úhel naklonění rámu lůžka *Minuet* je 10°.

Uzamykatelný ruční ovladač umožňuje uzamčení vybraných funkcí lůžka a zabraňuje tak jejich použití pacientem.

Mezi dvojicí tlačítek je malý otočný přepínač.
Pro uzamknutí funkce: zasuňte plastový klíček do dvou otvorů v přepínači (A) a otočte jím ve směru chodu hodinových ručiček do zamčené pozice (B).

Pro odemknutí funkce: zasuňte plastový klíček do dvou otvorů v přepínači a otočte jím proti směru chodu hodinových ručiček do odemčené pozice (C).

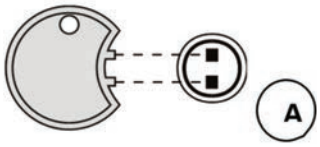

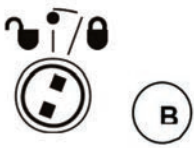

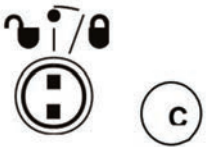

Upozornění

K odemknutí či uzamknutí funkce je nutné použít plastový klíček. Používejte pouze dodaný plastový klíček. Použitím jiných nástrojů byste mohli ovladač poškodit.

Brzdy a kolečka

Každé ze čtyř koleček je vybaveno samostatnou brzdou.

VAROVÁNÍ

Při přesunu pacienta z lůžka nebo na něj zabrzděte všechna čtyři kolečka, abyste zabránili pohybu lůžka.

Zabrzdění Sešlápněte páčku brzdy (A) zcela dolů ke kolečku.

Odbrzdění Zatlačte na horní konec páčky brzdy ve vodorovném směru (B), aby se vrátila zpět do odbrzděné pozice.

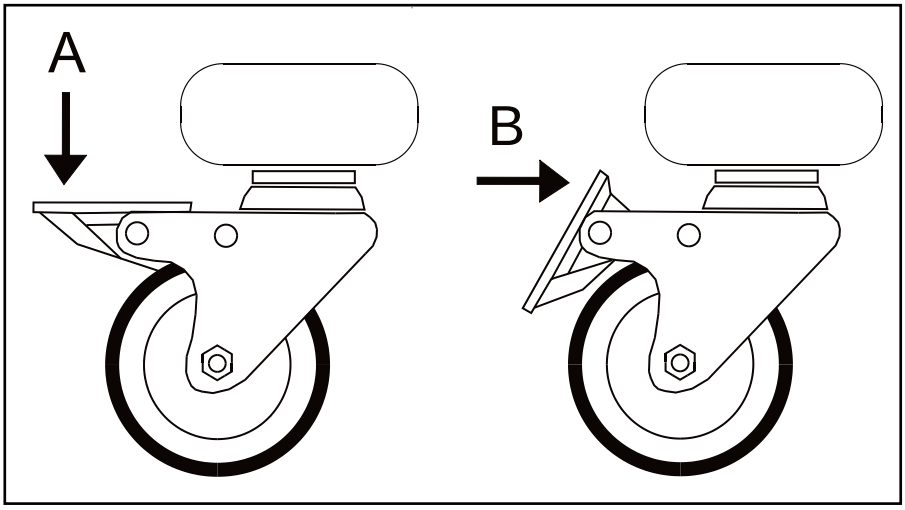

Úhel ohnutí kolen

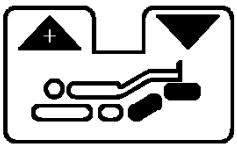

Pomocí ručního ovladače zvedněte stehenní část do požadované výšky.

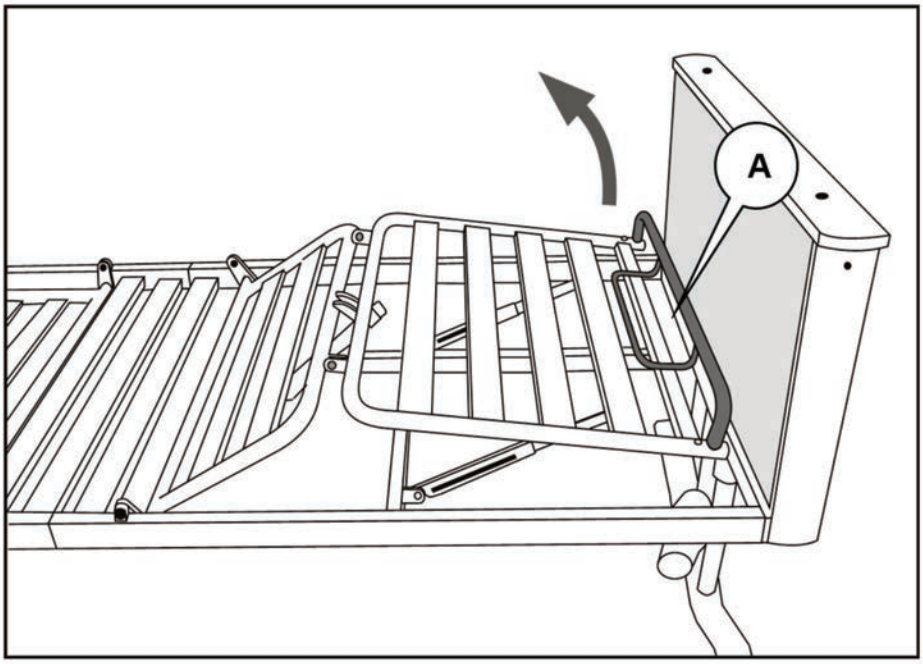

Zvedněte zádržnou tyč matrace (A) směrem nahoru, čímž se uvolní západkový mechanizmus. Poté sklopte do požadovaného úhlu.

Mírně nadzvedněte zádržnou tyč matrace, aby se znovu aktivoval západkový mechanizmus.

Prodloužení lůžka

U delších pacientů lze platformu matrace prodloužit o 13 cm následujícím způsobem.

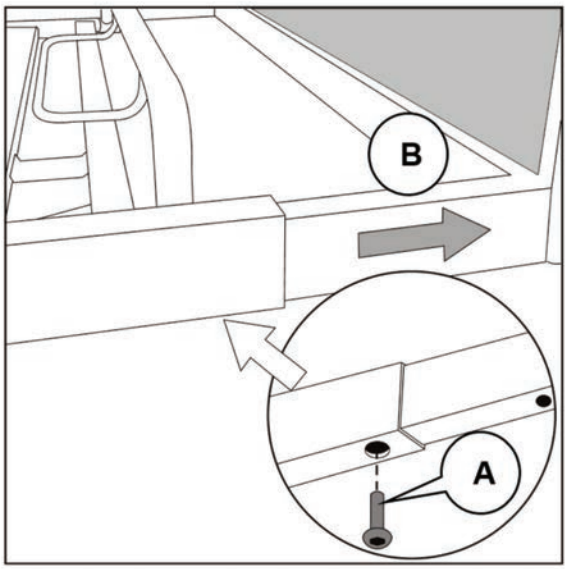

Odšroubujte dva šrouby s vnitřním šestihranem (A), jimiž je k lůžku připevněn nožní panel.

Nožní panel odstraňte z lůžka (B) a koncové otvory pro šrouby pod platformou matrace slícujte s otvory pro šrouby pod nožní částí.

Pomocí šroubů s vnitřním šestihranem (A) znovu upevněte nožní panel k takto prodlouženému rámu lůžka. Ujistěte se, že jsou oba šrouby plně utažené.

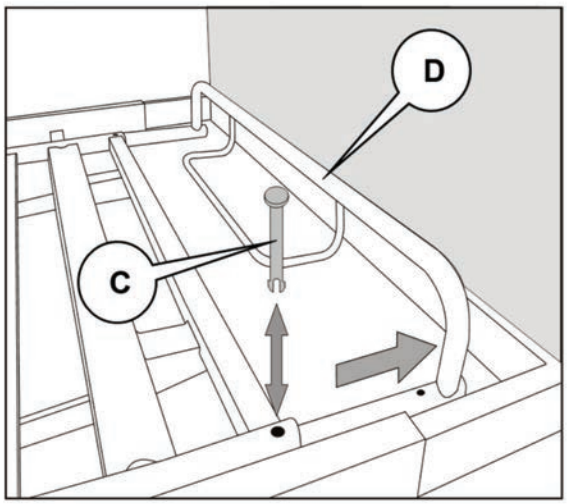

Stlačte k sobě oba konce rozpůlené hlavičky dvou pojistných kolíků (C) a kolíky poté vytlačte ven z otvorů.

Zádržnou tyč matrace (D) zatáhněte směrem k nožní části lůžka.

Slícujte dva otvory pro kolíky v zádržné tyči matrace s otvory v lýtkové části.

Nyní oba pojistné kolíky zatlačte zpět do slícovaných otvorů v lýtkové části a zádržné tyči matrace.

VAROVÁNÍ

Pokud je lůžko prodlouženo, na hlavovou část lůžka nainstalujte vhodné pěnové prodloužení matrace.

5. Příslušenství – Instalace a použití

K lůžkům *Minuet 2* lze přidat celou řadu příslušenství, jež může sloužit jako pomůcka pacientovi i pečujícím osobám. V této kapitole je popsán správný postup instalace a použití příslušenství.
V tabulce níže je uvedeno dostupné příslušenství pro lůžka.

Kód výrobku	**Popis**
CM-ACC00-1.52	Dřevěné bezpečnostní postranice standardní výšky a plné délky (šedá/buk)
CM-ACC00-3.52	Dřevěné bezpečnostní postranice standardní výšky a plné délky (hnědá/buk)
CM-ACC01-1.52	Dřevěné bezpečnostní postranice standardní výšky a plné délky (šedá/třešeň)
CM-ACC00-1.14	Dřevěné bezpečnostní postranice nadstandardní výšky a plné délky (šedá/buk)
CM-ACC00-3.14	Dřevěné bezpečnostní postranice nadstandardní výšky a plné délky (hnědá/buk)
CM-ACC01-1.14	Dřevěné bezpečnostní postranice nadstandardní výšky a plné délky (šedá/třešeň)
CM-ACC01-3.14	Dřevěné bezpečnostní postranice nadstandardní výšky a plné délky (hnědá/třešeň)
CM-ACC02-1.52	Výškový nástavec pro dřevěné bezpečnostní postranice standardní výšky a plné délky (šedá)
CM-ACC02-3.52	Výškový nástavec pro dřevěné bezpečnostní postranice standardní výšky a plné délky (hnědá)
CM-ACC03	Ochranné polstrování pro bezpečnostní postranice plné délky
CM-ACC04-1.52	Ocelové bezpečnostní postranice standardní výšky a plné délky
CM-ACC06-1.52	Ocelové sklopné bezpečnostní postranice standardní výšky a ¾ délky
CM-ACC07-1.52	Ocelové sklopné bezpečnostní postranice nadstandardní výšky
CM-ACC09	Hrazda s popruhem a držadlem
CM-ACC11	Podpůrné madlo (na levou stranu lůžka)
CM-ACC12	Podpůrné madlo (na pravou stranu lůžka)
CM-ACC13	Flexibilní držák ručního ovladače
CM-ACC14	Infuzní stojan
CM-ACC15	Držák čerpadla matrace
CM-ACC17	Závěs na močový sáček
CM-ACC22-1.52	Pomocná postranice standardní výšky (šedá)
CM-ACC23-1.52	Pomocná postranice nadstandardní výšky (šedá)
CM-ACC24	Úchyty matrace (dodané s lůžkem)
CM-ACC26	Ochranné polstrování s horní vycpávkou pro bezpečnostní postranice plné délky

Společnost Arjo si vyhrazuje právo na změnu specifikací příslušenství a jeho dostupnosti bez předchozího oznámení. Některé příslušenství nemusí být k dostání ve všech zemích.

Bezpečnostní postranice všech typů – plné délky i sklopné

VAROVÁNÍ

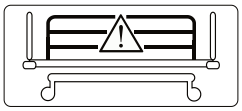

Používejte pouze bezpečnostní postranice Arjo určené pro dané lůžko. Nekompatibilní postranice mohou představovat nebezpečí.

Vzhledem k jejich velikosti a tvaru by bezpečnostní postranice měl instalovat řádně vyškolený pracovník, a není-li s instalací dostatečně obeznámen, pak nejlépe za asistence druhé osoby.

Bezpečnostní postranice musí být použity s matrací správného rozměru; více informací viz str. 12.

- **Maximální doporučená výška matrace pro použití s postranicemi standardní výšky je 150 mm.**
- **Bezpečnostní postranice nadstandardní výšky lze použít s matrací nebo kombinací matrací max. výšky 172 mm.**
- **Výškový nástavec bezpečnostní postranice a dřevěné bezpečnostní postranice standardní výšky a plné délky lze použít s matrací a vrchní matrací max. výšky 265 mm.**

Před použitím bezpečnostních postranic musí klinicky kvalifikovaná odpovědná osoba zvážit pacientův věk, tělesnou konstituci a zdravotní stav.

Bezpečnostní postranice nejsou určeny k zabránění pohybu pacientům, kteří se úmyslně pokusí opustit lůžko.

Kabel ručního ovladače by měl být veden mezi bezpečnostní postranicí a rámem lůžka.

Bezpečnostní postranice ani výškový nástavec nepoužívejte k přesouvání nebo zvedání lůžka.

Při použití systému vzduchové matrace by přívodní vzduchová hadice měla být umístěna mezi bezpečnostní postranicí a rámem lůžka.

Kontaktní body bezpečnostní postranice jsou označeny tímto symbolem.

Dbejte na to, abyste do těchto míst nedávali prsty a ruce.

Bezpečnostní postranice plné délky

VAROVÁNÍ

K utahování šroubů s vnitřním šestihranem vždy použijte přiložené 4mm a 5mm imbusové (šestihranné) klíče. Při použití jiných nástrojů se nemusí podařit šrouby plně dotáhnout.

Tyto pokyny popisují instalaci dřevěných bezpečnostních postranic nadstandardní výšky typu CM-ACC00-1.14. Postup instalace ostatních typů bezpečnostních postranic plné délky je stejný. Bezpečnostní postranice nadstandardní výšky by měly být použity u matrací, jejichž výška se pohybuje v rozmezí od 150 mm do 172 mm (viz str. 12).

Bezpečnostní postranice plné délky se dodávají v páru. Obě postranice jsou identické a mohou být instalovány na libovolnou stranu lůžka.

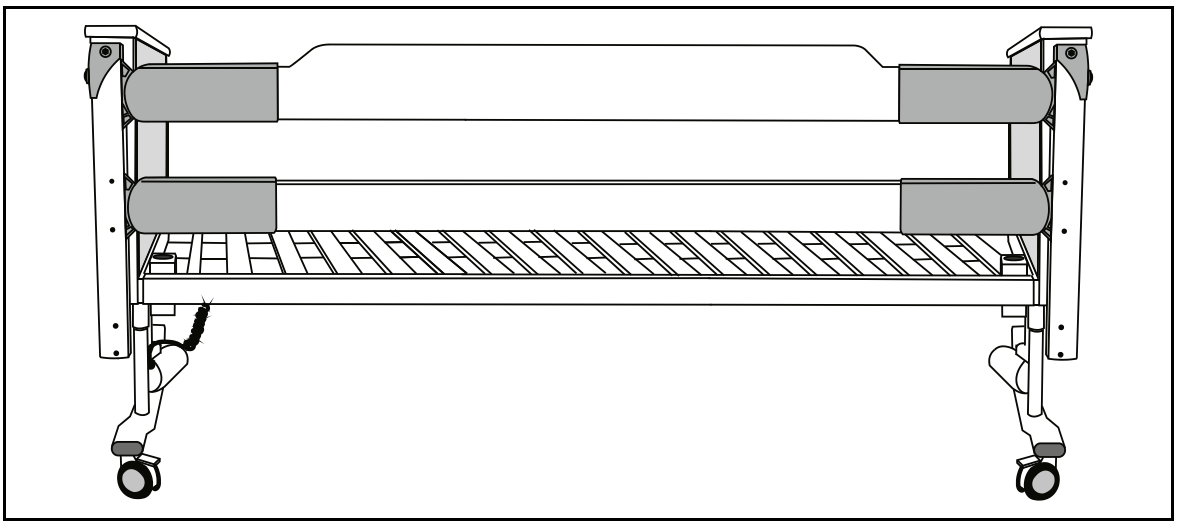

Instalace

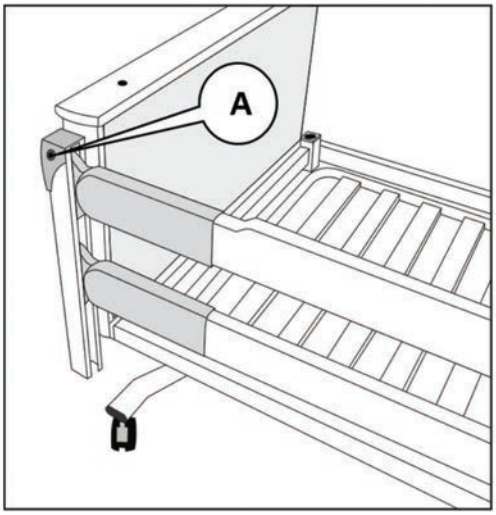

Bezpečnostní postranici přiložte ke straně lůžka.

Otvory na okrajích koncových desek lůžka slícujte s horními otvory na koncových sloupcích postranice.

Postranici připevněte ke koncovým panelům dvěma 80mm šrouby M6 s vnitřním šestihranem (A). Šrouby prozatím plně nedotahujte.

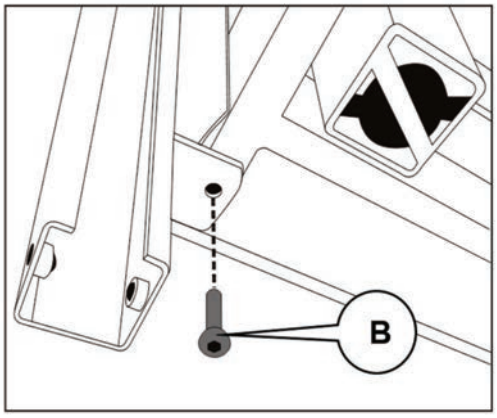

Ke spodní straně obou koncových desek přišroubujte upevňovací držák postranice pomocí dvou 16mm šroubů M8 s vnitřním šestihranem (B). Ujistěte se, že jsou oba šrouby plně utažené.

Nyní dotáhněte oba horní šrouby (A).

Stejným způsobem nainstalujte druhou bezpečnostní postranici na opačnou stranu lůžka.

Obsluha

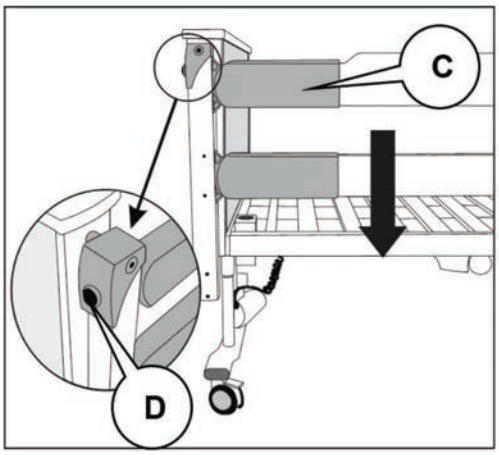

Spuštění bezpečnostní postranice:

Uchopte plastovou část (C) v nožní části lůžka a postranici mírně nadzvedněte.

Stiskněte a přidržte uvolňovací tlačítko (D) na koncovém sloupku postranice.

Postranici nyní spusťte dolů.

Stejný postup opakujte v hlavové části lůžka.

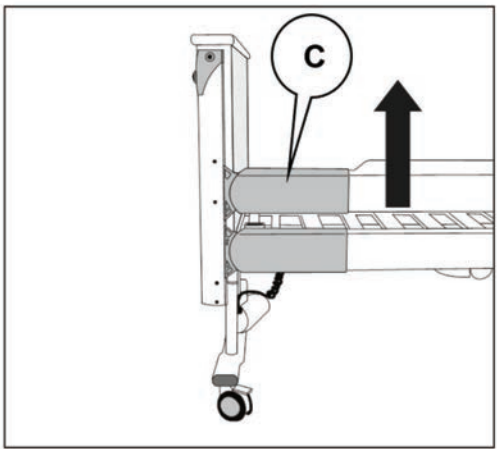

Zvednutí bezpečnostní postranice:

Uchopte plastovou část (C) horní příčky postranice v nožní části lůžka a vytahujte směrem nahoru, dokud postranice automaticky nezapadne na své místo ve zvednuté pozici.

Stejný postup opakujte v hlavové části lůžka.

VAROVÁNÍ

Při zvedání nebo spouštění postranici vždy přidržujte za plastovou část horní příčky na jednom konci lůžka. Postranici nikdy nenechte volně spadnout, neboť by se tím mohla poškodit.

Doplňkové závaží pro bezpečnostní postranice plné délky (obě strany)

CM-ACC00.14	11,0 kg
CM-ACC00.52	10,0 kg
CM-ACC04.52	12,0 kg

Výškové nástavce na bezpečnostní postranice

Tyto pokyny popisují instalaci výškových nástavců CM-ACC02-1.52 a CM-ACC02-3.52 na dřevěné bezpečnostní postranice standardní výšky a plné délky (CM-ACC00-1.52, CM-ACC00-3.52 a CM-ACC01-1.52). Výškové nástavce bezpečnostních postranic by měly být použity s matracemi doporučené výšky (viz str. 12). Výšku bezpečnostních postranic plné délky lze pomocí nasazovacích výškových nástavců zvýšit o 140 mm, aby bylo možné použít vrchní matraci o tloušťce od 110 do 115 mm.

Nástavce CM-ACC02-1.52 a CM-ACC02-3.52 jsou určeny k použití s dřevěnými bezpečnostními postranicemi standardní výšky a plné délky CM-ACC00-1.52, CM-ACC00-3.52 nebo CM-ACC01-1.52.

Výškové nástavce se dodávají v páru. Oba nástavce jsou identické a mohou být instalovány na libovolnou stranu lůžka.

VAROVÁNÍ

Vždy použijte výškové nástavce, které jsou určeny pro daný typ bezpečnostních postranic.

K utahování šroubů s vnitřním šestihranem vždy použijte přiložený imbusový (šestihranný) klíč M8. Při použití jiných nástrojů se nemusí podařit šrouby plně dotáhnout.

Před použitím lůžka se ujistěte, že je k bezpečnostním postranicím řádně upevněno případné příslušenství a že se nepohybuje směrem dopředu.

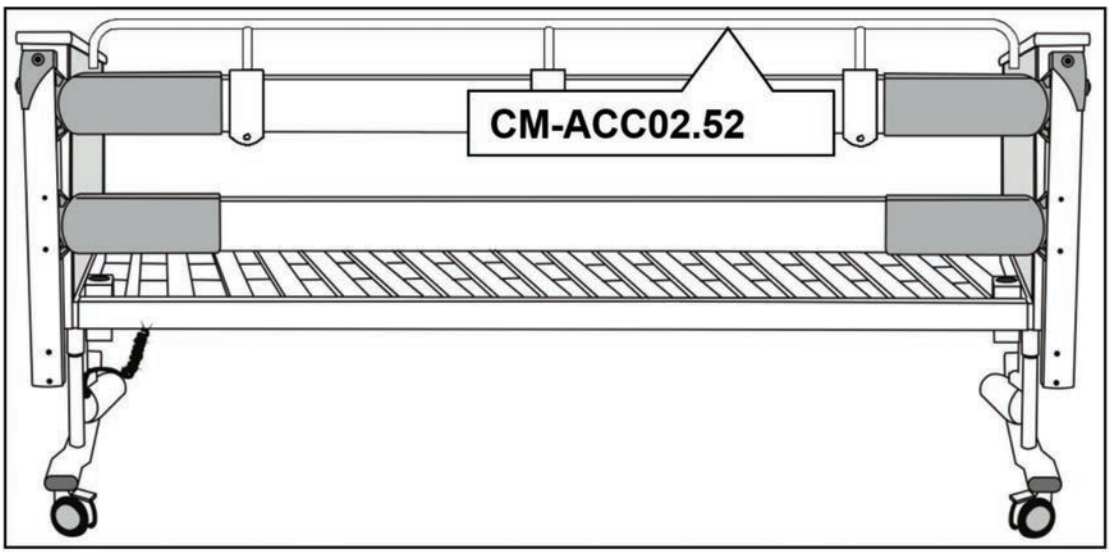

Instalace

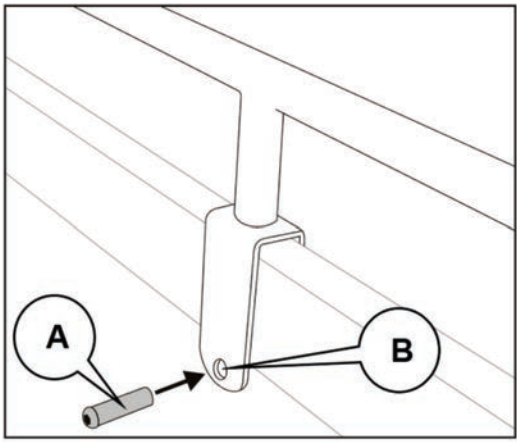

Zvedněte postranici a nasaďte na ni výškový nástavec tak, aby upevňovací svorky obepnuly horní příčku.

Do většího z obou otvorů v upevňovací svorce (B) vložte pojistný kolík (A) a prostrčte ho na opačnou stranu pod horní příčkou postranice.

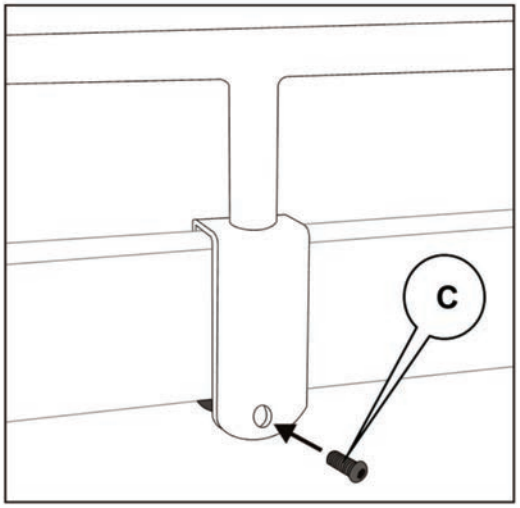

Pojistný kolík zajistěte šroubem M8 s vnitřním šestihranem (C), který zašroubujte do menšího otvoru na opačné straně upevňovací svorky.

Šroub prozatím plně nedotahujte.

Stejný postup opakujte u zbylých dvou upevňovacích svorek.

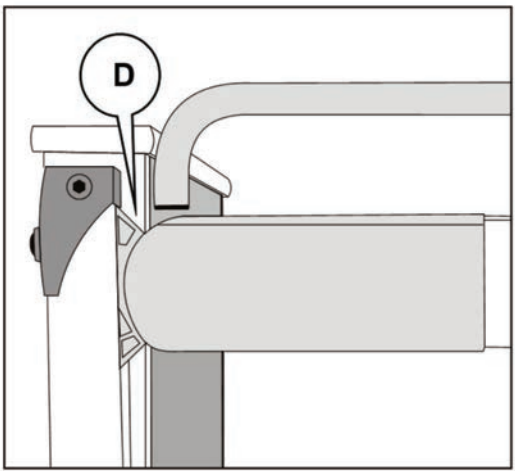

Výškový nástavec nyní posuňte po horní příčce postranice tak, aby vzdálenost (D) mezi nástavcem a hlavovým a nožním panelem na obou koncích lůžka byla stejná.

Pevně utáhněte oba šrouby s vnitřním šestihranem (C), abyste výškový nástavec zafixovali v dané pozici.

Stejným způsobem nainstalujte druhý výškový nástavec na postranici na opačné straně lůžka.

Doplňkové závaží pro výškové nástavce na bezpečnostní postranice

CM-ACC02-1.52	3 kg
CM-ACC02-3.52	3 kg

Sklopné ocelové bezpečnostní postranice

Tyto pokyny popisují instalaci bezpečnostních postranic typu CM-ACC06.52. Postup instalace sklopných bezpečnostních postranic nadstandardní výšky CM-ACC07.52 je stejný. Bezpečnostní postranice nadstandardní výšky by měly být použity u matrací, jejichž výška se pohybuje v rozmezí od 150 mm do 172 mm (viz str. 12).

Sklopné postranice jsou dodávány v páru pro pravou a levou stranu lůžka (z pohledu od čela lůžka). Tyto pokyny popisují instalaci postranice na levou stranu lůžka.

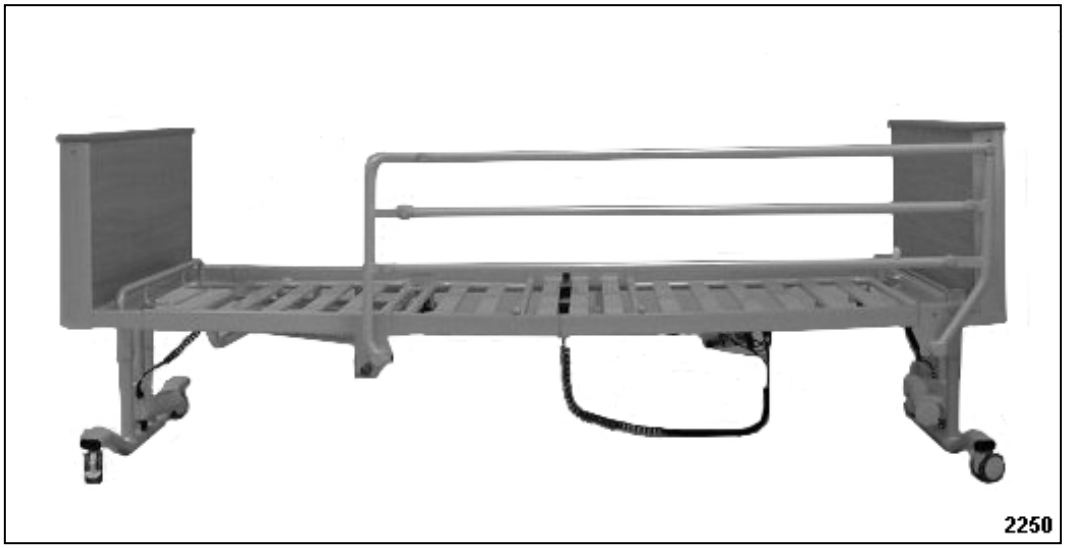

Instalace

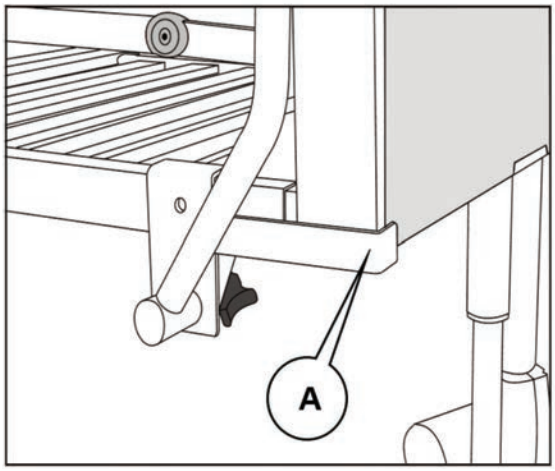

Postranici přiložte k bočnímu rámu lůžka tak, aby oba upevňovací držáky nasedly na horní část rámu lůžka.

Rozpěrná lišta (A) by měla dosáhnout až za hranu hlavového panelu, jak je znázorněno na obrázku.Tím bude zajištěno správné umístění bezpečnostní postranice na lůžko.

Postranici nejprve mírně nakloňte směrem ke středu lůžka. Jakmile jsou oba držáky správně nasazeny na rám lůžka, bezpečnostní postranici otočte zpět do svislé polohy.

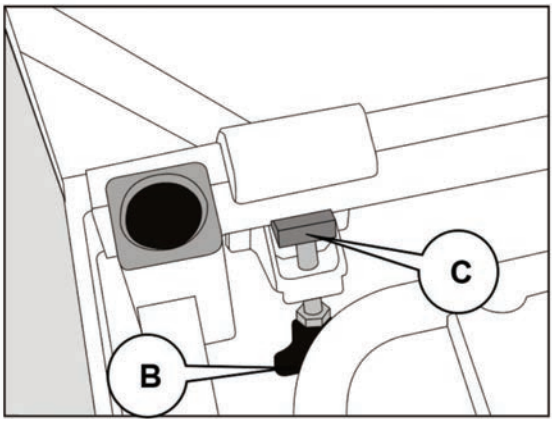

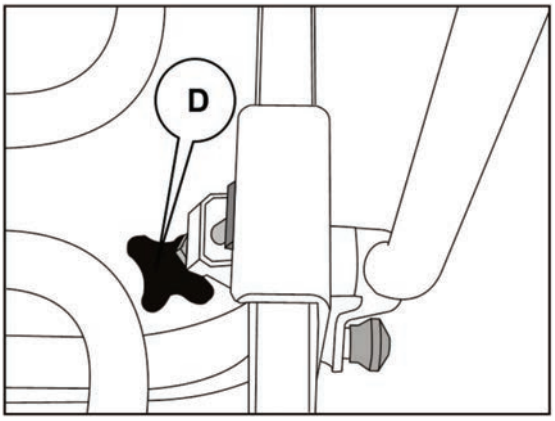

Utáhněte šroubovou svorku na držáku v hlavové části (B). Zkontrolujte, zda drážka svorky (C) pevně sedí na spodním okraji rámu lůžka.

Stejným způsobem upevněte svorku (D) v nožní části.

VAROVÁNÍ

Ujistěte se, že šroubové svorky jsou plně utažené.

Stejným způsobem nainstalujte druhou sklopnou bezpečnostní postranici na opačnou stranu lůžka.

Před umístěním pacienta na lůžko zkontrolujte, zda jsou obě bezpečnostní postranice řádně upevněné.

Ovládání

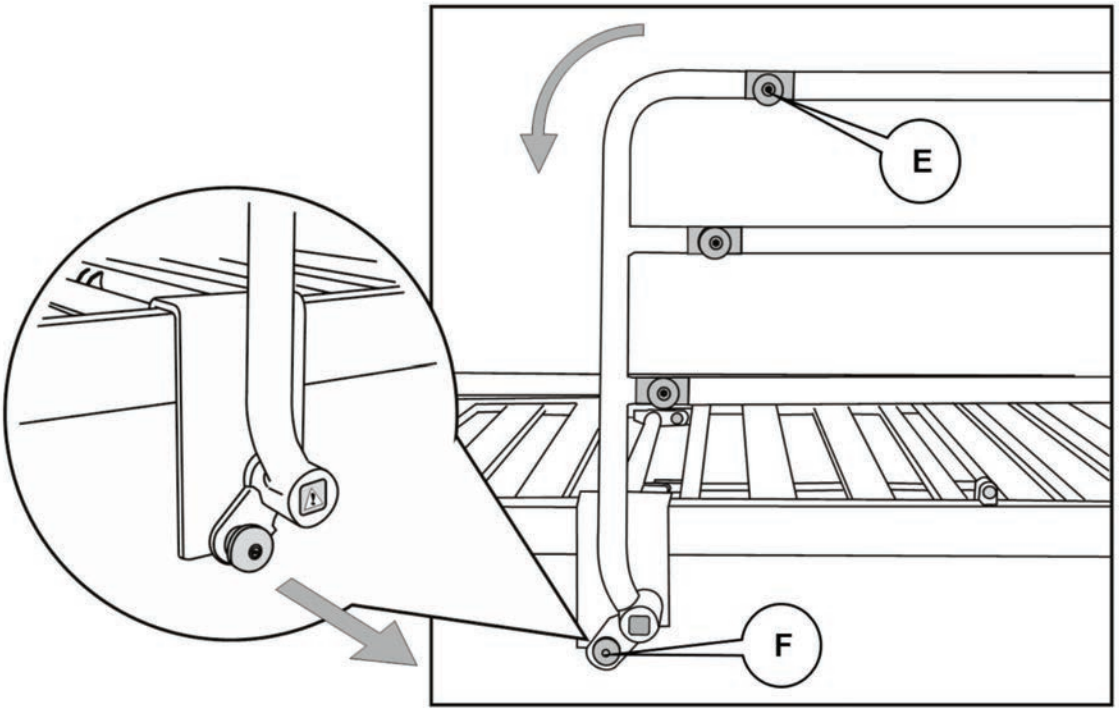

Spuštění bezpečnostní postranice:

Uchopte horní příčku postranice v nožní části lůžka, ruku přitom mějte dále od závěsu (E).

Vytáhněte a přidržte červený uvolňovací knoflík (F). Ten je umístěn na držáku postranice v nožní části lůžka.

Spusťte postranici směrem k nožní části lůžka. Uvolněte knoflík.

Zvednutí bezpečnostní postranice:

Uchopte horní příčku postranice v nožní části lůžka, ruku přitom mějte dále od závěsu (E).

Vytáhněte postranici směrem nahoru, dokud nezapadne do zvednuté pozice.

Uvolňovací knoflík postranice je opatřen žlutým proužkem (G). Je-li proužek viditelný, znamená to, že bezpečnostní postranice NENÍ zajištěna ve zvednuté pozici.

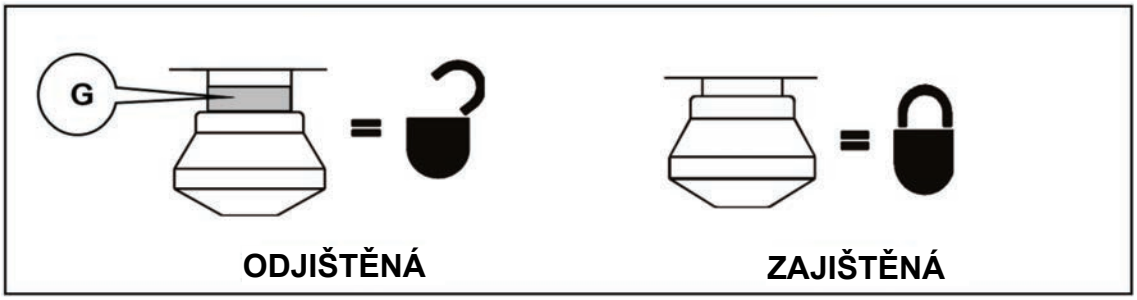

VAROVÁNÍ

Zkontrolujte, zda je uvolňovací knoflík správně zajištěn.

Žlutý výstražný proužek na uvolňovacím knoflíku NESMÍ BÝT viditelný, pokud je postranice ve zcela zvednuté a zajištěné pozici.

Doplňkové závaží pro sklopné bezpečnostní postranice (obě strany)

CM-ACC06.52	7,7 kg
CM-ACC07.52	9 kg

Ochranné polstrování pro bezpečnostní postranice plné délky CM-ACC03 a CM-ACC26

Pratelné ochranné polstrování lze použít s kterýmkoli typem bezpečnostních postranic plné délky. Může být použito, i když jsou na postranice nasazeny výškové nástavce.

Ochranné polstrování se nasazuje velmi jednoduše a v naléhavé situaci, kdy je nutné bezpečnostní postranice spustit, se i stejně jednoduše a rychle odstraní.

Ochranné polstrování CM-ACC26 je opatřeno dodatečnou vycpávkou podél horní příčky postranice.

Instalace

Bezpečnostní postranici zvedněte na obou koncích lůžka do zcela zvednuté a zajištěné pozice. Rozepněte pět popruhů s háčkem a očkem (A) a uvolněte klopu polstrování (B).

Ochranné polstrování (C) položte na lůžko. Mělo by být zasunuto mezi matraci a bezpečnostní postranici a klopa by měla být přehozena přes vnější stranu horní příčky postranice (příp. přes vnější stranu výškového nástavce).

Pouze CM-ACC26: Zkontrolujte, zda část klopy s vycpávkou leží na vrchu horní příčky postranice (D), jak je znázorněno na obrázku.

Polstrování upevněte k postranici pomocí pěti popruhů s háčkem a očkem.

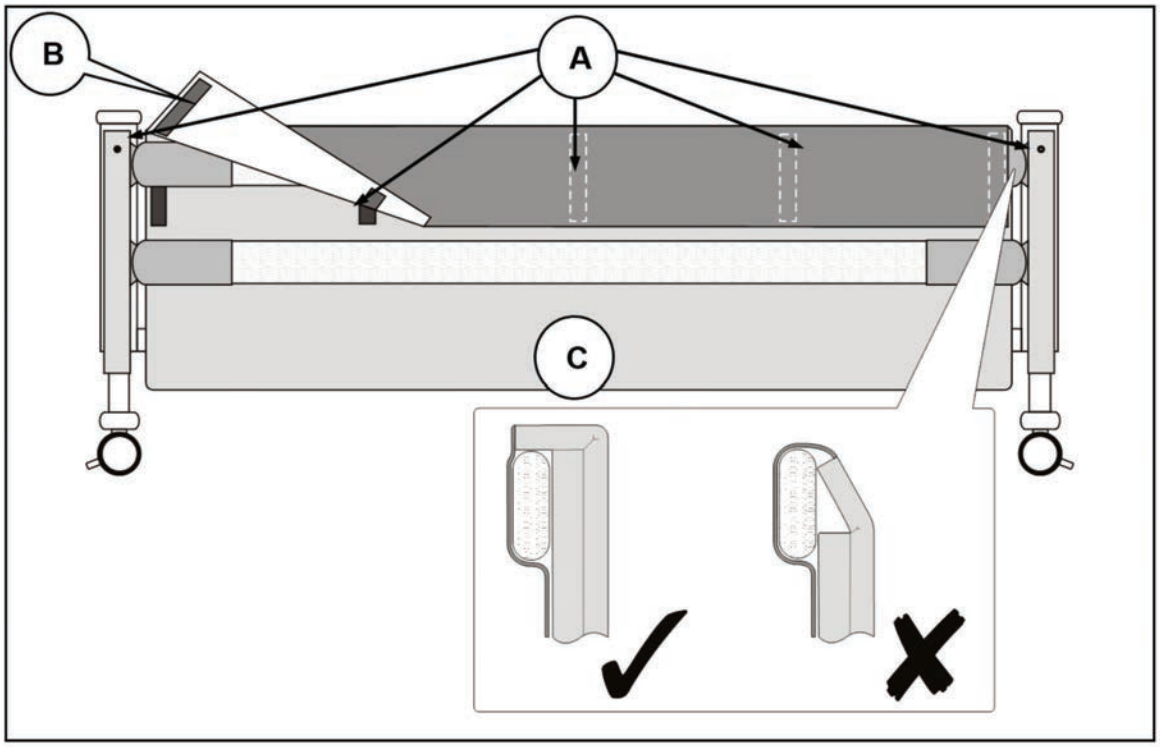

☞ *Na obrázku je znázorněno ochranné polstrování nasazené na dřevěné bezpečnostní postranice plné délky. Stejným způsobem nasaďte ochranné polstrování na ocelové bezpečnostní postranice plné délky CM-ACC04.*

Čištění

Pokyny naleznete na štítku připevněném k výrobku.

Doplňkové závaží pro ochranné polstrování pro bezpečnostní postranice plné délky (pár)

CM-ACC03 a CM-ACC26 3,9 kg

Hrazdy CM-ACC09

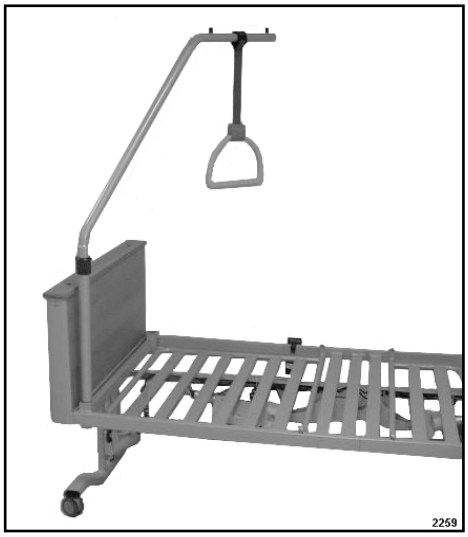

Hrazda pomáhá pacientovi při pohybu nebo při otáčení na lůžku.

Model CM-ACC09 se instaluje ve fixní pozici nad středem lůžka.

Hrazda je dodávána s nastavitelným popruhem a držadlem.

VAROVÁNÍ

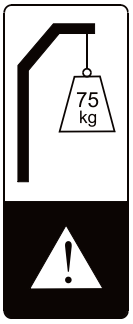

Hrazdu nepřetěžujte. Maximální bezpečné zatížení je 75 kg.

Na hrazdu, popruh ani držadlo nezavěšujte žádné jiné předměty.

Při instalaci hrazdy by lůžko nemělo být obsazené.

Hrazdu nepoužívejte k tažení nebo tlačení lůžka.

Provozní životnost popruhu a držadla je pět let za předpokladu, že jsou používány a udržovány v souladu s pokyny výrobce. Po uplynutí tohoto období by se měla vyměnit celá jednotka.

Popruh a držadlo pravidelně kontrolujte. Pokud zjistíte jakékoliv známky opotřebení nebo poškození, přestaňte je používat a vyměňte celou jednotku.

Používejte pouze doporučený popruh a držadlo – typ Avitana 04120.

Popruh neupravujte, zatímco se pacient přidržuje držadla, neboť by se tím mohl poškodit mechanizmus hrazdy. Po úpravě popruhu se ujistěte, že je jeho zajištění potvrzeno slyšitelným cvaknutím.

Neotáčejte popruh více jak o 180°, jinak by to mohlo způsobit předčasné opotřebení.

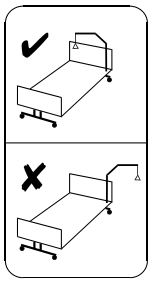

Rameno hrazdy musí být umístěno tak, aby držadlo viselo nad středem lůžka. Nedovolte, aby zvedací popruh nebo držadlo visely vně lůžka.

Ujistěte se, že pozice hrazdy i držadla odpovídá velikosti a zdravotním potřebám pacienta.

Instalace

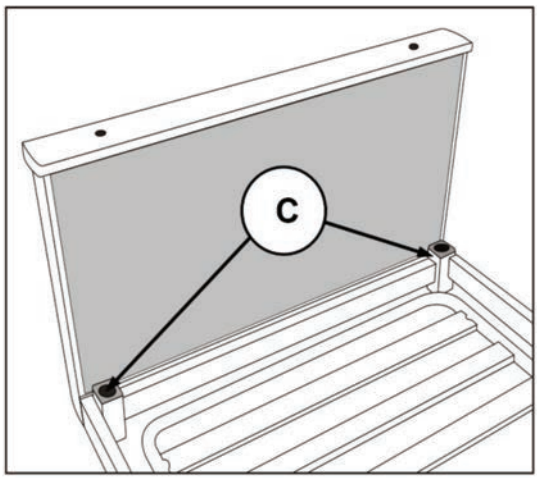

Rameno hrazdy zasuňte svisle dolů do jedné z patic pro příslušenství (C) v hlavové části lůžka. Tyčí stojanu otáčejte, dokud částečně nezapadne do patice.

Ujistěte se, že se rameno hrazdy v patici neprotáčí a že je jeho vodorovná část umístěna nad středem lůžka.

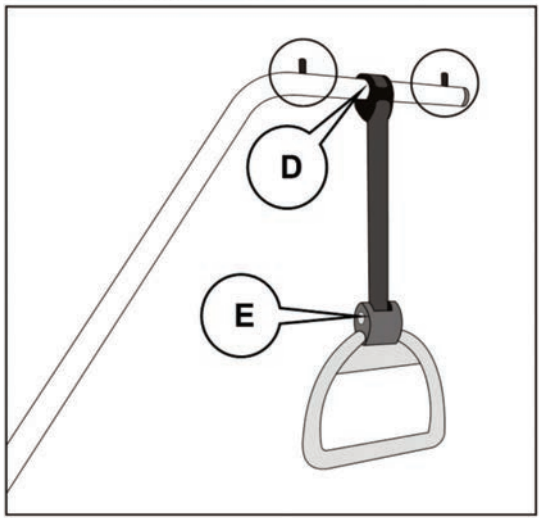

Smyčku zvedacího popruhu (D) nasaďte na horizontální část ramene hrazdy. Zkontrolujte, zda se smyčka nachází mezi dvěma kolíky (v kroužku) na rameni hrazdy.

Pro nastavení výšky držadla nad lůžkem stiskněte a přidržte tlačítko (E) po straně držadla. Popruh prodloužíte zatažením za držadlo směrem dolů a zkrátíte, když necháte popruh zasunout zpět do držadla. Uvolněte tlačítko.

Čištění

VAROVÁNÍ

Před čistěním odstraňte z ramene hrazdy popruh a držadlo.

Používejte pouze schválené dezinfekční prostředky a čisticí postupy. Jiné přípravky mohou způsobit degradaci zařízení a případně i jeho předčasné selhání.

Všechny čisticí a dezinfekční prostředky používejte s náležitou péčí. Dodržujte pokyny výrobce uvedené v návodu k použití.

Popruh ani držadlo nedezinfikujte v tlakové komoře, autoklávu ani nepoužívejte parní čistič, jelikož by se tím mohly poškodit.

Před čistěním držadla zcela vytáhněte popruh a ponechte ho vytažený, dokud nebude držadlo dokonale suché.

Hrazda: viz pokyny v kapitole 7.

Popruh a držadlo: Dodržujte postupy pro čištění a dezinfekci doporučené výrobcem (tj. Avitana) – viz samostatné pokyny dodané s držadlem hrazdy.

Doplňkové závaží pro hrazdu s popruhem a držadlem

CM-ACC09	6,7 kg

Podpůrné madlo CM-ACC11 a CM-ACC12

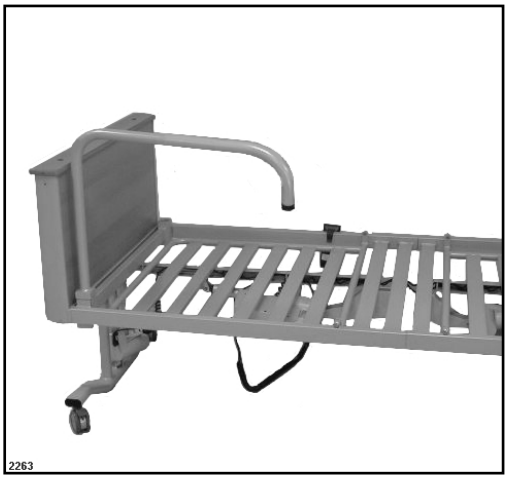

Podpůrné madlo pomáhá pacientovi při vstávání z lůžka a uléhání zpět na lůžko. Nasazuje se do patice pro příslušenství v hlavové části lůžka.

K dispozici jsou dva typy madel: CM-ACC11 na levou stranu lůžka (z pohledu od čela lůžka) a CM-ACC12 na pravou stranu lůžka.

Na obrázku vlevo je zobrazen typ CM-ACC12.

Instalace

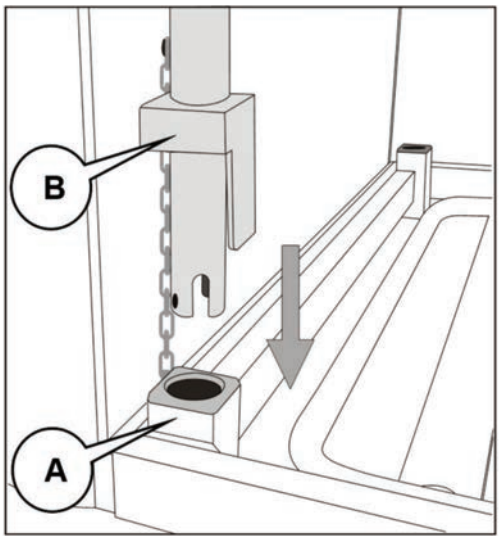

Svislou tyč madla zasuňte do patice pro příslušenství (A) na příslušné straně lůžka.

Ujistěte se, že se tyč v patici neprotáčí.

Při správné instalaci by hranatá základna tyče (B) měla hladce dosednout na horní část patice.

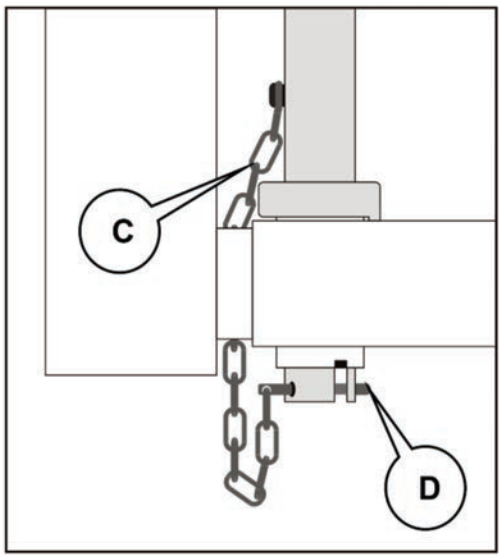

Ujistěte se, že je podpůrné madlo odkloněno od lůžka.

Řetěz (C) protáhněte za paticí a pojistný kolík (D) prostrčte dvěma otvory v základně svislé tyče.

Po zajištění pojistným kolíkem zkontrolujte, zda není možné vysunout madlo z patice.

Přečtěte si důležité bezpečnostní informace na následující straně.

VAROVÁNÍ

Podpůrné madlo nepřetěžujte. Maximální bezpečné zatížení je 75 kg.

Na podpůrné madlo nezavěšujte žádné jiné předměty.

Madlo vždy instalujte na správnou stranu lůžka.

Na rukojeť madla nenanášejte žádná leštidla ani jiné kapaliny, neboť by mohly znesnadnit úchop.

Doplňkové závaží pro podpůrné madlo

CM-ACC11 a CM-ACC12	4,0 kg

Flexibilní držák ručního ovladače CM-ACC13

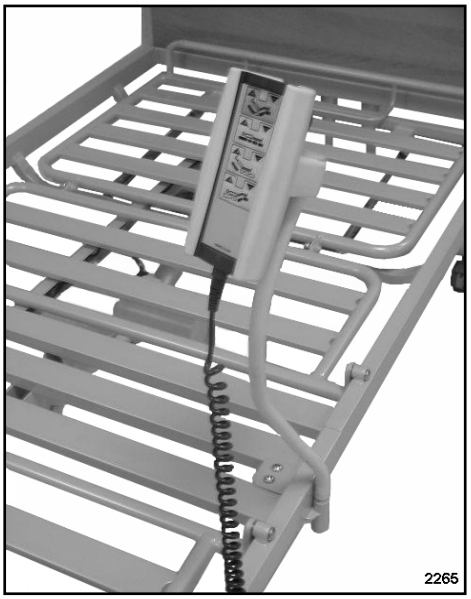

Flexibilní držák slouží k umístění ručního ovladače v dosahu pacienta. Umožňuje tak ovládat lůžko pacientům s omezenou hybností.

Flexibilní držák se připevňuje k rámu na libovolné straně lůžka pomocí dvoudílné svorky. Tyto pokyny popisují instalaci držáku na pravou stranu lůžka (z pohledu od čela lůžka).

VAROVÁNÍ

K utahování šroubů s vnitřním šestihranem vždy použijte správný 4mm imbusový (šestihranný) klíč. Při použití jiných nástrojů se nemusí podařit šrouby plně dotáhnout.

Instalace

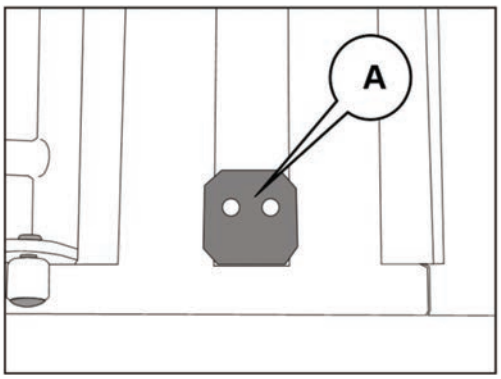

Zvolte, na kterou stranu lůžka chcete držák ručního ovladače instalovat.

Upínací destičku (A) položte na horní část rámu lůžka tak, aby byla umístěna mezi dvěma lištami v sedací části, jak je znázorněno na obrázku.

Upínací destička není symetrická. Zkontrolujte správné umístění otvorů podle obrázku.

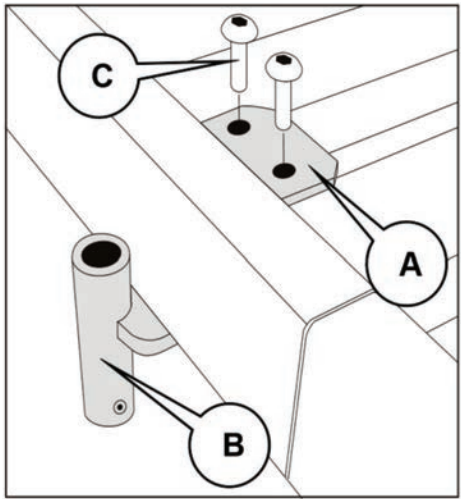

Spodní upínací díl zasuňte pod rám lůžka tak, aby trubice (B) byla na vnější straně rámu, jak je znázorněno na obrázku.

Upínací destičku (A) připevněte dvěma šrouby M6 s vnitřním šestihranem (C), které zašroubujte až do otvorů se závitem ve spodním upínacím dílu (B). Ujistěte se, že jsou šrouby plně utažené.

Zkontrolujte, zda oba upínací díly pevně drží na bočním rámu lůžka, aby nedošlo k pohybu svorky během používání.

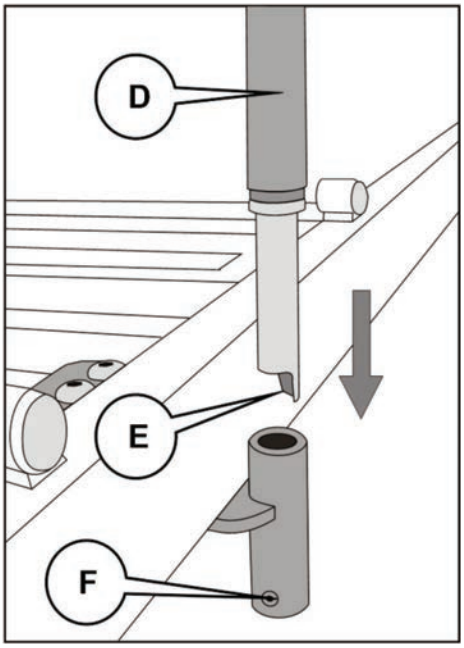

Tyč držáku ručního ovladače (D) zasuňte do trubice svorky (B). Ujistěte se, zda se zářez (E) nachází nad kolíkem (F) ve spodní části trubice.

Nyní zasuňte do držáku ruční ovladač tak, aby tlačítka směřovala ven. Spona na zadní straně ručního ovladače pomůže udržet ovladač v držáku.

Flexibilní rameno nastavte do pozice, která je pro pacienta pohodlná a snadno dosažitelná.

Upozornění

Dbejte na to, aby během pohybu lůžka nedošlo k zachycení kabelu ručního ovladače mechanizmem lůžka.

VAROVÁNÍ

Příslušenství je nutné instalovat na lůžko výše popsaným způsobem.

Nepoužívejte příslušenství k žádnému jinému účelu než k uložení ručního ovladače.

Doplňkové závaží pro flexibilní držák ručního ovladače

CM-ACC13	1,1 kg

Infuzní stojan CM-ACC14

Infuzní stojan je opatřen jediným hákem. Slouží k zavěšení infuzních vaků, lahví, pump apod.

Instalace

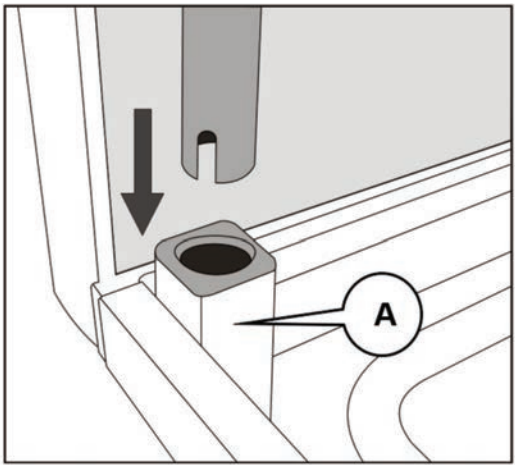

Tyč infuzního stojanu zasuňte svisle dolů do jedné z patic pro příslušenství (A) v hlavové části lůžka. Tyčí stojanu otáčejte, dokud částečně nezapadne do patice.

Ujistěte se, že se tyč infuzního stojanu v patici neprotáčí.

VAROVÁNÍ

Infuzní stojan nepřetěžujte.

Maximální bezpečné zatížení je 5 kg.

Doplňkové závaží pro infuzní stojan

CM-ACC14	2,0 kg

Držák čerpadla matrace CM-ACC15

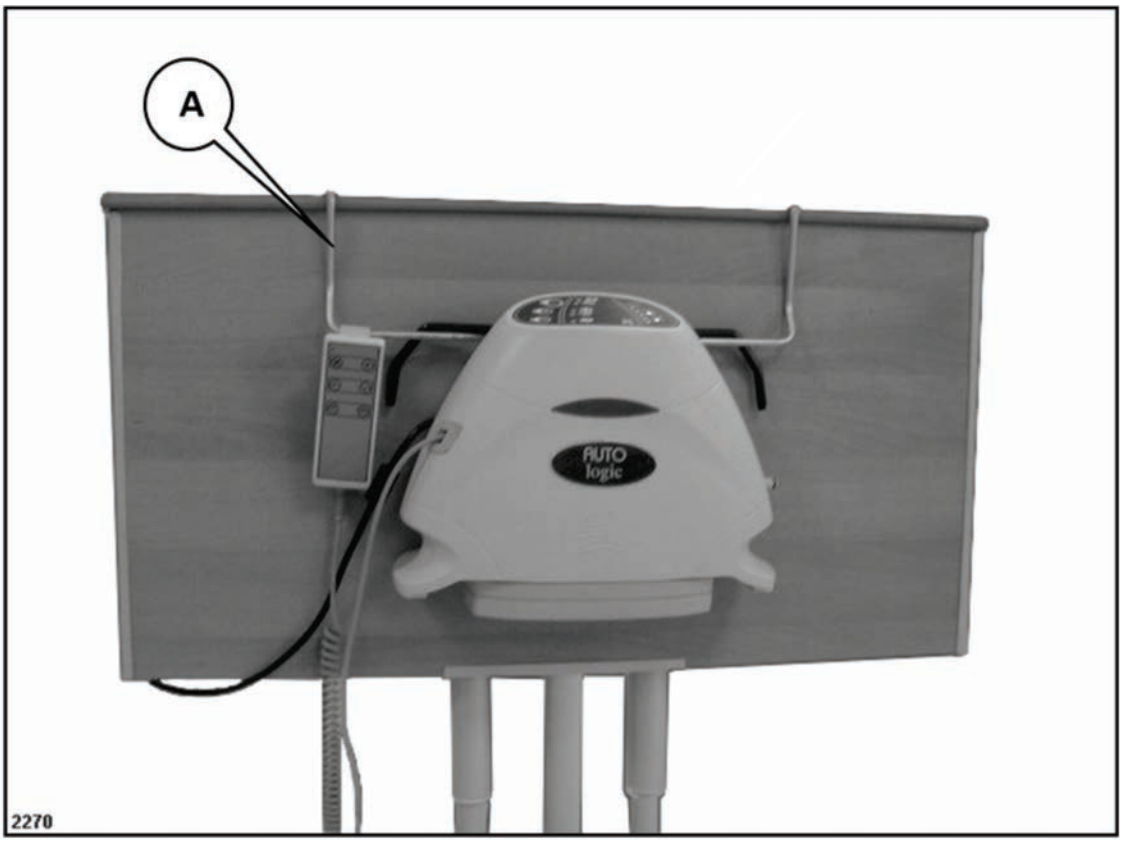

Držák čerpadla slouží k uložení čerpadla kompatibilního systému vzduchové matrace Arjo.

Instalace

Držák (A) zavěste na vnější stranu nožního panelu lůžka.

Obsluha

Do držáku vložte čerpadlo matrace.

Informace o ovládání čerpadla naleznete v návodu k použití dodaném s příslušným systémem vzduchové matrace.

Doplňkové závaží pro držák čerpadla matrace

CM-ACC15	0,5 kg

Závěs na močový sáček CM-ACC17

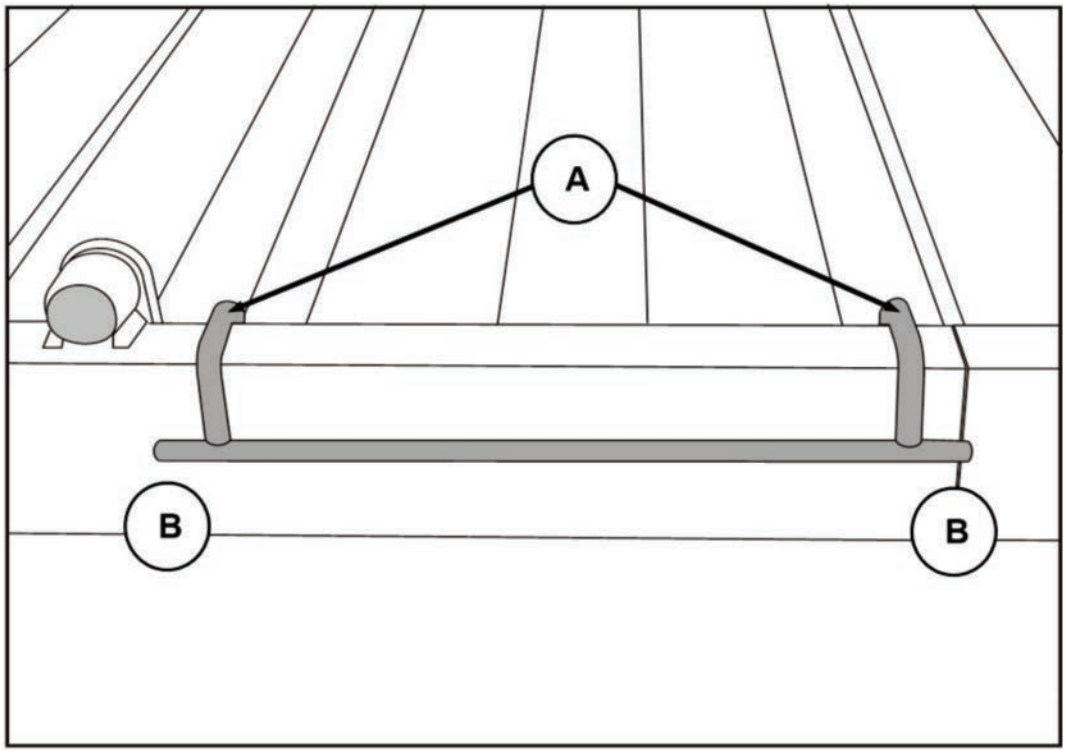

Závěs slouží k zavěšení jednoho sáčku na moč nebo drenážního vaku. Podle potřeby může být instalován na levou nebo pravou stranu lůžka.

Instalace

Ramena (A) závěsu zavěste na vnější rám lůžka (viz obrázek). Při instalaci se ujistěte, že patky pro zavěšení sáčku (B) jsou na vnější straně rámu lůžka.

Obsluha

Na patky závěsu (B) zavěste vhodný sáček na moč nebo drenážní vak.

Doplňkové závaží pro závěs na močový sáček

CM-ACC17	0,1 kg

Pomocná postranice pro bezpečné vstávání z lůžka

VAROVÁNÍ

Před použitím pomocných postranic musí klinicky kvalifikovaná odpovědná osoba zvážit pacientův věk, tělesnou konstituci a zdravotní stav.

Pomocné postranice nepoužívejte namísto bezpečnostních postranic lůžka, neboť jsou příliš krátké.

Tyto pokyny popisují instalaci pomocných postranic typu CM-ACC22-1.52. Postup instalace pomocných postranic nadstandardní výšky CM-ACC23-1.52 je stejný. Pomocné postranice nadstandardní výšky by měly být použity u matrací, jejichž výška se pohybuje v rozmezí od 150 do 172 mm (viz str. 12).

Pomocné postranice jsou dodávány v páru pro pravou a levou stranu lůžka. Tyto pokyny popisují instalaci pomocné postranice po pacientově levé straně.

Po dokončení instalace lze pomocnou postranici nastavit do dvou pozic. Ve zvednuté pozici plní funkci dodatečné opory pacienta při vstávání z lůžka. Ve sklopené pozici plní funkci bezpečnostní zábrany u pacienta, u něhož použití bezpečnostních postranic plné délky není žádoucí.

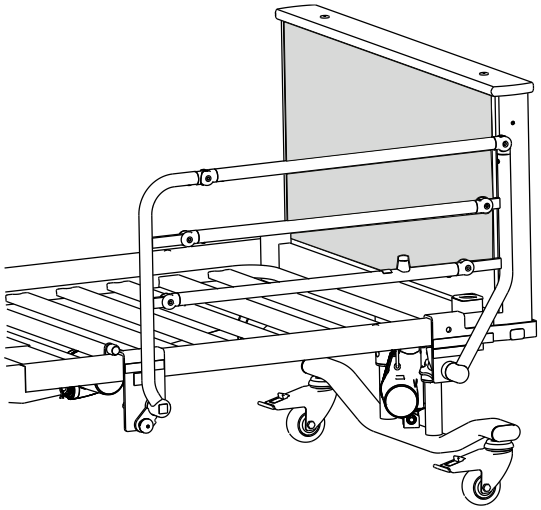

Pomocná postranice ve zvednuté pozici

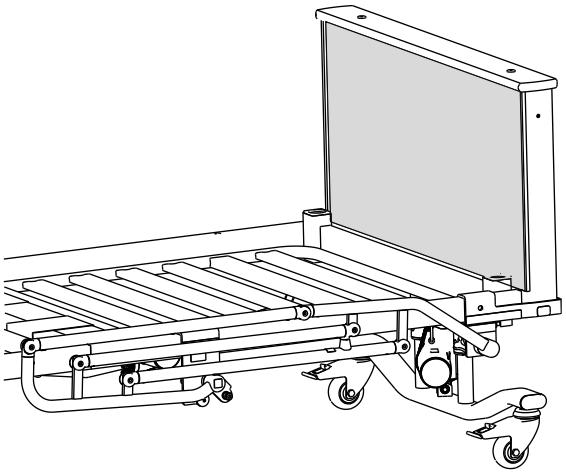

Pomocná postranice ve sklopené pozici

Pomocná postranice není kompatibilní s následujícím příslušenstvím: S bezpečnostními postranicemi plné délky typu CM-ACC00-1, CM-ACC01-1, CM-ACC04-1 a se sklopnými postranicemi typu CM-ACC06-1 a CM-ACC07-1.

Instalace

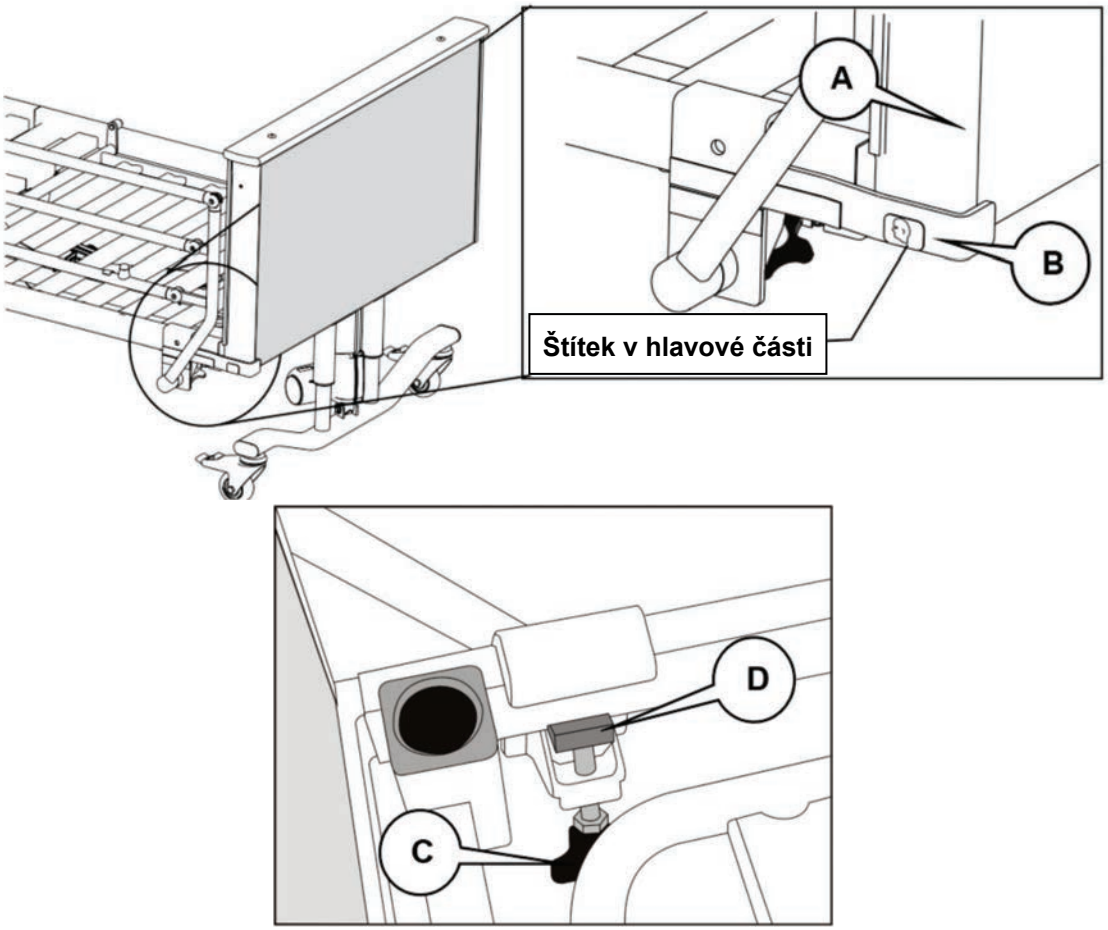

Lůžko by mělo být prázdné. Pokud to není možné, pak dbejte na to, abyste při instalaci pacienta nerušili.

Ujistěte se, že je platforma matrace zcela rovná. Matraci není nutné odstraňovat.

Zcela uvolněte šroub upínací svorky (C). Pomocnou postranici přiložte ve sklopené pozici k bočnímu rámu lůžka. Upevňovací držák nasaďte na horní část rámu lůžka.

Rozpěrná lišta (B) by měla dosáhnout až za hranu hlavového panelu, jak je znázorněno na obrázku. Tím bude zajištěno správné umístění pomocné postranice na lůžko.

Utáhněte šroub upínací svorky (C). Zkontrolujte, zda drážka svorky (D) pevně sedí na spodním okraji rámu lůžka.

Stejným způsobem nainstalujte druhou pomocnou postranici na opačnou stranu lůžka. Ujistěte se, že jsou oba šrouby upínací svorky plně utažené.

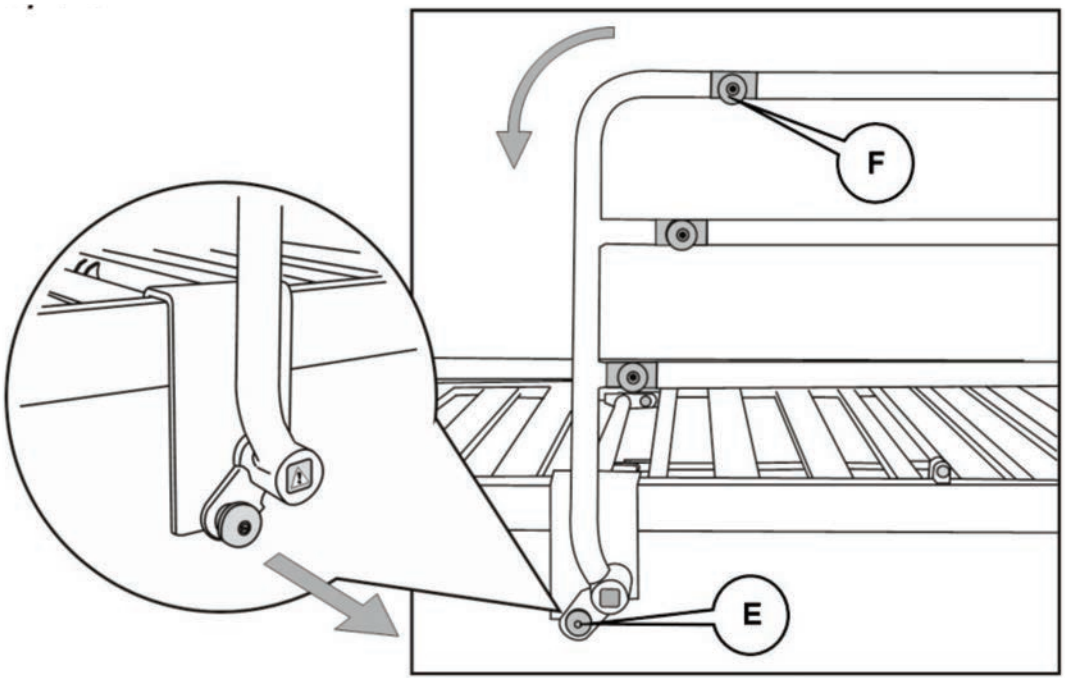

Sklopení pomocné postranice

Uchopte postranici v ohybu (F). Vytáhněte a přidržte uvolňovací knoflík (E). Postranici sklopte směrem k nožní části lůžka.

Zvednutí pomocné postranice

Uchopte postranici v ohybu (F). Vytáhněte a přidržte uvolňovací knoflík (E). Postranici zvedejte směrem k hlavové části lůžka, dokud nezaklapne na místo.

VAROVÁNÍ

Při nastavování pomocné postranice dbejte na to, abyste do ní nepřiskřípli pacientovy končetiny.

Když je postranice ve zvednuté pozici, na uvolňovacím knoflíku NESMÍ být při pohledu shora viditelný žlutý proužek (G):

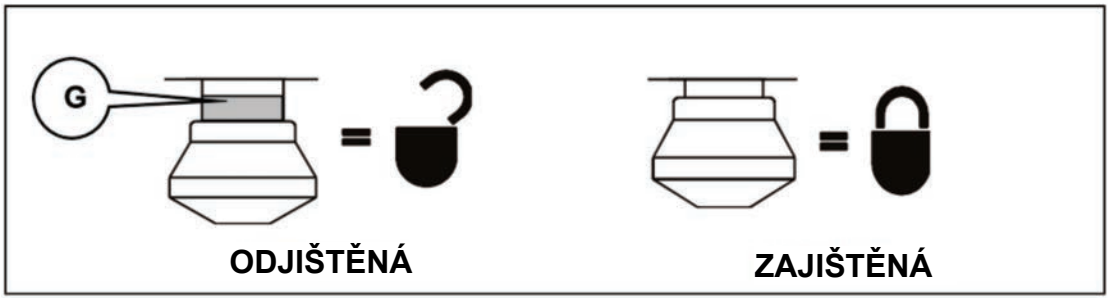

VAROVÁNÍ

Pojistný šroub nesmí být viditelný, pokud je pomocná postranice ve zvednuté pozici.

Použití pomocné postranice

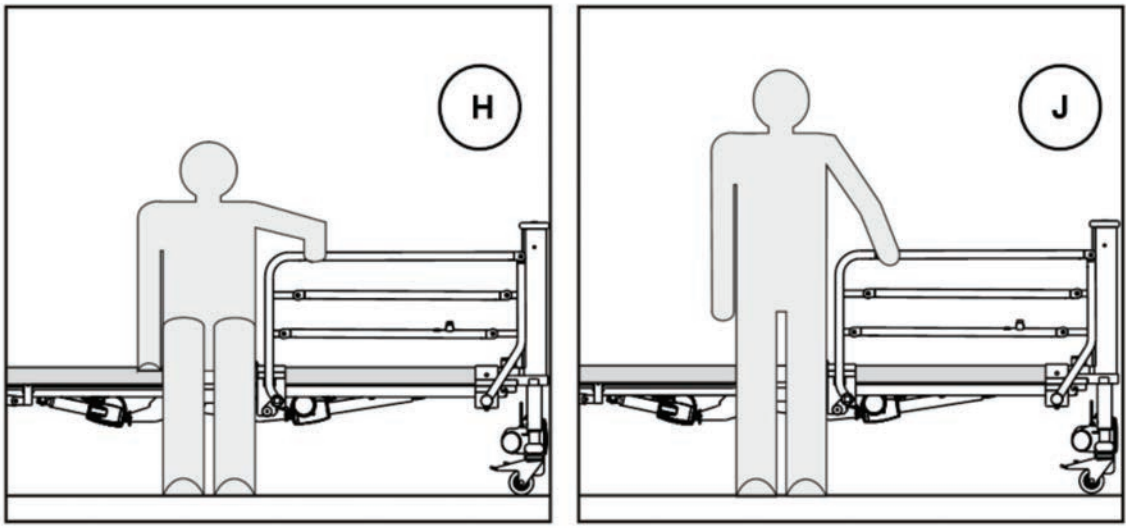

Výšku lůžka nastavte tak, aby se pacient mohl posadit na okraj lůžka a aby dosáhl oběma nohama na zem. Zkontrolujte, zda je pomocná postranice ve zvednuté pozici a zda je zajištěná.

Pacient se může postranice (H) přidržovat při vstávání z lůžka (J).

VAROVÁNÍ

Pomocné postranice nepoužívejte k přesouvání nebo zvedání lůžka.

Na postranici nenanášejte žádná leštidla ani jiné kapaliny, neboť by mohly znesnadnit úchop.

Doplňkové závaží pro pomocnou postranici

CM-ACC22-1.52	6 kg
CM-ACC23-1.52	7,3 kg

Úchyty matrace CM-ACC24

Toto příslušenství sestává ze čtyř plastových úchytů, které se připevňují k opěrce zad a lýtkové části, aby zabránily pohybu matrace do stran.

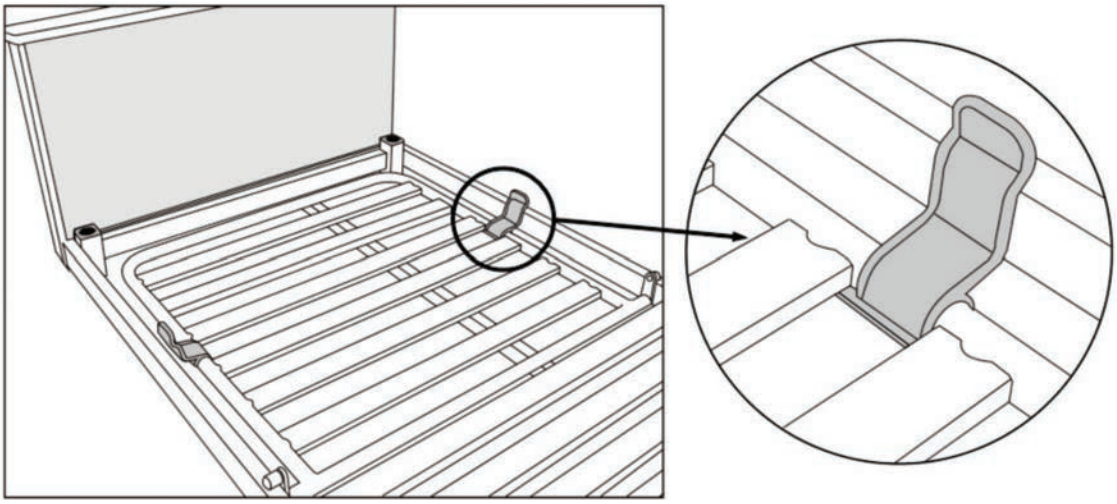

Instalace

Na opěrku zad a lýtkovou část připevněte po obou stranách úchyty matrace. Úchyty by měly být připevněny k bočnímu rámu mezi lištami platformy matrace a křidélka by měla směřovat vně lůžka. Na obrázku je znázorněno správné umístění úchytů matrace.

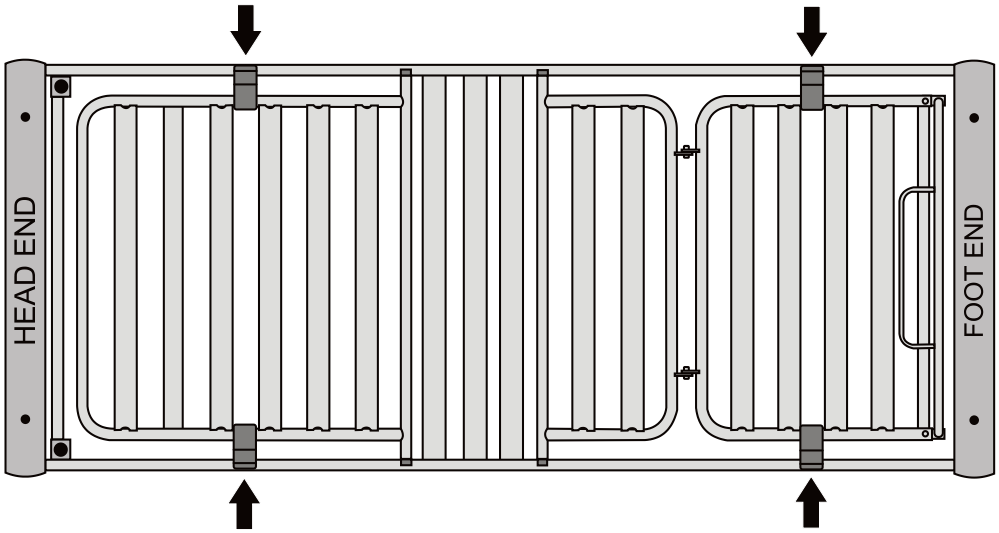

Pozice úchytů matrace

VAROVÁNÍ

Při sklápění opěrky zad a lýtkové části mějte ruce v bezpečné vzdálenosti od úchytů matrace, abyste předešli zachycení prstů.

Doplňkové závaží pro úchyty matrace (čtyřdílná sada)

CM-ACC24	0,2 kg

6. Demontáž lůžka

1	Odstraňte z lůžka matraci a veškeré příslušenství, jako např. bezpečnostní postranice, hrazdu atd. Pomocí ručního ovladače snižte lůžko na minimální výšku a platformu matrace narovnejte do vodorovné polohy. Opěrku zad a lýtkovou část také sklopte do vodorovné polohy. Odpojte lůžko od elektrického napájení. Zabrzděte všechna čtyři kolečka. Pomocí plastových úvazků připevněte opěrku zad a lýtkovou část k rámu lůžka. Lůžko otočte na levou stranu (z pohledu od čela lůžka).
2	Menším plochým šroubovákem vypačte směrem ven svorky upevňující pojistnou lištu k řídicí skříňce. Odstraňte pojistnou lištu a uložte ji stranou.
3	Z řídicí skříňky odpojte kabel ručního ovladače a uložte jej stranou. Ze zásuvky na řídicí skříňce označené číslem **4** odpojte kabel pohonu. Ze zásuvky na řídicí skříňce označené číslem **2** odpojte kabel pohonu.
4	Povytáhněte pojistný kolík z kabelové drážky pod hlavovou částí platformy matrace vedle pohonu opěrky zad. Najděte kabel pohonu pro nastavení výšky nožní části (označený číslem **4**) a kabel pohonu lýtkové části (označený číslem **2**). Oba kabely opatrně vytáhněte z kabelové drážky. Zasuňte zpět pojistný kolík. Na řídicí skříňku znovu nasaďte pojistnou lištu.
5	Malý šroubovák zasuňte do mezery na boku zásuvky a vytažením uvolněte pojistnou západku (A) kabelu pohonu výškového nastavení v hlavové části. Odpojte kabel od pohonu. Stejný postup opakujte u pohonu výškového nastavení v nožní části. 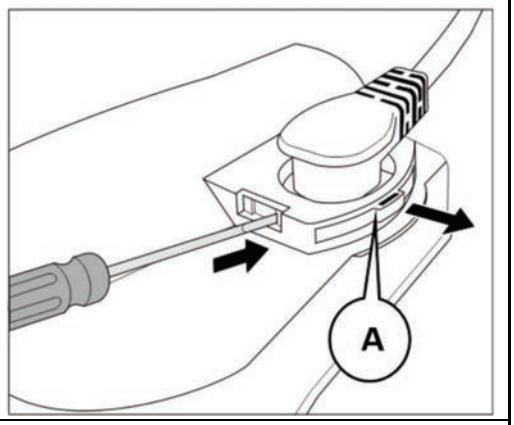
6	Pomocí 5mm imbusového (šestihranného) klíče odšroubujte dva šrouby s vnitřním šestihranem, jimiž je k lůžku připevněn nožní panel. Tahem odstraňte z lůžka nožní panel a položte jej na zem.

7	Odstraňte dva šrouby s vnitřním šestihranem, jimiž je k lůžku v nožní části připevněna ložná plocha matrace. Tahem odstraňte z lůžka nožní část ložné plochy matrace a položte ji na zem. Dávejte přitom pozor, aby nedošlo k zachycení nebo přiskřípnutí kabelů pohonů.
8	Odstraňte dva šrouby s vnitřním šestihranem, jimiž je k hlavovému panelu připevněna ložná plocha matrace. Tahem od sebe obě části oddělte a položte je na zem. Dávejte přitom pozor, aby nedošlo k zachycení nebo přiskřípnutí kabelů pohonů. Kabely pohonů smotejte a zajistěte vhodnými plastovými pojítky. Napájecí kabel omotejte kolem řídicí skříňky a držáku v hlavové části ložné plochy matrace.
9	Část s hlavovým panelem (B) položte na bok. Současně položte na bok i část s nožním panelem (C) tak, aby se obě upevňovací ramena překrývala, jak je znázorněno na obrázku. Na upevňovací ramena nasaďte přepravní držáky (D). Oba přepravní držáky musí být nasazeny tak, aby otevřenou stranou směřovaly k podlaze. Otvory v přepravních držácích slícujte s otvory v upevňovacích ramenech obou koncových panelů. 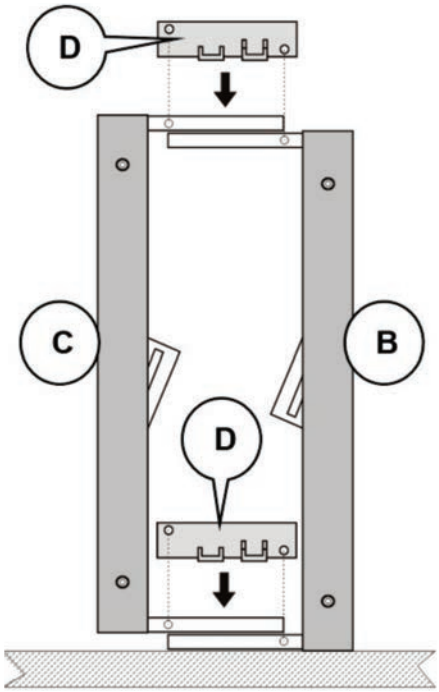
10	Obě části s koncovými panely připevněte k přepravním držákům pomocí čtyř šroubů M8 s vnitřním šestihranem. Šrouby nejprve utáhněte prsty a po našroubování všech čtyř šroubů je dotáhněte 5mm imbusovým (šestihranným) klíčem.

11	Obě části s koncovými panely upevněné do přepravních držáků postavte na jejich kolečka. **Hlavovou část** ložné plochy matrace (E) nasuňte na **krátké** sloupky (F) na přepravních držácích. **Nožní část** ložné plochy matrace (G) nasuňte na **dlouhé** sloupky (H) na přepravních držácích.	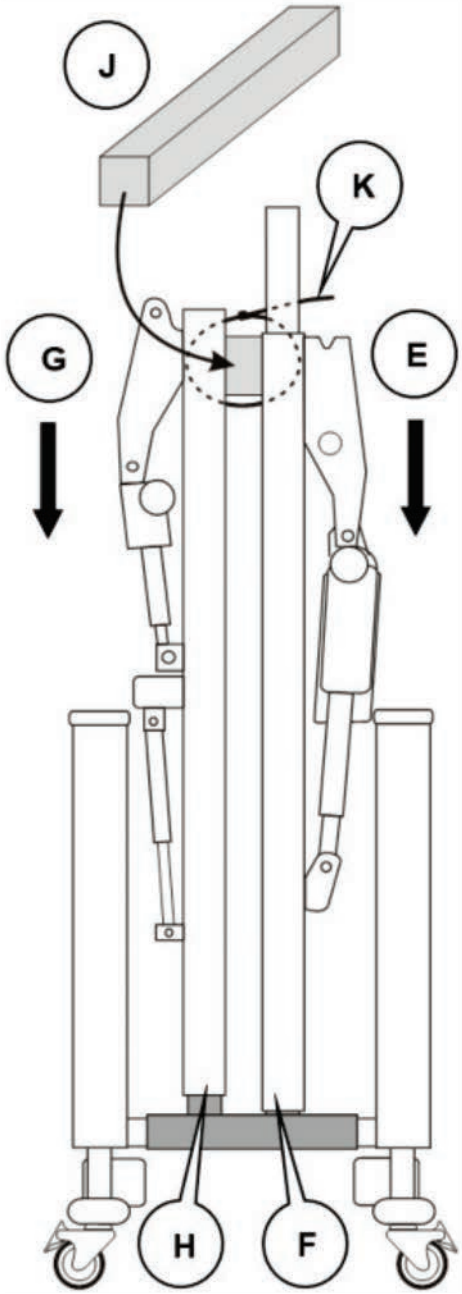
12	Mezi obě části ložné plochy matrace vložte lepenkové díly (J). Lepenkové díly a ložné plochy matrace ovažte plastovým páskem (K). Zkontrolujte, zda mezi jednotlivými částmi lůžka a/nebo přepravními držáky nejsou zachyceny žádné kabely.	
13	Do otvorů se závitem v hlavové části ložné plochy matrace našroubujte zbylé dva šrouby M8 s vnitřním šestihranem pro bezpečné uskladnění lůžka. Ruční ovladač a veškeré příslušenství zabalte do vhodných ochranných obalů. Lůžko je nyní připraveno k přepravě.	

7. Čištění

VAROVÁNÍ

Před čištěním odpojte lůžko od elektrického napájení.

Lůžko by mělo být čištěno a dezinfikováno před použitím u nového pacienta.

Tyto pokyny rovněž platí pro příslušenství, ale nikoliv pro popruh a držadlo hrazdy, matraci ani polstrování postranic.

Čištění

Používejte vhodný ochranný oděv, všechny povrchy čistěte jednorázovou utěrkou, navlhčenou v teplé vodě s neutrálním čisticím prostředkem.

Začněte čištěním horních částí lůžka a pokračujte čištěním všech vodorovných povrchů. Postupujte metodicky směrem k nižším částem lůžka a nakonec vyčistěte kolečka.

Zvláštní péči věnujte vyčištění míst, v nichž se může zachytávat prach nebo nečistoty.

Opláchněte čistou vodou a vysušte jednorázovými papírovými utěrkami.

Před dalším použitím nechte všechny vyčištěné součásti důkladně oschnout.

Dezinfekce

Po vyčištění lůžka otřete všechny povrchy dichlorisokyanurátem sodným (NaDCC) o koncentraci 1 000 ppm (0,1 %) dostupného chlóru.

V případě nahromaděných tělních tekutin, jako např. krve, musí být koncentrace NaDCC zvýšena na 10 000 ppm (1 %) dostupného chlóru.

Upozornění

Nepoužívejte abrazivní prostředky ani houbičky, jelikož mohou povrch lůžka poškodit.

Nepoužívejte fenolové dezinfekční roztoky.

Nestříkejte žádné kapaliny na pohony, řídicí skříňku ani ruční ovladač.

8. Péče a preventivní údržba

Preventivní údržba

U tohoto výrobku dochází během používání k opotřebení. Aby byla zachována funkčnost dle původních specifikací, musí se preventivní údržba provádět v uvedených intervalech.

VAROVÁNÍ

V tomto seznamu je uvedena minimální úroveň preventivní údržby doporučená výrobcem. Pokud je výrobek používán v náročných podmínkách nebo je vystaven agresivnímu prostředí, či pokud to vyžadují místní předpisy, měly by se prohlídky provádět častěji.

Neprovádění takových kontrol nebo pokračování v používání výrobku v případě zjištění závady může ohrozit bezpečnost pacienta i pečujících osob / uživatele. Preventivní údržba může pomoci zabránit vzniku nehod.

Před zahájením jakéhokoliv čištění nebo údržby odpojte lůžko od elektrického napájení. Abyste lůžko izolovali od elektrického napájení, odpojte napájecí kabel z elektrické zásuvky. Pro případ, že byste stiskli některé z tlačítek na ručním ovladači, bude lůžko napájeno ze záložní baterie. Přesné pokyny, jak zcela odpojit lůžko od elektrického napájení, naleznete v servisní příručce.

POZNÁMKA
Údržbu a servis výrobku není možno provádět, pokud jej pacient používá.

Úkony prováděné pečujícími osobami/uživatelem	*Každý den*	*Jednou za týden*
Čistění a dezinfekce	✓	
Prohlédněte popruh a držadlo hrazdy	✓	
Zkontrolujte ruční ovladač pacienta a kabel		✓
Vizuálně zkontrolujte kolečka		✓
Vizuálně zkontrolujte napájecí kabel a zástrčku		✓
Zkontrolujte matraci a bezpečnostní postranice, zda nejsou potrhané, prasklé či zašpiněné atd.		✓
Zkontrolujte funkčnost bezpečnostních postranic		✓
U bezpečnostních postranic CM-ACC06.52 a CM-ACC07.52 zkontrolujte, zda jsou plně utažené šroubové svorky.		✓
U pomocných postranic CM-ACC22.52 a CM-ACC23.52 zkontrolujte, zda jsou plně utažené šroubové svorky.		✓

Pokud je výsledek kteréhokoliv z těchto testů neuspokojivý, kontaktujte společnost Arjo nebo zástupce autorizovaného servisu.

VAROVÁNÍ

Níže uvedené postupy musí být provedeny vhodně vyškolenými a kvalifikovanými pracovníky. V opačném případě může dojít ke zranění nebo narušení bezpečnosti výrobku.

Úkony prováděné kvalifikovaným personálem	*Každý rok*
Proveďte kompletní test všech elektricky ovládaných funkcí polohování lůžka (opěrka zad, výška atd.).	✓
Zkontrolujte, zda při použití záložní baterie funguje lůžko správně (viz níže).	✓
Zkontrolujte funkčnost koleček a zvláštní pozornost věnujte brzdám.	✓
Zkontrolujte napájecí kabel a zástrčku a v případě poškození vyměňte. Nepoužívejte namontovatelnou zástrčku.	✓
Prohlédněte všechny dostupné ohebné kabely, zda nejsou poškozeny nebo porušeny.	✓
Zkontrolujte, zda jsou přítomné a správně dotažené všechny matice, šrouby a další upevňovací prvky.	✓
Zkontrolujte veškeré příslušenství připojené k lůžku a zvláštní pozornost věnujte upevňovacím prvkům a pohyblivým součástem.	✓

Zkouška baterie

Zkontrolujte stav záložní baterie provedením následující zkoušky:

1. Zkontrolujte, zda bylo lůžko připojeno k elektrickému napájení alespoň 24 hodin. Pomocí ručního ovladače snižte lůžko na minimální výšku.
2. Odpojte lůžko z elektrické sítě.
3. Na lůžko položte vhodnou matraci a platformu matrace zatižte 80 kg (tj. osobou stejné hmotnosti).
4. Pomocí ručního ovladače zvyšte platformu matrace z minimální výšky na maximální a zpět.
5. Pokud funkce lůžka není u kroku 4 uspokojivá, zopakujte kroky 1 až 4.

Je-li funkce lůžka nadále neuspokojivá, může to znamenat, že je nutné záložní baterii vyměnit.

Průvodce odstraňováním problémů

Jestliže zařízení nepracuje správně, jsou v níže uvedené tabulce doporučeny některé jednoduché kroky ke kontrole a nápravná opatření. Jestliže pomocí těchto kroků nedojde k vyřešení problému, kontaktujte společnost Arjo nebo oficiálního servisního zástupce.

Příznak	***Možná příčina***	***Akce***
Žádný z pohonů nefunguje	Odpojený napájecí kabel	Zkontrolujte, zda je napájecí kabel připojen k elektrické síti a zda je síť v pořádku
	Spálená pojistka	Zkontrolujte pojistky v zástrčce napájení (kde je součástí výbavy)
	Odpojený ruční ovladač	Zkontrolujte, zda je ruční ovladač zapojený do ovládací skřínky
Jeden pohon nefunguje	Odpojený kabel pohonu	Zkontrolujte, zda je kabel pohonu zapojený do pohonu a ovládací skřínky
Kolečka se neotáčejí dopředu, dozadu ani kolem své osy	Kolečka jsou zabrzděná	Odbrzdění koleček

9. Záruka a servis

Na veškeré výrobky se vztahují standardní smluvní podmínky společnosti Arjo. Kopie je k dispozici na vyžádání. Obsahují úplné informace o podmínkách záruky a neomezují zákonná práva zákazníka.

Budete-li mít potíže s používáním lůžka anebo jeho fungováním podle očekávání, případně budete chtít objednat jeho servis či údržbu, kontaktujte vašeho místního zástupce společnosti Arjo nebo autorizovaného distributora. Seznam zastoupení společnosti Arjo naleznete na zadní straně tohoto návodu.

Úplný technický popis lůžka *Minuet 2* naleznete v servisní příručce, obj. č. 746-397, kterou můžete získat od vašeho místního obchodního zastoupení společnosti Arjo.

Arjo na požádání poskytne servisní příručky, seznam náhradních dílů a další informace nezbytné k tomu, aby vyškolení zaměstnanci Arjo mohli systém opravit.

Životnost výrobku

Životnost tohoto výrobku je běžně deset (10) let. Totéž platí pro příslušenství (s výjimkou zvedacího popruhu a madel, které by měly být vyměněny po dvou letech).

„Životnost“ je definována jako doba, během které výrobek zachovává specifikované funkční parametry a bezpečnost, za předpokladu, že byl udržován a provozován za podmínek běžného použití ve shodě s požadavky v těchto pokynech.

10. Technické údaje

Obecné	
Bezpečné pracovní zatížení (SWL)	180 kg
Maximální hmotnost pacienta	145 kg
Provozní podmínky	
Teplota	5 °až 40 °C
Relativní vlhkost	20–90% nekondenzující
Tlak vzduchu	800–1 060 hPa
Hlučnost	52 dB typická
Hmotnost výrobku (bez matrace a příslušenství)	
Hlavový a nožní panel	22,8 kg každý
Hlavová část ložné plochy matrace	23,5 kg
Nožní část ložné plochy matrace	19,8 kg
Celkem	88,9 kg
Rozměry *Všechny rozměry podléhají běžným výrobním odchylkám*	
Celková délka	225 cm
Prodloužená	239 cm
Celková šířka	94 cm
S bezpečnostními postranicemi	105 cm
Výška platformy matrace	25 až 66 cm
Úhly platformy matrace (max.)	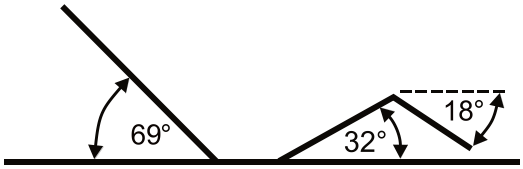
Rozměr matrace	198 × 86 × 12,5 cm

Elektrické údaje	
Příkon	1 A max. 230 V AC 50 Hz
Pracovní cyklus	Střídavý 10% (2 min zap., 18 min vyp.)
Ochrana před úrazem elektrickým proudem	Třída II 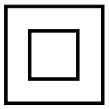 Typ B
Záložní baterie	12 V, 1,2 Ah, utěsněná, nabíjecí olověná/gelová
Typická životnost	max. 4 roky
Výdrž	6 plných cyklů zvedání/spouštění při SWL
Ochrana proti vniknutí tekutin	IP24 (2: Ochrana proti vniknutí pevných částic větších než 12,5 mm – prsty a obdobné předměty. 4: Ochrana proti vniknutí kapalin – voda stříkající na plášť z libovolného směru nebude mít škodlivý účinek.)

Likvidace po skončení životnosti

Zařízení s elektrickými a elektronickými součástmi by měly být demontovány a recyklovány ve shodě s postupy platnými pro odpadní elektrická a elektronická zařízení (OEEZ) nebo v souladu s místními či národními předpisy.

Všechny baterie výrobku musí být recyklovány odděleně. Baterie je nutné zlikvidovat v souladu s národními nebo místními předpisy.

Součásti, které jsou převážně vyrobeny z různých druhů kovů (jejich hmotnost z více než 90 % tvoří kovy), jako např. rám lůžka, by měly být recyklovány jako kovy.

Přeprava a skladování

Zacházejte s opatrností. Nenechte spadnout. Zabraňte nárazům nebo prudkým dopadům.

Toto zařízení musí být uskladněno v čistém, suchém a dobře větraném prostředí, které splňuje následující podmínky:

Teplota	-10 °až 50 °C
Relativní vlhkost	20–90% nekondenzující
Tlak vzduchu	800–1 060 hPa

Upozornění

Pokud je lůžko skladováno po delší dobu, musí být každé tři měsíce připojeno k elektrické síti alespoň na 24 hodin, aby došlo k nabití záložní baterie. V případě nedodržení tohoto postupu může dojít ke snížení životnosti baterie.

Symboly	
	Upozornění – viz návod k použití
	Zařízení třídy II
	Příložná část typu B Zahrnuje všechny části lůžka, které jsou v dosahu pacienta, i když se nachází pod ložnou plochou matrace
SN	Sériové číslo
REF	Číslo modelu
	Datum výroby / název výrobce
CE	Značka CE potvrzující shodu s harmonizovanou legislativou Evropského společenství
MD	Označuje, že produkt je zdravotnický prostředek podle nařízení Evropského parlamentu a Rady (EU) 2017/745 o zdravotnických prostředcích
	Bezpečné pracovní zatížení (SWL)
	Maximální doporučená hmotnost pacienta
	Doporučený rozměr matrace zobrazený na lůžku
MAX 172mm	Doporučený rozměr matrace zobrazený na příslušenství
	Přečtěte si návod k použití
	Před instalací se ujistěte, že jsou bezpečnostní postranice kompatibilní s lůžkem (na odpojitelných postranicích)
2-52 Compliant	Splňuje požadavky normy IEC 60601-2-52
≥40 kg ≥146 cm BMI≥17	Doporučená velikost pacienta

	Celková hmotnost zařízení včetně bezpečného pracovního zatížení
	Odpadní elektrická a elektronická zařízení (OEEZ) – nelikvidujte tento výrobek se směsným domovním nebo komerčním odpadem
UDI	Jedinečný identifikátor prostředku
UL CERTIFIED SAFETY US-CA E348583	POUZE S OHLEDEM NA NEBEZPEČÍ ÚRAZU ELEKTRICKÝM PROUDEM, POŽÁRU A MECHANICKÉ NEBEZPEČÍ Certifikováno společností Underwriters Laboratories Inc. v souladu s normami: ANSI/AAMI ES60601-1:2005 + AMD1:2012 CAN/CSA-C22.2 No. 60601-1:14 IEC 60601-1:2005 + AMD1:2012 IEC 60601-1-6:2010 + AMD1:2013 IEC 60601-1-11:2015 IEC 60601-2-52:2009 + AMD1:2015

11. Elektromagnetická kompatibilita (EMC)

Výrobek byl testován z hlediska shody s platnými předpisy a schopnosti blokovat EMI (elektromagnetické rušení) z vnějších zdrojů.

Některé postupy mohou pomoci snížit elektromagnetické rušení:

• Používejte pouze kabely a náhradní díly Arjo, abyste zabránili zvýšení emisí nebo snížení odolnosti, což by mohlo narušit správnou funkci zařízení.

• Ujistěte se, že zařízení v prostorách sledování pacienta a/nebo prostorách podpory životních funkcí splňují přijaté emisní normy.

VAROVÁNÍ

Bezdrátová komunikační zařízení, jako jsou bezdrátová počítačová síťová zařízení, mobilní telefony, bezdrátové telefony nebo jiné základny, malé vysílačky atd., mohou toto zařízení ovlivnit a je třeba je udržovat ve vzdálenosti nejméně 1,5 m od něj.

Určené prostředí: Prostředí domácí péče a prostředí zařízení poskytujícího profesionální zdravotní péči.

Výjimky: Vysokofrekvenční chirurgické zařízení a místnost s RF clonou SYSTÉMU ME pro zobrazování magnetickou rezonancí.

VAROVÁNÍ

Vyvarujte se používání tohoto zařízení v blízkosti jiného zařízení nebo na jiném zařízení, protože by to mohlo způsobit nesprávný provoz. Pokud je takovéto použití nezbytné, toto zařízení i druhé zařízení je třeba pozorovat, aby byl zajištěn správný provoz.

Informace a prohlášení výrobce – elektromagnetické emise		
Test emisí	**Shoda**	**Informace**
RF emise CISPR 11	Skupina 1	Zařízení používá RF energii pouze pro svou vnitřní funkci. Proto jsou RF emise velmi nízké a není pravděpodobné, že by způsobovaly rušení elektronických zařízení v její blízkosti. Toto zařízení je vhodné k používání ve všech prostorách včetně domácích prostor a míst přímo připojených k veřejné rozvodné síti nízkého napětí napájející obytné budovy.
RF emise CISPR 11	Třída B	
Emise harmonických složek IEC 61000-3-2	Třída B	
Kolísání napětí/emise flikru IEC 61000-3-3	Vyhovuje	

Pokyny a prohlášení výrobce – elektromagnetická odolnost			
Zkouška odolnosti	**Zkušební úroveň podle IEC 60601-1-2**	**Úroveň shody**	**Elektromagnetické prostředí – pokyny**
Elektrostatický výboj (ESD) EN 61000-4-2	±2 kV, ±4 kV, ±8 kV, ±15 kV ze vzduchu ±8 kV kontakt	±2 kV, ±4 kV, ±8 kV, ±15 kV ze vzduchu ±8 kV kontakt	Podlahy musí být dřevěné, betonové nebo z keramických dlaždic. Pokud jsou podlahy pokryté syntetickým materiálem, relativní vlhkost musí být alespoň 30%.
Rušení vyvolaná RF poli EN 61000-4-6	3 V v pásmu 0,15 až 80 MHz 6 V pro průmyslová, vědecká, lékařská (ISM) a amatérská rádiová frekvenční pásma v rozmezí 0,15 až 80 MHz 80 % AM při 1 kHz	3 V v pásmu 0,15 až 80 MHz 6 V pro průmyslová, vědecká, lékařská (ISM) a amatérská rádiová frekvenční pásma v rozmezí 0,15 až 80 MHz 80 % AM při 1 kHz	Přenosná a mobilní radiofrekvenční komunikační zařízení nesmí být k žádné části výrobku, včetně kabelů, používána blíže než 1,0 m, jestliže jmenovitý výkon vysílače přesahuje hodnotu 1 W[a]. Intenzita pole pevných radiofrekvenčních vysílačů zjištěná elektromagnetickým průzkumem lokality musí být menší než úroveň shody pro každý frekvenční rozsah[b]. K rušení může docházet v blízkosti zařízení označeného tímto symbolem:
Vyzařované radiofrekvenční elektromagnetické pole EN 61000-4-3	Prostředí domácí péče 10 V/m 80 MHz až 2,7 GHz 80 % AM při 1 kHz	Prostředí domácí péče 10 V/m 80 MHz až 2,7 GHz 80 % AM při 1 kHz	
Separační vzdálenost od RF bezdrátových komunikačních zařízení EN 61000-4-3	385 MHz – 27 V/m 450 MHz – 28 V/m 710, 745, 780 MHz – 9 V/m 810, 870, 930 MHz – 28 V/m 1 720, 1 845, 1 970, 2 450 MHz – 28 V/m 5 240, 5 500, 5 785 MHz – 9 V/m	385 MHz – 27 V/m 450 MHz – 28 V/m 710, 745, 780 MHz – 9 V/m 810, 870, 930 MHz – 28 V/m 1 720, 1 845, 1 970, 2 450 MHz – 28 V/m 5 240, 5 500, 5 785 MHz – 9 V/m	
Rychlé elektrické přechodné jevy / skupiny impulzů EN 61000-4-4	±1 kV porty SIP/SOP ±2 kV port střídavého proudu 100 kHz opakovací kmitočet	±1 kV porty SIP/SOP ±2 kV port střídavého proudu 100 kHz opakovací kmitočet	Síťové napájení by mělo být stejné jako pro typické komerční nebo nemocniční prostředí.
Kmitočet napájení magnetického pole EN 61000-4-8	30 A/m 50 nebo 60 Hz	30 A/m 50 Hz	Magnetická pole síťového kmitočtu by měla odpovídat úrovním běžným pro typické komerční nebo nemocniční prostředí.

Pokyny a prohlášení výrobce – elektromagnetická odolnost			
Zkouška odolnosti	**Zkušební úroveň podle IEC 60601-1-2**	**Úroveň shody**	**Elektromagnetické prostředí – pokyny**
Rázový impulz IEC 61000-4-5	±0,5 kV ±1 kV; ±2 kV, střídavý proud, vodič – země ±0,5 kV ±1 kV, střídavý proud, vodič – vodič	±0,5 kV ±1 kV; ±2 kV, střídavý proud, vodič – země ±0,5 kV ±1 kV, střídavý proud, vodič – vodič	
Poklesy napětí, krátkodobé výpadky a změny napětí na síťovém napájecím vedení IEC 61000-4-11	0 % UT; 0,5 cyklu při 0°, 45°, 90°, 135°, 180°, 225°, 270° a 315° 0 % UT; 1 cyklus a 70 % UT; 25/30 cyklů Jedna fáze: při 0° 0 % UT; 250/300 cyklů	0 % UT; 0,5 cyklu při 0°, 45°, 90°, 135°, 180°, 225°, 270° a 315° 0 % UT; 1 cyklus a 70 % UT; 25/30 cyklů Jedna fáze: při 0° 0 % UT; 250/300 cyklů	

POZNÁMKA: U_T je střídavé síťové napětí před aplikací zkušební úrovně.

[a] Intenzitu pole pevných vysílačů, jako jsou základny pro rádiové (mobilní/bezdrátové) telefony a vysílačky, amatérské vysílačky, AM a FM rozhlasové vysílání a televizní vysílání, nelze teoreticky přesně předpovědět. Za účelem vyhodnocení elektromagnetického prostředí vzhledem k radiofrekvenčním vysílačům je vhodné zvážit provedení elektromagnetického průzkumu lokality. Pokud naměřená intenzita pole v místě použití výrobku přesahuje použitelnou úroveň RF shody popsanou výše, výrobek je třeba sledovat a ověřit normální fungování. V případě, že tomu tak není, je potřeba podniknout další opatření.
[b] Ve frekvenčním rozsahu 150 kHz až 80 MHz musí být intenzita pole menší než 1 V/m.

AUSTRALIA
Arjo Australia
Building B, Level 3
11 Talavera Road
Macquarie Park, NSW, 2113,
Australia
Phone: 1800 072 040

BELGIQUE / BELGIË
Arjo Belgium
Evenbroekveld 16
9420 Erpe-Mere
Phone: +32 (0) 53 60 73 80
Fax: +32 (0) 53 60 73 81
E-mail: info.belgium@arjo.com

BRASIL
Arjo Brasil Equipamentos Médicos Ltda
Rua Marina Ciufuli Zanfelice, 329 PB02
Galpão - Lapa
São Paulo – SP – Brasil
CEP: 05040-000
Phone: 55-11-3588-5088
E-mail: vendas.latam@arjo.com
E-mail: servicios.latam@arjo.com

CANADA
Arjo Canada Inc.
90 Matheson Boulevard West
Suite 350
CA-MISSISSAUGA, ON, L5R 3R3
Tel/Tél: +1 (905) 238-7880
Free: +1 (800) 665-4831
Fax: +1 (905) 238-7881
E-mail: info.canada@arjo.com

ČESKÁ REPUBLIKA
Arjo Czech Republic s.r.o.
Na Strzi 1702/65
140 00 Praha
Czech Republic
Phone No: +420225092307
E-mail: info.cz@arjo.com

DANMARK
Arjo A/S
Vassingerødvej 52
DK-3540 LYNGE
Tel: +45 49 13 84 86
Fax: +45 49 13 84 87
E-mail: dk_kundeservice@arjo.com

DEUTSCHLAND
Arjo GmbH
Peter-Sander-Strasse 10
DE-55252 MAINZ-KASTEL
Tel: +49 (0) 6134 186 0
Fax: +49 (0) 6134 186 160
E-mail: info-de@arjo.com

ESPAÑA
ARJO IBERIA S.L.
Poligono Can Salvatella
c/ Cabanyes 1-7
08210 Barberà del Valles
Barcelona - Spain
Telefono 1: +34 900 921 850
Telefono 2: +34 931 315 999

FRANCE
Arjo SAS
2 Avenue Alcide de Gasperi
CS 70133
FR-59436 RONCQ CEDEX
Tél: +33 (0) 3 20 28 13 13
Fax: +33 (0) 3 20 28 13 14
E-mail: info.france@arjo.com

HONG KONG
Arjo Hong Kong Limited
Room 411-414, 4/F, Manhattan Centre,
8 Kwai Cheong Road, Kwai Chung, N.T.,
HONG KONG
Tel: +852 2960 7600
Fax: +852 2960 1711

ITALIA
Arjo Italia S.p.A.
Via Giacomo Peroni 400-402
IT-00131 ROMA
Tel: +39 (0) 6 87426211
Fax: +39 (0) 6 87426222
E-mail: Italy.promo@arjo.com

MIDDLE EAST
Arjo Middle East FZ-LLC
Office 908, 9th Floor,
HQ Building,North Tower,
Dubai Science Park,
Al Barsha South
P.O. Box 11488, Dubai,
United Arab Emirates
Direct +971 487 48053
Fax +971 487 48072
Email: Info.ME@arjo.com

NEDERLAND
Arjo Nederland BV
Biezenwei 21
4004 MB TIEL
Postbus 6116
4000 HC TIEL
Tel: +31 (0) 344 64 08 00
Fax: +31 (0) 344 64 08 85
E-mail: info.nl@arjo.com

NEW ZEALAND
Arjo Ltd
34 Vestey Drive
Mount Wellington
NZ-AUCKLAND 1060
Tel: +64 (0) 9 573 5344
Free Call: 0800 000 151
Fax: +64 (0) 9 573 5384
E-mail: nz.info@Arjo.com

NORGE
Arjo Norway AS
Olaf Helsets vei 5
N-0694 OSLO
Tel: +47 22 08 00 50
Faks: +47 22 08 00 51
E-mail: no.kundeservice@arjo.com

ÖSTERREICH
Arjo Austria GmbH
Lemböckgasse 49 / Stiege A / 4.OG
A-1230 Wien
Tel: +43 1 8 66 56
Fax: +43 1 866 56 7000

POLSKA
Arjo Polska Sp. z o.o.
ul. Ks Piotra Wawrzyniaka 2
PL-62-052 KOMORNIKI (Poznań)
Tel: +48 61 662 15 50
Fax: +48 61 662 15 90
E-mail: arjo@arjo.com

PORTUGAL
Arjo em Portugal
MAQUET Portugal, Lda.
(Distribudor Exclusivo)
Rua Poeta Bocage n.º 2 - 2G
PT-1600-233 Lisboa
Tel: +351 214 189 815
Fax: +351 214 177 413
E-mail: Portugal@arjo.com

SUISSE / SCHWEIZ
Arjo Switzerland AG
Fabrikstrasse 8
Postfach
CH-4614 HÄGENDORF
Tél/Tel: +41 (0) 61 337 97 77
Fax: +41 (0) 61 311 97 42

SUOMI
Arjo Scandinavia AB
Riihitontuntie 7 C
02200 Espoo
Finland
Puh: +358 9 6824 1260
E-mail: Asiakaspalvelu.finland@arjo.com

SVERIGE
Arjo International HQ
Hans Michelsensgatan 10
SE-211 20 MALMÖ
Tel: +46 (0) 10 494 7760
Fax: +46 (0) 10 494 7761
E-mail: kundservice@arjo.com

UNITED KINGDOM
Arjo UK and Ireland
Houghton Hall Park
Houghton Regis
UK-DUNSTABLE LU5 5XF
Tel: +44 (0) 1582 745 700
Fax: +44 (0) 1582 745 745
E-mail: sales.admin@arjo.com

USA
Arjo Inc.
2349 W Lake Street Suite 250
US-Addison, IL 60101
Tel: +1 (630) 307-2756
Free: +1 (800) 323-1245
Fax: +1 (630) 307 6195
E-mail: us.info@arjo.com

JAPAN
Arjo Japan K.K.
東京都港区虎ノ門三丁目7 番8 号
ランディック第2 虎ノ門ビル9 階
Tel: +81 (0)3-6435-6401
Fax: +81 (0)3-6435-6402
E-mail: info.japan@arjo.com

At Arjo, we are committed to improving the everyday lives of people affected by reduced mobility and age-related health challenges. With products and solutions that ensure ergonomic patient handling, personal hygiene, disinfection, diagnostics, and the effective prevention of pressure ulcers and venous thromboembolism, we help professionals across care environments to continually raise the standard of safe and dignified care. Everything we do, we do with people in mind.

ArjoHuntleigh AB
Hans Michelsensgatan 10
211 20 Malmö, Sweden
www.arjo.com