NOTICE D'UTILISATION

Minuet 2

746-396-FR Rev 18 • 10/2022

arjo
EMPOWERING MOVEMENT

Politique conceptuelle et droits d'auteur

® et ™ sont des marques déposées appartenant au groupe Arjo.

© Arjo 2022

Dans le cadre de notre politique d'améliorations continues, nous nous réservons le droit de modifier la conception de nos produits sans avis préalable. Il est interdit de copier, dans son intégralité ou partiellement, le contenu de la présente publication sans l'autorisation d'Arjo.

Table des matières

Avertissements, mises en garde et remarques 3
Avertissements et mises en garde 4

1. Introduction 6

Description du produit 6
Vue d'ensemble 7

2. Applications 8

Utilisation prévue 8
Indications 8
Contre-indications 9

3. Assemblage et installation 11

Matelas 12
Assemblage du lit 14

4. Fonctionnement 20

Télécommande 20
Freins et roulettes 21
Relève-jambes 22
Extension du lit 23

5. Accessoires – Montage et fonctionnement 24

Barrières de sécurité pleine longueur 26
Extensions en hauteur pour barrières de sécurité 28
Barrières de sécurité escamotables en acier 30
Protections pour barrières de sécurité pleine longueur CM-ACC03 et CM-ACC26 33
Potence CM-ACC09 34
Poignée d'appui CM-ACC11 et CM-ACC12 37
Support flexible de télécommande CM-ACC13 39
Tige porte-sérum CM-ACC14 41
Fixation pour pompe de matelas CM-ACC15 42
Porte sac à urine CM-ACC17 43
Barrière d'appui 44
Dispositifs de fixation du matelas CM-ACC24 48

6. Démontage du lit 49

7. Nettoyage 52

8. Entretien et maintenance préventive 53

Maintenance préventive 53
Guide de dépannage 55

9. Garantie et service 56

10. Informations techniques 57

11. Compatibilité électromagnétique (CEM) 61

Avertissements, mises en garde et remarques

Les **AVERTISSEMENTS** figurant dans le présent manuel identifient certains dangers éventuels liés aux procédures ou aux conditions qui, si elles ne sont pas respectées, peuvent entraîner des blessures corporelles graves, voire mortelles, ou d'autres effets indésirables graves.

Les **Mises en garde** figurant dans le présent manuel identifient certains dangers éventuels liés aux procédures ou aux conditions qui, si elles ne sont pas respectées, peuvent provoquer la panne de l'équipement ou des dommages.

Les remarques figurant dans ce manuel (signalées par ☞) indiquent un détail ou un complément d'information sur la procédure ou la condition.

★ Indique un élément facultatif.

Avertissements et mises en garde

AVERTISSEMENT

Gardez ces instructions en lieu sûr ; il pourrait être nécessaire de s'y référer ultérieurement.

Il est impératif de respecter ces instructions afin de manipuler ce produit de façon sûre et efficace, et notamment pour assurer la sécurité des patients et du personnel soignant.

Lisez attentivement ces instructions avant de monter ou de faire fonctionner le lit. Vous devez avoir reçu une formation adéquate pour utiliser correctement ce produit, ses fonctions et ses commandes, ainsi que tout accessoire. Ce lit doit être installé et utilisé conformément aux informations contenues dans ces instructions.

Des modifications ou des réparations non autorisées de ce produit peuvent compromettre la sécurité et rendre caduque toute garantie. Arjo décline toute responsabilité en cas d'incident, d'accident ou de baisse de performance résultant de telles modifications ou réparations.

Ne pas fumer et ne pas utiliser de flamme vive à proximité de cet équipement ; ne pas non plus l'exposer à des températures extrêmes.

N'utilisez aucun accessoire n'ayant pas été conçu et approuvé pour une utilisation avec ce lit. Ne connectez pas ce lit à d'autres appareils à moins que les instructions ne le précisent.

Ce produit contient de petits éléments susceptibles de présenter un risque d'étouffement pour les enfants en cas d'inhalation ou d'ingestion.

Gardez les enfants et les animaux à distance du lit sauf s'ils sont sous la supervision d'un adulte.

Tout équipement électrique peut s’avérer dangereux s’il n’est pas correctement utilisé.

N'utilisez jamais de lits à commande électrique en présence de gaz inflammables tels que les gaz d’anesthésie.

Veillez à ce que le lit soit assemblé et installé conformément aux instructions données dans le présent manuel d’utilisation.

N’utilisez pas ce lit pour transporter des patients.

Toujours utiliser un matelas de type et de dimensions appropriés. Des matelas de prévention et de traitement de l’escarre sont disponibles auprès d’Arjo.

Avant d’actionner le lit, vérifiez que le patient est installé en toute sécurité afin d’éviter tout risque de blocage ou d’instabilité.

Lors de la manipulation du lit, veillez à ce que ses mouvements ne soient pas entravés par des obstacles comme des meubles de chevet.

Afin de réduire le risque de blessure dû aux chutes, abaissez le lit au niveau minimal lorsque le patient est laissé sans surveillance.

Veillez à ce que le câble de la télécommande soit positionné de sorte à éviter tout risque d'étranglement.

AVERTISSEMENT

Vérifiez que le câble d'alimentation ne traîne pas au sol afin d'éviter que quelqu'un ne trébuche.

Ne laissez pas le lit Minuet 2 et ses accessoires dans des endroits mouillés ou humides pendant une période prolongée.

N'oubliez pas de vérifier que le câble d'alimentation n'est pas endommagé par le lit ou par tout autre objet manipulé autour.

Lors de la pose de câbles d'autres appareils, veillez à ne pas les coincer entre des éléments du lit.

Ce produit est conforme aux exigences des normes applicables de compatibilité électromagnétique (CEM). Toutefois, les équipements médicaux électriques nécessitent une attention particulière quant à la CEM. Ils doivent être installés et utilisés conformément aux consignes présentées au chapitre 11 de ce manuel d'instructions.

Les appareils de communication sans fil tels que les périphériques informatiques de réseau sans fil, les téléphones portables, les téléphones sans fil, ainsi que leur station de base, les talkies-walkies, etc. risquent d'affecter ce produit. Ce lit doit se trouver au moins à 2,3 mètres de ces appareils afin de réduire au minimum tout risque d'interférence.

Ne laissez jamais le patient en position inclinée sans surveillance.

Si un incident grave se produit en rapport avec ce dispositif médical et affecte l'utilisateur ou le patient, l'utilisateur ou le patient doit le signaler au fabricant ou au distributeur du dispositif médical. Dans l'Union européenne, l'utilisateur doit également signaler l'incident grave à l'autorité compétente de l'État membre où il se trouve.

1. Introduction

Description du produit

Le Minuet® 2 de Arjo est un lit doté de fonctions à commande électrique destiné aux soins des personnes âgées ou handicapées.

Il est conçu pour être démonté en plusieurs sections afin de faciliter son transport, mais peut être facilement assemblé avec un minimum d'outils.

La gamme *Minuet 2* comporte deux modèles de base :

Modèle 160 Lit à quatre sections avec réglage électrique de la hauteur, du relève-buste et du relève-cuisses.

Modèle 161 Identique au modèle 160 avec l'ajout d'une fonction proclive/déclive.

AVERTISSEMENT

La fonction d'inclinaison sur le modèle 161 n'est pas conforme aux exigences de la position de Trendelenburg. Le lit ne peut pas être utilisé dans des cas où le patient doit être installé dans la position de Trendelenburg.

Le numéro de modèle REF et le numéro de série SN sont indiqués sur l'étiquette de spécifications apposée sur le sommier à la tête de lit.

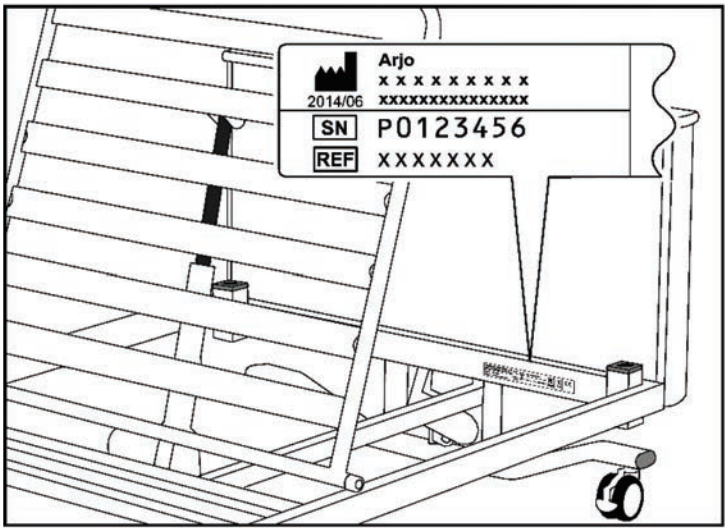

Étiquette de spécification

Caractéristiques

- Commande de toutes les fonctions électriques par bouton-poussoir
- Réglage électrique de la hauteur du lit, du relève-buste et du relève-cuisses
- Réglage manuel de la cassure genoux
- Sommier extensible
- Roulettes avec frein intégral
- Batterie de secours permettant au lit de fonctionner en cas de coupure d'alimentation

Une gamme d'accessoires comprenant des barrières de sécurité et des potences est également proposée. L'installation et l'utilisation de ces éléments sont décrites au chapitre 5.

Vue d'ensemble

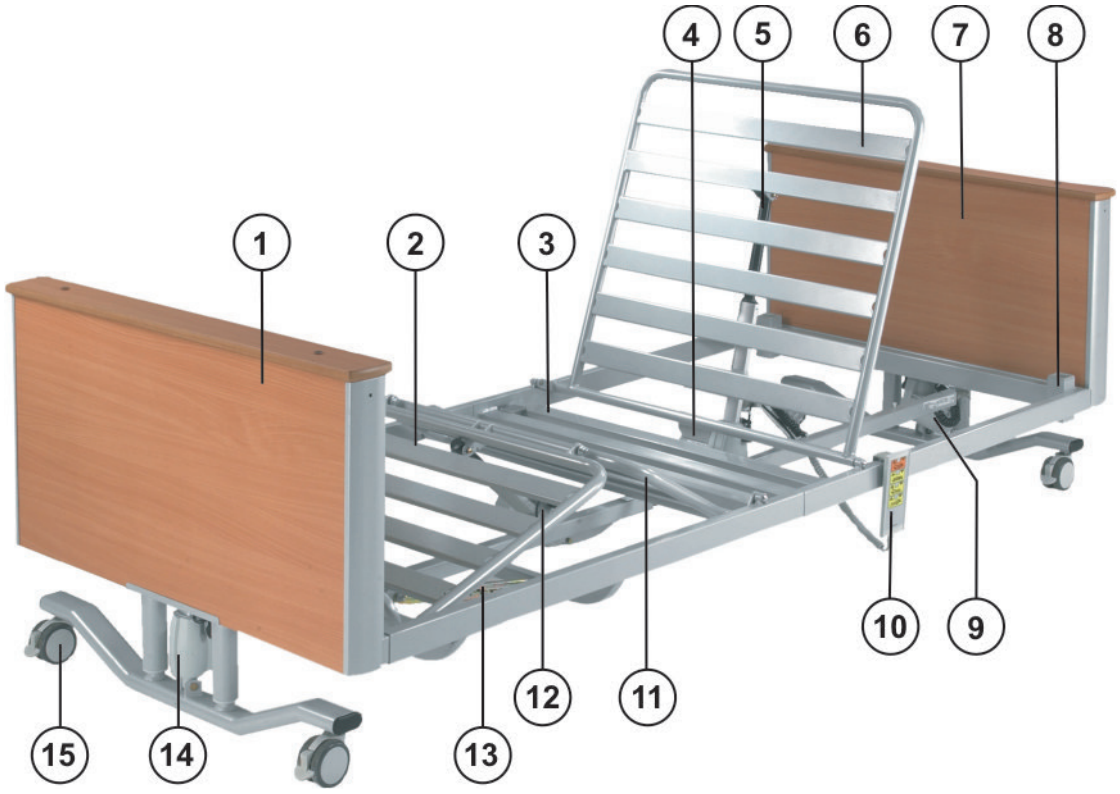

1. Section pied
2. Section jambes (mollets)
3. Section fessière
4. Boîtier de commande/batterie de secours
5. Vérin du dossier
6. Section dossier
7. Section de la tête de lit
8. Emplacement potence/accessoires
9. Vérin de la tête de lit
10. Télécommande
11. Section jambes (cuisses)
12. Vérin du relève-cuisses
13. Cliquet du relève-cuisses
14. Vérin du pied de lit
15. Roulette avec levier de frein

2. Applications

AVERTISSEMENT

Un professionnel de santé doit évaluer l'âge, la taille et l'état du patient afin d'assurer une utilisation sûre du lit.

Utilisation prévue

Le modèle 160 peut être utilisé dans les cas suivants :

- Soins de long séjour où une surveillance est requise et où un suivi est assuré si nécessaire, par ex. les maisons de retraite.
- Un lieu résidentiel, par ex. des soins à domicile.

Le modèle 161 peut être utilisé dans le cas suivant :

- Soins de long séjour où une surveillance est requise et où un suivi est assuré si nécessaire, par ex. les maisons de retraite.

Indications

Ce lit convient aux situations où une assistance est nécessaire pour positionner le patient et pour faciliter les opérations de levage et de manipulation effectuées par le personnel soignant.

Le sommier à configuration permet d’assurer un bon maintien du patient en position assise. Il contribue à réduire les pressions de cisaillement et d’interface exercées sur le patient.

L’option d’inclinaison de la tête vers le bas peut être utilisée pour augmenter la circulation sanguine. Le lit ne peut pas être utilisé dans des cas où le patient doit être installé dans la position de Trendelenburg. L’angle maximum d’inclinaison du cadre de lit *Minuet* est de 10°.

L’option d’inclinaison des pieds vers le bas peut être utilisée pour augmenter le confort du patient.

Le dispositif de réglage de la hauteur permet de relever le lit pour en faciliter l’accès au patient par le personnel soignant. Le lit peut également être abaissé afin que le patient puisse y entrer et en sortir plus facilement.

Contre-indications

Ce lit est destiné à être utilisé par des adultes et par des enfants de plus de douze ans.

Le modèle 160 n'est pas adapté aux situations suivantes :

- Soins intensifs/de réanimation dispensés dans un hôpital où une supervision médicale et une surveillance continues sont requises, comme c'est le cas dans les unités de court séjour, de soins intensifs et de réanimation.
- Soins intensifs dispensés dans un hôpital ou un autre établissement médical où une surveillance et une supervision médicale sont requises, comme c'est le cas dans les services de chirurgie et de médecine générale.
- Soins en consultation externe.

Le modèle 161 n'est pas adapté aux situations suivantes :

- Soins intensifs/de réanimation dispensés dans un hôpital où une supervision médicale et une surveillance continues sont requises, comme c'est le cas dans les unités de court séjour, de soins intensifs et de réanimation.
- Soins intensifs dispensés dans un hôpital ou un autre établissement médical où une surveillance et une supervision médicale sont requises, comme c'est le cas dans les services de chirurgie et de médecine générale.
- Un lieu résidentiel, par ex. des soins à domicile.
- Soins en consultation externe.
- L'utilisation de la fonction proclive/déclive peut être contre-indiquée dans certaines pathologies. Lorsque la fonction proclive/déclive est disponible, elle doit uniquement être utilisée sur les indications du personnel soignant qualifié après évaluation de l'état du patient.

Ce lit ne convient pas aux patients de moins de 40 kg.

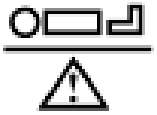 = 145 kg

Le poids maximum recommandé pour le patient est de 145 kg.

= 180 kg

La charge maximale d'utilisation du lit est de 180 kg.

La charge maximale d'utilisation en toute sécurité est calculée comme suit (conformément à la norme EN 60601-2-52) :

Poids maximum du patient	145 kg
Matelas.....	20 kg
Accessoires (charges fixées comprises)	15 kg
TOTAL	180 kg

AVERTISSEMENT

Si le poids combiné du matelas et des accessoires est supérieur à 35 kg, il faut réduire le poids maximum du patient en conséquence.

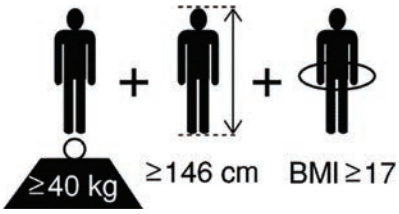

La taille du patient recommandée est de : poids supérieur ou égal à 40 kg, taille supérieure ou égale à 146 cm et IMC supérieur ou égal à 17.

À la discrétion du personnel soignant, il sera possible pour les patients mesurant plus de 190 cm de rallonger le lit – se reporter à « Extension du lit » au chapitre 4. Veillez à ce que la taille du patient ne dépasse pas la« longueur avec rallonge» indiquée au Chapitre 10 Données techniques.

3. Assemblage et installation

AVERTISSEMENT

Les sous-ensembles du lit sont lourds. Prenez les précautions nécessaires pour éviter de vous blesser lorsque vous les déplacez ou les soulevez.

Avant de commencer l'assemblage, assurez-vous que les freins des quatre roulettes sont bien serrés.

Le lit assemblé doit être positionné de sorte que la prise d'alimentation soit facile d'accès dans le cas où il faudrait la débrancher du secteur.

Lisez attentivement ces instructions et assurez-vous de les avoir bien comprises avant de commencer à assembler le lit.

Travaillez sur une surface adaptée (un tapis, par exemple) afin de ne pas endommager les composants du lit.

Assurez-vous de disposer d'un espace suffisant avant de commencer l'assemblage – la zone de travail doit être suffisamment grande pour redresser le lit une fois l'assemblage terminé.

AVERTISSEMENT

Utilisez toujours la clé Allen 5 mm (clé hexagonale) fournie pour serrer les vis à six pans. Les vis risquent de ne pas être complètement serrées si vous utilisez d'autres outils.

☞ *Les panneaux de tête et de pied de lit sont quasiment identiques. Le panneau de pied de lit est reconnaissable aux étiquettes « Arjo » et « Minuet 2 » qui y sont apposées.*

Les différentes parties du lit sont actionnées par des dispositifs électriques appelés *vérins*. Des vérins sont situés à chaque extrémité du lit et contrôlent sa hauteur. Deux d'entre eux sont situés sous le sommier et contrôlent le relève-buste et le relève-cuisses.

Les vérins, la télécommande et le câble d'alimentation sont reliés à un *boîtier de commande*, lui-même fixé au vérin du relève-buste, conjointement avec la batterie de secours.

Mise en garde

Avant la première utilisation, ou si le lit n'a pas été utilisé pendant plus de trois mois, branchez le lit au secteur pendant 24 heures au moins pour charger entièrement la batterie.

Le lit doit être en permanence branché sur le secteur en fonctionnement normal afin que la batterie de secours reste complètement chargée.

Ne pas respecter ces instructions peut réduire la durée de vie de la batterie.

Matelas

AVERTISSEMENT

Toujours utiliser un matelas de type et de dimensions appropriés. Les matelas non compatibles peuvent exposer à des risques.

Des matelas très mous, même de taille correcte, peuvent entraîner un risque de piégeage.

Lire les instructions d'utilisation fournies avec le matelas.

Si les poids maximums du patient spécifiés pour le matelas et pour le lit diffèrent, la valeur inférieure s'applique.

Pour garantir la conformité à la norme EN 60601-2-52, il convient d'utiliser un matelas agréé Arjo. L'utilisateur doit valider la conformité à cette norme en cas d'utilisation d'autres matelas.

Une étiquette sur le sommier indique la taille correcte du matelas, lorsqu'il est utilisé sans barrières de sécurité ou avec des barrières de sécurité qui ne sont pas de hauteur standard :

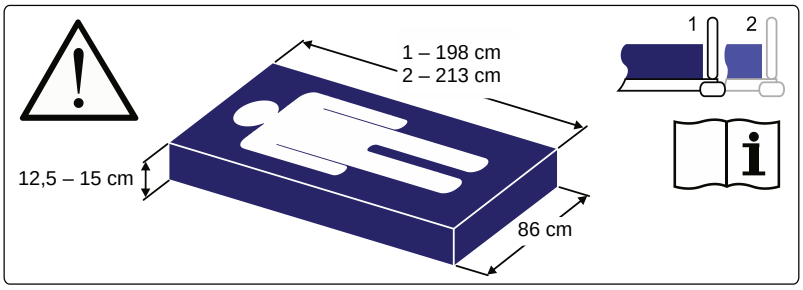

Étiquette de taille du matelas

Le cas échéant, une étiquette apposée sur la barrière de sécurité indique la possibilité d'utiliser un matelas de hauteur différente, en toute sécurité :

Code du produit	Catégorie de barrières de sécurité	Matelas Épaisseur
CM-ACC00-1.52	Barrières de sécurité en bois pleine longueur et hauteur standard (gris/hêtre)	150 mm
CM-ACC00-3.52	Barrières de sécurité en bois pleine longueur et hauteur standard (marron/hêtre)	150 mm
CM-ACC01-1.52	Barrières de sécurité en bois pleine longueur et hauteur standard (gris/cerise)	150 mm
CM-ACC00-1.14	Barrières de sécurité en bois pleine longueur extra-hautes (gris/hêtre)	172 mm
CM-ACC00-3.14	Barrières de sécurité en bois pleine longueur extra-hautes (marron/hêtre)	172 mm
CM-ACC01-1.14	Barrières de sécurité en bois pleine longueur extra-hautes (gris/cerise)	172 mm
CM-ACC01-3.14	Barrières de sécurité en bois pleine longueur extra-hautes (marron/cerise)	172 mm
CM-ACC02-1.52	Rehausse-barrière pour barrières de sécurité en bois pleine longueur et hauteur standard (gris). Utiliser avec un surmatelas de 110 mm à 115 mm d'épaisseur.	150 mm
CM-ACC02-3.52	Rehausse-barrière pour barrières de sécurité en bois pleine longueur et hauteur standard (marron). Utiliser avec un surmatelas de 110 mm à 115 mm d'épaisseur.	150 mm

Code du produit	Catégorie de barrières de sécurité	Matelas Épaisseur
CM-ACC04-1.52	Barrières de sécurité en acier pleine longueur et hauteur standard	150 mm
CM-ACC06-1.52	Barrières de sécurité escamotables en acier longueur 3/4 et hauteur standard	150 mm
CM-ACC07-1.52	Barrières de sécurité escamotables en acier extra-hautes	172 mm
CM-ACC22-1.52	Barrière d'appui de hauteur standard (gris)	150 mm
CM-ACC23-1.52	Barrière d'appui extra-haute (gris)	172 mm

Matelas et barrières de sécurité ★

Lors de la décision d'utilisation d'une combinaison lit/matelas, l'utilisation des barrières de sécurité (dans le cas où elles ont été installées) doit faire l'objet d'une évaluation individuelle pour chaque patient basée sur sa condition clinique et sur la politique de l'établissement.

Pour évaluer si le matelas est compatible avec l'utilisation des barrières de sécurité, nous recommandons d'observer les facteurs suivants :

- Si le lit est équipé de barrières de sécurité standard, on peut utiliser un matelas mousse de 150 mm maximum.
- Sur un lit équipé de barrières de sécurité extra-hautes, il est recommandé d'utiliser un matelas en mousse d'une épaisseur maximale de 172 mm.
- Les matelas motorisés air/mousse spécialisés ont tendance à envelopper le patient qui s'y installe et peuvent en général présenter une profondeur supérieure à celle d'un matelas mousse, sans pour autant compromettre la sécurité. Les matelas spécialisés de marques différentes doivent faire l'objet d'une évaluation au cas par cas avant toute utilisation, et ce afin de s'assurer du maintien d'un espace suffisant.
- Utilisez un surmatelas uniquement en combinaison avec des barrières de sécurité en bois pleine longueur et hauteur standard (CM-ACC00-1.52, CM-ACC00-3.52 ou CM-ACC01-1.52) et des rehausse-barrières pour barrières de sécurité CM-ACC02-1.52 ou CM-ACC02-3.52 (voir page 29). Avec cette combinaison, le lit peut être équipé d'un matelas de jusqu'à 150 mm d'épaisseur et d'un surmatelas mesurant entre 110 mm et 115 mm d'épaisseur.
- Pour garantir la conformité à la norme EN 60601-2-52, il convient d'utiliser un matelas agréé Arjo. L'utilisateur doit valider la conformité à cette norme en cas d'utilisation d'autres matelas.

Pour de plus amples informations sur les matelas adéquats, contacter Arjo ou un distributeur agréé. Une liste des bureaux Arjo se trouve au dos du présent manuel.

Assemblage du lit

1

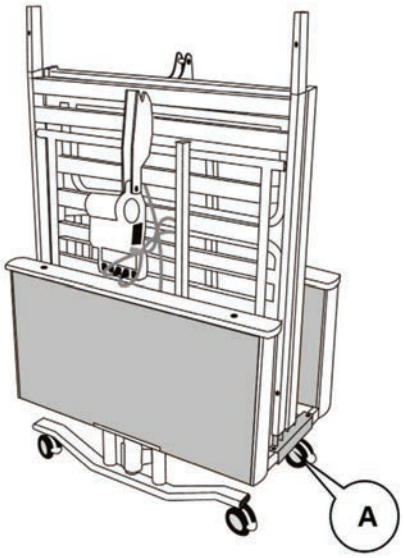

Le lit est livré en quatre sections principales, fixées ensemble sur deux fixations de transport (A) à des fins de commodité.

Retirez le bloc d'emballage en carton et le lien en plastique situés entre les sections du sommier.

Soulevez les deux sections du sommier hors des fixations de transport et posez-les au sol. La section pied du sommier doit être retirée des fixations de transport avant la section tête.

2

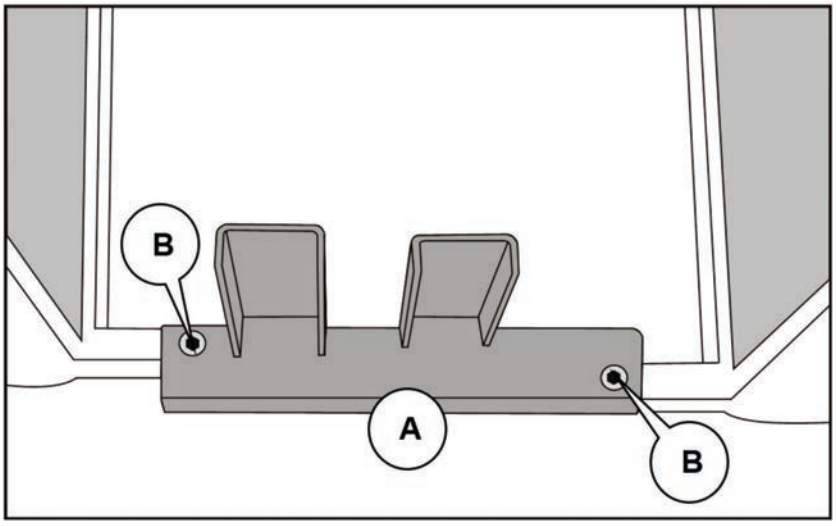

Retirez les deux vis à six pans (B) de l'une des fixations de transport (A). Retirez la seconde fixation de transport en veillant à ne pas laisser tomber les panneaux d'extrémité. Conservez les quatre vis à six pans dans un endroit sûr.

Deux autres vis à six pans sont fixées dans les trous des sections du sommier – retirez-les avant de commencer l'assemblage. Les six vis à six pans seront utilisées pour assembler le lit.

Rangez les deux fixations de transport et l'emballage dans un endroit sûr.

AVERTISSEMENT

Ne laissez pas tomber les panneaux d'extrémité lors du retrait des fixations de transport.

3	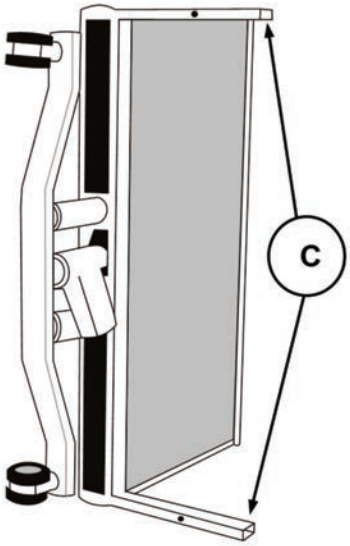	Posez le panneau de tête sur le sol en veillant à ce que les deux bras du cadre (C) soient orientés vers l'extérieur et vers la droite tel qu'indiqué sur l'illustration. Positionnez le lit de manière à pouvoir travailler sous le sommier pendant l'assemblage. Il sera ainsi plus facile de brancher les vérins sur le boîtier de commande.
4	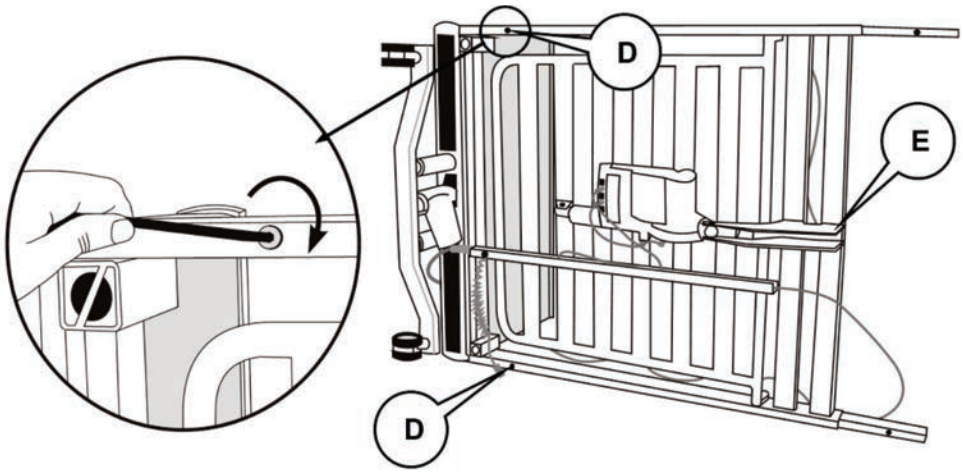 Glissez les deux tubes latéraux de la section tête du sommier sur les bras du panneau de tête de lit. Insérez une vis à six pans dans les deux trous (D) situés sur la face inférieure de la section tête du sommier afin de fixer les deux parties ensemble. Insérez d'abord la vis du bas. Serrez solidement les deux vis. ☞ *Utilisez un matériau d'emballage adapté (du carton, par exemple) pour surélever le sommier d'1 cm par rapport au sol ; cela vous permettra d'aligner les trous de fixation.* Déroulez le câble d'alimentation enroulé autour du support (E) situé sur la section tête du sommier.	

AVERTISSEMENT

Lorsque vous ferez coulisser les différentes sections du lit, veillez à ne pas vous pincer les mains ou les doigts et à ne pas coincer les câbles.

5	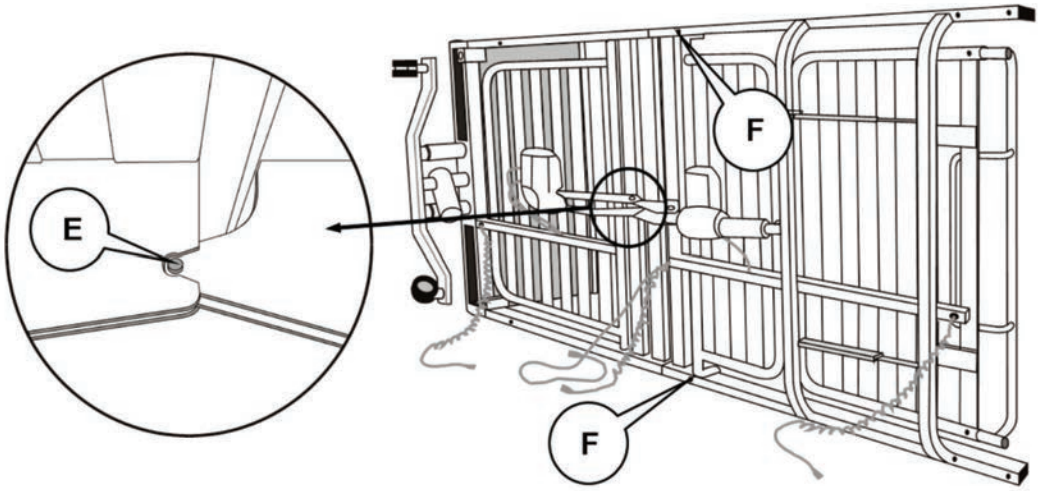 Assemblez la section pied du sommier à la section tête du sommier en glissant les deux parties l'une dans l'autre. Vérifiez que la fente située sur la section tête (E) se trouve au-dessus de la barre située sur la section pied. Insérez une vis à six pans dans les deux trous (F) situés sur la face inférieure de la section pied du sommier afin de fixer les deux sections ensemble. Insérez d'abord la vis du bas. Serrez solidement les deux vis.
6	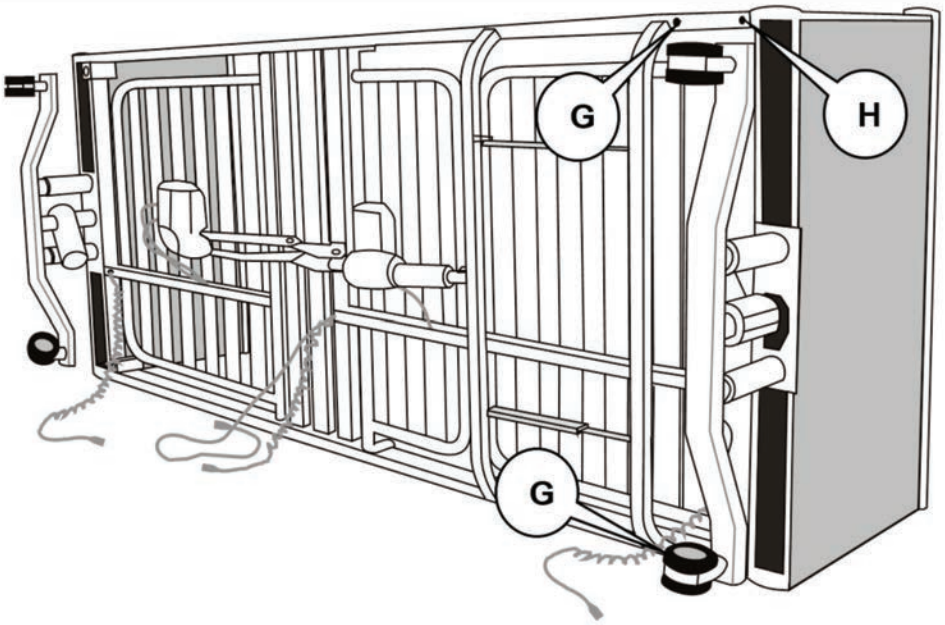 Assemblez le panneau de pied au lit en alignant les trous de fixation situés sur les bras avec les trous de fixation (G) situés sur la section pied du sommier. Insérez deux vis à six pans dans les trous pour fixer les deux sections ensemble. Serrez la vis du bas en premier. Serrez solidement les deux vis. ☞ *La section pied du sommier comporte deux jeux de trous de fixation. Utilisez les trous les plus proches de la barre transversale (cf. illustration). Les autres trous (H) sont utilisés, si nécessaire, pour rallonger le lit.*

7	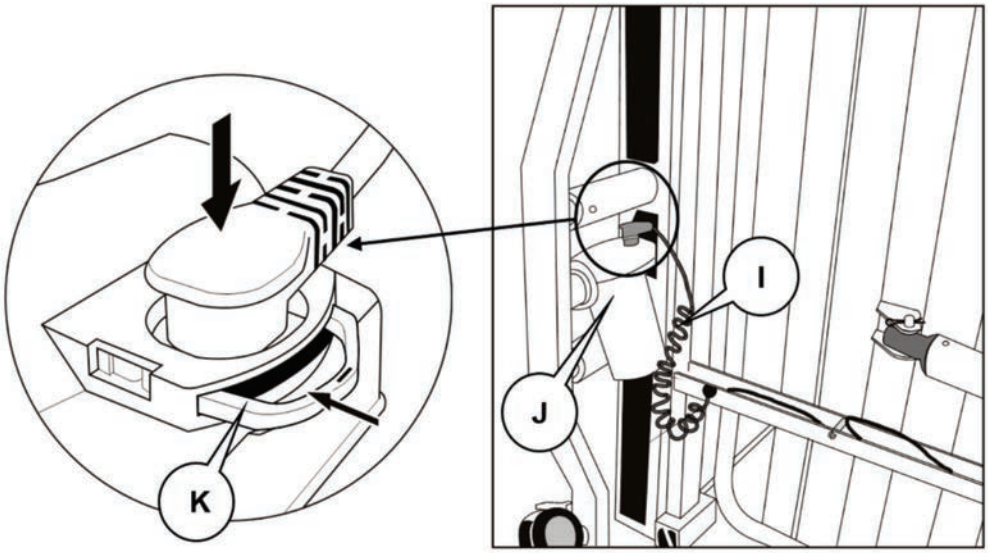 Branchez le câble torsadé (I) sur le vérin de la tête de lit (J). Assurez-vous que la fiche est insérée à fond dans la prise correspondante. Pressez sur le clip de sécurité du câble en place (K) jusqu'à ce qu'il s'enclenche avec un « clic ». Répétez cette opération pour le vérin de pied de lit.
8	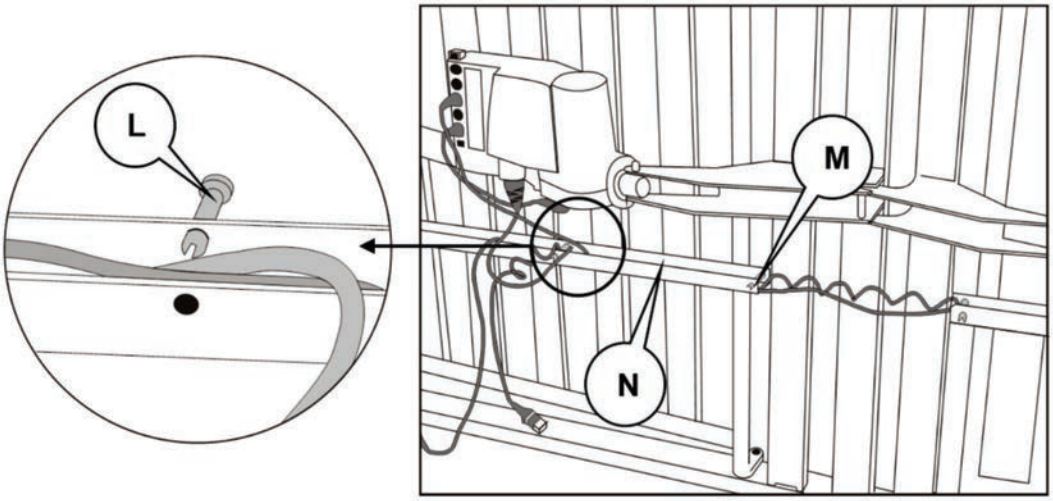 Rapprochez les deux extrémités des goupilles de blocage (L), (M) et poussez-les partiellement hors de la goulotte passe-fils située à la tête de lit (N) tel qu'indiqué *en haut à gauche*. Ne laissez pas les câbles s'échapper de la goulotte passe-fils. Tirez délicatement sur le(s) câble(s) provenant du pied de lit et positionnez-le(s) dans la goulotte passe-fils située au niveau de la tête de lit, le long des autres câbles. Repositionnez les deux goupilles de blocage pour maintenir tous les câbles en place dans la goulotte passe-fils de la tête de lit.

9	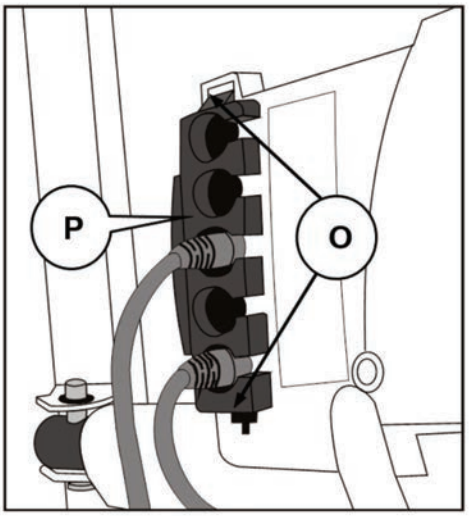	Insérez un petit tournevis plat dans les deux fentes (O) et décrochez les pinces en maintenant la barrette de sécurité (P) sur le boîtier de commande. Retirez la barrette de sécurité et conservez-la dans un lieu sûr. Ne débranchez pas les câbles branchés sur les prises **1** et **3** du boîtier de commande.
10	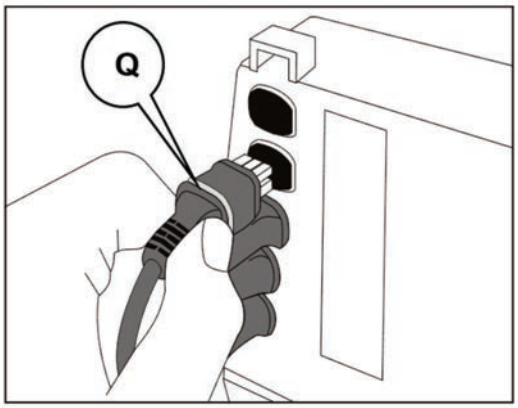	Insérez le câble **2** dans la prise **2** du boîtier de commande. Insérez le câble **4** dans la prise **4** du boîtier de commande Assurez-vous que toutes les fiches des vérins sont insérées à fond dans les prises correspondantes et que les joints d'étanchéité (Q) ne sont pas visibles.
11	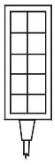	Branchez la télécommande dans la prise du boîtier de commande indiquée par le symbole illustré à gauche. Assurez-vous que la fiche de la télécommande est insérée à fond dans la prise correspondante et que le joint d'étanchéité n'est pas visible. L'étiquette apposée sur le boîtier de commande indique la fonction de chaque prise : 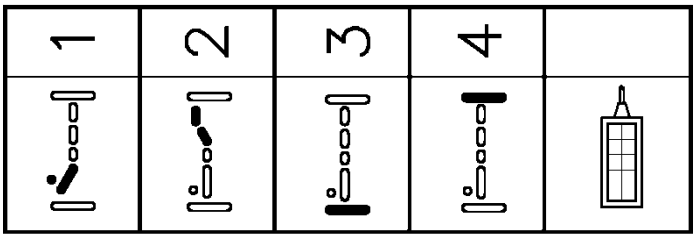

12	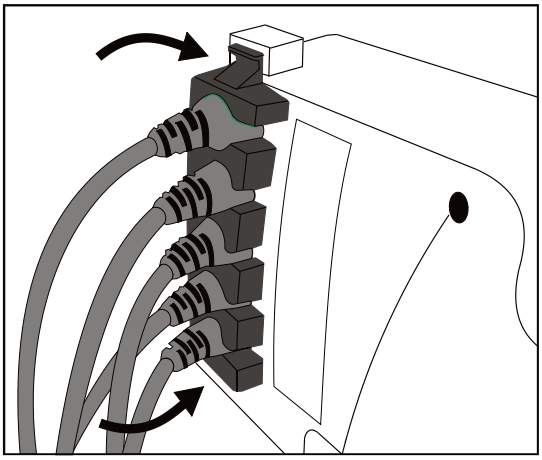 Insérez les câbles provenant des vérins et de la télécommande dans les trous situés sur la barrette de sécurité. Poussez la barrette de sécurité sur les fiches du connecteur jusqu'à ce que les deux côtés situés sur la barrette de sécurité s'encliquètent correctement dans les deux trous situés sur le boîtier de commande. La barrette de sécurité aidera également à maintenir la batterie de secours en place.
13	• Vérifiez que les six vis à six pans qui maintiennent les différentes sections du lit sont bien serrées. • Remettez prudemment le lit sur ses roulettes. • Retirez les liens en plastique, qui servent à fixer le relève-buste et le relève-cuisses au cadre de lit pendant le transport. • Connectez le câble d'alimentation électrique à une prise appropriée. • Mettez en place les dispositifs de fixation du matelas sur le relève-buste et le relève-cuisses – reportez-vous au chapitre 5 pour obtenir les instructions correspondantes. • *Reportez-vous au chapitre 4.* Vérifiez que toutes les fonctions électriques du lit fonctionnent correctement dans toute l'amplitude de leurs mouvements. Assurez-vous qu'aucun câble n'est tiré ou ne vient se coincer dans le mécanisme du lit pendant l'opération. • Installez un matelas adapté et compatible sur le lit. Le lit est maintenant prêt à l'emploi. Lisez les chapitres suivants pour obtenir des indications concernant l'utilisation du lit et la mise en place des accessoires en option.

4. Fonctionnement

Télécommande

La télécommande permet à l'utilisateur de contrôler l'angle du relève-buste et du relève-cuisses, ainsi que la hauteur et l'inclinaison du lit (pour le modèle 161 uniquement). La fonction Auto-Contour facilite le réglage simultané de la hauteur du relève-cuisses et de l'angle du relève-buste.

Lorsque la fonction Auto-Contour est utilisée pour remettre le sommier à plat, le relève-cuisses reste relevé jusqu'à ce que le relève-buste soit partiellement abaissé. Cela évite au patient de glisser dans le lit.

Pour activer une fonction, maintenez le bouton approprié enfoncé jusqu'à ce que la position désirée soit atteinte.

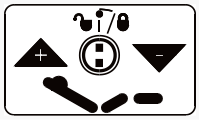

Auto Contour – règle le relève-buste et le relève-cuisses de manière à obtenir une position assise confortable.

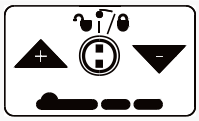

Hauteur du lit – règle la hauteur du sommier par rapport au sol.

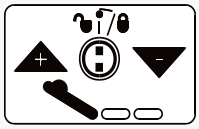

Relève-buste – règle l'angle du relève-buste.

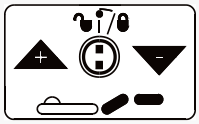

Surélévation des jambes – règle la hauteur du relève-jambes par rapport au sommier.

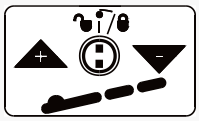

Inclinaison (modèle 161 uniquement) – incline la tête ou les pieds vers le bas.

AVERTISSEMENT

Le lit ne peut pas être utilisé dans des cas où le patient doit être installé dans la position de Trendelenburg. L'angle maximum d'inclinaison du cadre de lit *Minuet* est de 10°.

La télécommande verrouillable permet de désactiver certaines fonctions au choix pour empêcher le patient de les utiliser.

Un petit commutateur de verrouillage rotatif se trouve entre chaque paire de boutons-poussoirs.

Pour désactiver une fonction : insérez la clé en plastique dans les deux trous situés sur le commutateur de verrouillage (A) et tournez ce dernier dans le sens des aiguilles d'une montre jusqu'en position Verrouillé (B).

Pour activer une fonction : insérez la clé en plastique dans les deux trous situés sur le commutateur de verrouillage et tournez ce dernier dans le sens inverse des aiguilles d'une montre jusqu'en position Déverrouillé (C).

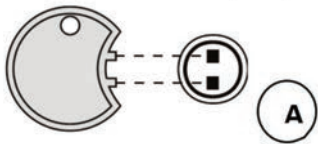

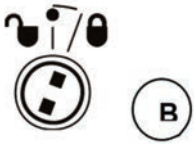

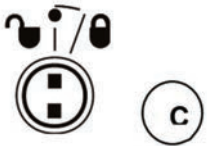

Mise en garde

Pour activer/désactiver une fonction, il faut utiliser la clé en plastique. N'utilisez que la clé en plastique fournie. Vous risqueriez d'endommager le commutateur en utilisant d'autres outils.

Freins et roulettes

Chacune des quatre roulettes est équipée d’un frein indépendant.

AVERTISSEMENT

Afin d’empêcher le lit de bouger, actionnez les freins des quatre roulettes à chaque fois que le patient est installé dans le lit ou qu'il en est enlevé.

Pour actionner le frein Appuyez sur le levier du frein (A) jusqu’à ce qu’il se verrouille en position « basse ».

Pour relâcher le frein Poussez horizontalement l’extrémité supérieure du levier de frein (B) jusqu'à ce qu'il se retrouve en position « haute ».

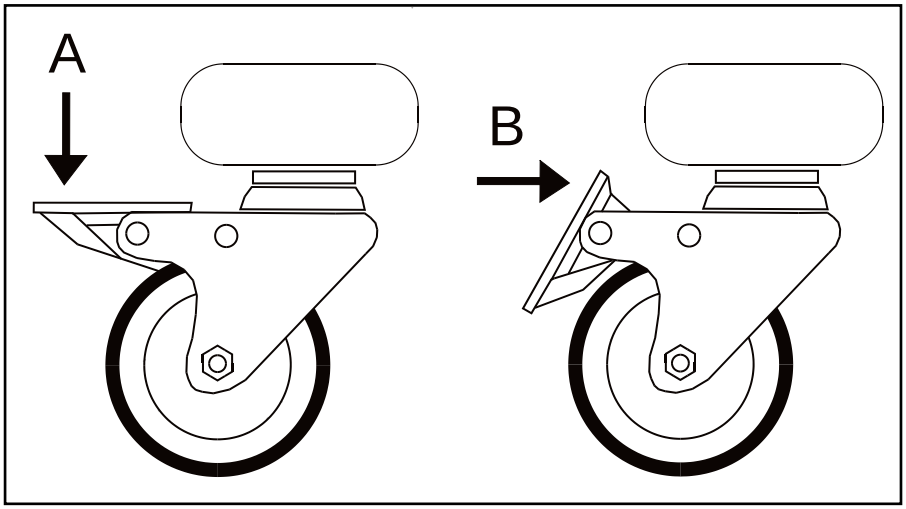

Relève-jambes

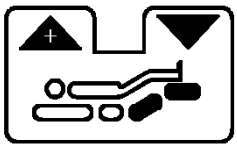

Utilisez la télécommande pour relever la section cuisses jusqu'à la hauteur désirée.

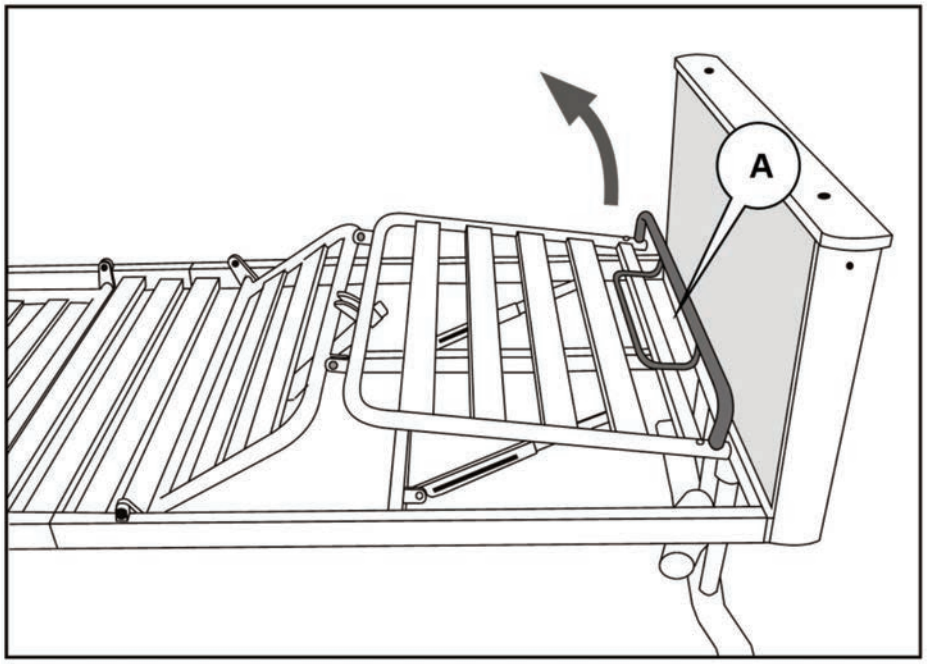

Soulevez la barre de retenue du matelas (A) afin de libérer le mécanisme de verrouillage ; puis abaissez-la jusqu'à l'angle requis.

Soulevez de nouveau légèrement la barre de retenue du matelas afin de réenclencher le mécanisme de verrouillage.

Extension du lit

Pour améliorer le confort des patients de grande taille, le sommier peut être rallongé de 13 cm (5 po.). Pour ce faire, procédez comme suit.

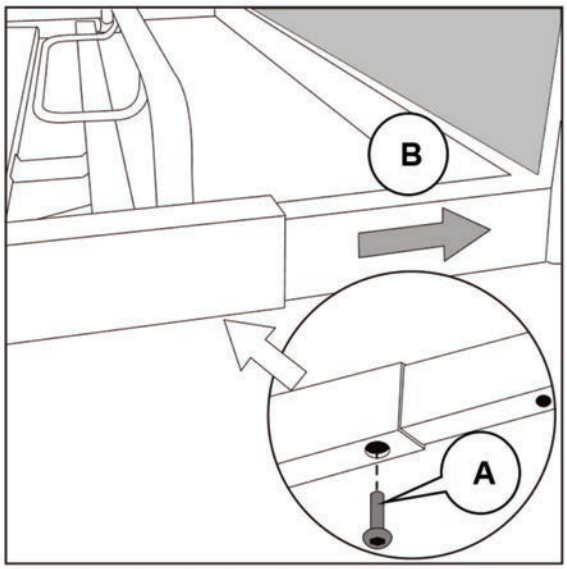

Retirez les deux vis à six pans (A) permettant de fixer le panneau de pied au lit.

Détachez le panneau de pied de lit (B) et alignez les trous de fixation situés sous le sommier avec ceux situés sous le panneau de pied.

Resserrez les vis à six pans (A) afin de fixer le panneau de pied de lit en position rallongée. Vérifiez que les deux vis sont solidement serrées.

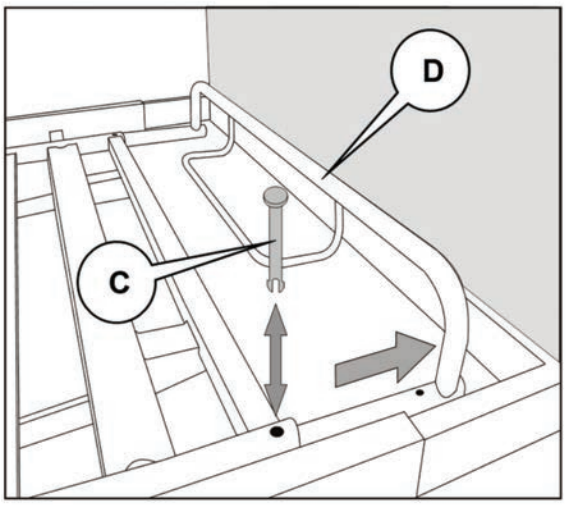

Rapprochez les extrémités écartées des deux goupilles de blocage (C) et tirez ces dernières vers le haut de manière à les faire sortir des trous.

Tirez la barre de retenue du matelas (D) vers le pied de lit.

Alignez la seconde paire de trous de fixation de la barre de retenue du matelas avec les trous du relève-cuisses.

Remettez les deux goupilles de blocage en place en les poussant vers le bas à travers le relève cuisses et la barre de retenue du matelas.

AVERTISSEMENT

Installer une extension de matelas mousse adéquate (coussin) côté tête lorsque le lit est rallongé.

5. Accessoires – Montage et fonctionnement

Divers accessoires peuvent être ajoutés aux lits *Minuet 2* afin d'aider le patient et le personnel soignant. Ce chapitre indique comment mettre en place et utiliser ces accessoires correctement.

Les accessoires actuellement disponibles sont indiqués dans le tableau ci-dessous.

Code du produit	Description
CM-ACC00-1.52	Barrières de sécurité en bois pleine longueur et hauteur standard (gris/hêtre)
CM-ACC00-3.52	Barrières de sécurité en bois pleine longueur et hauteur standard (marron/hêtre)
CM-ACC01-1.52	Barrières de sécurité en bois pleine longueur et hauteur standard (gris/cerise)
CM-ACC00-1.14	Barrières de sécurité en bois pleine longueur extra-hautes (gris/hêtre)
CM-ACC00-3.14	Barrières de sécurité en bois pleine longueur extra-hautes (marron/hêtre)
CM-ACC01-1.14	Barrières de sécurité en bois pleine longueur extra-hautes (gris/cerise)
CM-ACC01-3.14	Barrières de sécurité en bois pleine longueur extra-hautes (marron/cerise)
CM-ACC02-1.52	Rehausse-barrière pour barrières de sécurité en bois pleine longueur et hauteur standard (gris)
CM-ACC02-3.52	Rehausse-barrière pour barrières de sécurité en bois pleine longueur et hauteur standard (marron)
CM-ACC03	Protections pour les barrières de sécurité pleine longueur
CM-ACC04-1.52	Barrières de sécurité en acier pleine longueur et hauteur standard
CM-ACC06-1.52	Barrières de sécurité escamotables en acier longueur 3/4 et hauteur standard
CM-ACC07-1.52	Barrières de sécurité escamotables en acier extra-hautes
CM-ACC09	Potence avec sangle et poignée
CM-ACC11	Poignée d'appui (à installer sur le côté gauche du lit)
CM-ACC12	Poignée d'appui (à installer sur le côté droit du lit)
CM-ACC13	Support flexible de télécommande
CM-ACC14	Tige porte-sérum
CM-ACC15	Fixation pour pompe de matelas
CM-ACC17	Porte sac à urine
CM-ACC22-1.52	Barrière d'appui de hauteur standard (gris)
CM-ACC23-1.52	Barrière d'appui extra-haute (gris)
CM-ACC24	Dispositifs de fixation du matelas (fournis avec le lit)
CM-ACC26	Protections rembourrées pour barrières de sécurité pleine longueur

☞ *Arjo se réserve le droit de modifier les caractéristiques des accessoires et leur disponibilité sans préavis. Certains accessoires ne sont pas disponibles dans tous les pays.*

Barrières de sécurité – tous modèles, pleine longueur et escamotables

AVERTISSEMENT

N’utilisez que des barrières de sécurité Arjo conçues et prévues pour être utilisées avec ce lit. Des barrières de sécurité incompatibles peuvent présenter un risque.

Les barrières de sécurité doivent être fixées soit par une personne dûment formée soit, en raison de la taille et de la forme de ces éléments, par deux personnes si elles ne sont pas familiarisées avec la procédure d’installation.

Les barrières de sécurité doivent toujours être utilisées avec un matelas adapté aux dimensions appropriées ; pour plus d'informations, reportez-vous à la page 12.

- **L’épaisseur maximum recommandée du matelas à utiliser avec des barrières de sécurité de hauteur standard est de 150 mm.**
- **Les barrières de sécurité extra-hautes peuvent être utilisées avec des matelas ou des assemblages de matelas jusqu’à 172 mm d’épaisseur.**
- **Les rehausse-barrières pour barrières de sécurité et les barrières de sécurité en bois pleine longueur et hauteur standard peuvent être utilisées avec un matelas et un surmatelas de jusqu'à 265 mm d’épaisseur.**

Le responsable cliniquement qualifié doit tenir compte de l’âge, de la taille et de l’état de santé du patient avant d’autoriser l’utilisation des barrières de sécurité.

Les barrières de sécurité ne sont pas conçues pour retenir les patients qui tentent délibérément de quitter le lit.

Faites toujours passer le câble de la télécommande entre la barrière de sécurité et le cadre de lit.

N'utilisez pas les barrières de sécurité ou les rehausse-barrières pour déplacer ou soulever le lit.

Lorsque vous utilisez un matelas thérapeutique motorisé à air, le tuyau d'alimentation en air du matelas doit être positionné entre la barrière de sécurité et le cadre de lit.

Ce symbole indique les points de contact des barrières de sécurité. Veillez à tenir vos mains et vos doigts à l'écart de ces zones.

Barrières de sécurité pleine longueur

AVERTISSEMENT

Utilisez toujours les clés Allen 4 mm et 5 mm (clé hexagonale) fournies pour serrer les vis à six pans. Les vis risquent de ne pas être complètement serrées si vous utilisez d'autres outils.

Ces instructions illustrent l'installation de barrières de sécurité en bois extra-hautes, modèle CM-ACC00-1.14. Les autres modèles de barrières de sécurité pleine longueur s'installent et s'utilisent de la même manière. Il convient d'utiliser des barrières de sécurité extra-hautes lorsque l'épaisseur du matelas se situe entre 150 mm et 172 mm (cf. 12).

Les barrières de sécurité pleine longueur sont fournies par paires identiques. Elles peuvent être fixées sur l'un ou l'autre côté du lit.

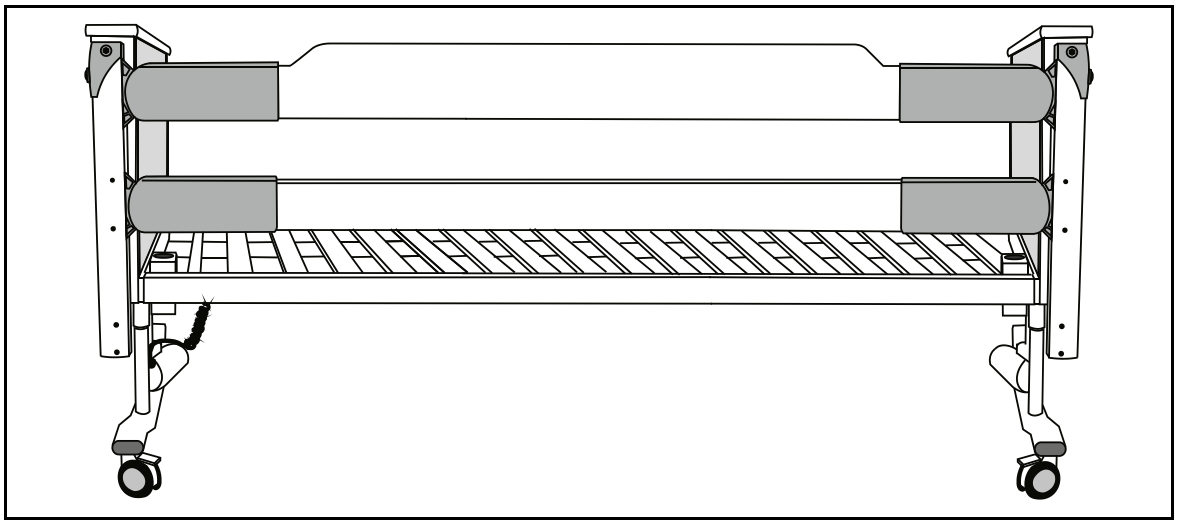

Installation

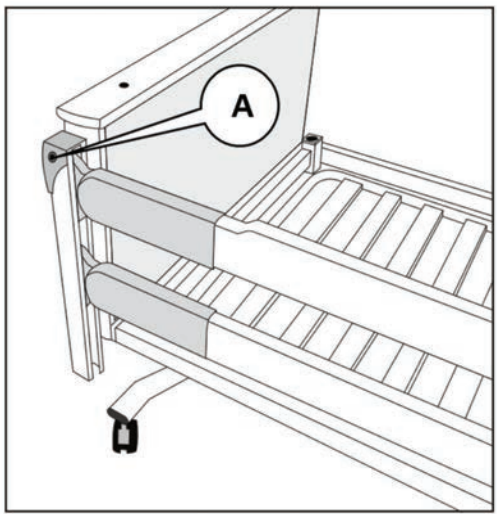

Positionnez la barrière de sécurité sur le lit.

Alignez les trous de fixation situés sur les bords des panneaux de pied de lit avec ceux situés en haut du montant de la barrière de sécurité.

Fixez la barrière de sécurité aux panneaux d'extrémité à l'aide de deux vis à six pans de type M6 x 80 mm (A), mais ne serrez pas ces dernières complètement, pour le moment.

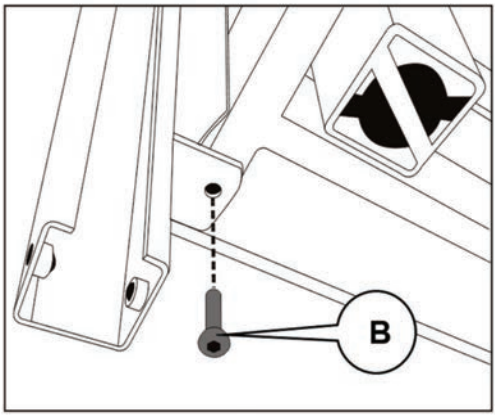

Fixez le dispositif de fixation de la barrière de sécurité au côté inférieur de chaque panneau d'extrémité à l'aide de deux vis à six pans de type M8 x 16 mm (B). Vérifiez que les deux vis sont entièrement serrées.

Serrez entièrement les deux vis de fixation supérieures (A).

Répétez cette opération pour fixer l'autre barrière de sécurité sur le côté opposé du lit.

Fonctionnement

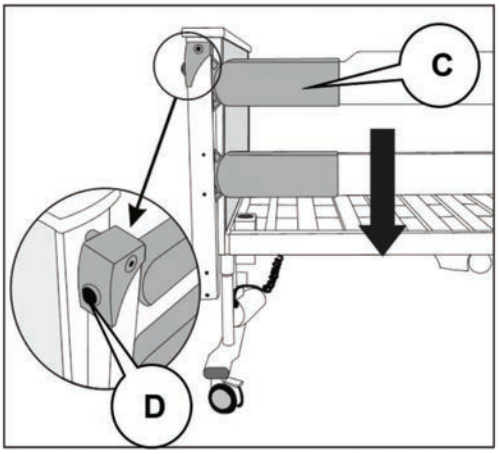

Pour abaisser la barrière de sécurité latérale :

Maintenez le moulage en plastique (C) situé au pied du lit et soulevez légèrement le rail.

Maintenez enfoncé le bouton de déverrouillage (D) situé sur le montant de la barrière de sécurité.

Abaissez la barrière de sécurité jusqu'à sa position la plus basse.

Répétez cette opération à la tête de lit.

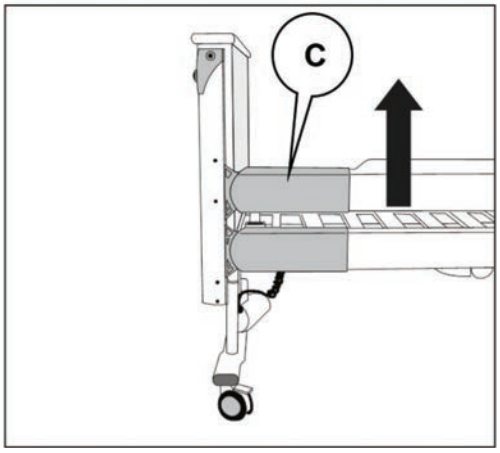

Pour relever la barrière de sécurité latérale :

Maintenez le moulage en plastique (C) situé au pied du lit et tirez le rail supérieur vers le haut jusqu'à ce que la barrière de sécurité se verrouille automatiquement en position relevée.

Répétez cette opération à la tête de lit.

AVERTISSEMENT

Maintenez toujours le moulage en plastique situé à l'une des extrémités du rail supérieur lorsque vous relevez ou que vous abaissez la barrière de sécurité. Ne laissez pas tomber la barrière de sécurité, cela pourrait l'endommager.

Poids des accessoires – Barrières de sécurité pleine longueur (par côté)

CM-ACC00.14	11 kg
CM-ACC00.52	10 kg
CM-ACC04.52	12 kg

Extensions en hauteur pour barrières de sécurité

Ces instructions expliquent l'installation des rehausse-barrières pour barrières de sécurité CM-ACC02-1.52 et CM-ACC02-3.52 pour les barrières de sécurité en bois pleine longueur et hauteur standard (CM-ACC00-1.52, CM-ACC00-3.52 et CM-ACC01-1.52).

Les rehausse-barrières pour barrières de sécurité doivent être utilisées avec un matelas de l'épaisseur recommandée (voir page 12). Des rehausses avec pinces de fixation peuvent être ajoutées aux barrières de sécurité pleine longueur pour augmenter leur hauteur de 140 mm et permettre l'utilisation d'un surmatelas d'une épaisseur de 110 à 115 mm.

Les modèles CM-ACC02-1.52 et CM-ACC02-3.52 s'utilisent avec les barrières de sécurité en bois pleine longueur et hauteur standard CM-ACC00-1.52, CM-ACC00-3.52 ou CM-ACC01-1.52.

Les rehausse-barrières pour barrières de sécurité sont fournies en paires identiques. Elles peuvent être utilisées sur l’un ou l’autre côté du lit.

AVERTISSEMENT

Utilisez les rehausse-barrières uniquement avec les barrières de sécurité pour lesquelles elles sont conçues.

Utilisez toujours la clé hexagonale (clé Allen) de la bonne taille M8 fournie lors du montage des vis à tête creuse. Les vis risquent de ne pas être complètement serrées si vous utilisez d’autres outils.

Avant l'utilisation, assurez-vous que l'accessoire est bien fixé sur la barrière de sécurité et ne se déplace pas vers l'avant.

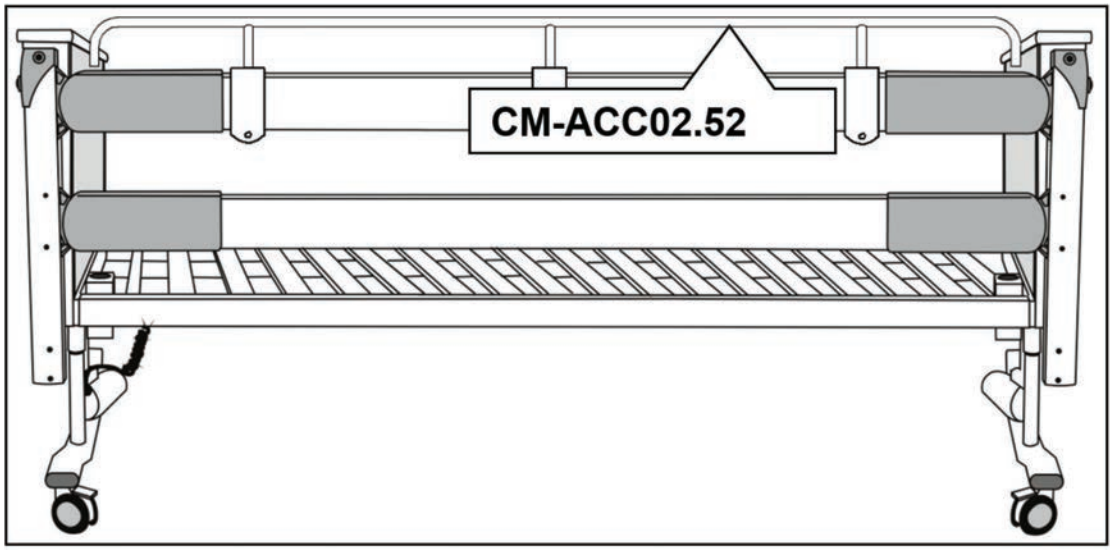

Installation

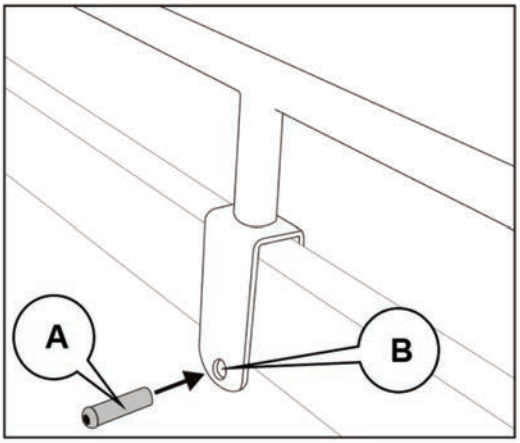

Relevez la barrière de sécurité et placez la rehausse-barrière sur la barrière de sécurité avec les pinces de fixation par-dessus le rail supérieur.

Poussez la goupille de fixation (A) à travers le plus grand des deux trous de la pince de fixation (B), de sorte que la goupille de fixation passe sous le rail supérieur de la barrière de sécurité.

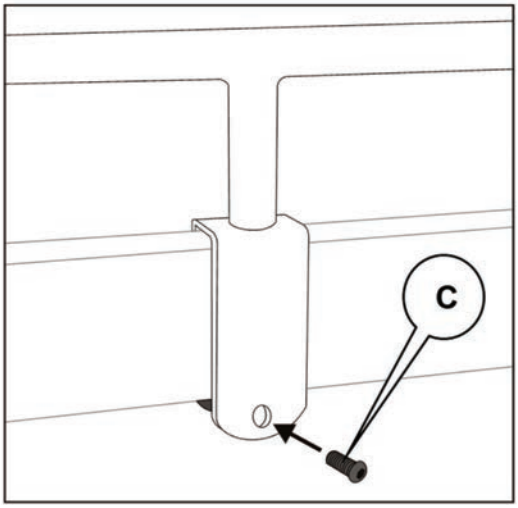

Fixez la goupille de fixation en position avec une vis à tête creuse M8 (C) passant à travers le plus petit trou sur l'autre côté de la pince de fixation.

Ne serrez pas la vis complètement pour le moment.

Répétez cette opération pour les deux pinces de fixation.

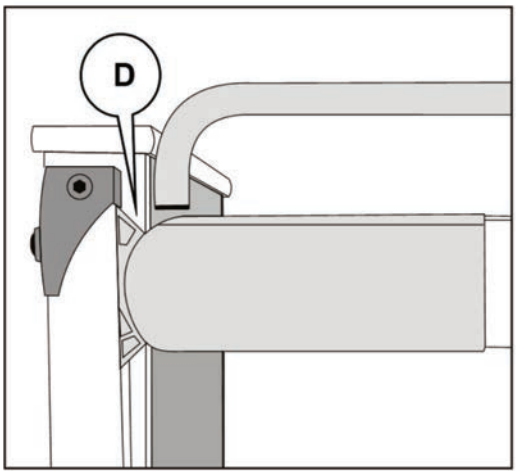

Faites coulisser l'ensemble rehausse-barrière le long du rail supérieur de la barrière de sécurité jusqu'à ce que la distance (D) entre la rehausse-barrière et le panneau d'extrémité du lit soit la même aux deux extrémités du lit.

Serrez complètement les deux vis à tête creuse (C) pour fixer la rehausse-barrière en position.

Répétez cette opération pour installer l’autre rehausse-barrière sur le côté opposé du lit

Poids des accessoires – rehausse-barrières pour barrières de sécurité

CM-ACC02-1.52	3 kg chacune
CM-ACC02-3.52	3 kg chacune

Barrières de sécurité escamotables en acier

☞ *Les présentes instructions illustrent la mise en place des barrières de sécurité modèle CM-ACC06.52. Les barrières de sécurité escamotables extra-hautes CM-ACC07.52 s'installent et s'utilisent de la même manière. Il convient d'utiliser des barrières de sécurité extra-hautes lorsque l'épaisseur du matelas se situe entre 150 mm et 172 mm (cf. 12).*

Les barrières de sécurité escamotables sont fournies par paires pouvant être installées sur les côtés gauche et droit du lit, vu de la tête vers les pieds. Ces illustrations montrent la barrière de sécurité gauche.

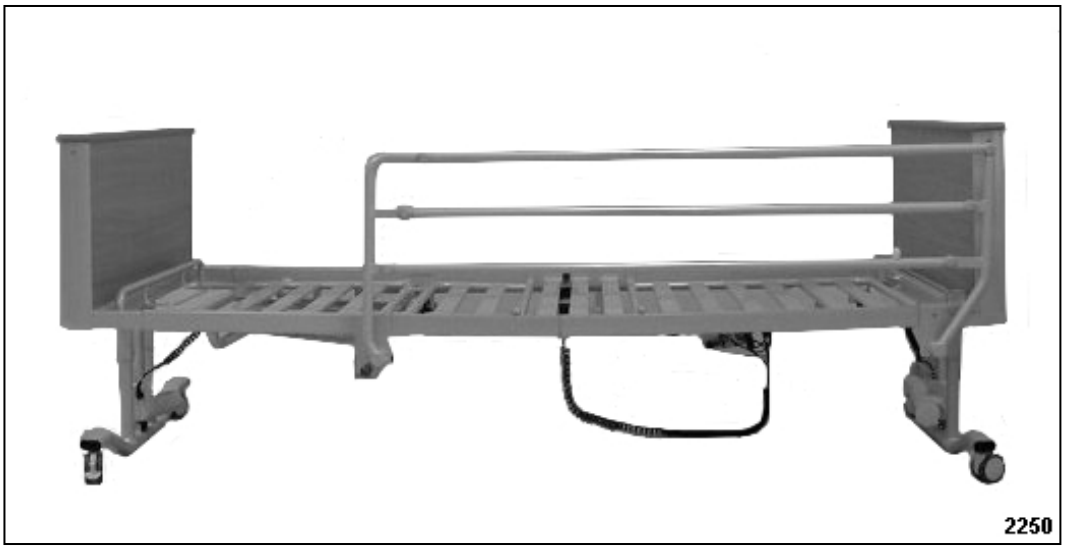

Installation

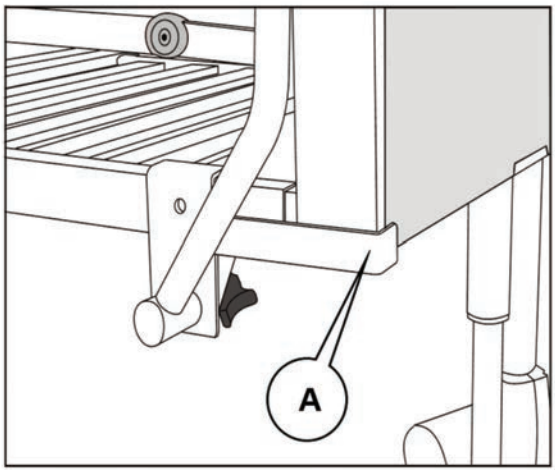

Positionnez la barrière de sécurité sur le montant latéral du cadre de lit en veillant à ce que les deux dispositifs de fixation se mettent en place au-dessus du cadre de lit.

L'entretoise (A) doit passer derrière le bord du panneau de tête tel qu'indiqué sur l'illustration ; cela assure le bon positionnement de la barrière de sécurité sur le lit.

☞ *Positionnez la barrière de sécurité en commençant par l'incliner vers le milieu du lit. Lorsque les deux fixations sont correctement mises en place sur le cadre de lit, faites pivoter l'ensemble de la barrière de sécurité vers l'arrière jusqu'à la verticale.*

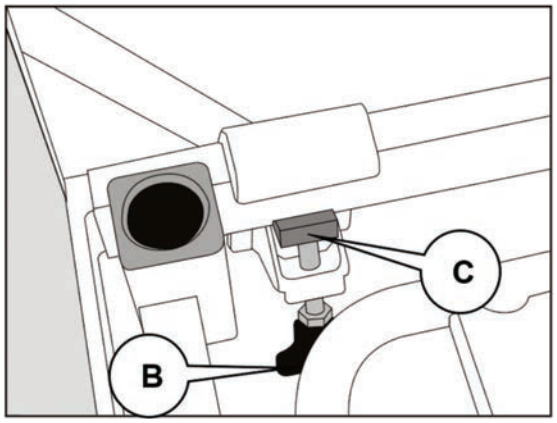

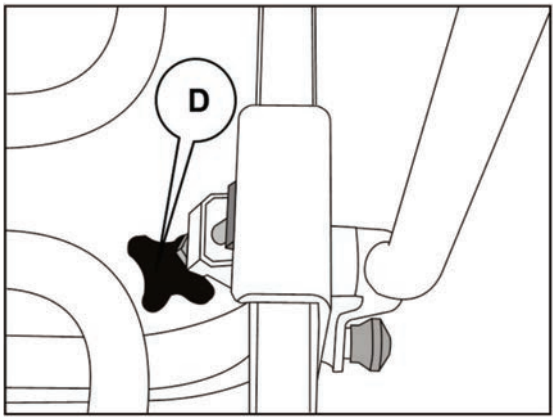

Serrez la molette de fixation de tête (B) en vérifiant que la rainure située sur le dispositif de fixation (C) s'insère parfaitement dans le bord inférieur du cadre de lit.

Fixez la fixation de pied (D) de la même manière.

AVERTISSEMENT

Vérifiez que les vis de blocage sont complètement serrées.

Répétez cette opération pour fixer l'autre barrière de sécurité escamotable sur le côté opposé du lit.

Vérifiez que les deux barrières de sécurité sont solidement fixées avant d'autoriser un patient à utiliser le lit.

Fonctionnement

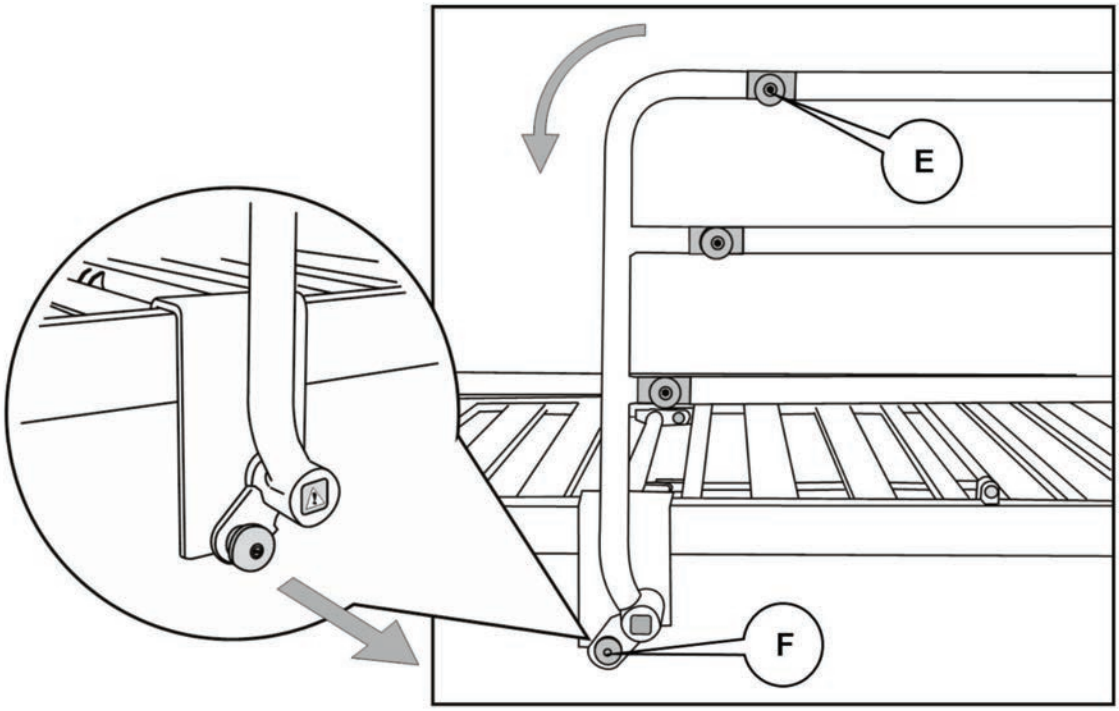

Pour abaisser la barrière de sécurité latérale :

Maintenez le rail supérieur au niveau du pied de lit en éloignant vos mains du point d'articulation (E).

Maintenez le bouton de déverrouillage rouge tiré (F). Ce dernier est situé sur la fixation de la barrière de sécurité située vers le pied de lit.

Abaissez la barrière de sécurité vers le pied de lit. Relâchez le bouton de déverrouillage.

Pour relever la barrière de sécurité latérale :

Maintenez le rail supérieur au niveau du pied de lit en éloignant vos mains du point d'articulation (E).

Tirez le rail vers le haut jusqu'à ce que la barrière de sécurité se verrouille en position relevée.

Le bouton de déverrouillage de la barrière de sécurité comporte une marque jaune (G). Si la marque jaune est visible, cela signifie que la barrière de sécurité N'EST PAS solidement verrouillée en position relevée.

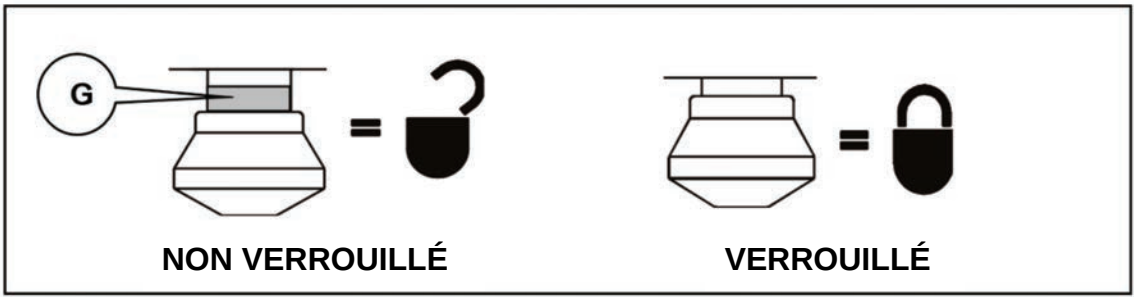

AVERTISSEMENT

Vérifiez que le bouton de déverrouillage est bien enclenché.

La marque d'avertissement jaune située sur le bouton de déverrouillage NE DOIT PAS être visible lorsque la barrière de sécurité est verrouillée en position relevée.

Poids des accessoires – Barrières de sécurité escamotables (par côté)

CM-ACC06.52	7,7 kg
CM-ACC07.52	9 kg

Protections pour barrières de sécurité pleine longueur CM-ACC03 et CM-ACC26

Ces protections lavables peuvent être utilisées avec n'importe quelle barrière de sécurité pleine longueur. Elles peuvent également être utilisées lorsque des rehausse-barrières sont installés sur les barrières de sécurité.

Les protections sont faciles à mettre en place. Elles peuvent rapidement être enlevées du lit si les barrières de sécurité doivent être abaissées en urgence.

Le modèle CM-ACC26 offre des protections rembourrées supplémentaires le long du rail supérieur.

Installation

Relevez la barrière de sécurité au maximum aux deux extrémités du lit. Détachez les cinq sangles à ruban autoagrippant (A) de manière à libérer le rabat (B).

Positionnez la protection de barrière de sécurité (C) sur le lit. Elle doit être positionnée entre le matelas et la barrière de sécurité, avec le rabat sur l'extérieur du rail supérieur de la barrière de sécurité (ou à l'extérieur du rail supérieur du rehausse-barrière, le cas échéant).

Uniquement pour le CM-ACC26 : assurez-vous que la partie rembourrée du rabat repose sur le rail supérieur comme indiqué (D).

Rattachez les cinq sangles à ruban autoagrippant de manière à fixer la protection sur la barrière de sécurité.

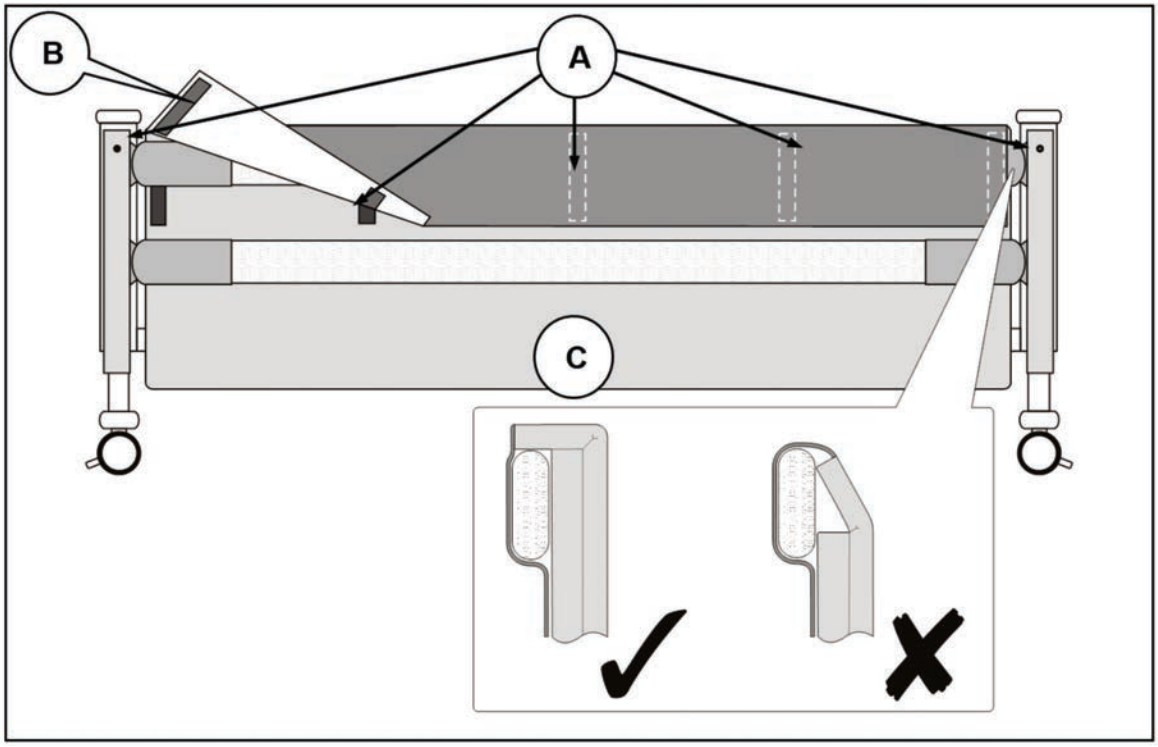

Le schéma montre des protections installées sur des barrières de sécurité pleine longueur en bois. Utilisez une méthode similaire pour installer des protections sur des barrières de sécurité pleine longueur en acier, modèle CM-ACC04.

Nettoyage

Consultez l'étiquette d'instructions fixée sur le produit.

Poids des accessoires – Protections pour barrières de sécurité pleine longueur (par paire)

CM-ACC03 & CM-ACC26 3,9 kg

Potence CM-ACC09

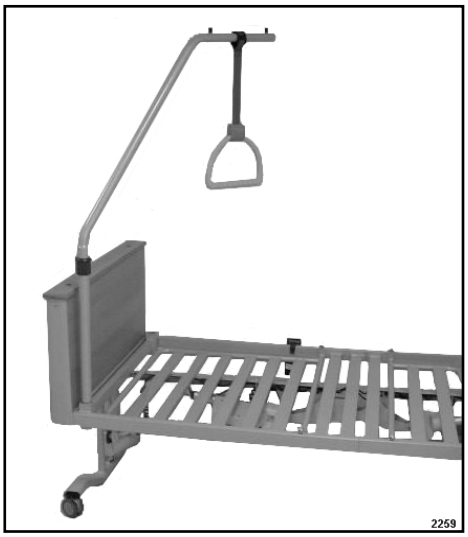

La potence permet d'aider les patients à se déplacer ou à se retourner dans leur lit.

Le modèle CM-ACC09 est fixe et positionné au-dessus du centre du lit.

La potence est livrée avec une poignée et une sangle ajustable.

AVERTISSEMENT

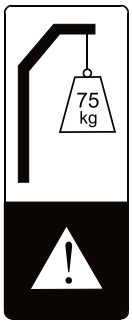

Ne pas surcharger la potence. Le poids maximum qu'elle peut supporter en toute sécurité est de 75 kg.

Ne pas suspendre d'objets à la potence, à la sangle ou à la poignée.

Le lit doit être vide lors de l'installation de la potence.

Ne vous servez pas de la potence pour pousser ou tirer le lit.

La durée de vie opérationnelle de la sangle et de la poignée est de deux ans sous réserve du respect des consignes d'utilisation et d'entretien du fabricant. Au terme de cette période, l'unité complète doit être remplacée.

Inspectez régulièrement la sangle et la poignée. Si vous constatez des signes d'usure ou de détérioration, retirez immédiatement l'unité complète et remplacez-la.

N'utilisez que l'ensemble sangle/poignée recommandé – Avitana type 04120.

Ne réglez pas la sangle lorsque le patient tient la poignée, cela peut endommager le mécanisme. Après avoir ajusté la sangle, assurez-vous qu'elle soit bloquée grâce au « clic » sonore.

Ne tournez pas la sangle à plus de 180° afin d'éviter une usure prématurée.

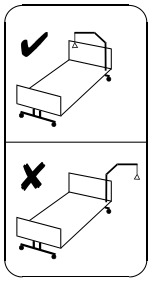

La potence doit être positionnée correctement, de sorte que la poignée pende au-dessus du milieu du lit. Ne laissez pas la sangle et la poignée de levage pendre en dehors du périmètre du lit.

Veillez à ce que la position de la potence et de la poignée soit adaptée à la taille et aux besoins médicaux du patient.

Installation

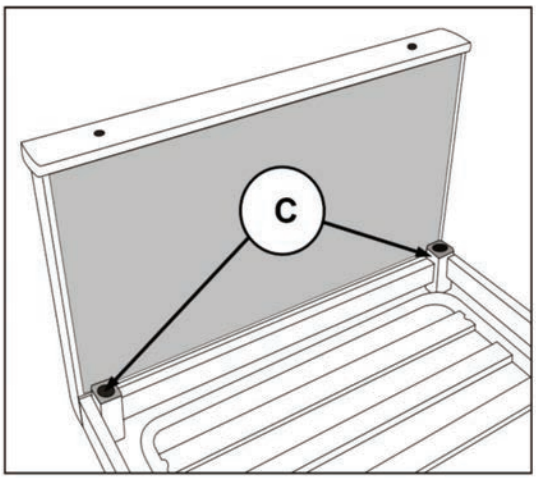

Insérez la potence verticalement vers le bas dans l'un des deux emplacements pour accessoires (C) situés à la tête de lit. Tournez la tige jusqu'à la sentir tomber doucement dans son emplacement.

Assurez-vous que la potence ne peut plus tourner dans son emplacement et que sa partie horizontale est positionnée au-dessus du centre du lit.

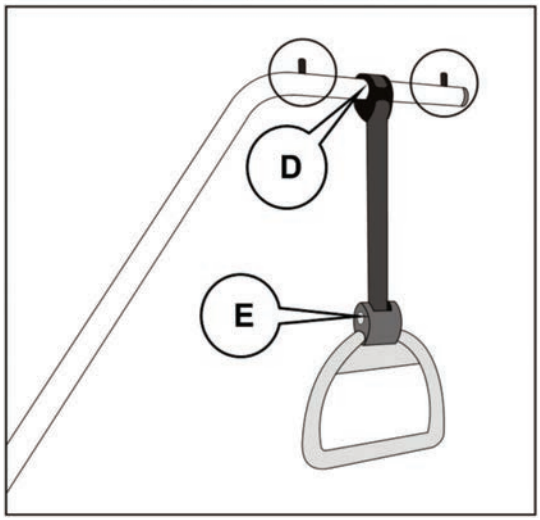

Passez la boucle de la sangle de levage (D) par-dessus la partie horizontale de la potence. Assurez-vous que la boucle se trouve entre les deux chevilles (encerclées sur l'illustration) de la potence.

Pour régler la hauteur de la poignée au-dessus du lit, maintenez enfoncé le bouton (E) situé sur le côté de la poignée. Tirez la poignée vers le bas pour rallonger la sangle ou laissez la sangle se rétracter dans la poignée pour la raccourcir. Relâchez le bouton.

Nettoyage

AVERTISSEMENT

Retirez la sangle et la poignée de la potence avant de procéder au nettoyage.

N'utilisez que les désinfectants et les méthodes de nettoyage approuvés. L'utilisation d'autres produits peut entraîner une dégradation, voire une défaillance prématurée du matériel.

Manipulez les produits nettoyants et désinfectants avec soin. Suivez les consignes d'utilisation du fabricant.

Ne désinfectez pas la sangle ni la poignée dans une chambre pressurisée, en autoclave ou à la vapeur, car cela peut endommager le produit.

Avant de nettoyer la poignée, rallongez complètement la sangle et maintenez-la ainsi jusqu'à ce que la poignée soit entièrement sèche.

Potence : consultez les instructions fournies au chapitre 7.

Sangle et poignée : suivez les procédures de nettoyage et de désinfection recommandées par le fabricant (par ex. Avitana) – reportez-vous à la notice d'instructions séparée fournie avec l'ensemble de la poignée.

Poids des accessoires – Potence avec sangle et poignée

CM-ACC09	6,7 kg

Poignée d'appui CM-ACC11 et CM-ACC12

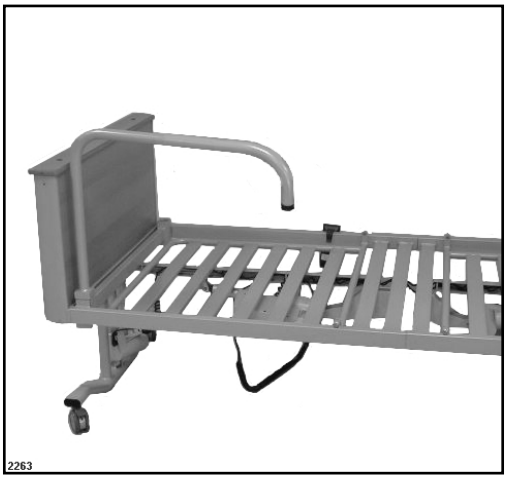

La poignée d'appui sert à aider le patient à entrer et à sortir du lit. Elle se fixe dans l'emplacement pour accessoires situé en haut du lit.

Il en existe deux types : le modèle CM-ACC11 se fixe du côté gauche du lit (lorsque vous regardez le lit de la tête vers le pied) tandis que le modèle CM-ACC12 se fixe du côté droit.

La photo ci-contre à gauche représente le modèle CM-ACC12.

Installation

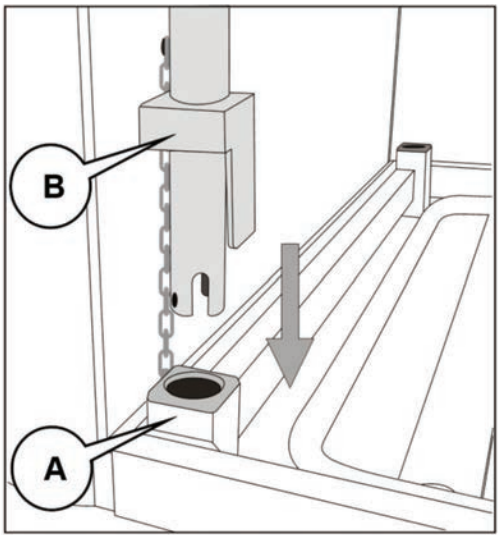

Insérez le montant vertical de la poignée d'appui dans l'emplacement pour accessoires (A) situé du côté approprié du lit.

Vérifiez que la poignée d'appui ne peut pas tourner dans son emplacement.

Une fois la poignée correctement installée, la base carrée du montant (B) doit se trouver exactement au-dessus de l'emplacement pour accessoires.

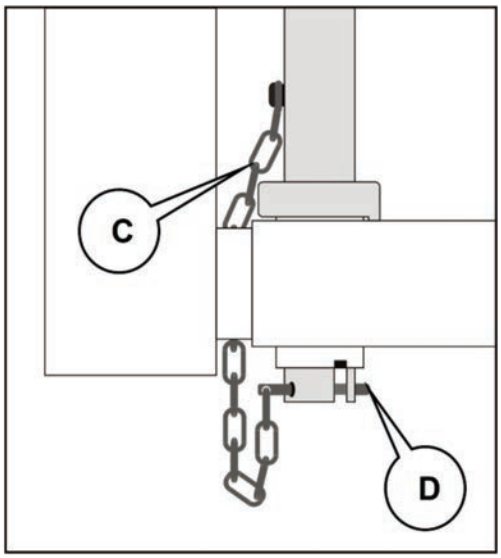

Assurez-vous que la poignée d'appui est dirigée vers l'extérieur du lit.

Faites passer la chaîne (C) derrière l'emplacement pour accessoires et insérez la goupille de blocage (D) dans les deux trous situés à la base du montant vertical.

Vérifiez que la poignée d'appui ne peut pas être extraite de son emplacement lorsque la goupille est en place.

Veuillez lire attentivement les informations relatives à la sécurité figurant sur la page suivante.

AVERTISSEMENT

Ne surchargez pas la poignée d’appui. Le poids maximum qu’elle peut supporter en toute sécurité est de 75 kg.

Ne suspendez aucun objet à la poignée d’appui.

Fixez toujours la poignée d’appui du bon côté du lit.

N'appliquez aucun produit lustrant ni aucun autre liquide sur la poignée, car elle serait plus difficile à saisir.

Poids des accessoires – Poignée d'appui

CM-ACC11 et CM-ACC12	4 kg

Support flexible de télécommande CM-ACC13

Le support flexible de télécommande est conçu pour placer la télécommande de manière à ce que celle-ci soit facilement accessible pour le patient. Il permet également aux personnes dont les capacités de préhension sont réduites de pouvoir utiliser les commandes du lit.

Le support flexible de télécommande est fixé sur le cadre de lit à l'aide d'un dispositif de fixation en deux parties. Il peut être fixé sur l'un ou l'autre des côtés du lit. Les présentes instructions montrent l'accessoire installé sur le côté droit du lit lorsque celui-ci est regardé de la tête vers le pied.

AVERTISSEMENT

Utilisez toujours la clé Allen 4 mm (clé hexagonale) adéquate pour serrer les vis à six pans. Les vis risquent de ne pas être complètement serrées si vous utilisez d'autres outils.

Installation

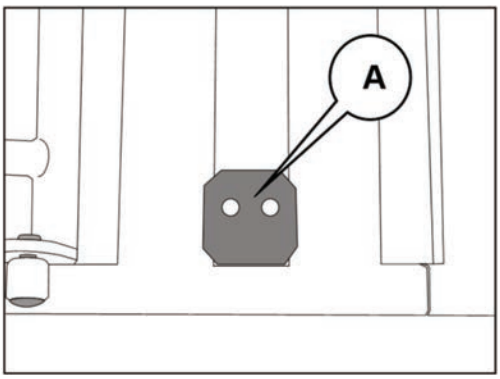

Choisissez de quel côté du lit le support de télécommande doit être installé.

Positionnez la plaque de fixation (A) contre le cadre de lit en la plaçant entre les deux barres de la section fessière, tel qu'indiqué sur l'illustration.

☞ *La plaque de fixation n'est pas symétrique. Assurez-vous que les trous des vis sont correctement positionnés (cf. illustration).*

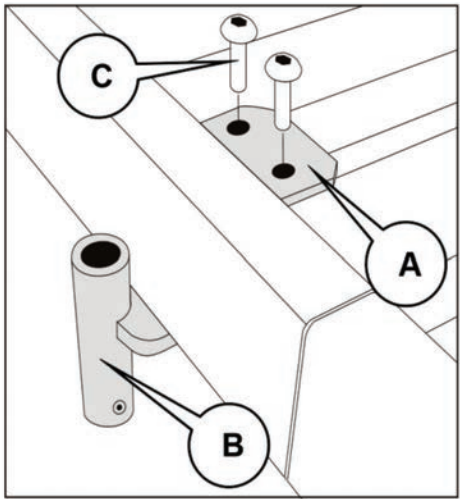

Positionnez la partie inférieure du dispositif de fixation sous le cadre de lit en veillant à ce que le tube du dispositif de fixation (B) soit orienté vers l'extérieur du lit, comme le montre l'illustration.

Insérez deux vis à six pans de type M6 (C) dans la plaque de fixation (A) dans les trous filetés situés sur la partie inférieure de cette dernière (B). Vérifiez que les deux vis sont entièrement serrées.

Vérifiez que les deux parties du dispositif de fixation s'adaptent parfaitement contre le cadre de lit afin d'empêcher le dispositif de bouger en cours d'utilisation.

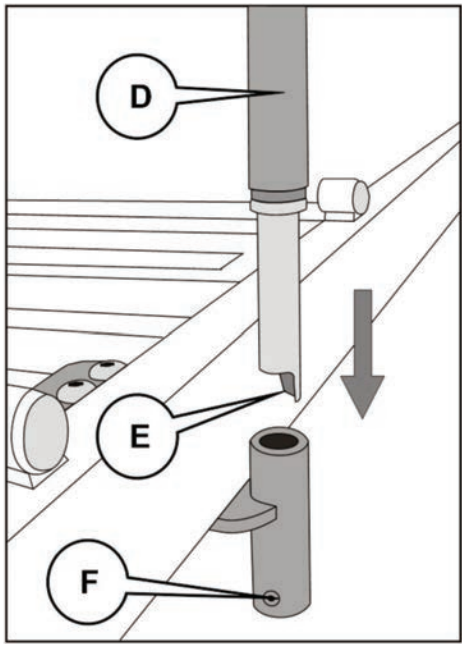

Fixez la base du support flexible de télécommande (D) dans le tube du dispositif de fixation (B). Assurez-vous que le cran (E) se trouve sur la goupille (F) en bas du tube du dispositif de fixation.

Glissez la télécommande dans le support en veillant à ce que les boutons-poussoirs soient orientés vers l'extérieur. La pince située à l'arrière de la télécommande aidera à la maintenir dans le support.

Réglez le bras articulé de manière à positionner la télécommande dans la position la plus confortable et la plus pratique pour le patient.

Mise en garde

Ne laissez pas le câble de la télécommande se coincer dans le mécanisme du lit lorsque le lit est utilisé.

AVERTISSEMENT

La procédure d'installation décrite ci-dessus doit obligatoirement être appliquée avec cet accessoire.

N'utilisez pas cet accessoire à d'autres fins que celle de ranger la télécommande.

Poids des accessoires – Support flexible de télécommande

CM-ACC13	1,1 kg

Tige porte-sérum CM-ACC14

La potence pour soluté est munie d’un crochet fixe unique. Elle peut être utilisée comme support pour des goutte-à-goutte, des pompes et d'autres équipements.

Installation

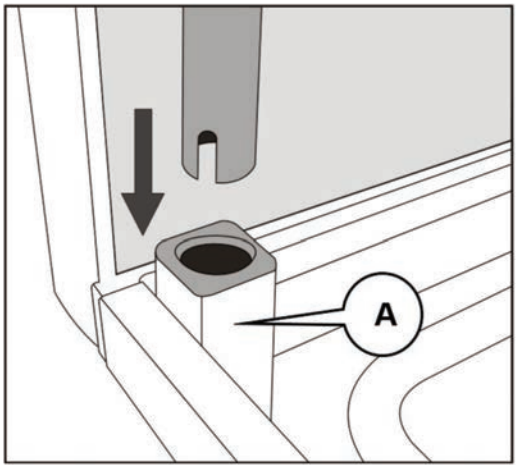

Insérez la potence à soluté verticalement vers le bas dans l’un des deux emplacements pour accessoires (A) situés à la tête de lit. Tournez la tige jusqu’à la sentir tomber doucement dans son emplacement.

Vérifiez que la potence ne peut pas tourner dans son emplacement.

AVERTISSEMENT

Ne surchargez pas le crochet de la potence pour soluté.

Le poids maximum qu’il peut supporter en toute sécurité est de 5 kg.

Poids des accessoires – Potence pour soluté

CM-ACC14	2 kg

Fixation pour pompe de matelas CM-ACC15

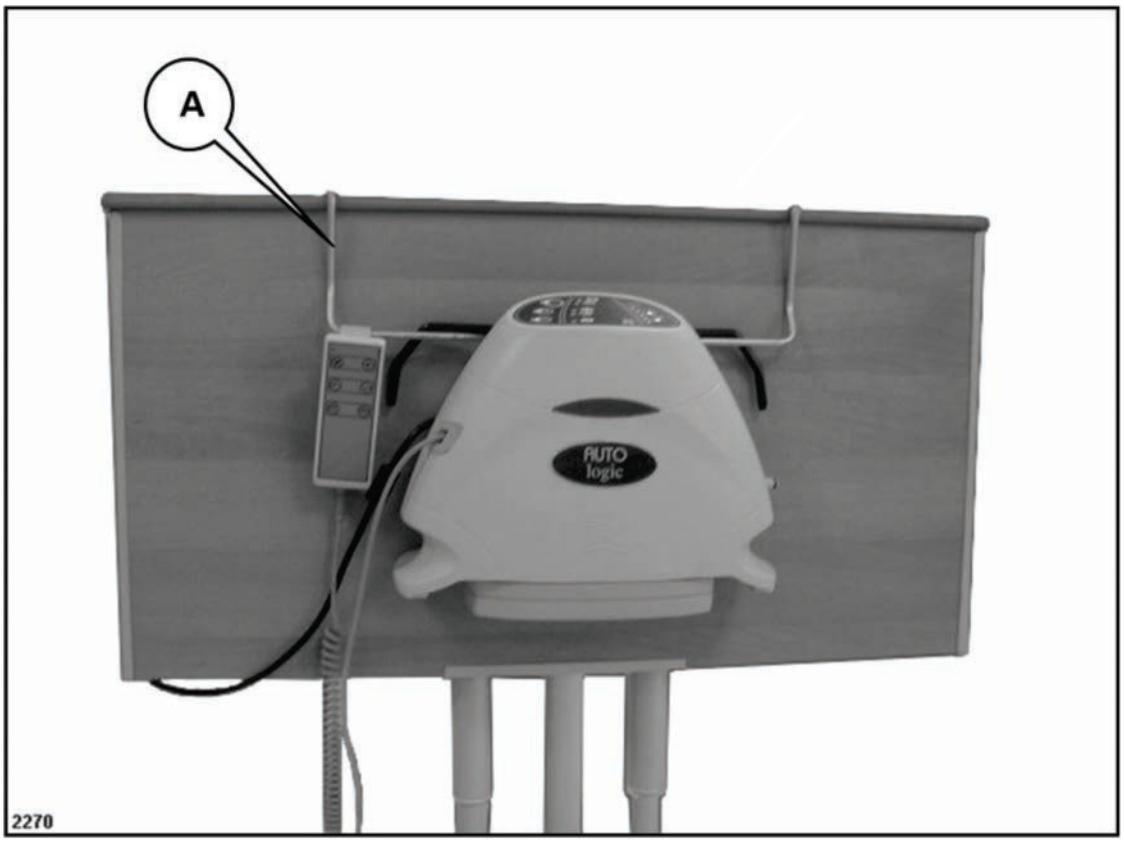

La fixation de la pompe est conçue pour soutenir la pompe de n'importe quel matelas thérapeutique motorisé à air Arjo.

Installation

Suspendez la fixation (A) au-dessus du panneau de pied en orientant le support de pompe vers l'extérieur du lit.

Fonctionnement

Installez la pompe de matelas sur le support de pompe.

Consultez les instructions d'utilisation fournies avec le système de matelas pneumatique pour en savoir plus sur le fonctionnement de la pompe.

Poids des accessoires – Fixation pour pompe de matelas

CM-ACC15	0,5 kg

Porte sac à urine CM-ACC17

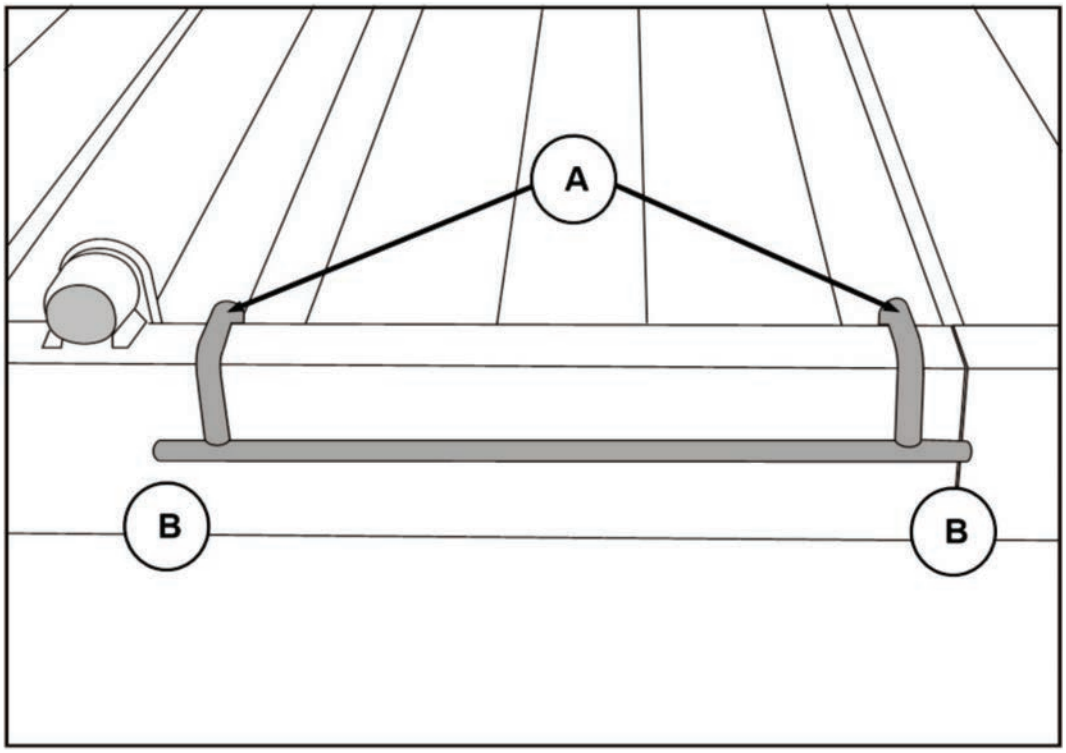

Le porte sac à urine est conçu pour recevoir un sac à urine ou une poche de drainage. Il peut être installé d'un côté ou de l'autre du lit en fonction des besoins.

Installation

Insérez les bras (A) du porte sac à urine au-dessus du cadre extérieur du lit (cf. illustration). Lors de l'installation du porte sac à urine, assurez-vous que les crochets du porte sac (B) sont orientés vers l'extérieur du cadre du lit.

Fonctionnement

Suspendez un sac à urine ou une poche de drainage adapté(e) sur les deux crochets de support (B).

Poids des accessoires – Porte sac à urine

CM-ACC17	0,1 kg

Barrière d'appui

AVERTISSEMENT

Il incombe au professionnel médical responsable de décider d'utiliser ou non des barrières d'appui en fonction de l'âge, de la taille et de l'état du patient.

N'utilisez pas la barrière d'appui comme une barrière de sécurité, car elle est plus courte.

Ces instructions illustrent l'installation de la barrière d'appui, modèle CM-ACC22-1.52. Les barrières d'appui extra-hautes CM-ACC23-1.52 s'installent et s'utilisent de la même manière. Les barrières d'appui extra-hautes sont utilisées lorsque l'épaisseur du matelas se situe entre 150 mm et 172 mm (cf. page 12).

Les barrières d'appui sont fournies par paire pour être fixées sur les côtés gauche et droit du lit ; ces instructions montrent une barrière d'appui fixée sur le côté gauche du patient.

Lorsqu'elle est installée, il est possible de la placer dans deux positions distinctes. En position relevée, pour aider le patient à se lever du lit. En position basse, pour protéger le patient lorsque les barrières de sécurité plus longues ne sont pas souhaitées.

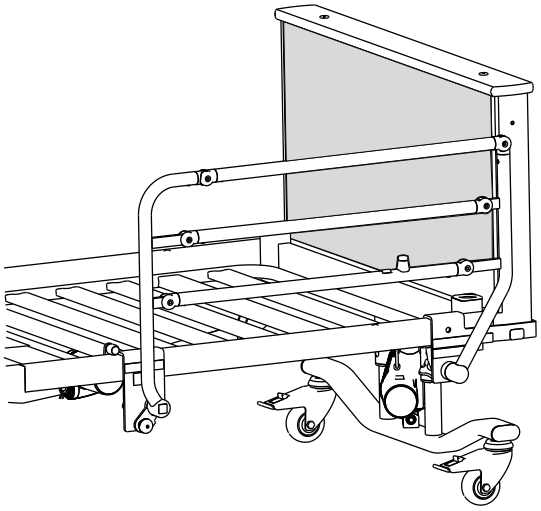

Barrière d'appui en position relevée

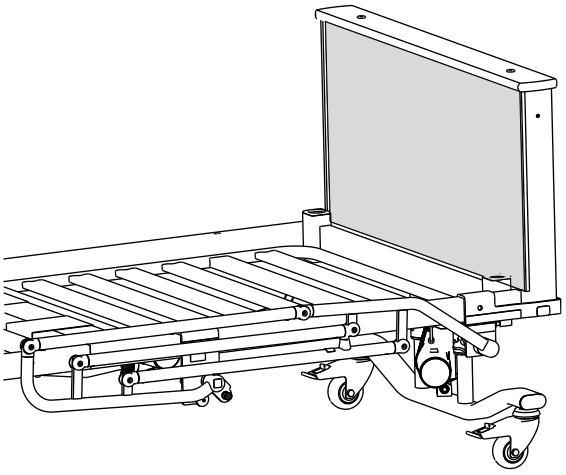

Barrière d'appui en position basse

La barrière d'appui n'est pas compatible avec les accessoires suivants : barrières de sécurité pleine longueur CM-ACC00-1, CM-ACC01-1, CM-ACC04-1, barrières de sécurité escamotables CM-ACC06-1 et CM-ACC07-1.

Installation

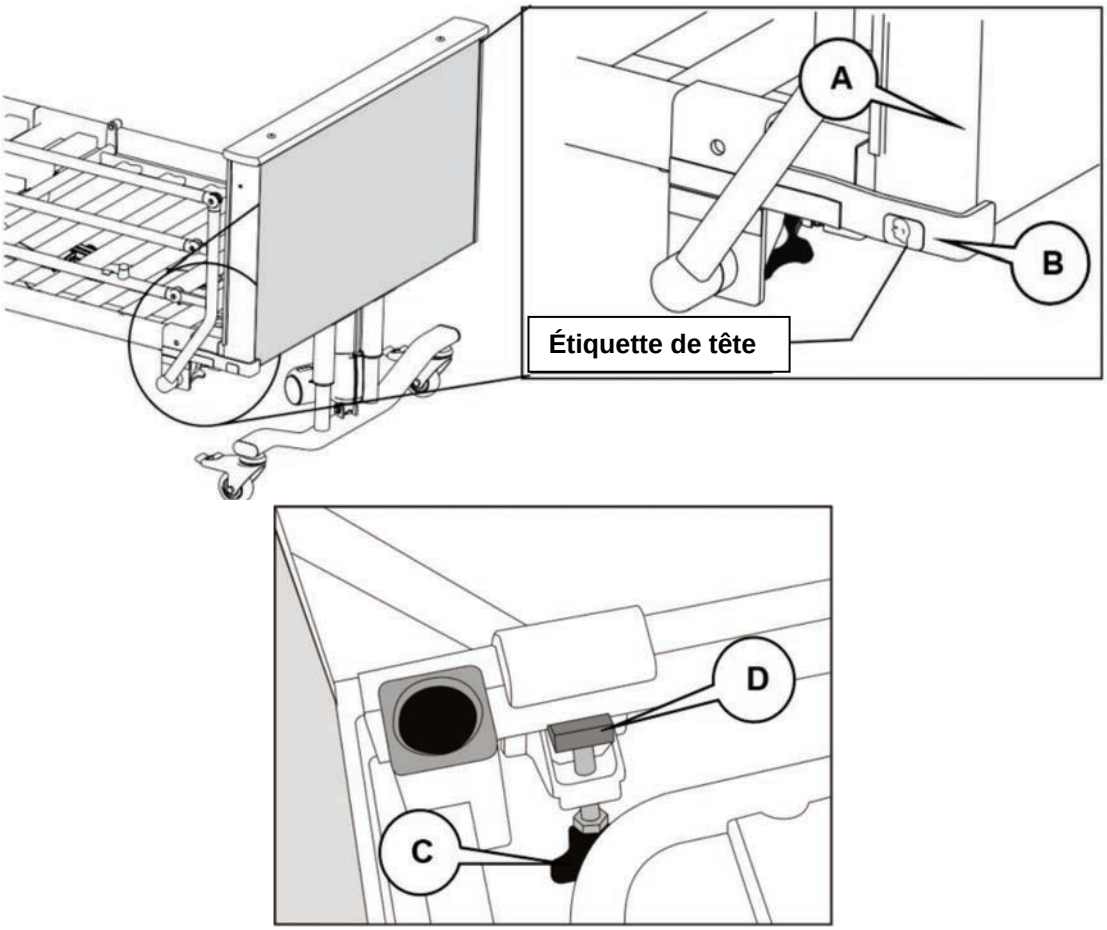

Il est préférable que le lit soit inoccupé ; si cela n'est pas possible, veillez à ne pas déranger le patient durant l'installation.

Assurez-vous que le sommier est à plat et horizontal. Il n'est pas nécessaire de retirer le matelas.

Dévissez entièrement la molette de fixation (C). Placez la barrière d'appui en position basse sur le cadre latéral du lit. Accrochez le support de fixation sur le cadre de lit.

L'entretoise (B) doit s'adapter au bord du panneau de tête (A) comme illustré. Il s'agit de s'assurer que la barrière d'appui est correctement positionnée sur le lit.

Serrez la molette de fixation (C) en vérifiant que la rainure située sur le dispositif de fixation (D) s’insère parfaitement dans le bord inférieur du cadre de lit.

Répétez cette procédure pour fixer l'autre barrière d'appui de l'autre côté du lit. Vérifiez que les deux molettes de fixation sont serrées à fond.

Fonctionnement

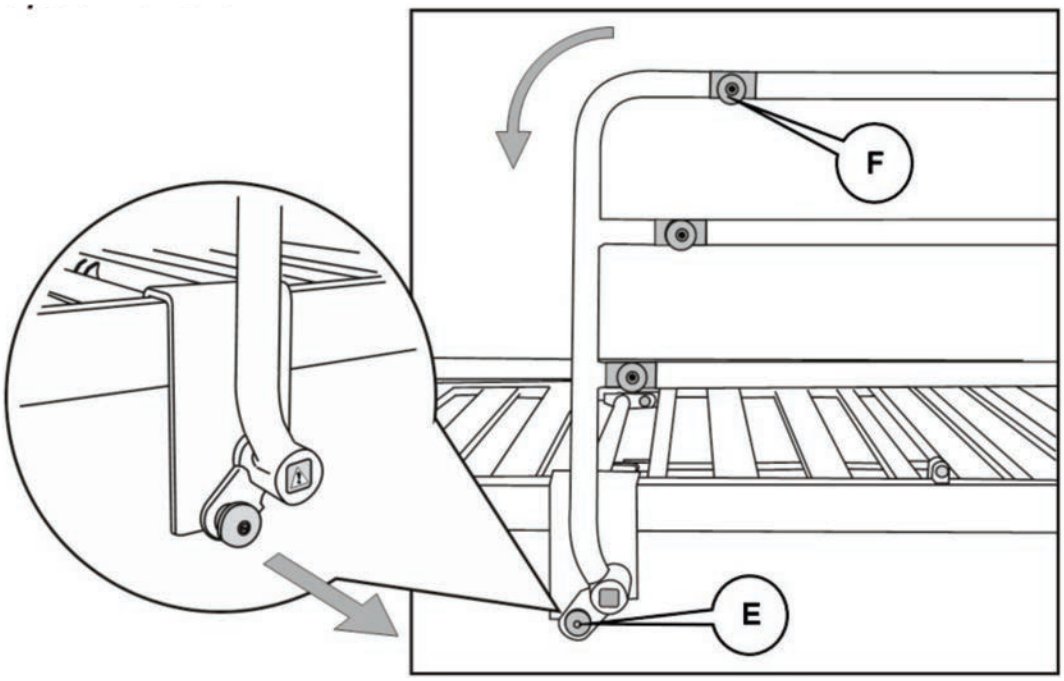

Pour abaisser la barrière d'appui

Tenez la barrière par le coude du montant (F). Maintenez le bouton de déverrouillage tiré (E). Faites basculer la barrière d'appui vers le pied de lit.

Pour relever la barrière d'appui

Tenez la barrière par le coude du montant (F). Maintenez le bouton de déverrouillage tiré (E). Faites basculer la barrière d'appui vers la tête de lit jusqu'à ce qu'elle se verrouille en position.

AVERTISSEMENT

Prenez garde à ne pas coincer les membres du patient pendant le réglage de la barrière d'appui.

Lorsque la barrière d'appui est en position relevée, la bande jaune (G) située derrière le bouton de manœuvre ne doit PAS être visible, vue du dessus :

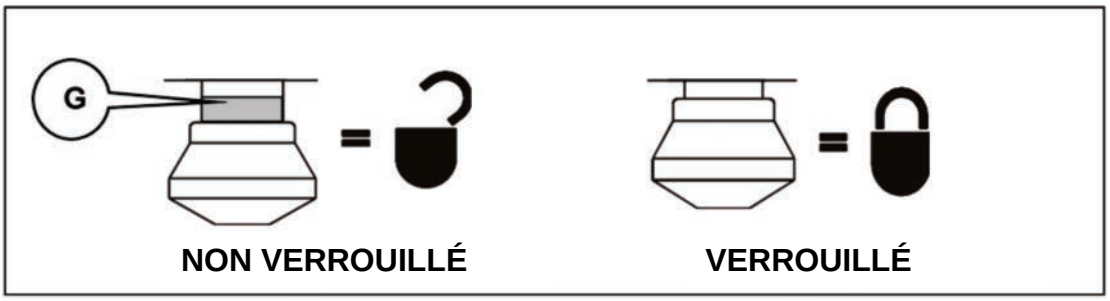

AVERTISSEMENT

Le boulon de verrouillage ne doit pas être visible lorsque la barrière d'appui est en position relevée.

Utilisation de la barrière d'appui

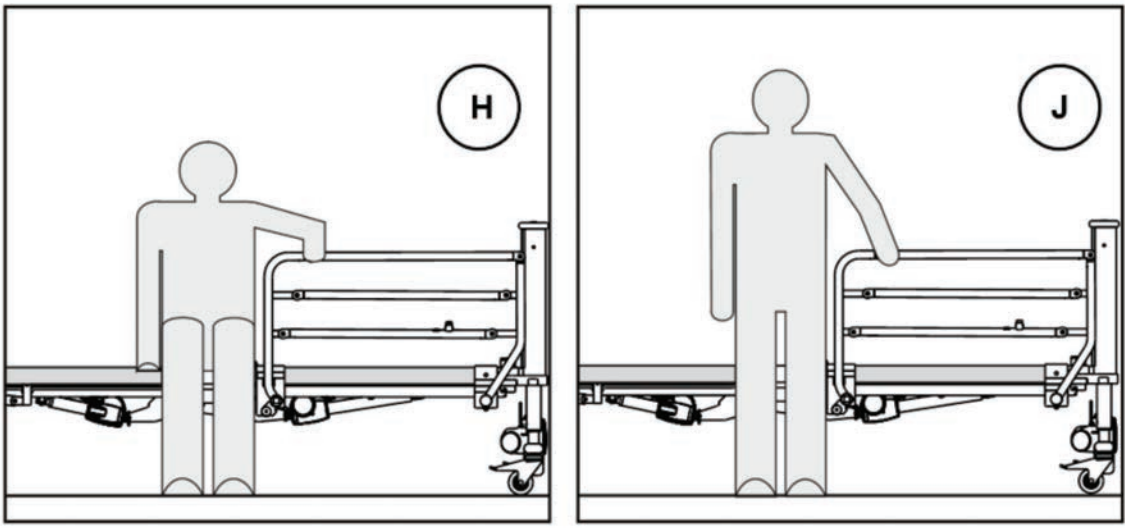

Réglez la hauteur du lit afin que le patient puisse s'asseoir sur le bord du matelas en ayant les deux pieds posés au sol. Vérifiez que la barrière d'appui est verrouillée en position relevée.

Le patient peut tenir la barre (H) et l'utiliser pour se lever (J).

AVERTISSEMENT

N'utilisez pas la barrière d'appui pour lever ou déplacer le lit.

N'appliquez aucun produit lustrant ni aucun autre liquide sur la barrière, car elle serait plus difficile à saisir.

Poids des accessoires – Barrière d'appui

CM-ACC22-1.52	6 kg chacune
CM-ACC23-1.52	7,3 kg chacune

Dispositifs de fixation du matelas CM-ACC24

Cet accessoire comprend quatre moulages en plastique qui sont fixés au relève-buste et au relève-cuisses afin d'empêcher que le matelas ne glisse d'un côté ou de l'autre.

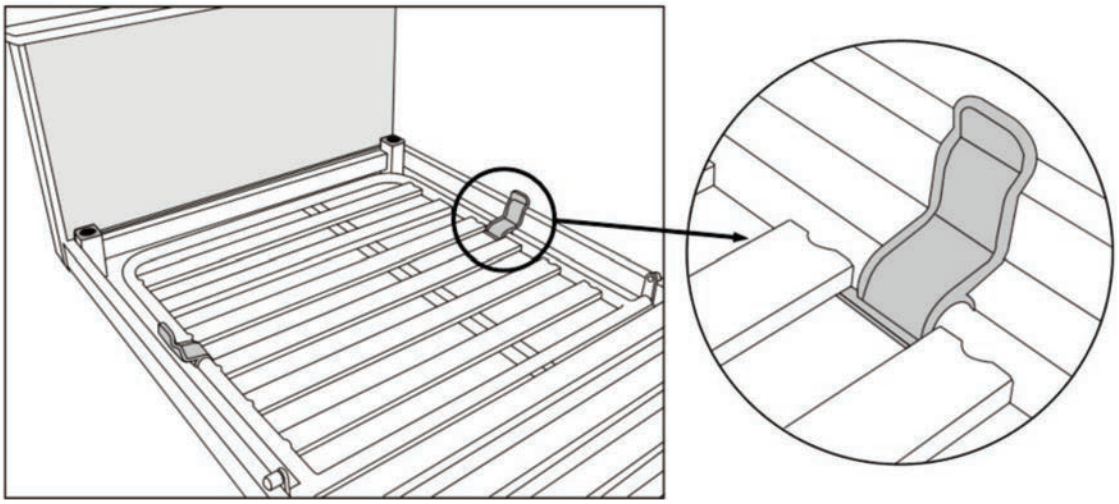

Installation

Installez les dispositifs de fixation du matelas de part et d'autre du relève-buste et du relève-cuisses. Ils doivent être positionnés sur le cadre latéral, entre les barres du sommier, les rabats orientés vers l'extérieur du lit. Le schéma montre le positionnement correct des dispositifs de fixation.

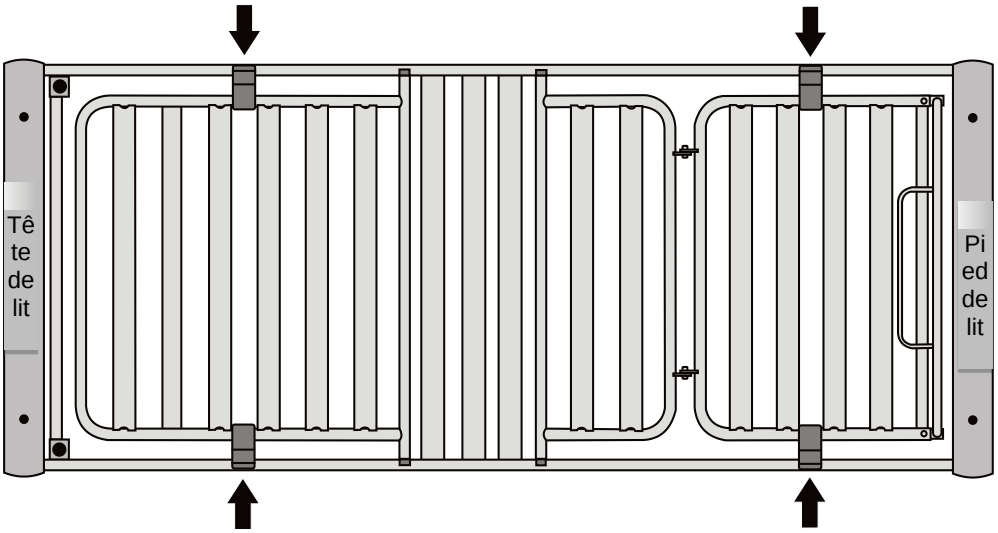

Position des dispositifs de fixation du matelas

AVERTISSEMENT

Pour éviter de vous coincer les doigts, éloignez vos mains des fixations du matelas lors de l'abaissement du relève-buste ou du relève-cuisses.

Poids des accessoires – Dispositifs de fixation du matelas (jeu de quatre)

CM-ACC24	0,2 kg

6. Démontage du lit

1	Retirez le matelas ainsi que tous les accessoires fixés au lit (barrières de sécurité, potence, etc.) Utilisez la télécommande pour abaisser le lit jusqu'à sa position la plus basse avec le sommier à l'horizontale. Abaissez le relève-buste et le relève-cuisses de manière à ce que l'ensemble soit plat. Débranchez le lit de l'alimentation secteur. Serrez le frein des quatre roulettes. Installez les liens en plastique de manière à fixer le relève-buste et le relève-cuisses au cadre du lit. Tournez le lit sur son côté gauche (en regardant le lit de la tête vers le pied).
2	Utilisez un petit tournevis plat pour décrocher les deux pinces maintenant la barrette de sécurité sur le boîtier de commande. Retirez la barrette de sécurité et mettez-la de côté.
3	Débranchez la télécommande du boîtier de commande et mettez-la de côté. Débranchez le câble du vérin de la prise du boîtier de commande indiquée par le chiffre **4**. Débranchez le câble du vérin de la prise du boîtier de commande indiquée par le chiffre **2**.
4	Tirez partiellement la goupille de blocage de la goulotte passe-fils située sous la tête du sommier, à côté du vérin du relève-buste. Identifiez les câbles du dispositif de réglage de la hauteur du pied de lit (indiqué par le chiffre **4**) et du vérin du relève-cuisses (indiqué par le chiffre **2**). Tirez délicatement ces câbles hors de la goulotte passe-fils. Remettez la goupille de blocage en place. Remettez la barrette de sécurité en place sur le boîtier de commande afin d'en assurer le bon maintien.
5	Relâchez la pince de maintien du câble située sur le vérin du dispositif de réglage de hauteur à la tête de lit en enfonçant un petit tournevis dans la fente située sur le côté de la prise et en tirant sur la pince (A). Débranchez le câble du vérin. Répétez cette opération pour le vérin de pied de lit. 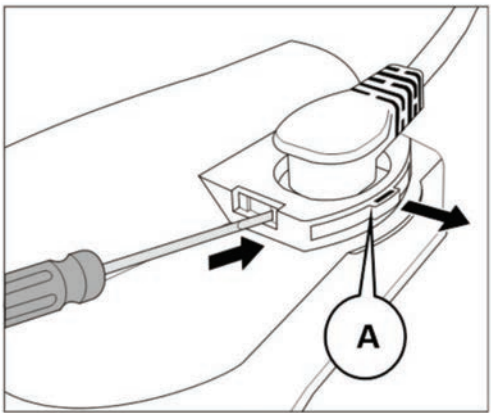
6	Utilisez une clé Allen 5 mm (clé hexagonale) pour retirer les deux vis à six pans servant à fixer le panneau de pied au lit. Détachez le panneau de pied de lit et posez-le au sol.

7	Retirez les deux vis à six pans servant à fixer le pied du sommier au lit. Détachez le pied du sommier du lit en veillant à ne pas coincer ou pincer les câbles des vérins et posez-le sur le sol.
8	Retirez les deux vis à six pans servant à fixer la tête de sommier au panneau de tête de lit. Séparez les deux sections en veillant à ne pas coincer ou pincer les câbles des vérins et posez-les sur le sol. Enroulez soigneusement tous les câbles des vérins et attachez-les au moyen d'un lien en plastique adapté. Enroulez le câble d'alimentation autour du boîtier de commande en utilisant la fente située sur la tête du sommier.
9	Posez le panneau de tête (B) sur son côté. Positionnez également le panneau de pied (C) sur son côté de manière à ce que les deux bras de fixation se chevauchent tel qu'indiqué sur l'illustration. Insérez les fixations de transport (D) sur les bras de fixation. Les deux fixations de transport doivent être insérées en veillant à ce que leurs côtés ouverts soient dirigés vers le sol. Alignez les trous de chaque fixation de transport avec les trous situés dans les bras de fixation du panneau de pied. 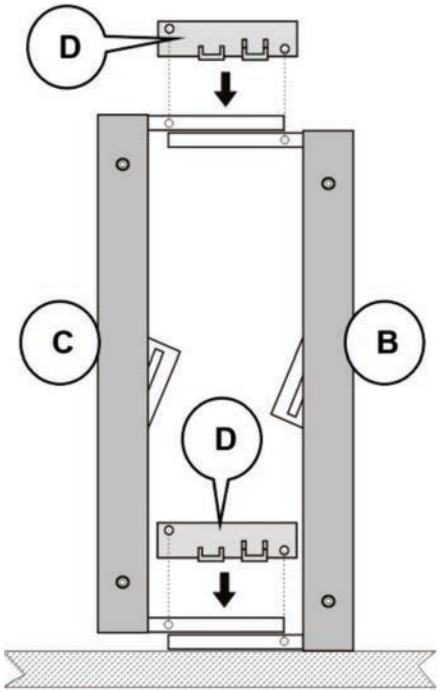
10	Utilisez quatre vis à six pans de type M8 pour fixer les panneaux de pied aux fixations de transport. Commencez par serrer les vis manuellement puis, une fois que les quatre vis sont en place, serrez-les entièrement à l'aide d'une clé Allen 5 mm (clé hexagonale).

11	Redressez les panneaux de pied et de tête assemblés sur les fixations de transport debout sur leurs roulettes. Glissez la **tête du sommier** (E) sur les montants **courts** (F) des fixations de transport. Glissez le **pied du sommier** (G) sur les montants **longs** (H) des fixations de transport.	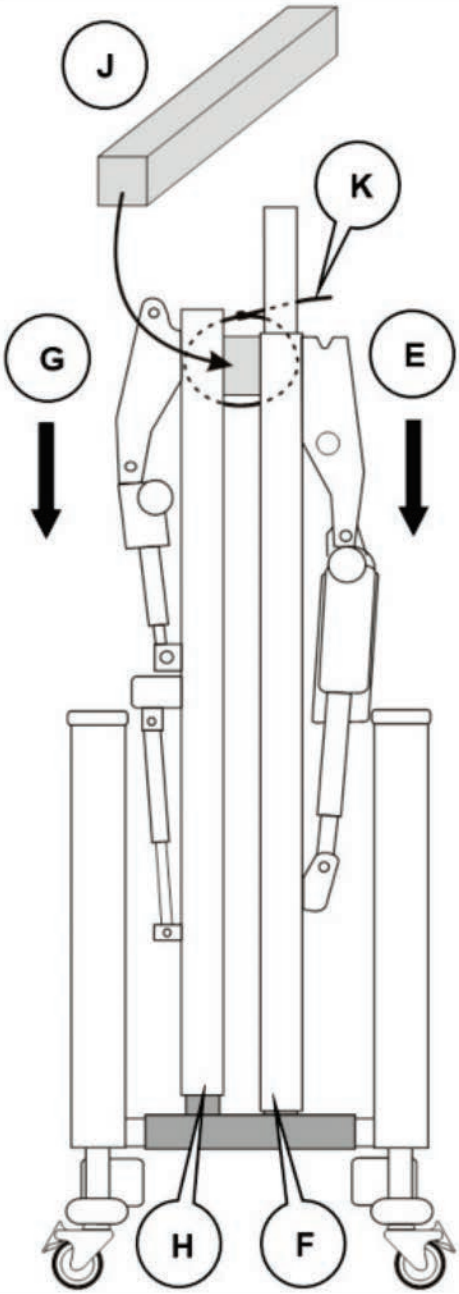
12	Insérez le bloc d'emballage en carton (J) entre les deux sections du sommier. Fixez le carton et les sections du sommier avec un serre-câble en plastique (K) pour les maintenir ensemble. Vérifiez qu'aucun câble n'est coincé entre les différentes sections du lit et/ou dans les fixations de transport.	
13	Remettez en place les deux vis à six pans de type M8 dans les trous filetés situés à la tête du sommier afin d'en assurer le maintien. Enveloppez la télécommande et tous les accessoires dans un emballage de protection adapté. Le lit est maintenant prêt à être transporté.	

7. Nettoyage

AVERTISSEMENT

Débranchez le lit de son alimentation électrique avant de procéder au nettoyage.

Le lit doit être nettoyé et désinfecté avant qu'un nouveau patient ne l'utilise.

Ces instructions s'appliquent également aux accessoires, mais pas aux sangles et aux poignées de levage, ni aux matelas ou aux protections de barrières.

Nettoyage

Portez des vêtements de protection, nettoyez toutes les surfaces à l'aide d'un chiffon jetable imbibé d'une solution détergente neutre et d'eau chaude.

Commencez par nettoyer les parties supérieures du lit, puis toutes les parties horizontales. Travaillez méthodiquement en finissant par les sections les plus basses du lit et nettoyez les roulettes en dernier.

Faites très attention aux endroits où la poussière et la saleté sont susceptibles de s'accumuler.

Rincez avec de l'eau propre et séchez avec des lingettes sèches jetables.

Assurez-vous que les surfaces nettoyées sont sèches avant de remettre l'équipement en place.

Désinfection

Après avoir nettoyé le lit, essuyez toutes les surfaces à l'aide d'une solution de dichloroisocyanurate de sodium (NaDCC) à 1 000 ppm (0,1 %) de chlore actif.

En cas de dépôts de fluides corporels (du sang, par exemple), augmentez la concentration de NaDCC à 10 000 ppm (1 %) de chlore actif.

Mise en garde

N'utilisez pas de composants ou de tampons de nettoyage abrasifs afin de ne pas abîmer la finition.

N'utilisez pas de désinfectants à base de phénol.

Évitez d'éclabousser les vérins, le boîtier de commande et la télécommande.

8. Entretien et maintenance préventive

Maintenance préventive

Ce produit est susceptible de s'user lors de son utilisation. Pour garantir qu'il garde ses caractéristiques d'origine, des procédures de maintenance doivent être effectuées à intervalles réguliers.

AVERTISSEMENT

Celle liste indique le niveau minimum de maintenance préventive recommandé par le fabricant. Des inspections plus fréquentes doivent être menées lorsque le produit est très utilisé ou soumis à des environnements agressifs, ou lorsque les réglementations locales le demandent.

Si ces contrôles ne peuvent être effectués, ou si le produit est encore utilisé alors qu'il présente un défaut, cela peut compromettre la sécurité tant du patient que du soignant/de l'utilisateur. Les mesures de maintenance préventive contribuent à prévenir les accidents.

Avant d'entreprendre toute action de maintenance, veillez à toujours débrancher le lit de son alimentation électrique. Pour isoler le lit de l'alimentation électrique, retirez le câble d'alimentation électrique de la prise murale. Le lit continuera à fonctionner avec la batterie si une touche de la télécommande est enfoncée. Une description des étapes de déconnexion totale de l'énergie électrique se trouve dans le manuel d'entretien.

REMARQUE
Le produit ne peut être entretenu ni révisé pendant son utilisation avec un patient.

Actions à effectuer par le soignant/l'utilisateur	***Quotidiennement***	***Chaque semaine***
Nettoyage et désinfection	✓	
Examen de la sangle et de la poignée de potence	✓	
Contrôle du câble et de la télécommande patient		✓
Contrôle visuel des roulettes		✓
Inspection visuelle de la prise et du câble d'alimentation électrique		✓
Inspection du matelas et des protections latérales de sécurité pour détecter toute déchirure, fissure, tache, etc.		✓
Vérification du fonctionnement des barrières de sécurité latérales		✓
Vérifiez que les vis de blocage sont complètement serrées lors de l'utilisation des CM-ACC06.52 et CM-ACC07.52 (barrières de sécurité).		✓
Vérifiez que les vis de blocage sont complètement serrées lors de l'utilisation des CM-ACC22.52 et CM-ACC23.52 (barrières d'appui).		✓

Si le résultat de l'un de ces tests se révèle non satisfaisant, contacter Arjo ou un technicien de service agréé.

AVERTISSEMENT

Les procédures ci-après doivent être effectuées par du personnel formé et qualifié. Le non-respect de ces exigences peut entraîner des blessures ou réduire la sécurité du produit.

Actions incombant à du personnel qualifié	***Tous les ans***
Effectuez un test complet de toutes les fonctions électriques du lit (relève-buste, hauteur, etc.)	✓
Vérifiez que le lit fonctionne correctement lorsque la batterie de secours est utilisée (voir ci-dessous)	✓
Vérifiez le fonctionnement des roulettes en portant une attention particulière aux fonctions de freinage	✓
Inspectez la prise et le câble d'alimentation électrique. Remplacez l'ensemble si nécessaire. N'utilisez pas de prise démontable	✓
Examiner tous les câbles flexibles accessibles afin de vérifier l'absence de dommage ou de détérioration	✓
Vérifiez que tous les écrous, boulons et autres fixations sont en place et bien serrés	✓
Inspectez tous les accessoires du lit en portant une attention particulière aux fixations et aux parties mobiles	✓

Test de la batterie

Vérifiez la batterie de secours en effectuant le test suivant :

1. Assurez-vous que le lit a bien été branché sur le secteur pendant au moins 24 heures. Utilisez la télécommande pour abaisser le lit à la hauteur minimum.
2. Débrancher le lit de l'alimentation électrique.
3. Placez un matelas adapté sur le lit et appliquez une charge de 80 kg (12 stones, soit une personne qui fera office d'assistant, par exemple) sur le sommier.
4. Utilisez la télécommande pour relever ou abaisser le sommier de la hauteur minimum à la hauteur maximum et vice-versa.
5. Si le lit ne fonctionne pas correctement à l'étape 4, recommencez la procédure de l'étape 1 à l'étape 4.

Si le lit continue à ne pas fonctionner correctement, il est possible que la batterie de secours ait besoin d'être remplacée.

Guide de dépannage

Si l'équipement ne fonctionne pas correctement, le tableau ci-dessous suggère quelques contrôles simples et mesures correctives. Si le problème persiste, contacter Arjo ou un technicien de service agréé.

Symptôme	***Cause possible***	***Action***
Aucun des vérins ne fonctionne	Le câble d'alimentation secteur est débranché	Vérifiez que le câble d'alimentation est branché et que l'alimentation est correcte
	Le fusible a sauté	Vérifier le fusible dans la fiche d'alimentation électrique (le cas échéant)
	La télécommande est débranchée	Vérifiez que la télécommande est branchée sur le boîtier de commande
Un vérin ne fonctionne pas	Le câble du vérin est débranché	Vérifiez que le câble du vérin est branché à la fois sur le vérin et le boîtier de commande
La roulette ne tourne pas ou ne pivote pas	Les freins sont enclenchés	Desserrez les freins

9. Garantie et service

Les conditions standard d'Arjo s'appliquent à tous les produits. Copie disponible sur demande. Elles contiennent tous les détails des conditions de garantie et ne limitent pas les droits du consommateur.

Si vous rencontrez des difficultés en utilisant ce produit ou s'il ne fonctionne pas comme prévu, et pour tout problème d'entretien et de maintenance, veuillez contacter votre bureau régional Arjo ou votre distributeur agréé. Une liste des agences Arjo est disponible au verso de ces instructions.

Une description technique complète du *Minuet 2* se trouve dans le manuel d’entretien, référence 746-397, disponible dans votre agence Arjo.

Arjo pourra fournir des manuels d'entretien, des listes de pièces de composants et d'autres informations nécessaires à la réparation du dispositif, confiée au personnel formé par Arjo, sur simple demande.

Durée de vie du produit

La durée de vie de ce produit est habituellement de dix (10) ans. Cela vaut également pour les accessoires (mis à part les ensembles poignée/sangle de levage, qui doivent être remplacés tous les deux ans).

La « durée de vie » est définie comme la période où le produit maintient les performances et la sécurité indiquées, sous réserve d'avoir été entretenu et exploité dans des conditions d'utilisation normales conformément aux exigences des présentes instructions.

10. Informations techniques

Généralités	
Charge maximale admissible (CMA)	180 kg (396 lb.)
Poids maximum du patient	145 kg (319 lb.)
Conditions de fonctionnement	
Température	5 °C à 40 °C (41 °F à 104 °F)
Humidité relative	20 % à 90 % sans condensation
Pression atmosphérique	800 à 1 060 hPa
Bruit audible	Habituellement 52 dB
Poids du lit (sans matelas ni accessoires)	
Panneaux de tête et de pied de lit	22,8 kg (50 lb.) chacun
Tête du sommier	23,5 kg (52 lb.)
Pied du sommier	19,8 kg (44 lb.)
Total	88,9 kg (196 lb.)
Dimensions *Toutes les dimensions sont sujettes aux tolérances normales de fabrication*	
Longueur hors tout	225 cm (88,6 po.)
Avec rallonge	239 cm (94 po.)
Largeur hors tout	94 cm (37 po.)
Avec barrières latérales de sécurité installées	105 cm (41,3 po.)
Hauteur variable du sommier	25 à 66 cm (9,8 à 26 po.)
Angles des sections du sommier (max.)	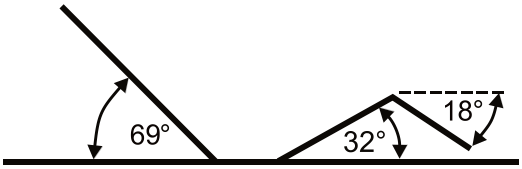
Dimensions du matelas	198 x 86 x 12,5 cm (78 x 33,8 x 5 po.)

Caractéristiques électriques	
Puissance électrique	1 A max. 230 V c.a. 50 Hz
Régime	Intermittent 10 % (2 min. allumé, 18 min. éteint)
Protection contre les chocs électriques	Classe II Type B
Batterie de secours	12 V étanches, rechargeables, gel acide/plomb 1,2 Ah
Durée de vie habituelle du produit	4 années max.
Traitement	6 cycles d'élévation/abaissement complets avec la charge d'utilisation maximale
Norme Liquides	IP24 (2-Protection contre l'intrusion de particules solides de plus de 12,5 mm – tels que des doigts ou des objets similaires. 4-Protection contre l'intrusion de corps liquides – des éclaboussures d'eau sur le matériel en provenance de toutes les directions n'auront pas d'effets nuisibles).

Élimination en fin de vie

Les équipements équipés de composants électriques et électroniques doivent être démontés et recyclés conformément à la directive sur les déchets d'équipements électriques et électroniques (DEEE) ou à la réglementation locale ou nationale en vigueur.

Toutes les batteries du produit doivent être recyclées séparément. Les batteries doivent être mises au rebut conformément à la réglementation nationale ou locale en vigueur.

Les éléments principalement composés de différents types de métaux (contenant plus de 90 % de métaux en poids), par exemple les cadres de lit, doivent être recyclés en tant que métaux.

Transport et stockage

Manipuler le produit avec soin. Ne pas le faire tomber. Éviter tout choc ou impact violents.

Cet équipement doit être conservé dans un endroit propre, sec et bien aéré qui répond aux conditions suivantes :

Température	-10 °C à 50 °C (-14 °F à 122 °F)
Humidité relative	20 % à 90 % sans condensation
Pression	800 à 1 060 hPa

Mise en garde

Si le lit est stocké pendant longtemps, il doit être connecté à une alimentation électrique pendant 24 heures tous les trois mois pour recharger la batterie de secours et ainsi éviter de réduire sa durée de vie.

Symboles	
	Mise en garde – consultez le mode d’emploi
	Équipement de classe II
	Pièce de type B appliquée. Comprend toutes les pièces du lit médical, qui sont à portée de main du patient, même si elles se trouvent sous la surface du sommier.
SN	Numéro de série
REF	Numéro de modèle
	Date de fabrication/nom du fabricant
CE	Marquage CE indiquant la conformité avec la législation harmonisée de la Communauté européenne
MD	Indique que le produit est un dispositif médical conforme au Règlement UE 2017/745 sur les dispositifs médicaux
	Charge maximale admissible (CMA)
	Poids maximum recommandé pour le patient
	Taille de matelas recommandée indiquée sur le lit
MAX 172mm	Taille de matelas recommandée indiquée sur l'accessoire
	Se référer à la notice d'utilisation
	(Sur les barrières de sécurité amovibles) Assurez-vous que les barrières de sécurité sont compatibles avec le lit avant de les installer
2-52 Compliant	Conforme à la norme IEC 60601-2-52
≥40 kg ≥146 cm BMI ≥17	Taille du patient recommandée

	Poids total de l'équipement (charge maximale admissible comprise)
	Déchets d'équipements électriques et électroniques (DEEE) – ne pas mettre au rebut dans des décharges commerciales ou domestiques
UDI	Identifiant unique du dispositif
UL CERTIFIED SAFETY US-CA E348583	PAR RAPPORT AUX RISQUES DE CHOC ÉLECTRIQUE, D'INCENDIE ET DE DANGERS MÉCANIQUES Certifié UL selon les normes : ANSI/AAMI ES60601-1:2005 + AMD1:2012 CAN/CSA-C22.2 No. 60601-1:14 CEI 60601-1:2005 + AMD1:2012 CEI 60601-1-6:2010 + AMD1:2013 CEI 60601-1-11:2015 CEI 60601-2-52:2009 + AMD1:2015

11. Compatibilité électromagnétique (CEM)

Le produit a été testé pour vérifier sa conformité aux normes et aux règlementations actuelles concernant sa capacité à bloquer les interférences électromagnétiques (EMI) provenant de sources extérieures.

Certaines procédures peuvent contribuer à réduire les interférences électromagnétiques, notamment :

• Utiliser uniquement les câbles et les pièces de rechange Arjo afin d'éviter d'augmenter les émissions ou de diminuer l'immunité de l'appareil et risquer de compromettre le bon fonctionnement de l'appareil.

• S'assurer que les autres appareils utilisés pour le suivi et/ou le maintien en vie de patients sont conformes aux normes admissibles pour les émissions.

AVERTISSEMENT

Les équipements de communication sans fil, tels que périphériques réseau sans fil, téléphones mobiles, téléphones sans fil et leur station de base, talkies-walkies, etc., risquent d'affecter cet appareil et doivent être éloignés d'au moins 1,5 m de celui-ci.

Environnement prévu : soins à domicile et établissements de soins professionnels

Exceptions : équipement chirurgical HF (haute fréquence) et salle blindée anti-RF (fréquences radio) issues d'un système d'imagerie par résonance magnétique.

AVERTISSEMENT

l'utilisation de cet équipement à proximité ou relié à un autre équipement devrait être évitée, car ceci peut entraîner un mauvais fonctionnement. Si une telle utilisation est nécessaire, cet équipement et l'autre équipement doivent être examinés afin de contrôler leur bon fonctionnement.

Recommandations et déclarations du fabricant – émission électromagnétique		
Essai de contrôle des émissions	**Conformité**	**Recommandations**
Émissions RF CISPR 11	Groupe 1	Cet équipement n'utilise l'énergie RF que pour ses fonctionnalités internes. Ses émissions RF sont donc très faibles et ne sont pas susceptibles de provoquer d'interférences avec un équipement électronique à proximité. Cet équipement convient à une utilisation dans tous les établissements, y compris les établissements domestiques et ceux raccordés directement au réseau public de distribution à basse tension utilisé pour le grand public, et qui alimente les immeubles à usage domestique.
Émissions RF CISPR 11	Classe B	
Émissions de courant harmonique CEI 61000-3-2	Classe B	
Fluctuations de tension/ scintillement CEI 61000-3-3	Conforme	

Recommandations et déclarations du fabricant – immunité électromagnétique			
Essais d'immunité	**Niveau de test CEI 60601-1-2**	**Niveau de conformité**	**Environnement électromagnétique – Recommandations**
Décharge électrostatique (DES) EN 61000-4-2	± 2 kV, ± 4 kV, ± 8 kV, ± 15 kV dans l'air ±8 kV contact	± 2 kV, ± 4 kV, ± 8 kV, ± 15 kV dans l'air ±8 kV contact	Le sol doit être en bois, en béton ou en carrelage. Si les sols sont recouverts de matériau synthétique, l'humidité relative doit être d'au moins 30 %.
Perturbations conduites induites par les champs RF EN 61000-4-6	3 V en 0,15 MHz à 80 MHz 6 V dans les bandes ISM et les bandes de radios amateur entre 0,15 et 80 MHz 80 % AM à 1 kHz	3 V en 0,15 MHz à 80 MHz 6 V dans les bandes ISM et les bandes de radios amateur entre 0,15 et 80 MHz 80 % AM à 1 kHz	Ne pas utiliser d'équipements de communication RF portables et mobiles à proximité d'un quelconque composant de l'appareil, y compris les câbles, à une distance inférieure à 1 mètre si la puissance nominale de sortie des émetteurs dépasse 1 W[a]. L'intensité des champs des émetteurs radio fixes déterminée par une étude de site électromagnétique doit être inférieure au niveau de conformité dans chaque plage de fréquences[b]. Des interférences peuvent survenir en cas d'utilisation à proximité d'un équipement portant le symbole suivant :
Champ électromagnétique de RF rayonnées EN 61000-4-3	Soins à domicile 10 V/m 80 MHz à 2,7 GHz 80 % AM à 1 kHz	Soins à domicile 10 V/m 80 MHz à 2,7 GHz 80 % AM à 1 kHz	
Les champs de proximité à partir des appareils de communication RF sans fil EN 61000-4-3	385 MHz - 27 V/m 450 MHz - 28 V/m 710, 745, 780 MHz - 9 V/m 810, 870, 930 MHz - 28 V/m 1 720, 1 845, 1 970, 2 450 MHz – 28 V/m 5 240, 5 500, 5 785 MHz - 9 V/m	385 MHz - 27 V/m 450 MHz - 28 V/m 710, 745, 780 MHz - 9 V/m 810, 870, 930 MHz - 28 V/m 1 720, 1 845, 1 970, 2 450 MHz – 28 V/m 5 240, 5 500, 5 785 MHz - 9 V/m	
Transitoires électriques rapides/salves EN 61000-4-4	Ports SIP/SOP ± 1 kV Port AC ±2 kV Fréquence de répétition : 100 kHz	Ports SIP/SOP ± 1 kV Port AC ±2 kV Fréquence de répétition : 100 kHz	L'alimentation électrique doit être celle d'un environnement commercial ou hospitalier standard.
Champ magnétique de la fréquence d'alimentation EN 61000-4-8	30 A/m 50 Hz ou 60 Hz	30 A/m 50 Hz	Les champs magnétiques de la fréquence d'alimentation doivent correspondre au niveau de celle d'un environnement typique commercial ou médical standard.

Recommandations et déclarations du fabricant – immunité électromagnétique			
Essais d'immunité	**Niveau de test CEI 60601-1-2**	**Niveau de conformité**	**Environnement électromagnétique – Recommandations**
Surtension CEI 61000-4-5	± 0,5 kV ± 1 kV ; ±2 kV, CA secteur, phase à la terre ±0,5 kV ±1 kV, CA secteur, phase à phase	± 0,5 kV ± 1 kV ; ±2 kV, CA secteur, phase à la terre ±0,5 kV ±1 kV, CA secteur, phase à phase	
Baisses de tension, coupures brèves et variations de tension sur des lignes d'entrée d'alimentation électrique CEI 61000-4-11	0 % U_T ; 0,5 cycle À 0°, 45°, 90°, 135°, 180°, 225°, 270° et 315° 0 % U_T ; 1 cycle et 70 % U_T ; 25/30 cycles Monophasé : à 0° 0 % U_T ; 250/300 cycles	0 % U_T ; 0,5 cycle À 0°, 45°, 90°, 135°, 180°, 225°, 270° et 315° 0 % U_T ; 1 cycle et 70 % U_T ; 25/30 cycles Monophasé : à 0° 0 % U_T ; 250/300 cycles	

REMARQUE : U_T désigne la tension de secteur CA avant l'application du niveau d'essai.

[a] Les intensités de champ issues de transmetteurs fixes comme des stations de base pour téléphones sans fil (cellulaires/mobiles) et installations radio mobiles, radios amateur, chaînes de radio AM et FM et chaînes de télévision ne peuvent pas, théoriquement, être anticipées avec précision. Pour évaluer l'environnement électromagnétique lié aux émetteurs RF fixes, une étude électromagnétique du site doit être envisagée. Si l'amplitude du champ mesurée sur le site où est utilisé le produit est supérieure au niveau de conformité RF applicable mentionné ci-dessus, il faut vérifier que le produit fonctionne normalement. Si des anomalies sont observées, des mesures supplémentaires peuvent être nécessaires.
[b] Au-dessus de la plage de fréquences 150 kHz à 80 MHz, les intensités de champs doivent être inférieures à 1 V/m.

Laissé vierge intentionnellement

AUSTRALIA
Arjo Australia
Building B, Level 3
11 Talavera Road
Macquarie Park, NSW, 2113,
Australia
Phone: 1800 072 040

BELGIQUE / BELGIË
Arjo Belgium
Evenbroekveld 16
9420 Erpe-Mere
Phone: +32 (0) 53 60 73 80
Fax: +32 (0) 53 60 73 81
E-mail: info.belgium@arjo.com

BRASIL
Arjo Brasil Equipamentos Médicos Ltda
Rua Marina Ciufuli Zanfelice, 329 PB02
Galpão - Lapa
São Paulo – SP – Brasil
CEP: 05040-000
Phone: 55-11-3588-5088
E-mail: vendas.latam@arjo.com
E-mail: servicios.latam@arjo.com

CANADA
Arjo Canada Inc.
90 Matheson Boulevard West
Suite 350
CA-MISSISSAUGA, ON, L5R 3R3
Tel/Tél: +1 (905) 238-7880
Free: +1 (800) 665-4831
Fax: +1 (905) 238-7881
E-mail: info.canada@arjo.com

ČESKÁ REPUBLIKA
Arjo Czech Republic s.r.o.
Na Strzi 1702/65
140 00 Praha
Czech Republic
Phone No: +420225092307
E-mail: info.cz@arjo.com

DANMARK
Arjo A/S
Vassingerødvej 52
DK-3540 LYNGE
Tel: +45 49 13 84 86
Fax: +45 49 13 84 87
E-mail: dk_kundeservice@arjo.com

DEUTSCHLAND
Arjo GmbH
Peter-Sander-Strasse 10
DE-55252 MAINZ-KASTEL
Tel: +49 (0) 6134 186 0
Fax: +49 (0) 6134 186 160
E-mail: info-de@arjo.com

ESPAÑA
ARJO IBERIA S.L.
Poligono Can Salvatella
c/ Cabanyes 1-7
08210 Barberà del Valles
Barcelona - Spain
Telefono 1: +34 900 921 850
Telefono 2: +34 931 315 999

FRANCE
Arjo SAS
2 Avenue Alcide de Gasperi
CS 70133
FR-59436 RONCQ CEDEX
Tél: +33 (0) 3 20 28 13 13
Fax: +33 (0) 3 20 28 13 14
E-mail: info.france@arjo.com

HONG KONG
Arjo Hong Kong Limited
Room 411-414, 4/F, Manhattan Centre,
8 Kwai Cheong Road, Kwai Chung, N.T.,
HONG KONG
Tel: +852 2960 7600
Fax: +852 2960 1711

ITALIA
Arjo Italia S.p.A.
Via Giacomo Peroni 400-402
IT-00131 ROMA
Tel: +39 (0) 6 87426211
Fax: +39 (0) 6 87426222
E-mail: Italy.promo@arjo.com

MIDDLE EAST
Arjo Middle East FZ-LLC
Office 908, 9th Floor,
HQ Building,North Tower,
Dubai Science Park,
Al Barsha South
P.O. Box 11488, Dubai,
United Arab Emirates
Direct +971 487 48053
Fax +971 487 48072
Email: Info.ME@arjo.com

NEDERLAND
Arjo Nederland BV
Biezenwei 21
4004 MB TIEL
Postbus 6116
4000 HC TIEL
Tel: +31 (0) 344 64 08 00
Fax: +31 (0) 344 64 08 85
E-mail: info.nl@arjo.com

NEW ZEALAND
Arjo Ltd
34 Vestey Drive
Mount Wellington
NZ-AUCKLAND 1060
Tel: +64 (0) 9 573 5344
Free Call: 0800 000 151
Fax: +64 (0) 9 573 5384
E-mail: nz.info@Arjo.com

NORGE
Arjo Norway AS
Olaf Helsets vei 5
N-0694 OSLO
Tel: +47 22 08 00 50
Faks: +47 22 08 00 51
E-mail: no.kundeservice@arjo.com

ÖSTERREICH
Arjo Austria GmbH
Lemböckgasse 49 / Stiege A / 4.OG
A-1230 Wien
Tel: +43 1 8 66 56
Fax: +43 1 866 56 7000

POLSKA
Arjo Polska Sp. z o.o.
ul. Ks Piotra Wawrzyniaka 2
PL-62-052 KOMORNIKI (Poznań)
Tel: +48 61 662 15 50
Fax: +48 61 662 15 90
E-mail: arjo@arjo.com

PORTUGAL
Arjo em Portugal
MAQUET Portugal, Lda.
(Distribudor Exclusivo)
Rua Poeta Bocage n.º 2 - 2G
PT-1600-233 Lisboa
Tel: +351 214 189 815
Fax: +351 214 177 413
E-mail: Portugal@arjo.com

SUISSE / SCHWEIZ
Arjo Switzerland AG
Fabrikstrasse 8
Postfach
CH-4614 HÄGENDORF
Tél/Tel: +41 (0) 61 337 97 77
Fax: +41 (0) 61 311 97 42

SUOMI
Arjo Scandinavia AB
Riihitontuntie 7 C
02200 Espoo
Finland
Puh: +358 9 6824 1260
E-mail: Asiakaspalvelu.finland@arjo.com

SVERIGE
Arjo International HQ
Hans Michelsensgatan 10
SE-211 20 MALMÖ
Tel: +46 (0) 10 494 7760
Fax: +46 (0) 10 494 7761
E-mail: kundservice@arjo.com

UNITED KINGDOM
Arjo UK and Ireland
Houghton Hall Park
Houghton Regis
UK-DUNSTABLE LU5 5XF
Tel: +44 (0) 1582 745 700
Fax: +44 (0) 1582 745 745
E-mail: sales.admin@arjo.com

USA
Arjo Inc.
2349 W Lake Street Suite 250
US-Addison, IL 60101
Tel: +1 (630) 307-2756
Free: +1 (800) 323-1245
Fax: +1 (630) 307 6195
E-mail: us.info@arjo.com

JAPAN
Arjo Japan K.K.
東京都港区虎ノ門三丁目7 番8 号
ランディック第2 虎ノ門ビル9 階
Tel: +81 (0)3-6435-6401
Fax: +81 (0)3-6435-6402
E-mail: info.japan@arjo.com

At Arjo, we are committed to improving the everyday lives of people affected by reduced mobility and age-related health challenges. With products and solutions that ensure ergonomic patient handling, personal hygiene, disinfection, diagnostics, and the effective prevention of pressure ulcers and venous thromboembolism, we help professionals across care environments to continually raise the standard of safe and dignified care. Everything we do, we do with people in mind.

ArjoHuntleigh AB
Hans Michelsensgatan 10
211 20 Malmö, Sweden
www.arjo.com