ИНСТРУКЦИЯ ПО ЭКСПЛУАТАЦИИ

Minuet

746-396-RU Rev 18 • 10/2022

arjo
EMPOWERING MOVEMENT

Политика разработки и авторское право
® и ™ — торговые марки, принадлежащие группе компаний Arjo.
© Arjo 2022 г.
Поскольку политикой компании является непрерывное совершенствование, компания сохраняет за собой право вносить изменения в дизайн без предварительного уведомления. Не разрешается копировать содержание этой публикации целиком или частично без согласия компании Arjo.

Содержание

Предупреждения, меры предосторожности и примечания 3
Общие предостережения и меры предосторожности 4

1. Введение 6

Описания изделия 6
Описание изделия 7

2. Применение 8

Назначение 8
Показания 8
Противопоказания 9

3. Сборка и установка 11

Матрасы 12
Сборка кровати 14

4. Эксплуатация 20

Пульт дистанционного управления 20
Тормоза и колеса 21
Угол сгибания коленного сустава 22
Удлинение кровати 23

5. Принадлежности — установка и использование 24

Боковые ограждения полной длины 26
Увеличители высоты боковых поручней-ограждений 28
Складные стальные боковые ограждения 30
Подкладки для боковых ограждений полной длины
CM-ACC03 и CM-ACC26 33
Стойки для подъема CM-ACC09 34
Ручка для обеспечения подвижности CM-ACC11 и CM-ACC12 37
Гибкий держатель пульта дистанционного управления CM-ACC13 39
Инфузионная стойка CM-ACC14 41
Кронштейн насоса матраса CM-ACC15 42
Держатель мочеприемника CM-ACC17 43
Вспомогательный поручень для подъема 44
Фиксаторы матраса CM-ACC24 48

6. Разборка кровати 49

7. Очистка 52

8. Уход и профилактическое обслуживание 53

Профилактическое техобслуживание 53
Поиск и устранение неисправностей 55

9. Гарантия и сервисное обслуживание 56

10. Технические данные 57

11. Электромагнитная совместимость (ЭМС) 61

Предупреждения, меры предосторожности и примечания

ПРЕДУПРЕЖДЕНИЯ, приведенные в данной инструкции, указывают на возможные опасности, которые могут возникнуть вследствие ненадлежащего выполнения процедур или условий и привести к смерти, телесным повреждениям или другим серьезным неблагоприятным последствиям.

Меры предосторожности, приведенные в данной инструкции, указывают на возможные опасности, которые при неправильном выполнении процедур или условий могут привести к повреждению или неисправности оборудования.

Примечания, приведенные в данной инструкции (обозначенные ☞), используются для объяснения или уточнения процедуры или условия.

★ Указывает на дополнительный элемент.

Общие предостережения и меры предосторожности

ПРЕДУПРЕЖДЕНИЕ

Храните данную инструкцию в надежном месте, так как она может понадобиться вам в будущем.

Соблюдение данных инструкций является обязательным для безопасного и эффективного использования этого изделия, в том числе для безопасности пациентов и лиц, осуществляющих уход.

Прежде чем собирать или использовать эту кровать, внимательно ознакомьтесь с данными инструкциями. Вы должны быть обучены правильному использованию этого изделия, его функций и средств управления, а также любого вспомогательного оборудования и инструментов. Установка и использование кровати должны осуществляться в соответствии с настоящей инструкцией.

Несанкционированные модификации или ремонт данного изделия могут повлиять на его безопасность и привести к аннулированию гарантии. Компания Arjo не несет ответственность за происшествия, несчастные случаи или ухудшение технических характеристик изделия, которые могут возникнуть в результате такого ремонта или модификаций.

Не курите и не используйте открытое пламя вблизи этого оборудования и не подвергайте его воздействию экстремальных температур.

Не используйте принадлежности, не утвержденные для применения с этой кроватью или не предназначенные для нее. Не подключайте кровать к другому оборудованию, если иное не указано в настоящей инструкции.

Данное изделие содержит мелкие детали, которые могут представлять для детей опасность удушения при вдыхании или заглатывании.

Дети и домашние животные могут находиться вблизи кровати только под присмотром взрослых.

При неправильном применении электрооборудование может быть опасным.

Не используйте медкровати с электроприводом в присутствии воспламеняемых газов, таких как анестетики.

Убедитесь в том, что кровать собрана и установлена в соответствии с указаниями, приведенными в настоящей инструкции.

Не используйте эту кровать для транспортировки пациентов.

Всегда используйте матрас подходящего размера и типа. Соответствующие матрасы, снижающие и регулирующие опорное давление, поставляются компанией Arjo.

Перед регулировкой позиционирования кровати убедитесь в безопасном положении пациента во избежание его падения или попадания частей тела пациента в механизмы.

При регулировке позиционирования кровати убедитесь в том, что препятствия, например фурнитура на боковых сторонах кровати, не ограничивают ее движение.

Для снижения риска травмы вследствие падения опускайте кровать на минимальную высоту во всех случаях, когда пациент остается без присмотра.

Во избежание риска удушения убедитесь в том, что кабель пульта дистанционного управления находится в надлежащем положении.

ПРЕДУПРЕЖДЕНИЕ

Не допускайте, чтобы кабель питания лежал на полу таким образом, чтобы об него можно было споткнуться.

Не оставляйте кровать Minuet и принадлежности во влажных или сырых помещениях в течение продолжительных периодов времени.

Убедитесь в том, что кровать или другие предметы, перемещаемые по кабелю питания, не повреждают его.

Соблюдайте осторожность при прокладке кабелей от другого оборудования, чтобы не допустить зажатия кабелей между частями кровати.

Это изделие соответствует требованиям действующих стандартов по электромагнитной совместимости (ЭМС). Однако для медицинского электрооборудования необходимо соблюдать специальные меры предосторожности в отношении ЭМС. Его установка и использование должны осуществляться в соответствии с информацией, приведенной в главе 11 настоящей инструкции.

На работу настоящего изделия может влиять оборудование для беспроводной связи, такое как домашние устройства беспроводной связи, мобильные телефоны, беспроводные телефоны и их базовые станции, а также портативная радиоаппаратура т. д. Чтобы максимально снизить вероятность помех, кровать следует устанавливать на расстоянии по меньшей мере 2,3 метра от такого оборудования.

Не оставляйте пациента в наклонном положении без присмотра.

При возникновении серьезного инцидента, связанного с данным медицинским устройством и затрагивающего пользователя либо пациента, пользователь либо пациент должен сообщить об этом серьезном инциденте производителю или дистрибьютору медицинского устройства. В Европейском союзе пользователь также должен сообщить о серьезном инциденте в компетентный орган того государства — члена ЕС, в котором он находится.

1. Введение

Описания изделия

Arjo Minuet® — кровать с электроуправляемыми функциями, предназначенная для использования при уходе за пожилыми людьми и людьми с ограниченными возможностями.

Она выполнена с возможностью разборки на секции для удобства транспортировки, но ее легко собрать с помощью минимального набора инструментов.

В линейке *Minuet* представлены две основные модели:

Модель 160 Четырехсекционная кровать с электрической регулировкой высоты, спинки и подъема ног.

Модель 161 Модель 160, дополненная возможностью наклона головой вниз и ногами вниз.

ПРЕДУПРЕЖДЕНИЕ

Функция наклона в модели 161 не соответствует требованиям положения Тренделенбурга. Кровать нельзя использовать в тех случаях, когда пациент должен находиться в положении Тренделенбурга.

Номер модели REF и серийный номер SN указаны на паспортной табличке, расположенной на головной секции матрасной платформы.

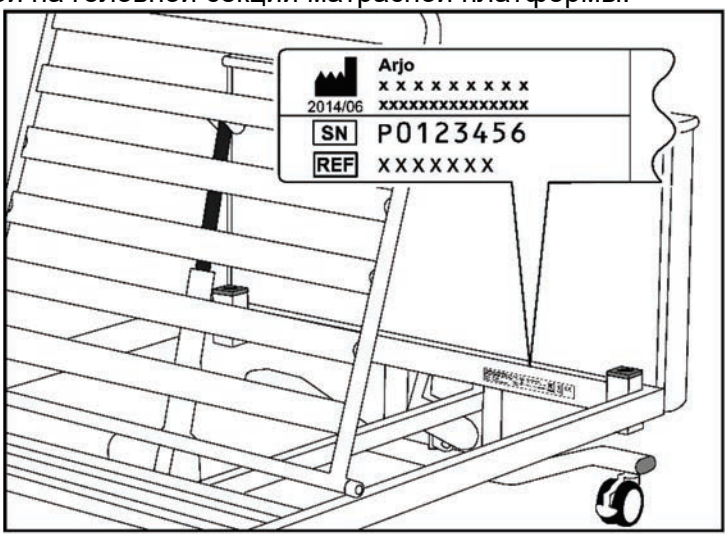

Паспортная табличка

Характеристики

- кнопочное управление всеми электрическими функциями;
- электроуправляемая регулировка высоты, угла наклона спинки и подъема ног;
- ручная регулировка угла сгибания коленного сустава;
- удлиненная матрасная платформа;
- колеса со встроенными тормозами;
- резервный аккумулятор для обеспечения работоспособности при отключении электропитания.

Предусмотрен ассортимент дополнительных принадлежностей, включая боковые ограждения и стойки для подъема. Установка и использование этих элементов описаны в главе 5.

Описание изделия

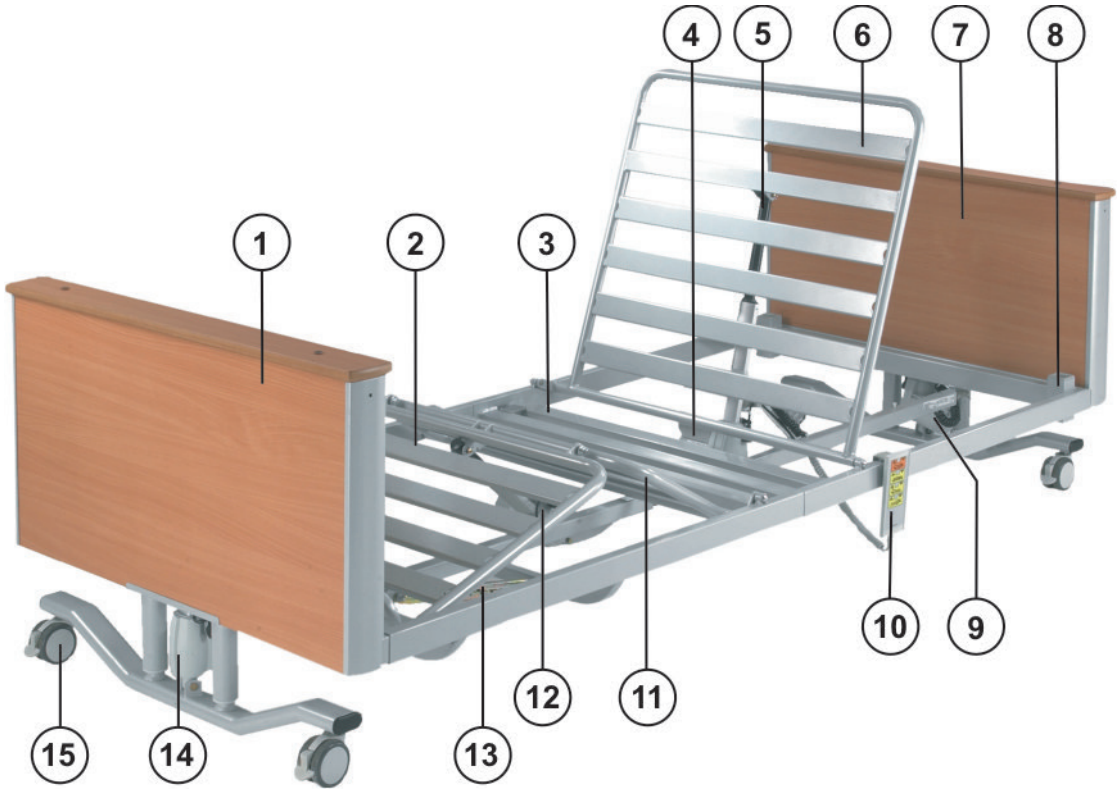

1. Секция ножного конца
2. Секция голени (нижней части ноги)
3. Секция сиденья
4. Блок управления/резервный аккумулятор
5. Привод спинки
6. Секция спинки
7. Секция головного конца
8. Стойка для подъема/ вспомогательное гнездо
9. Привод головного конца
10. Пульт дистанционного управления
11. Секция бедра (верхней части ноги)
12. Привод секции ног
13. Храповой механизм секции ног
14. Привод ножного конца
15. Колесо с рычагом тормоза

2. Применение

ПРЕДУПРЕЖДЕНИЕ

Для гарантии безопасного использования медкровати пациентом, лицо, имеющее медицинскую квалификацию, должно сначала оценить возраст, размер и состояние пациента.

Назначение

Модель 160 пригодна для использования в следующих сферах:

долговременный медицинский уход, когда необходимы медицинское наблюдение и мониторинг, например в домах для инвалидов и престарелых и гериатрических пансионатах;

дома, например для домашнего ухода.

Модель 161 пригодна для использования в следующей сфере:

долговременный медицинский уход, когда необходимы медицинское наблюдение и мониторинг, например в домах для инвалидов и престарелых и гериатрических пансионатах.

Показания

Кровать предназначена для использования в ситуациях, когда требуется помощь в перемещении пациента или в снижении нагрузок для лица, осуществляющего уход, при подъеме и перемещении пациента вручную.

Профилированная матрасная платформа позволяет обеспечить поддержку пациента в вертикальном положении сидя. Улучшенная поддержка, которую она обеспечивает, способствует снижению давления на пациента при смещении его тела и в зонах контакта поверхности матраса с телом пациента.

Опцию наклона головой вниз можно использовать для усиления кровотока. Кровать нельзя использовать в тех случаях, когда пациент должен находиться в положении Тренделенбурга. Максимальный угол наклона каркаса кровати *Minuet* составляет 10°.

Опцию наклона ногами вниз можно использовать для большего комфорта пациента.

Функция регулируемой высоты позволяет поднимать кровать для предоставления лицу, осуществляющему уход, беспрепятственного доступа к пациенту. Затем кровать можно опустить, чтобы пациенту было легче укладываться и вставать с кровати.

Противопока-зания

Кровать предназначена для взрослых и пациентов старше двенадцати лет.

Модель 160 не подходит для использования в следующих ситуациях:

- интенсивная терапия при критических состояниях, обеспечиваемая в больничных условиях, когда требуется круглосуточное медицинское наблюдение и постоянный мониторинг, например ITU, ICU и CCU;
- уход при острых состояниях, обеспечиваемый в больницах или других медицинских учреждениях, когда требуется медицинское наблюдение или мониторинг, например в отделениях общей терапии и хирургических отделениях;
- для амбулаторного лечения.

Модель 161 не подходит для использования в следующих ситуациях:

- интенсивная терапия при критических состояниях, обеспечиваемая в больничных условиях, когда требуется круглосуточное медицинское наблюдение и постоянный мониторинг, например ITU, ICU и CCU;
- уход при острых состояниях, обеспечиваемый в больницах или других медицинских учреждениях, когда требуется медицинское наблюдение или мониторинг, например в отделениях общей терапии и хирургических отделениях;
- дома, например для домашнего ухода.
- для амбулаторного лечения.
- Использование наклона головой вниз или ногами вниз может быть противопоказано при некоторых медицинских состояниях. Такие наклонные положения должны использоваться только под наблюдением квалифицированного медперсонала после оценки состояния пациента.

Данная кровать не предназначена для пациентов, чей вес составляет менее 40 кг.

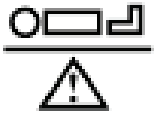

= 145 кг

Максимальный рекомендованный вес пациента — 145 кг.

= 180 кг

Безопасная рабочая нагрузка на кровать — 180 кг.

Безопасная рабочая нагрузка рассчитана следующим образом (согласно EN 60601-2-52):

Максимальный вес пациента ……..…… 145 кг

Матрас ……....20 кг

Принадлежности
(включая прикрепленные нагрузки) …… 15 кг

ВСЕГО …… 180 кг

ПРЕДУПРЕЖДЕНИЕ

Если суммарный вес матраса и принадлежностей превышает 35 кг, то максимальный вес пациента необходимо уменьшить на соответствующую величину.

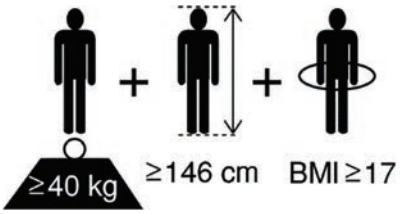

Рекомендованные размеры пациента: вес не менее 40 кг, рост не менее 146 см и ИМТ не менее 17.

По усмотрению лица, осуществляющего уход, кровать может быть приспособлена для пациентов, рост которых превышает 190 см, путем удлинения (см. «Удлинение кровати» в главе 4). Убедитесь в том, что рост пациента не превышает «увеличенную длину», указанную в главе 10 «Технические данные».

3. Сборка и установка

ПРЕДУПРЕЖДЕНИЕ

Подузлы кровати имеют большой вес. При перемещении или подъеме этих элементов примите соответствующие меры предосторожности для предотвращения телесных повреждений.

Перед началом сборки убедитесь в том, что тормоза задействованы на всех четырех колесах кровати.

Собранную кровать следует устанавливать так, чтобы сетевая розетка находилась в пределах досягаемости, на случай, если потребуется отключить кровать от электросети.

Перед началом сборки кровати внимательно ознакомьтесь с данными инструкциями.

Выполняйте работу на подходящей поверхности (например, на ковровом покрытии) для предотвращения повреждения элементов кровати.

Перед началом сборки убедитесь в том, что у вас достаточно места; рабочая зона должна быть достаточно большой, чтобы можно было повернуть полностью собранную кровать в вертикальное положение.

ПРЕДУПРЕЖДЕНИЕ

При установке винтов с шестигранным углублением под ключ всегда пользуйтесь прилагаемым торцовым (шестигранным) ключом на 5 мм. Использование других инструментов может не позволить полностью затянуть винты.

Панели ножного конца и головного конца практически идентичны. Панель ножного конца можно определить по прикрепленным к ней знакам «Arjo» и «Minuet».

Различные части кровати приводятся в движение с помощью электрических устройств, называемых *«приводами»*. Приводы установлены на каждом конце кровати и управляют ее высотой. Два привода установлены под матрасной платформой и управляют секциями спинки и ног.

Приводы, дистанционный пульт управления и кабель питания подключены к *блоку управления,* закрепленному на приводе спинки вместе с резервным аккумулятором.

Осторожно

Перед первым использованием или если кровать не использовалась более трех месяцев, подключите ее к источнику электропитания не менее чем на 24 часа для полной зарядки аккумулятора.

Во время обычного использования кровать всегда должна быть подключена к источнику электропитания, чтобы резервный аккумулятор был полностью заряжен.

Несоблюдение этих указаний может привести к сокращению срока службы аккумулятора.

Матрасы

ПРЕДУПРЕЖДЕНИЕ

Всегда используйте матрас подходящего размера и типа. Использование несовместимых с кроватью матрасов может представлять опасность.

При использовании очень мягких матрасов, даже если они имеют правильный размер, существует опасность защемления частей тела пациента.

Ознакомьтесь с инструкциями по эксплуатации, прилагаемыми к матрасу.

Если максимальный вес пациента, указанный для матраса, отличается от указанного для медкровати веса пациента, применяется наименьшая из этих величин.

Для гарантии соответствия стандарту EN 60601-2-52 необходимо использовать утвержденный компанией Arjo матрас. При использовании матрасов других производителей пользователь должен проверить соответствие матраса стандарту.

На этикетке матрасной платформы указана поддерживаемая высота матраса для использования без боковых ограждений или с боковыми ограждениями стандартной высоты:

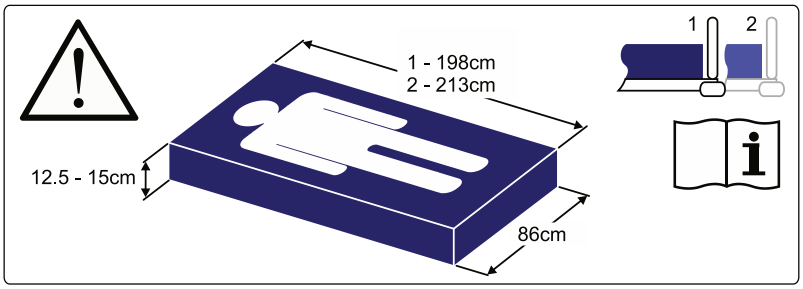

Этикетка с размером матраса

На этикетке на боковом ограждении, если она имеется, будет указано, возможно ли безопасное использование матраса другой высоты:

Код продукта	Тип бокового ограждения	Матрас Толщина
CM-ACC00-1.52	Деревянные боковые ограждения полной длины, стандартной высоты (серый/бук)	150 мм
CM-ACC00-3.52	Деревянные боковые ограждения полной длины, стандартной высоты (коричневый/бук)	150 мм
CM-ACC01-1.52	Деревянные боковые ограждения полной длины, стандартной высоты (серый/вишня)	150 мм
CM-ACC00-1.14	Деревянные боковые ограждения полной длины, увеличенной высоты (серый/бук)	172 мм
CM-ACC00-3.14	Деревянные боковые ограждения полной длины, увеличенной высоты (коричневый/бук)	172 мм
CM-ACC01-1.14	Деревянные боковые ограждения полной длины, увеличенной высоты (серый/вишня)	172 мм
CM-ACC01-3.14	Деревянные боковые ограждения полной длины, увеличенной высоты (коричневый/вишня)	172 мм
CM-ACC02-1.52	Увеличитель высоты для деревянных боковых ограждений полной длины, стандартной высоты (серый). Использовать с накладкой толщиной 110–115 мм	150 мм
CM-ACC02-3.52	Увеличитель высоты для деревянных боковых ограждений полной длины, стандартной высоты (коричневый). Использовать с накладкой толщиной 110–115 мм	150 мм
CM-ACC04-1.52	Стальные боковые ограждения полной длины, стандартной высоты	150 мм
CM-ACC06-1.52	Стальные складные боковые ограждения длиной 3/4, стандартной высоты	150 мм
CM-ACC07-1.52	Стальные складные боковые ограждения увеличенной высоты	172 мм
CM-ACC22-1.52	Вспомогательный поручень для подъема стандартной высоты (серый)	150 мм
CM-ACC23-1.52	Вспомогательный поручень для подъема увеличенной высоты (серый)	172 мм

Матрасы и боковые ограждения ★

При выборе сочетаний кровати и матрасов важно учитывать использование боковых ограждений (если они предусмотрены) на основании клинической оценки каждого отдельного пациента, а также следовать местным правилам.

При оценке пригодности матраса для использования с поручнями-ограждениями надо учитывать следующие факторы:

- Если кровать оборудована стандартными боковыми ограждениями, можно использовать матрас из пеноматериала толщиной до 150 мм.
- Если кровать оборудована боковыми ограждениями увеличенной высоты, можно использовать матрас из пеноматериала толщиной до 172 мм.
- Специальные воздушно-пенные системы с электроприводом, заменяющие обычный матрас, при нагрузке обычно охватывают пациента и могут быть, как правило, глубже пенного матраса без риска для безопасности. Специальные системы, заменяющие обычный матрас, других изготовителей необходимо индивидуально оценивать перед использованием, чтобы проверить, достаточно ли это расстояние.
- Используйте накладку на матрас только в сочетании с деревянными боковыми ограждениями полной длины и стандартной высоты (CM-ACC00-1.52, CM-ACC00-3.52 или CM-ACC01-1.52) и увеличителями длины для боковых ограждений CM-ACC02-1.52 или CM-ACC02-3.52 (см. страницу 29). При использовании такого сочетания кровать может быть оснащена матрасом толщиной до 150 мм и накладкой толщиной от 110 мм до 115 мм.
- Для гарантии соответствия стандарту EN 60601-2-52 необходимо использовать утвержденный компанией Arjo матрас. При использовании матрасов других производителей пользователь должен проверить соответствие матраса стандарту.

Для получения более подробной информации относительно подходящих матрасов и замены матрасов обращайтесь в ваше местное представительство компании Arjo или к утвержденному дистрибьютору. Список представительств компании Arjo приведен в конце данного руководства.

Сборка кровати

1

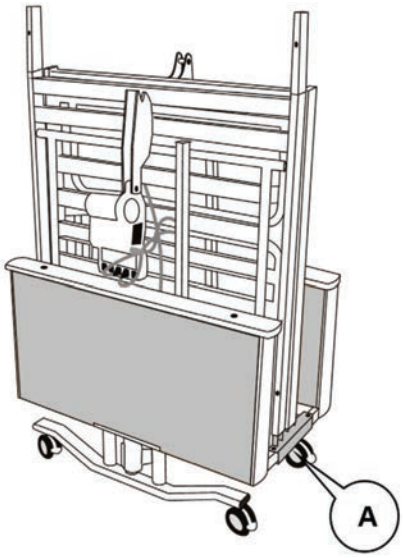

Кровать поставляется в виде четырех основных секций, для удобства транспортировки закрепленных вместе на двух транспортировочных кронштейнах (A).

Удалите картонную прокладку и пластиковую стяжку между секциями матрасной платформы.

Снимите две секции матрасной платформы с транспортировочных кронштейнов и положите их на пол. Секцию ножного конца матрасной платформы необходимо снять с транспортировочных кронштейнов раньше секции головного конца.

2

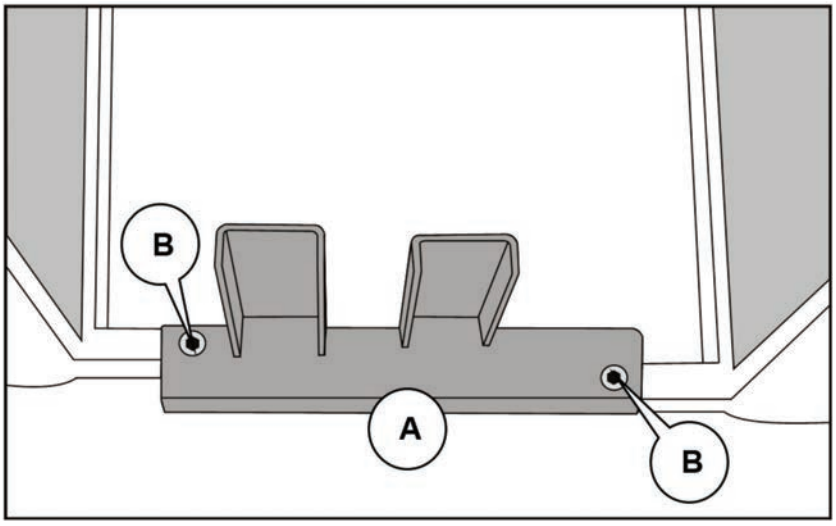

Выкрутите два винта с шестигранным углублением под ключ (B) из одного из транспортировочных кронштейнов (A). Снимите второй транспортировочный кронштейн, следя за тем, чтобы секции концевой панели не упали. Сохраните четыре винта с шестигранным углублением под ключ.

Два других винта с шестигранным углублением под ключ крепятся в отверстиях в секциях матрасной платформы; их необходимо удалить перед началом сборки. При сборке кровати используются шесть винтов с шестигранным углублением под ключ.

Храните два транспортировочных кронштейна и упаковку в безопасном месте.

ПРЕДУПРЕЖДЕНИЕ

Не допускайте падения секций концевой панели при удалении транспортировочных кронштейнов.

3	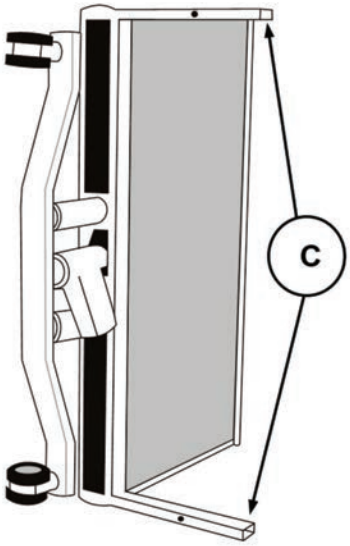 Положите секцию панели головного конца на пол, при этом две стойки на каркасе (C) должны быть направлены наружу вправо, как показано на рисунке. Расположите кровать так, чтобы при сборке кровати можно было работать с нижней стороной матрасной платформы. Это облегчит подключение приводов к блоку управления.
4	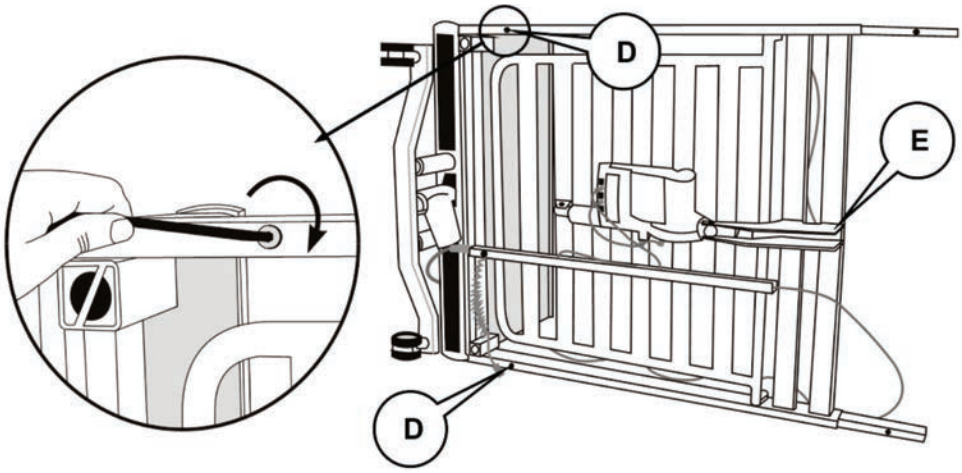 Скользящим движением наденьте две боковые трубки секции головного конца матрасной платформы на стойки на узле панели головного конца. Вставьте винты с шестигранным углублением под ключ в два отверстия (D) на нижней стороне головного конца матрасной платформы и скрепите секции вместе, установив сначала нижний винт. Туго затяните оба винта. ☞ *Используйте подходящий упаковочный материал, например картон, чтобы приподнять секции матрасной платформы примерно на 1 см от пола; это поможет правильно выровнять крепежные отверстия.* Разверните кабель питания, обернутый вокруг гнезда (E) на секции головного конца матрасной платформы.

ПРЕДУПРЕЖДЕНИЕ

Соблюдайте осторожность, чтобы не прищемить руки или пальцы или не защемить кабели при сдвигании секций кровати.

5

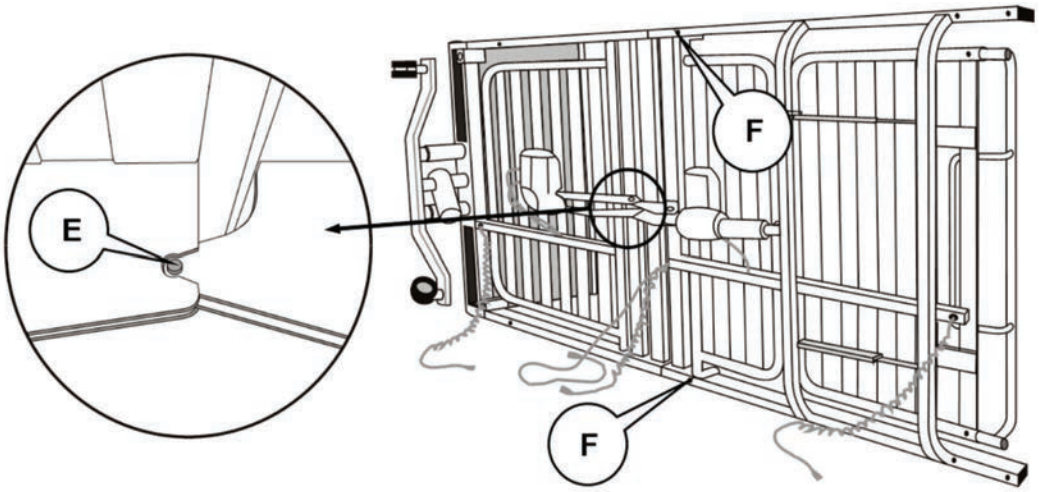

Соберите ножной конец матрасной платформы с головным концом матрасной платформы, сдвинув эти две части вместе. Убедитесь в том, что паз в секции головного конца (E) располагается поверх штанги в секции ножного конца.

Вставьте винты с шестигранным углублением под ключ в два отверстия (F) на нижней стороне ножного конца матрасной платформы и скрепите секции, установив сначала нижний винт. Туго затяните оба винта.

6

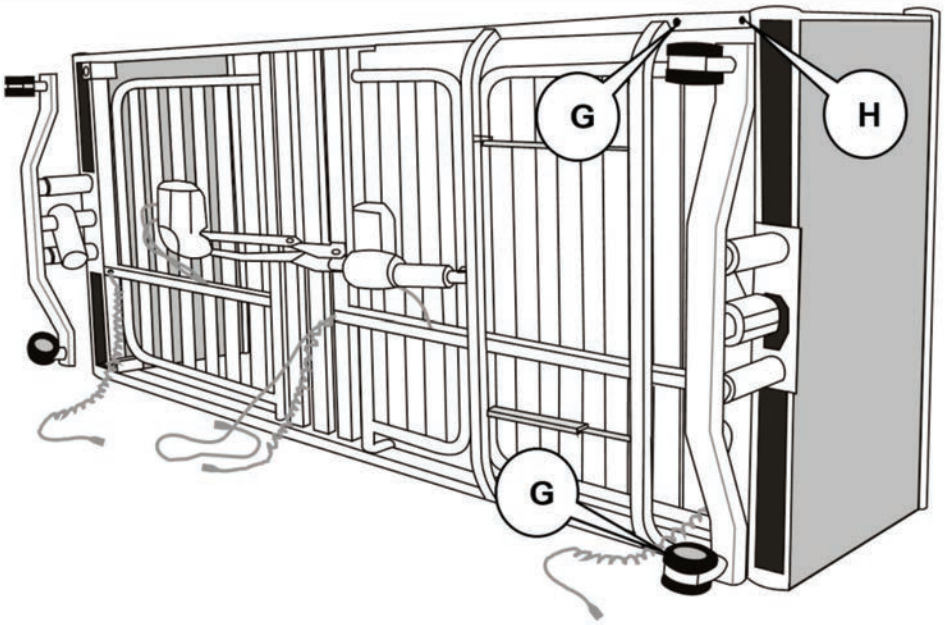

Присоедините панель ножного конца к кровати, совместив крепежные отверстия в стойках с крепежными отверстиями (G) в секции ножного конца матрасной платформы.

Вставьте два винта с шестигранным углублением под ключ в отверстия и скрепите две секции, установив сначала нижний винт. Туго затяните оба винта.

В секции ножного конца матрасной платформы предусмотрено два набора крепежных отверстий. Используйте те из них, которые расположены ближе к поперечной штанге, как показано на рисунке. Другие отверстия (H) используются для удлинения кровати в случае необходимости.

7	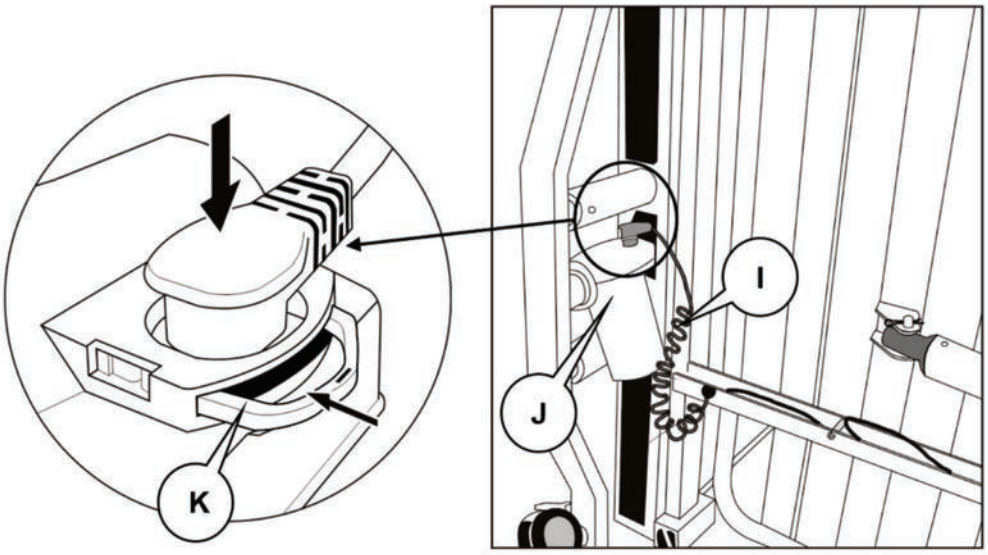 Вставьте витой кабель (I) в привод регулировки высоты головного конца (J). Убедитесь в том, что штекер полностью вставлен в гнездо. Надавливайте на зажим крепления кабеля (K) до тех пор, пока он не встанет на место со щелчком. Повторите процедуру для привода регулировки высоты ножного конца.
8	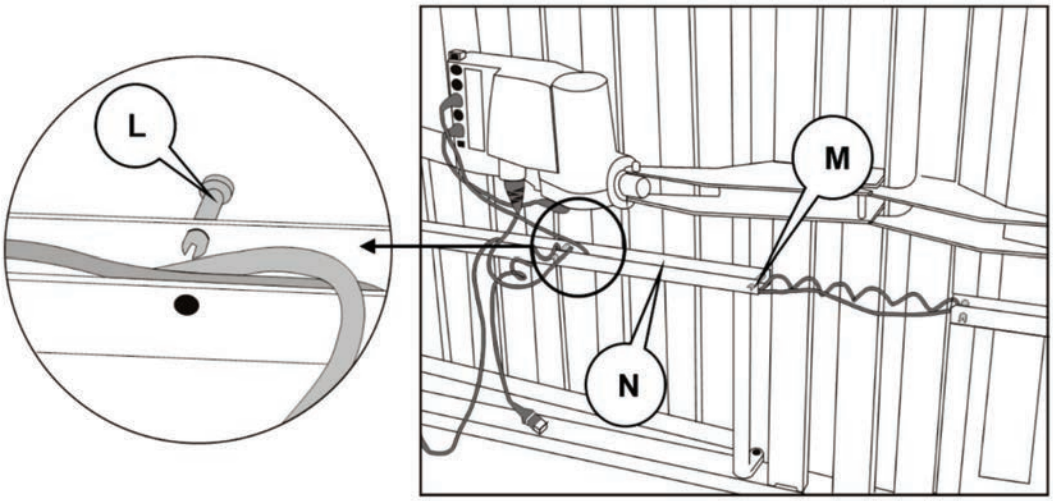 Сожмите раздвоенные концы удерживающих штифтов (L) и (M) и частично вытолкните их из кабельного канала (N) головного конца, как показано *выше слева*. Следите за тем, чтобы кабели не выскочили из канала. Аккуратно распрямите кабель (-и) от секции ножного конца и расположите их в кабельном канале головного конца рядом с другими кабелями. Установите два удерживающих штифта на прежнее место, чтобы зафиксировать все кабели внутри кабельного канала головного конца.

9	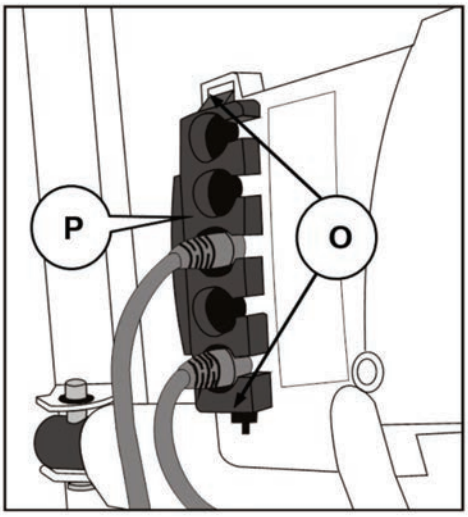	Вставьте маленькую отвертку с прямым шлицем в два паза (O) и приподнимите зажимы, фиксирующие удерживающую планку (P) на блоке управления. Снимите удерживающую планку и храните ее в надежном месте. Не отсоединяйте кабели, подключенные к разъемам блока управления с маркировкой **1** и **3**.
10	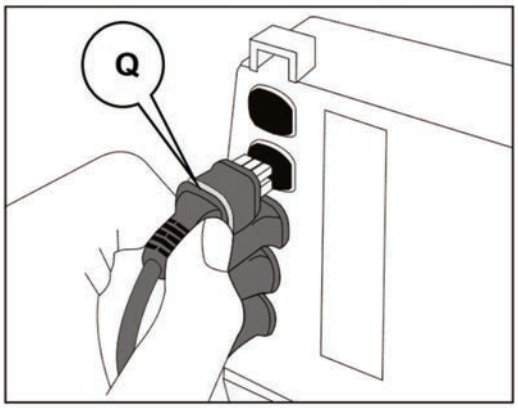	Вставьте кабель с этикеткой **2** в гнездо блока управления с маркировкой **2**. Вставьте кабель с этикеткой **4** в гнездо блока управления с маркировкой **4**. Убедитесь в том, что все штекеры привода полностью вставлены в соответствующие гнезда и что уплотнительные кольца (Q) не видны.
11		Подключите пульт дистанционного управления к разъему блока управления, обозначенному символом, показанным слева. Убедитесь в том, что штекер пульта дистанционного управления полностью вставлен в соответствующее гнездо и что уплотнительное кольцо не видно. На этикетке на блоке управления указана функция каждого гнезда: 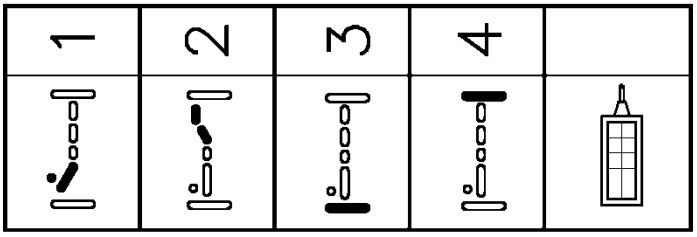

12	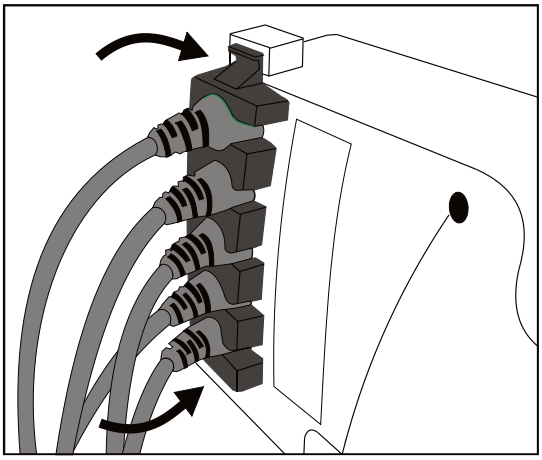 Пропустите кабели от приводов и пульта дистанционного управления через отверстия в удерживающей планке. Надавливайте на удерживающую планку поверх разъемов до тех пор, пока два выступа на удерживающей планке не защелкнутся в двух отверстиях в блоке управления. Удерживающая планка также поможет зафиксировать на месте резервный аккумулятор.
13	• Убедитесь в том, что все шесть винтов с шестигранным углублением под ключ, удерживающие секции кровати вместе, полностью затянуты. • Аккуратно переверните кровать в вертикальное положение на колеса. • Снимите пластиковые стяжки, используемые для крепления секций спинки и ног к каркасу кровати во время транспортировки. • Подсоедините вилку питания к подходящей сетевой розетке. • Установите все фиксаторы матраса на секциях спинки и ног, инструкции по установке см. в главе 5. • *См. главу 4.* Убедитесь в том, что все электрические функции кровати выполняются удовлетворительно в полном диапазоне движений. Убедитесь в том, что во время работы кабели не растягиваются и не защемляются механизмом кровати. • Поместите на кровать подходящий совместимый матрас. Теперь кровать готова к использованию. Указания по использованию кровати и установке дополнительных принадлежностей изложены в следующих главах.

4. Эксплуатация

Пульт дистанционного управления

Пульт дистанционного управления позволяет пользователю управлять углом наклона спинки, подъемом ног, высотой кровати и углом наклона (только для модели 161). Функция «Автоконтур» обеспечивает простую синхронную регулировку подъема ног и угла наклона спинки.

При использовании функции «Автоконтур»для выпрямления матрасной платформы секции ног остаются поднятыми до тех пор, пока спинка не будет частично опущена. Это помогает предотвратить соскальзывание пациента с кровати.

Чтобы задействовать функцию, нажмите и удерживайте нажатой соответствующую кнопку до тех пор, пока не будет достигнуто нужное положение.

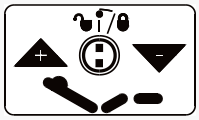

«Автоконтур» — регулирует секции спинки и ног для достижения комфортного положения сидя.

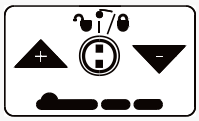

«Высота кровати» — регулирует высоту матрасной платформы относительно пола.

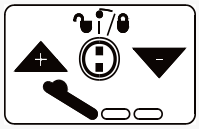

«Спинка» — регулирует угол наклона секции спинки.

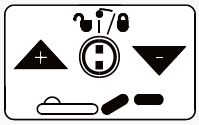

«Подъем ног» — регулирует высоту секции голени относительно матрасной платформы.

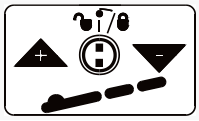

«Наклон» (только для модели 161) — позволяет использовать наклон головой вниз или ногами вниз.

ПРЕДУПРЕЖДЕНИЕ

Кровать нельзя использовать в тех случаях, когда пациент должен находиться в положении Тренделенбурга. Максимальный угол наклона каркаса кровати *Minuet* составляет 10°.

Функция блокировки пульта ручного управления позволяет отключить некоторые функции кровати во избежание их использования пациентом.

Между каждой парой кнопок предусмотрен небольшой поворотный выключатель.

Для отключения функции: вставьте пластиковый ключ в два отверстия в поворотном выключателе (A) и поверните выключатель по часовой стрелке в положение блокировки (B).

Для включения функции: вставьте пластиковый ключ в два отверстия в поворотном выключателе и поверните выключатель против часовой стрелки в разблокированное положение (C).

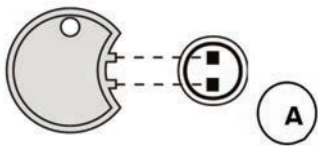

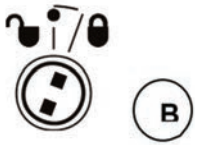

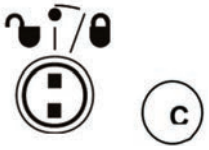

Осторожно

Для включения/отключения функции используйте пластиковый ключ. Используйте ключ, входящий в комплект поставки. Использование других инструментов может привести к повреждению выключателя.

Тормоза и колеса

Каждое из четырех колес оснащено отдельным тормозом.

ПРЕДУПРЕЖДЕНИЕ

Для предотвращения перемещения кровати используйте тормоза на всех четырех колесах при укладывании пациента в кровать или его подъеме из кровати.

Блокировка колеса Нажимайте на рычаг управления тормозом (A) до тех пор, пока он не зафиксируется в «нижнем» положении.

Снятие блокировки Проталкивайте верхний конец рычага управления тормозом горизонтально (B) до тех пор, пока он не вернется в «верхнее» положение.

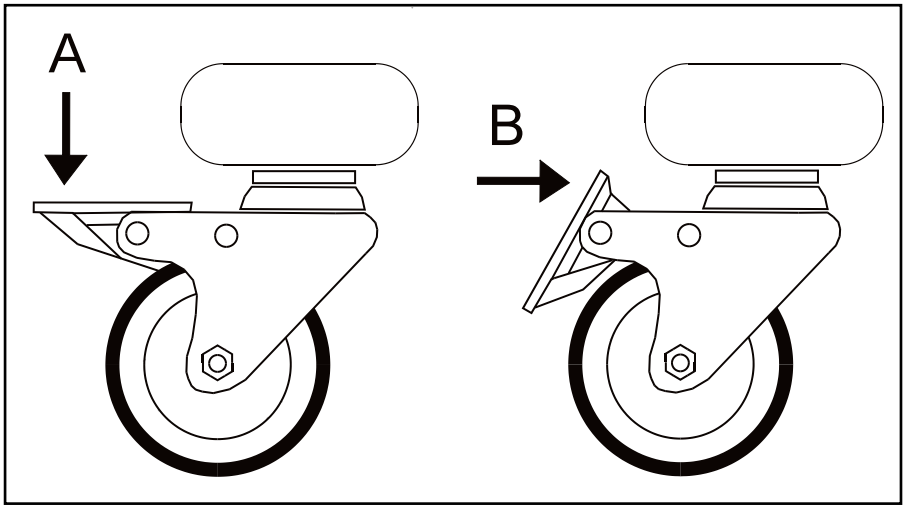

Угол сгибания коленного сустава

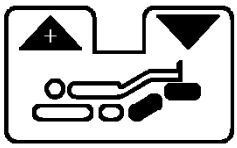

Используйте пульт дистанционного управления для подъема секции бедра до нужной высоты.

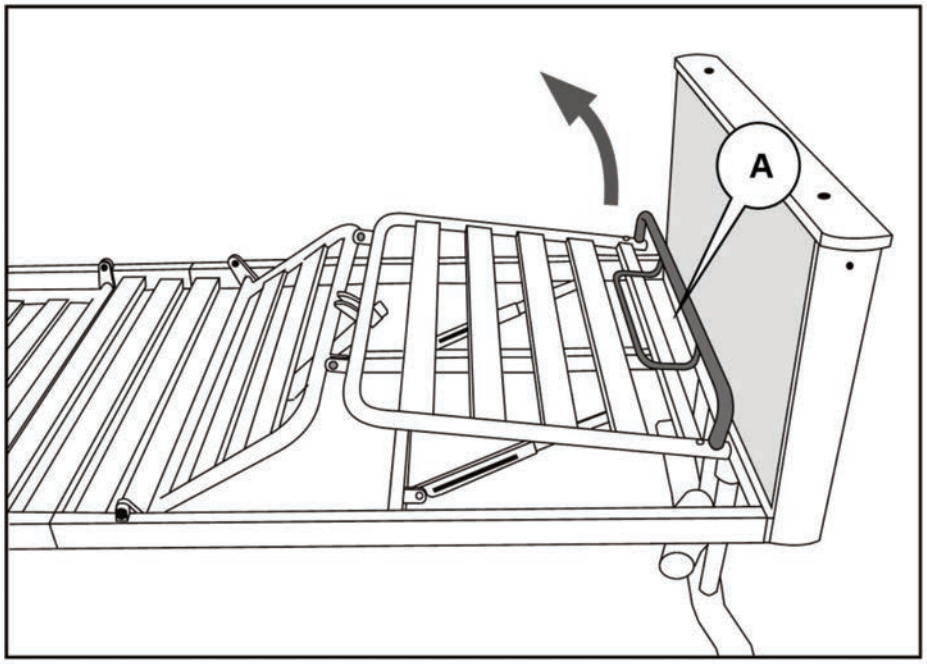

Поднимите удерживающую матрас штангу (A) вверх, чтобы освободить храповой механизм; затем опустите его до требуемого угла.

Еще раз слегка приподнимите удерживающую матрас штангу для повторного зацепления с храповым механизмом.

Удлинение кровати

Для размещения более высоких пациентов матрасную платформу можно удлинить на 13 см (5 дюймов) следующим образом.

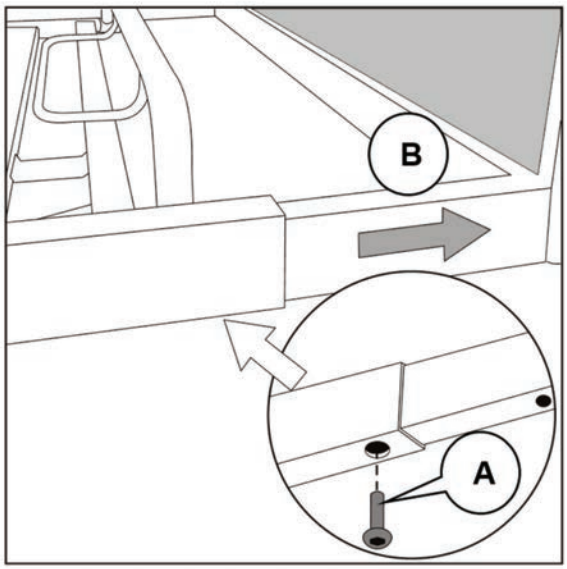

Снимите два винта с шестигранным углублением под ключ (A), прикрепляющих панель ножного конца к кровати.

Снимите панель ножного конца с кровати (B) и совместите крепежные отверстия внизу матрасной платформы с крепежными отверстиями внизу секции панели ножного конца.

Заново установите винты с шестигранным углублением под ключ (A), чтобы зафиксировать панель ножного конца в выдвинутом положении. Убедитесь в том, что оба винта полностью затянуты.

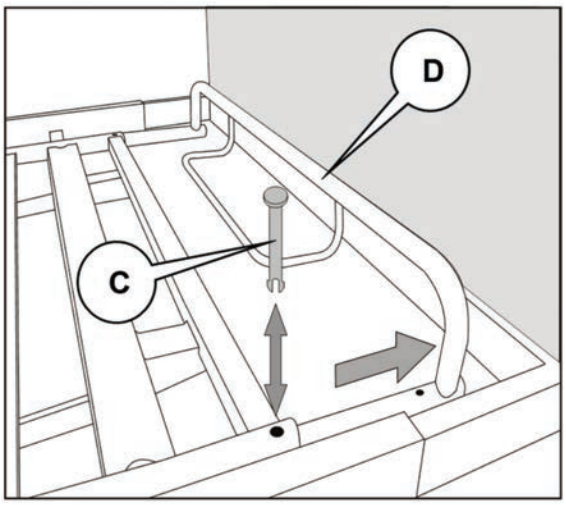

Сожмите раздвоенные концы двух удерживающих штифтов (C) и протолкните их вверх из отверстий.

Потяните за удерживающую матрас штангу (D) в направлении ножного конца кровати.

Совместите вторую пару крепежных отверстий в удерживающей матрас штанге с отверстиями в ножной секции.

Заново установите два удерживающих штифта, протолкнув их вниз через ножную секцию и удерживающую матрас штангу.

ПРЕДУПРЕЖДЕНИЕ

Установите подходящий удлинитель матраса из пеноматериала (подушку) на ножном конце, если медкровать удлинена.

5. Принадлежности — установка и использование

Кровати *Minuet* могут быть дополнены различными принадлежностями, призванными помочь как пациенту, так и лицу, осуществляющему уход. В настоящей главе описан процесс правильной установки и использования таких принадлежностей.

Дополнительные принадлежности, доступные в настоящее время, показаны в таблице ниже.

Код продукта	**Описание**
CM-ACC00-1.52	Деревянные боковые ограждения полной длины, стандартной высоты (серый/бук)
CM-ACC00-3.52	Деревянные боковые ограждения полной длины, стандартной высоты (коричневый/бук)
CM-ACC01-1.52	Деревянные боковые ограждения полной длины, стандартной высоты (серый/вишня)
CM-ACC00-1.14	Деревянные боковые ограждения полной длины, увеличенной высоты (серый/бук)
CM-ACC00-3.14	Деревянные боковые ограждения полной длины, увеличенной высоты (коричневый/бук)
CM-ACC01-1.14	Деревянные боковые ограждения полной длины, увеличенной высоты (серый/вишня)
CM-ACC01-3.14	Деревянные боковые ограждения полной длины, увеличенной высоты (коричневый/вишня)
CM-ACC02-1.52	Увеличитель высоты для деревянных боковых ограждений полной длины, стандартной высоты (серый)
CM-ACC02-3.52	Увеличитель высоты для деревянных боковых ограждений полной длины, стандартной высоты (коричневый)
CM-ACC03	Подкладки для боковых ограждений полной длины
CM-ACC04-1.52	Стальные боковые ограждения полной длины, стандартной высоты
CM-ACC06-1.52	Стальные складные боковые ограждения длиной 3/4, стандартной высоты
CM-ACC07-1.52	Стальные складные боковые ограждения увеличенной высоты
CM-ACC09	Стойка для подъема пациента с ремнем и ручкой
CM-ACC11	Ручка для обеспечения подвижности (для установки с левой стороны кровати)
CM-ACC12	Ручка для обеспечения подвижности (для установки с правой стороны кровати)
CM-ACC13	Гибкий держатель пульта дистанционного управления
CM-ACC14	Инфузионная стойка
CM-ACC15	Кронштейн насоса матраса
CM-ACC17	Держатель мочеприемника
CM-ACC22-1.52	Вспомогательный поручень для подъема стандартной высоты (серый)
CM-ACC23-1.52	Вспомогательный поручень для подъема увеличенной высоты (серый)
CM-ACC24	Фиксаторы матраса (поставляются вместе с кроватью)
CM-ACC26	Прокладки боковых ограждений полной длины с верхней подушкой

Компания Arjo оставляет за собой право изменять элементы принадлежностей и их наличие в ассортименте без уведомления. Некоторые дополнительные принадлежности могут быть недоступны в некоторых странах.

Боковые ограждения — все модели, полной длины и складные

ПРЕДУПРЕЖДЕНИЕ

Используйте только боковые ограждения Arjo, которые выполнены и предназначены для использования с этой кроватью. Несовместимые боковые ограждения могут представлять опасность.

Установку боковых ограждений должен осуществлять либо должным образом обученный человек, либо, учитывая размер и форму этих деталей, двое людей, если они не знакомы с процедурой установки.

Боковые ограждения должны использоваться только с подходящим матрасом правильного размера; подробную информацию см. на странице 12.

- **Максимальная рекомендованная толщина матраса для использования с боковыми ограждениями стандартной высоты составляет 150 мм.**
- **С боковыми ограждениями увеличенной высоты может использоваться матрас или комбинация матрасов толщиной до 172 мм.**
- **Увеличитель высоты бокового ограждения и деревянные боковые ограждения полной длины, стандартной высоты могут использоваться с матрасом и накладкой на матрас толщиной до 265 мм.**

Перед использованием боковых ограждений квалифицированный медработник должен оценить размер, возраст и состояние пациента.

Боковые ограждения не предназначены для удерживания пациентов, которые сознательно пытаются покинуть кровать.

Всегда прокладывайте кабель от пульта дистанционного управления между боковым ограждением и каркасом кровати.

Не используйте боковые ограждения или увеличители высоты боковых ограждений для перемещения или подъема кровати.

При использовании системы надувного матраса с электроприводом трубку подачи воздуха следует размещать между боковым ограждением и каркасом кровати.

Точки касания дополнительного бокового ограждающего приспособления обозначены этим символом. Соблюдайте осторожность, чтобы руки и пальцы не попадали в эти зоны.

Боковые ограждения полной длины

ПРЕДУПРЕЖДЕНИЕ

При установке винтов с шестигранным углублением под ключ всегда пользуйтесь прилагаемыми торцовыми (шестигранными) ключами на 4 мм и 5 мм. Использование других инструментов может не позволить полностью затянуть винты.

В настоящей инструкции описан процесс установки деревянных боковых ограждений увеличенной высоты модели CM-ACC00-1.14. Установка и использование других моделей боковых ограждений полной длины осуществляются аналогичным образом. Если толщина матраса составляет от 150 мм до 172 мм, следует использовать боковые ограждения увеличенной высоты (см. страницу 12).

Боковые ограждения полной длины поставляются в виде пары идентичных элементов. Они могут быть прикреплены с любой стороны кровати.

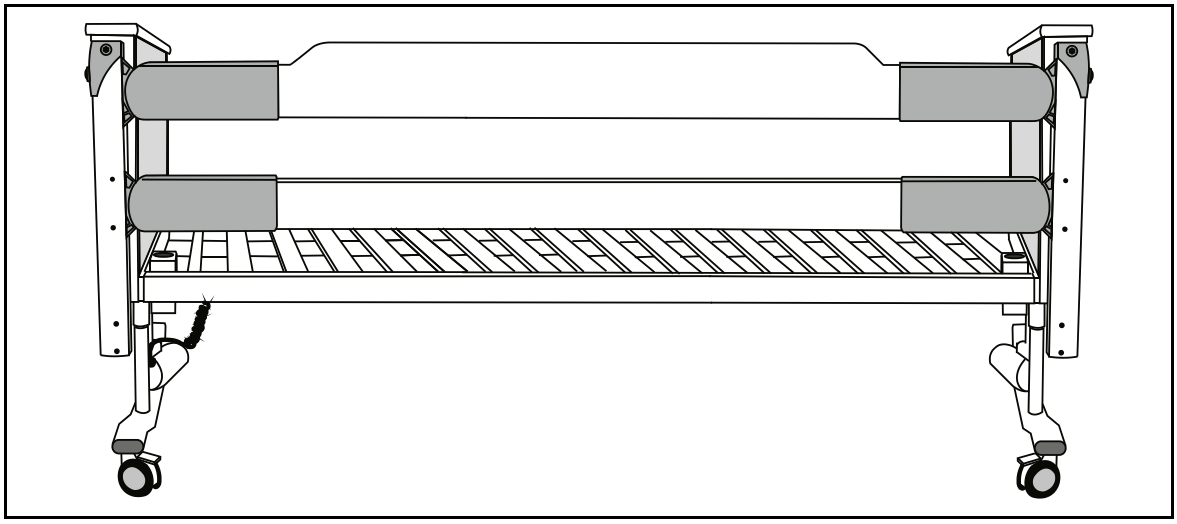

Установка

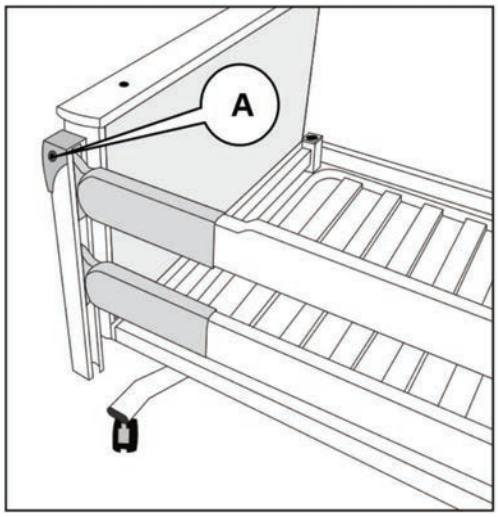

Установите боковое ограждение на кровать.

Совместите крепежные отверстия на краях концевых панелей кровати с верхними крепежными отверстиями в концевых стойках боковых ограждений.

Прикрепите боковое ограждение к концевым панелям с помощью двух винтов M6 x 80 мм с шестигранным углублением под ключ (A), но не затягивайте их полностью на этом этапе.

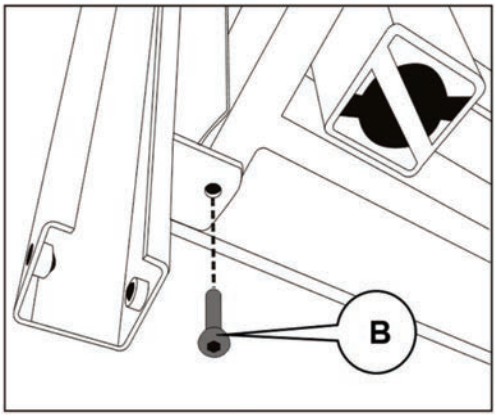

Зафиксируйте крепежный кронштейн бокового ограждения на нижней стороне каждой концевой панели с помощью двух винтов M8 x 16 мм с шестигранным углублением под ключ (B). Убедитесь в том, что оба эти винта полностью затянуты.

Полностью затяните два верхних крепежных винта (A).

Повторите эту процедуру для установки другого бокового ограждения на противоположной стороне кровати.

Эксплуатация

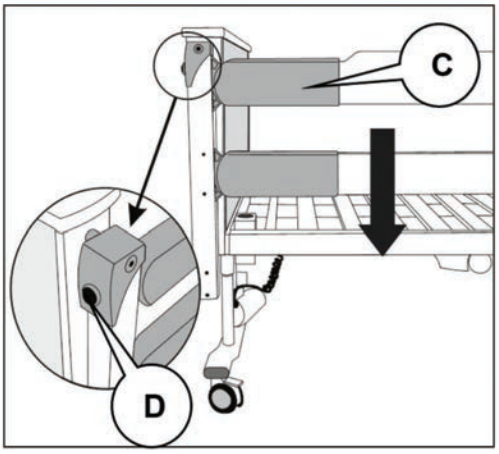

Для опускания бокового поручня-ограждения:

Удерживая пластиковую накладку (C) на ножном конце кровати, слегка приподнимите направляющую.

Нажмите и удерживайте кнопку разблокировки (D) на концевой стойке бокового ограждения.

Опустите боковое ограждение в нижнее положение.

Повторите эту процедуру на головном конце кровати.

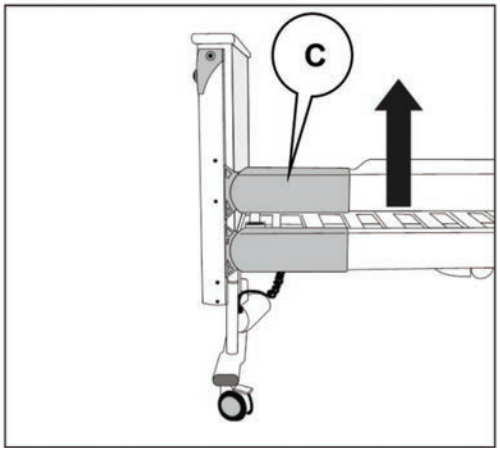

Для подъема бокового поручня-ограждения:

Удерживая пластиковую накладку (C) на ножном конце кровати, потяните верхнюю направляющую вверх до тех пор, пока боковое ограждение автоматически не зафиксируется в поднятом положении.

Повторите эту процедуру на головном конце кровати.

ПРЕДУПРЕЖДЕНИЕ

При подъеме или опускании бокового ограждения всегда придерживайте пластиковую накладку на одном конце верхней направляющей. Не допускайте падения бокового ограждения, так как это может привести к его повреждению.

Вес принадлежностей — боковые ограждения полной длины (на каждое ограждение)

CM-ACC00.14	11,0 кг
CM-ACC00.52	10,0 кг
CM-ACC04.52	12,0 кг

Увеличители высоты боковых поручней-ограждений

В настоящей инструкции описан процесс установки увеличителей высоты боковых ограждений CM-ACC02-1.52 и CM-ACC02-3.52 для деревянных боковых ограждений полной длины, стандартной высоты (CM-ACC00-1.52, CM-ACC00-3.52 и CM-ACC01-1.52).

Увеличители высоты боковых ограждений следует использовать с матрасом рекомендованной толщины (см. страницу 12). Боковые ограждения полной длины могут быть дополнены увеличителями с зажимами для увеличения высоты на 140 мм и обеспечения возможности использования накладки на матрас толщиной от 110 до 115 мм.

CM-ACC02-1.52 и CM-ACC02-3.52 предназначены для использования в сочетании с деревянными боковыми ограждениями полной длины, стандартной высоты CM-ACC00-1.52, CM-ACC00-3.52 или CM-ACC01-1.52.

Увеличители высоты боковых ограждений поставляются в виде пары идентичных элементов. Они могут использоваться с любой стороны кровати.

ПРЕДУПРЕЖДЕНИЕ

Увеличители высоты боковых ограждений должны использоваться только с теми боковыми ограждениями, для которых они предназначены.

При установке винтов с шестигранным углублением под ключ всегда пользуйтесь прилагаемым шестигранным (торцовым) ключом правильного размера M8. Использование других инструментов может не позволить полностью затянуть винты.

Перед использованием убедитесь в том, что принадлежность туго затянута на боковом ограждении и не двигается вперед.

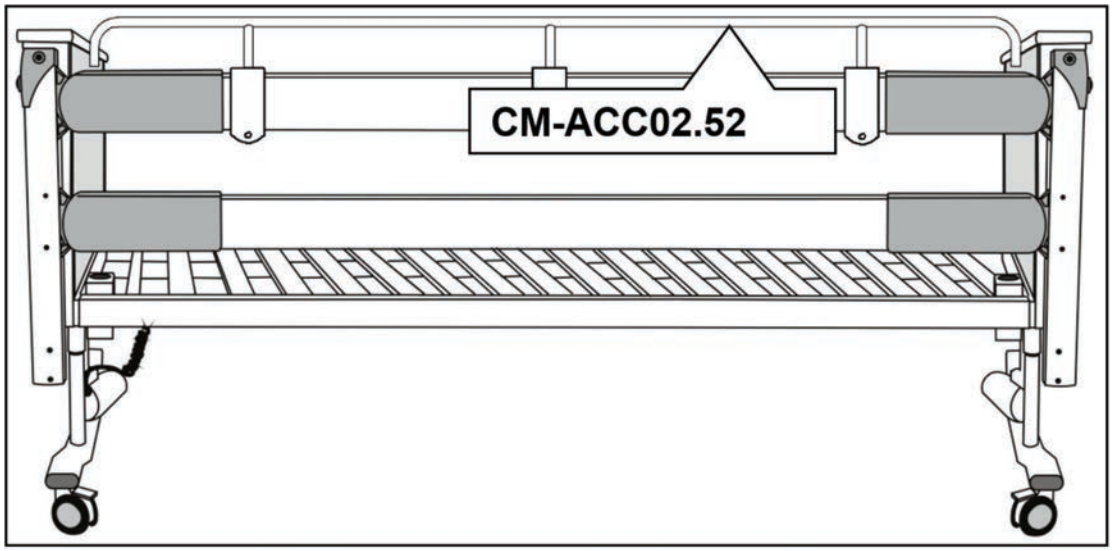

Установка

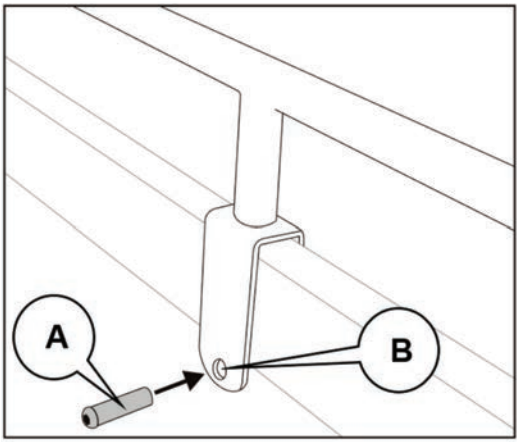

Поднимите боковое ограждение и разместите увеличитель высоты на боковом ограждении, при этом крепежные зажимы должны располагаться на верхней направляющей.

Протолкните крепежный штифт (A) через большее из двух отверстий в крепежном зажиме (B) так, чтобы крепежный штифт проходил под верхней направляющей бокового ограждения.

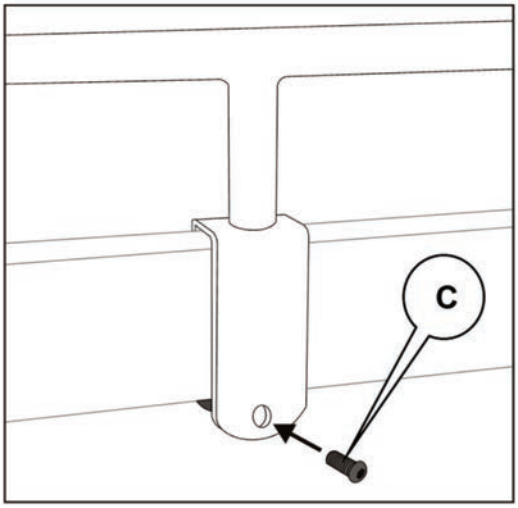

Закрепите крепежный штифт на месте, вставив винт M8 с шестигранным углублением под ключ (C) через меньшее отверстие на другой стороне крепежного зажима.

Не затягивайте винты полностью на этом этапе.

Повторите процедуру для обоих крепежных зажимов.

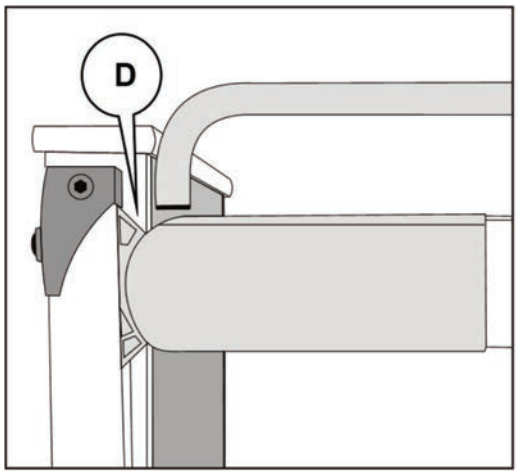

Двигайте узел увеличителя высоты по верхней направляющей бокового ограждения до тех пор, пока расстояние (D) между увеличителем высоты и концевой панелью кровати не станет одинаковым на обоих концах кровати.

Полностью затяните два винта с шестигранным углублением под ключ (C), чтобы закрепить увеличитель высоты на месте.

Повторите эту процедуру для установки другого увеличителя высоты на противоположной стороне кровати.

Вес принадлежностей — увеличители высоты боковых ограждений

CM-ACC02-1.52	3 кг каждый
CM-ACC02-3.52	3 кг каждый

Складные стальные боковые ограждения

В настоящей инструкции описан процесс установки боковых ограждений модели CM-ACC06.52. Установка и использование складных боковых ограждений увеличенной высоты CM-ACC07.52 осуществляются аналогичным образом. Если толщина матраса составляет от 150 мм до 172 мм, следует использовать боковые ограждения увеличенной высоты (см. страницу 12).

Складные боковые ограждения поставляются в паре — для правой и левой сторон кровати, если смотреть со стороны головного конца. В настоящей инструкции показано левое боковое ограждение.

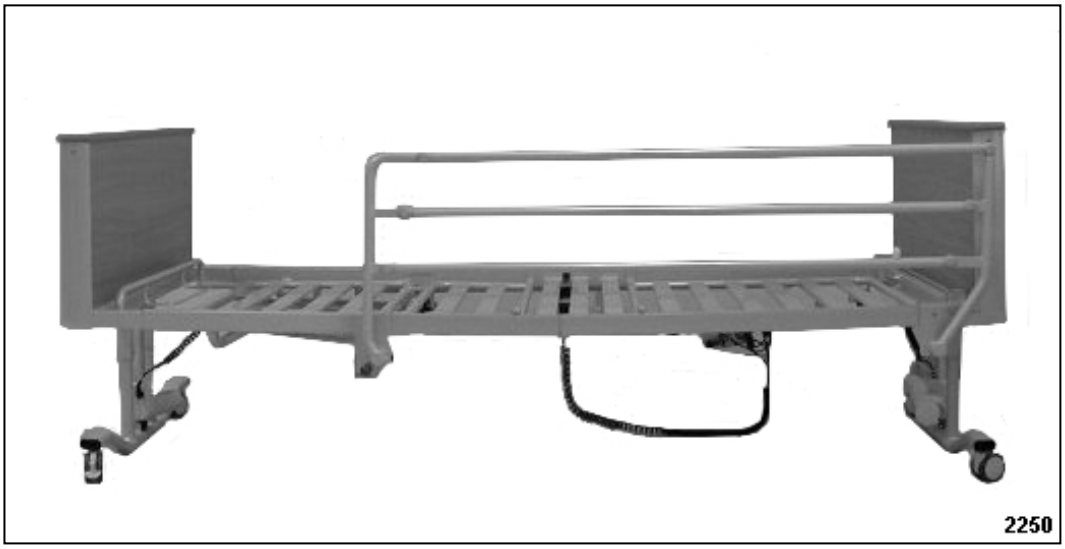

Установка

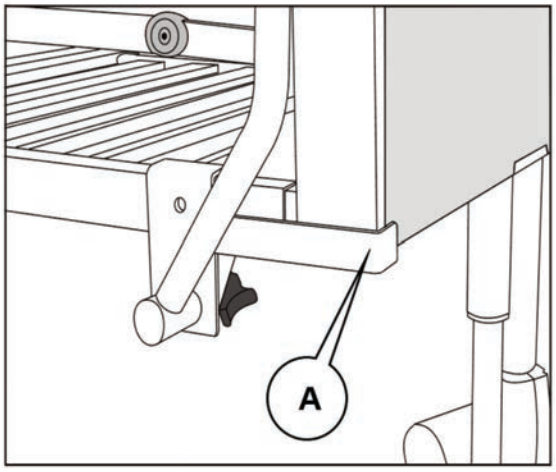

Установите узел бокового ограждения на боковой каркас кровати, при этом два крепежных кронштейна должны быть зацеплены за верхнюю часть каркаса кровати.

Распорка (A) должна располагаться за краем панели головного конца, как показано на рисунке; это обеспечит правильное положение бокового ограждения на кровати.

Сначала расположите боковое ограждение так, чтобы оно было наклонено к середине кровати. Когда оба кронштейна правильно расположены на каркасе кровати, поверните весь узел бокового ограждения обратно в вертикальное положение.

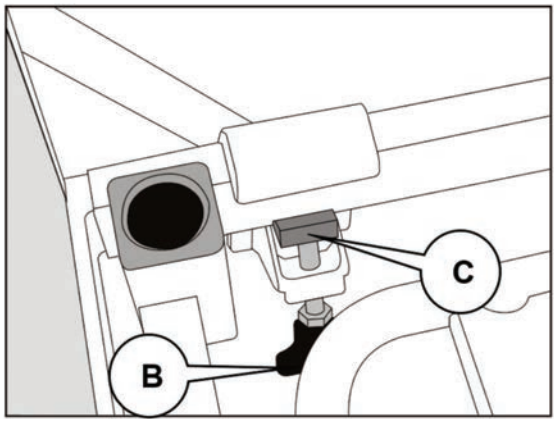

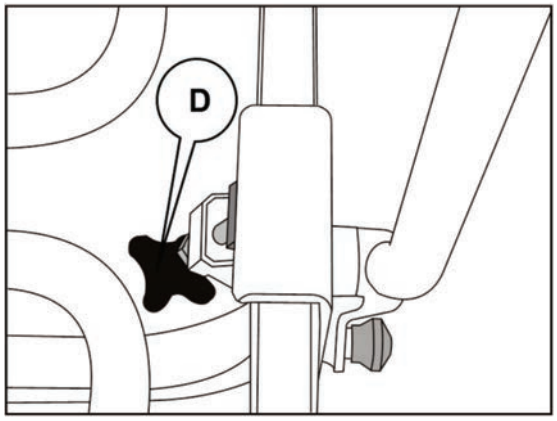

Затяните винтовой зажим на кронштейне головного конца (B), убедившись в том, что паз в зажимном блоке (C) плотно прилегает к нижнему краю каркаса кровати.

Закрепите зажим ножного конца (D) аналогичным образом.

ПРЕДУПРЕЖДЕНИЕ

Убедитесь в том, что винтовые зажимы полностью затянуты.

Повторите эту процедуру для установки другого складного бокового ограждения на противоположной стороне кровати.

Перед использованием кровати пациентом убедитесь в том, что оба боковых ограждения надежно закреплены.

Эксплуатация

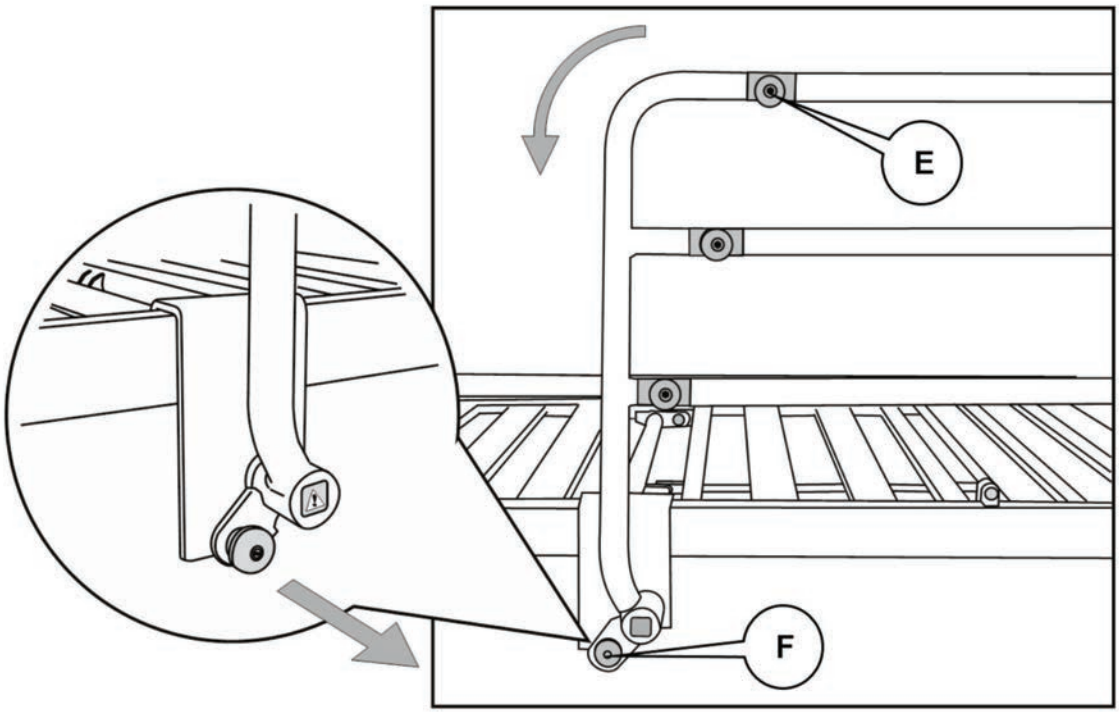

Для опускания бокового поручня-ограждения:

Захватите верхнюю направляющую на ножном конце кровати, не касаясь рукой шарнирной точки (E).

Потяните и удерживайте красную ручку разблокировки (F). Она расположена на кронштейне бокового ограждения на ножном конце кровати.

Опустите боковое ограждение в сторону ножного конца кровати. Отпустите ручку разблокировки.

Для подъема бокового поручня-ограждения:

Захватите верхнюю направляющую на ножном конце кровати, не касаясь рукой шарнирной точки (E).

Потяните направляющую вверх до тех пор, пока боковое ограждение не будет заблокировано в поднятом положении.

Ручка разблокировки бокового ограждения имеет желтый ободок (G). Если виден желтый ободок, это означает, что боковое ограждение НЕНАДЕЖНО зафиксировано в вертикальном положении.

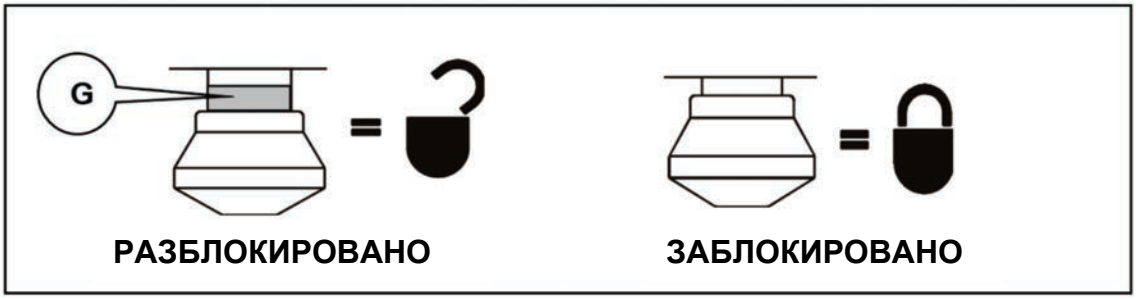

ПРЕДУПРЕЖДЕНИЕ

Убедитесь в том, что ручка разблокировки зафиксирована на месте.

Желтый сигнальный ободок на ручке разблокировки НЕ ДОЛЖЕН быть виден, когда боковое ограждение находится в полностью поднятом и заблокированном положении.

Вес принадлежностей — складные боковые ограждения (на каждое ограждение)

CM-ACC06.52	7,7 кг
CM-ACC07.52	9 кг

Подкладки для боковых ограждений полной длины CM-ACC03 и CM-ACC26

Эти моющиеся подкладки можно использовать с любым из боковых ограждений полной длины. Они также могут использоваться, если боковые ограждения оборудованы увеличителями высоты.

Подкладки просты в установке и их можно быстро снять с кровати, если необходимо опустить боковые ограждения в экстренной ситуации.

В модели CM-ACC26 предусмотрена дополнительная защитная подкладка вдоль верхней направляющей.

Установка

Поднимите боковое ограждение на высоту полной блокировки на обоих концах кровати. Отсоедините пять ремней с застежкой «липучка» (A), чтобы освободить клапан (B).

Расположите подкладку для бокового ограждения (C) на кровати. Она должна располагаться между матрасом и боковым ограждением так, чтобы клапан находился на внешней стороне верхней направляющей бокового ограждения (или на внешней стороне направляющей увеличителя высоты, если он установлен).

Только для CM-ACC26. Убедитесь в том, что секция клапана с подкладкой расположена на верхней направляющей, как показано на рисунке (D).

Застегните пять ремней с застежкой «липучка», чтобы закрепить подкладку на боковом ограждении.

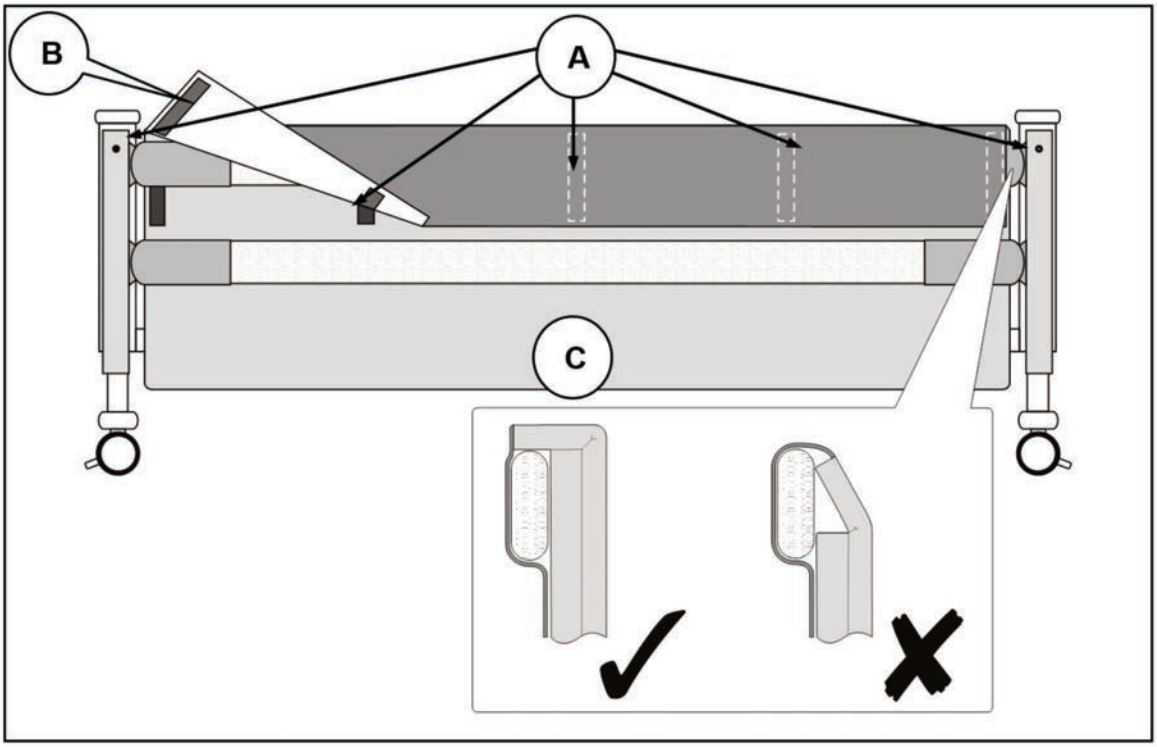

На схеме показаны подкладки для боковых ограждений, установленные на деревянные боковые ограждения полной длины. Установка подкладок на стальные боковые ограждения полной длины CM-ACC04 осуществляется аналогичным способом.

Очистка

См. указания на этикетке, прикрепленной к изделию.

Вес принадлежностей — подкладки для боковых ограждений полной длины (на пару)

CM-ACC03 и CM-ACC26 3,9 кг

Стойки для подъема CM-ACC09

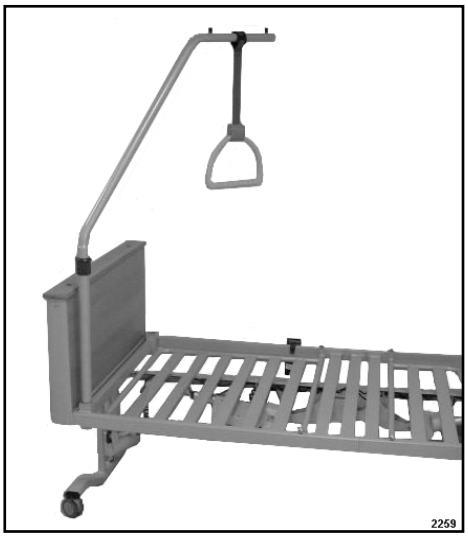

Стойка для подъема используется для облегчения самостоятельного перемещения или поворачивания пациента в кровати.

Модель CM-ACC09 фиксируется в одном положении над центром кровати.

Стойка для подъема поставляется вместе с регулируемыми ремнем и ручкой.

ПРЕДУПРЕЖДЕНИЕ

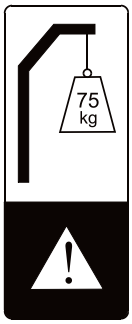

Не перегружайте стойку для подъема. Максимальный вес, при котором возможно использование стойки, составляет 75 кг.

Не вешайте другие предметы на стойку для подъема, ремень или ручку.

Во время установки стойки для подъема пациент не должен находиться в кровати.

Не используйте стойку для подъема, чтобы отодвинуть или придвинуть кровать.

Срок службы ремня и ручки составляет два года при использовании и уходе в соответствии с инструкциями изготовителя. По истечении указанного времени необходимо заменить весь комплект.

Регулярно осматривайте ремень и ручку. При обнаружении каких-либо признаков износа или повреждения следует незамедлительно прекратить использование стойки и полностью заменить ее.

Используйте только рекомендованный узел ремня и ручки: тип Avitana 04120.

Не следует изменять длину ремня, когда за ручку держится пациент – это может привести к повреждению механизма. После регулировки ремня убедитесь в том, что ремень зафиксирован – при фиксации ремня будет слышен щелчок.

Не перекручивайте ремень относительно продольной оси более чем на 180°, т. к. это может привести к его преждевременному износу.

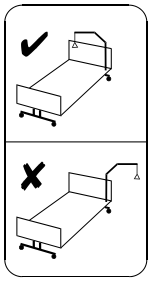

Стойка для подъема должна быть правильно установлена таким образом, чтобы ручка свисала над серединой кровати. Не допускайте, чтобы ремень и ручка для подъема свисали за пределы периметра кровати.

Убедитесь, что стойка для подъема и ручка установлены и подогнаны под размеры и медицинские потребности пациента.

Установка

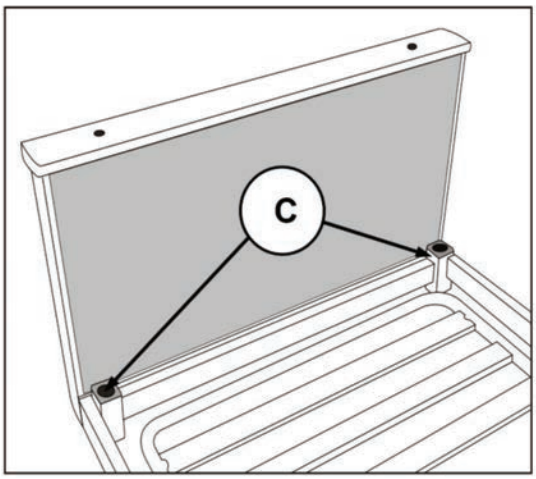

Вставьте стойку для подъема вертикально в одно из двух вспомогательных гнезд (C) на головном конце кровати. Поворачивайте стойку до тех пор, пока не почувствуете, что она слегка провалилась в гнездо.

Убедитесь в том, что стойка для подъема не вращается в гнезде и что горизонтальная часть стойки располагается над центром кровати.

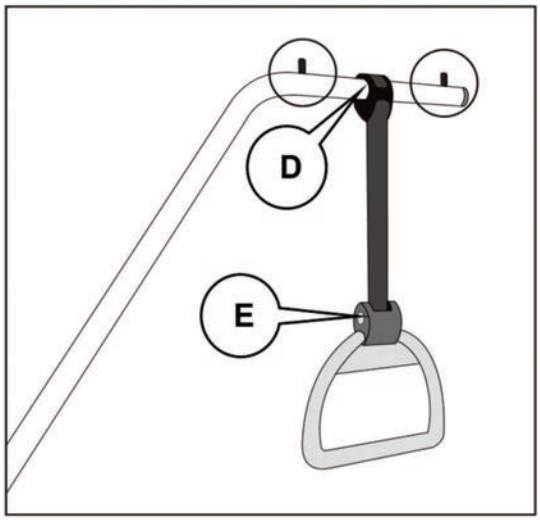

Разместите петлю ремня для подъема (D) над горизонтальной частью стойки. Убедитесь в том, что петля располагается между штифтами (на рисунке обведены кругом) на стойке для подъема.

Для регулировки высоты ручки над кроватью нажмите и удерживайте кнопку (E), расположенную сбоку ручки. Для увеличения длины ремня потяните ручку вниз или дайте ремню втянуться обратно в ручку для уменьшения его длины. Отпустите кнопку.

Очистка

ПРЕДУПРЕЖДЕНИЕ

Перед чисткой снимите ремень и ручку со стойки для подъема.

Используйте только утвержденные дезинфицирующие средства и методы чистки. Использование других изделий может привести к ухудшению эксплуатационных характеристик и преждевременному износу оборудования.

Используйте чистящие и дезинфицирующие средства с осторожностью. Соблюдайте инструкции изготовителя по эксплуатации.

Запрещается проводить дезинфекцию ремня и ручки в камерах с избыточным давлением, автоклавах или с помощью пароочистителей, т.к. это может повредить изделие.

Перед чисткой ручки следует полностью расправить ремень и держать его в таком состоянии, пока ручка полностью не высохнет.

Стойка для подъема: см. инструкции в главе 7.

Ремень и ручка: соблюдайте рекомендованные производителем (т. е. Avitana) процедуры очистки и дезинфекции, см. отдельный листок-вкладыш с инструкциями, поставляемый вместе с узлом ручки.

Вес принадлежностей — стойки для подъема с ремнем и ручкой

CM-ACC09	6,7 кг

Ручка для обеспечения подвижности CM-ACC11 и CM-ACC12

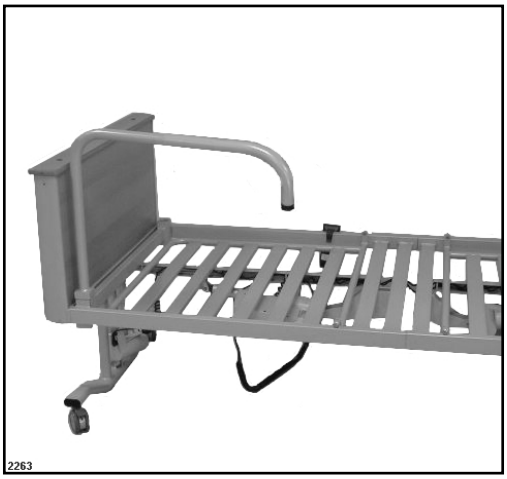

Ручка для обеспечения подвижности используется для облегчения самостоятельного вставания или укладывания пациента в кровать. Ее можно установить во вспомогательное гнездо на головном конце кровати.

Предусмотрено два типа: CM-ACC11 для установки с левой стороны кровати (если смотреть со стороны головного конца) и CM-ACC12 для установки с правой стороны кровати.

На рисунке слева показана модель CM-ACC12.

Установка

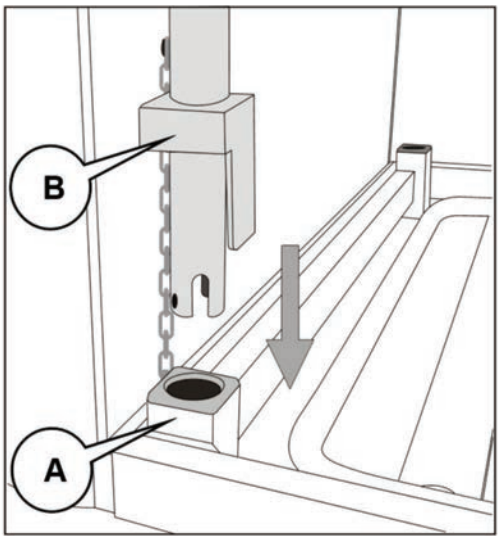

Вставьте вертикальную стойку ручки для обеспечения подвижности во вспомогательное гнездо (A) на соответствующей стороне кровати.

Убедитесь в том, что ручка для обеспечения подвижности не вращается в гнезде.

При правильной установке квадратное основание стойки (B) плотно охватывает верхнюю часть вспомогательного гнезда.

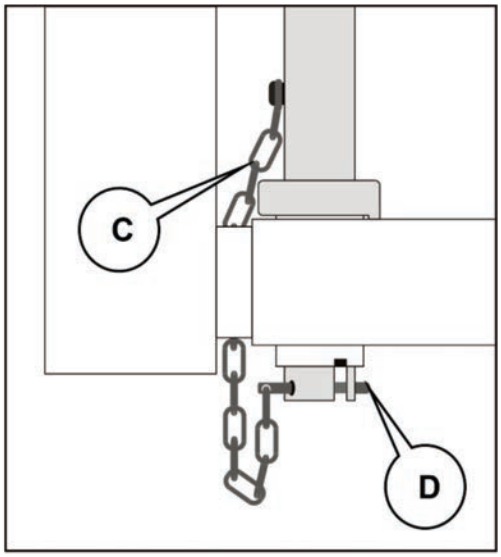

Убедитесь в том, что ручка для обеспечения подвижности располагается под углом в направлении от кровати.

Пропустите цепь (C) за вспомогательным гнездом и вставьте удерживающий штифт (D) через два отверстия в основании вертикальной стойки.

Убедитесь в том, что после установки удерживающего штифта ручку для обеспечения подвижности нельзя вынуть из гнезда.

Прочтите важную информацию по технике безопасности на следующей странице.

ПРЕДУПРЕЖДЕНИЕ

Не перегружайте ручку для обеспечения подвижности. Максимальный вес, при котором возможно использование стойки, составляет 75 кг.

Не вешайте другие предметы на ручку для обеспечения подвижности.

Всегда устанавливайте ручку для обеспечения подвижности на правильной стороне кровати.

Не наносите на ручку полирующее средство или другие жидкости, так как это может затруднить захват.

Вес принадлежностей — ручка для обеспечения подвижности

CM-ACC11 и CM-ACC12	4,0 кг

Гибкий держатель пульта дистанционного управления CM-ACC13

Гибкий держатель пульта дистанционного управления предназначен для размещения пульта дистанционного управления рядом с пациентом. Он также позволяет управлять пультом пациенту с ограниченными возможностями захвата.

Гибкий держатель пульта дистанционного управления крепится к каркасу кровати с помощью зажима, состоящего из двух частей, и может быть установлен с любой стороны кровати. В настоящей инструкции показана принадлежность, установленная с правой стороны кровати, если смотреть со стороны головного конца.

ПРЕДУПРЕЖДЕНИЕ

При установке винтов с шестигранным углублением под ключ всегда пользуйтесь торцовым (шестигранным) ключом правильного размера на 4 мм. Использование других инструментов может не позволить полностью затянуть винты.

Установка

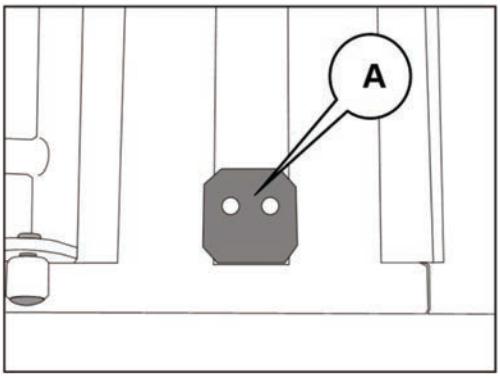

Выберите, на какой стороне кровати следует установить держатель пульта дистанционного управления.

Установите зажимную пластину (A) на верхней части каркаса кровати, поместив ее между двумя штангами центральной секции сиденья, как показано на рисунке.

Зажимная пластина не симметрична. Убедитесь в том, что отверстия под винты расположены правильно, как показано на рисунке.

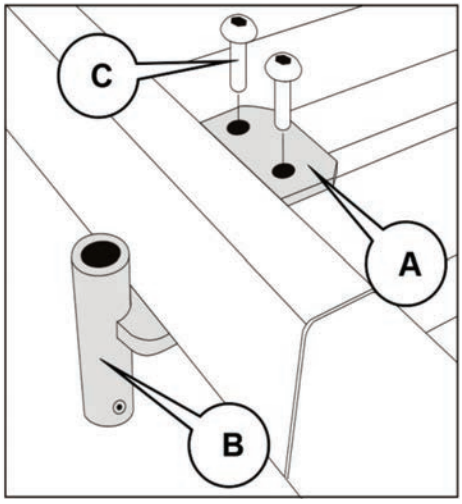

Установите нижнюю секцию зажима под каркасом кровати так, чтобы гнездо зажима (B) находилось снаружи кровати, как показано на рисунке.

Вставьте два винта M6 с шестигранным углублением под ключ (C) через зажимную пластину (A) в резьбовые отверстия в нижней секции зажима (B). Убедитесь в том, что винты полностью затянуты.

Убедитесь в том, что обе секции зажима плотно прилегают к боковой раме кровати для предотвращения смещения зажима во время использования.

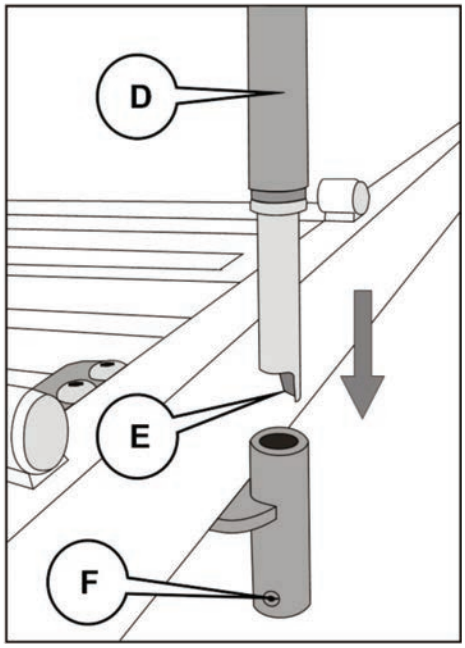

Установите стойку держателя пульта дистанционного управления (D) в гнездо зажима (B). Убедитесь в том, что выемка (E) располагается на штифте (F) в нижней части гнезда зажима.

Вставьте пульт дистанционного управления скользящим движением вниз в держатель так, чтобы кнопки были обращены наружу. Клипса на задней стороне пульта дистанционного управления помогает удерживать его в держателе.

Отрегулируйте гибкую дугу так, чтобы разместить пульт дистанционного управления в наиболее комфортном и удобном для пациента положении.

Осторожно

Следите за тем, чтобы во время использования кровати не произошло защемления кабеля пульта дистанционного управления механизмом кровати.

ПРЕДУПРЕЖДЕНИЕ

Данную принадлежность следует устанавливать на кровать только описанным выше способом.

Не используйте эту принадлежность для каких-либо иных целей, кроме хранения пульта дистанционного управления.

Вес принадлежностей — гибкий держатель пульта дистанционного управления

CM-ACC13	1,1 кг

Инфузионная стойка CM-ACC14

Инфузионная стойка имеет один фиксированный крючок. Его можно использовать для крепления инфузионных систем, насосов и другого инфузионного оборудования.

Установка

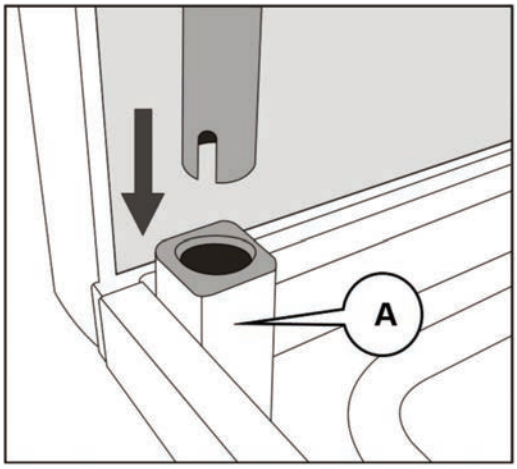

Вставьте инфузионную стойку вертикально в одно из двух вспомогательных гнезд (A) на головном конце кровати. Поворачивайте стойку до тех пор, пока не почувствуете, что она слегка провалилась в гнездо.

Убедитесь в том, что инфузионная стойка не вращается в гнезде.

ПРЕДУПРЕЖДЕНИЕ

Не перегружайте крючок инфузионной стойки.

Максимальный вес, при котором возможно безопасное использование стойки, составляет 5 кг.

Вес принадлежностей — инфузионная стойка

CM-ACC14	2,0 кг

Кронштейн насоса матраса CM-ACC15

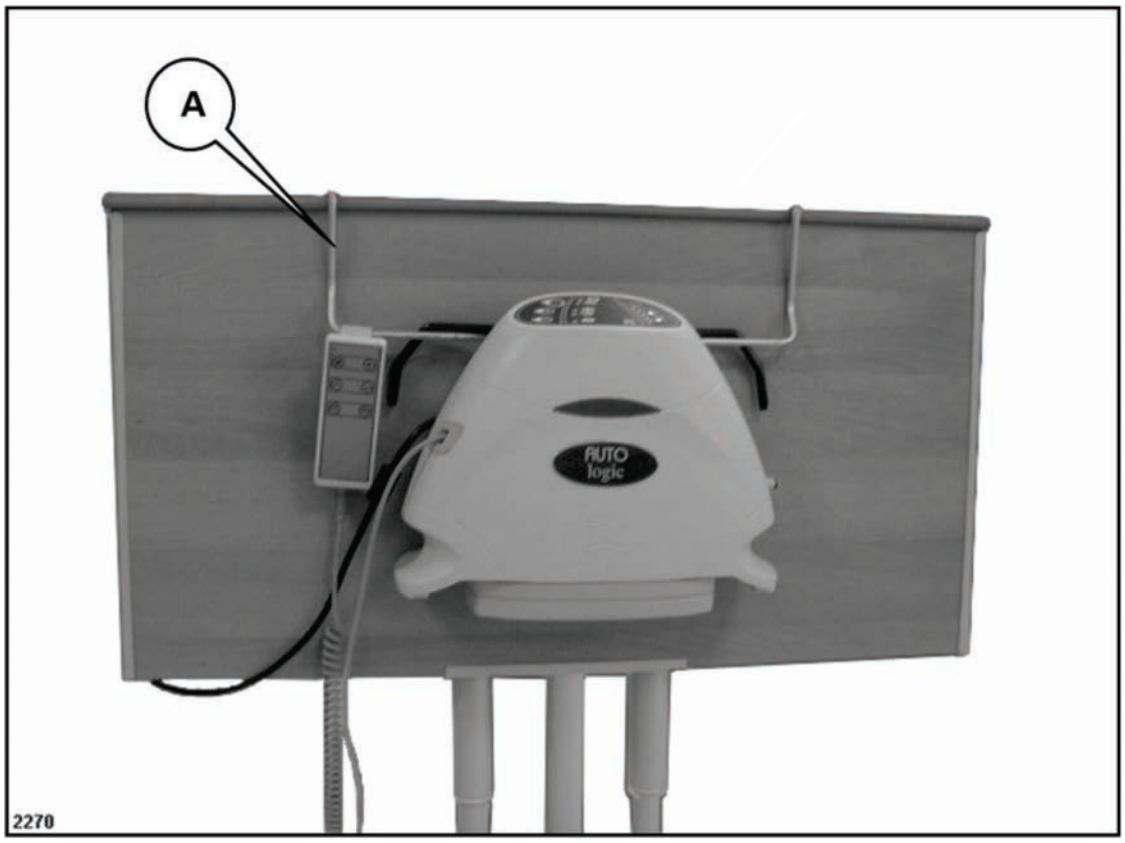

Кронштейн насоса предназначен для поддержки насоса любой совместимой системы надувного матраса Arjo.

Установка

Навесьте кронштейн (A) на панель ножного конца так, чтобы держатель насоса находился снаружи кровати.

Эксплуатация

Установите насос матраса на кронштейн насоса.

Указания по эксплуатации насоса см. в инструкции по эксплуатации, прилагаемой к системе надувного матраса.

Вес принадлежностей — кронштейн насоса матраса

CM-ACC15	0,5 кг

Держатель мочеприемника CM-ACC17

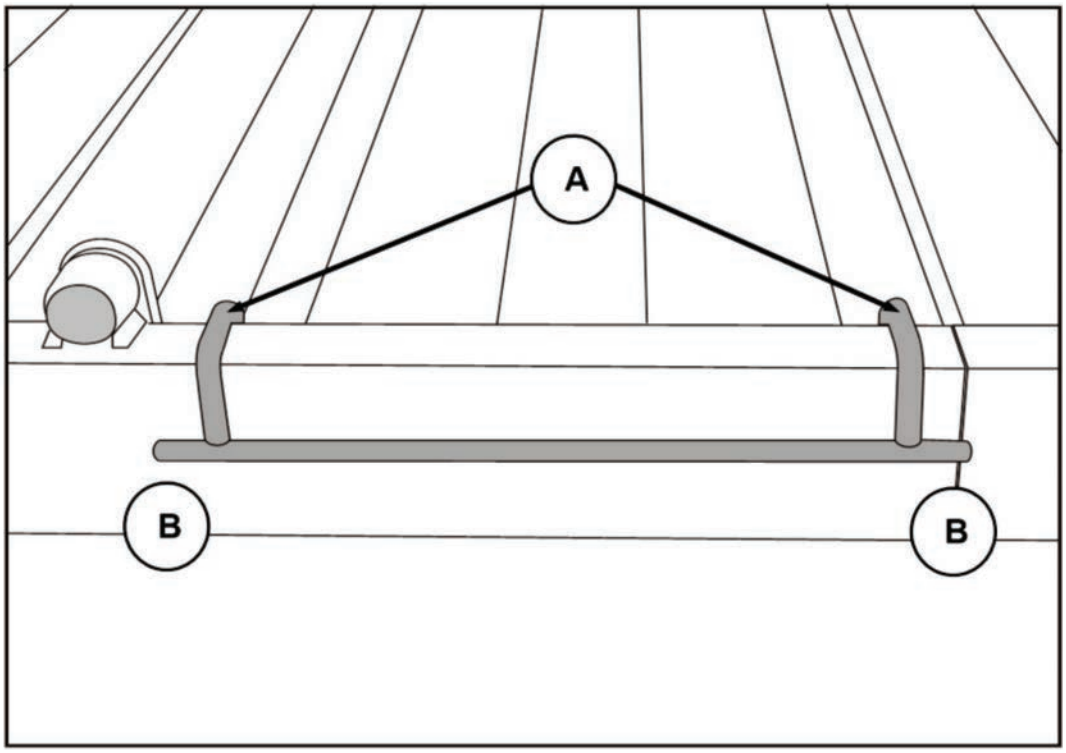

Держатель мочеприемника предназначен для поддержки одного мочеприемника или дренажного мешка. Он может быть установлен по мере надобности как с левой, так и с правой стороны кровати.

Установка

Установите дуги (A) держателя мочеприемника на внешнем каркасе кровати (см. рисунок). При установке держателя мочеприемника убедитесь в том, что поддерживающие выступы (B) для мочеприемника расположены с наружной стороны каркаса кровати.

Эксплуатация

Навесьте подходящий мочеприемник или дренажный мешок на два поддерживающих выступа (B).

Вес принадлежностей — держатель мочеприемника

CM-ACC17	0,1 кг

Вспомогательный поручень для подъема

ПРЕДУПРЕЖДЕНИЕ

Перед использованием вспомогательных поручней для подъема квалифицированный медработник должен оценить размер, возраст и состояние пациента.

Не используйте вспомогательные поручни для подъема вместо боковых ограждений из-за небольшой длины принадлежности.

В настоящей инструкции описан процесс установки вспомогательных поручней для подъема модели CM-ACC22-1.52. Установка и использование вспомогательных поручней для подъема увеличенной высоты CM-ACC23-1.52 осуществляются аналогичным образом. Если толщина матраса составляет от 150 мм до 172 мм, следует использовать вспомогательные поручни для подъема увеличенной высоты (см. страницу 12).

Вспомогательные поручни для подъема поставляются в виде пары соответственных элементов для установки с правой и левой сторон кровати; в настоящей инструкции показан вспомогательный поручень для подъема, установленный с левой стороны от пациента.

После установки эту принадлежность можно разместить в двух положениях. В поднятом положении поручень помогает пациенту подняться с кровати. В опущенном положении он служит для обеспечения дополнительной безопасности для пациентов в тех случаях, когда использование более длинных боковых ограждений нежелательно.

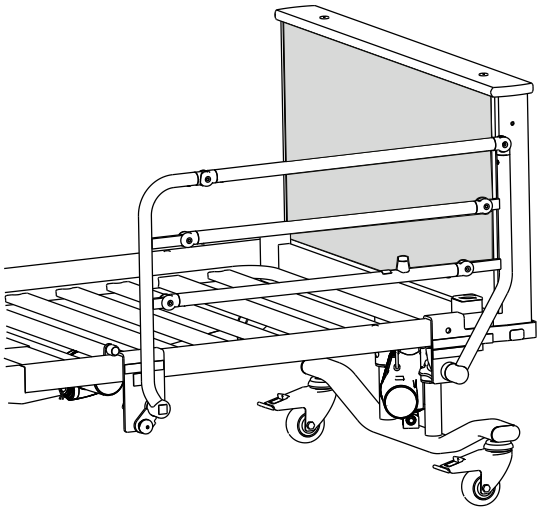

Вспомогательный поручень для подъема поднят

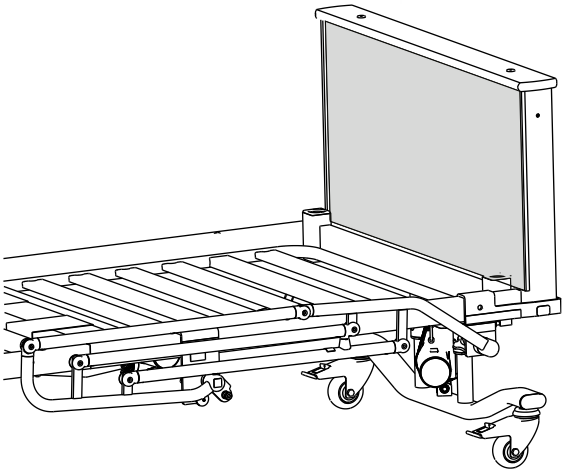

Вспомогательный поручень для подъема опущен

Вспомогательный поручень для подъема не совместим с этими принадлежностями: Боковые ограждения полной длины CM-ACC00-1, CM-ACC01-1, CM-ACC04-1, складные боковые ограждения CM-ACC06-1 и CM-ACC07-1.

Установка

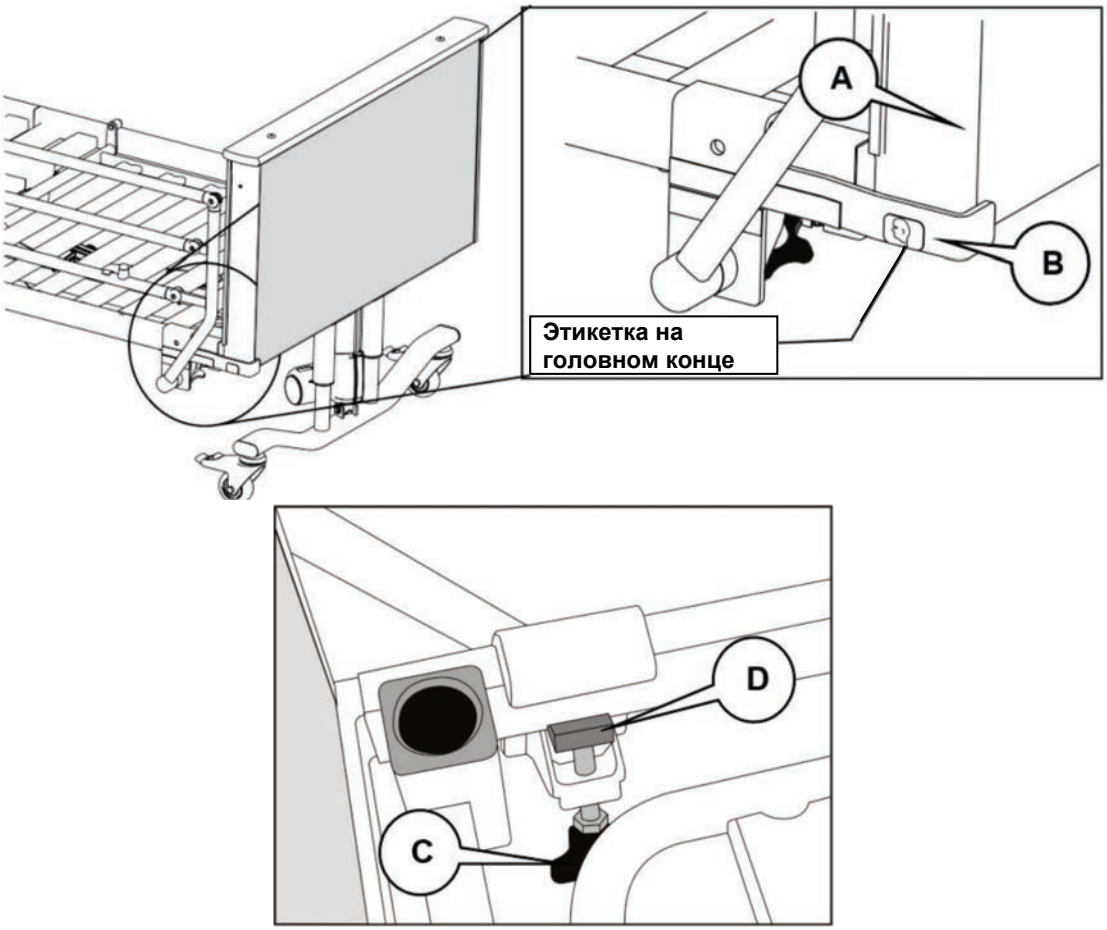

Пациент не должен находиться в кровати; если это невозможно, постарайтесь не беспокоить пациента во время установки.

Убедитесь в том, что матрасная платформа плоская и ровная. Нет необходимости убирать матрас.

Полностью открутите крепежный зажимной винт (C). Установите вспомогательный поручень для подъема в опущенном положении на боковую раму кровати. Навесьте крепежный кронштейн на верхнюю часть каркаса кровати.

Распорка (B) должна располагаться за краем панели головного конца (A), как показано на рисунке. Это обеспечит правильное положение вспомогательного поручня для подъема на кровати.

Затяните крепежный зажимной винт (C) и убедитесь в том, что паз в зажимном блоке (D) плотно прилегает к внутреннему нижнему краю каркаса кровати.

Повторите эту процедуру для прикрепления другого вспомогательного поручня для подъема на противоположной стороне кровати. Убедитесь в том, что оба крепежных зажимных винта полностью затянуты.

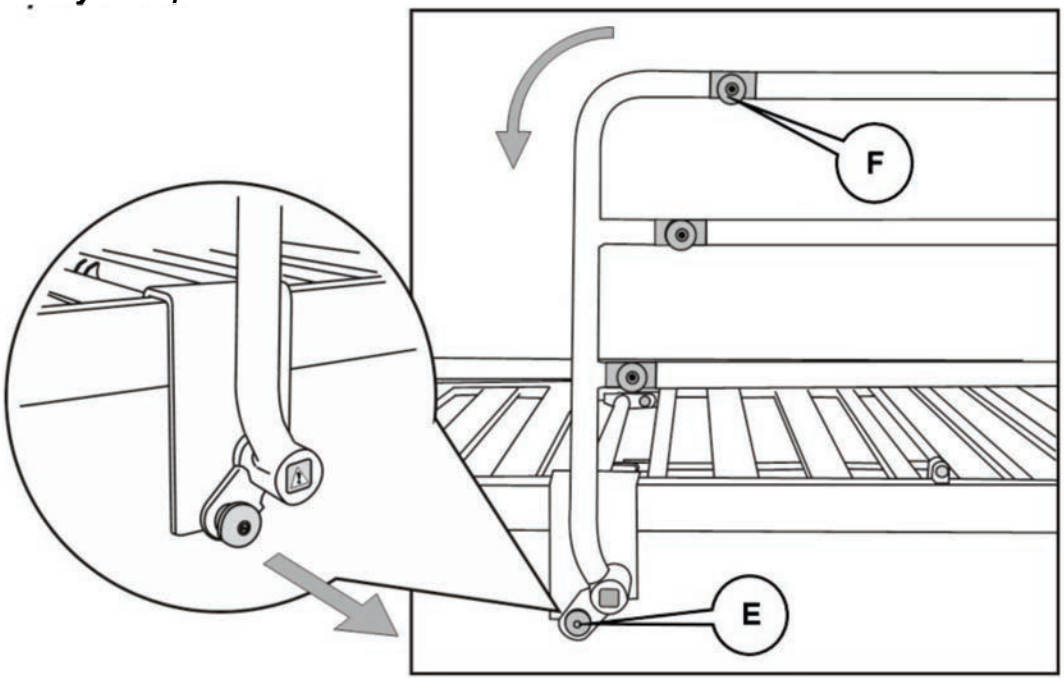

Опускание вспомогательного поручня для подъема

Возьмитесь за поручень в области изгиба (F). Потяните и удерживайте ручку разблокировки (E). Поверните вспомогательный поручень для подъема к ножному концу кровати.

Подъем вспомогательного поручня для подъема

Возьмитесь за поручень в области изгиба (F). Потяните и удерживайте ручку разблокировки (E). Поворачивайте вспомогательный поручень для подъема к головному концу кровати до тех пор, пока он не будет заблокирован в поднятом положении.

ПРЕДУПРЕЖДЕНИЕ

Соблюдайте осторожность, чтобы не защемить конечности пациента при выполнении регулировки вспомогательного поручня для подъема.

Когда вспомогательный поручень для подъема находится в поднятом положении, желтый ободок (G) на нижней части ручки управления НЕ должен быть виден, если смотреть сверху:

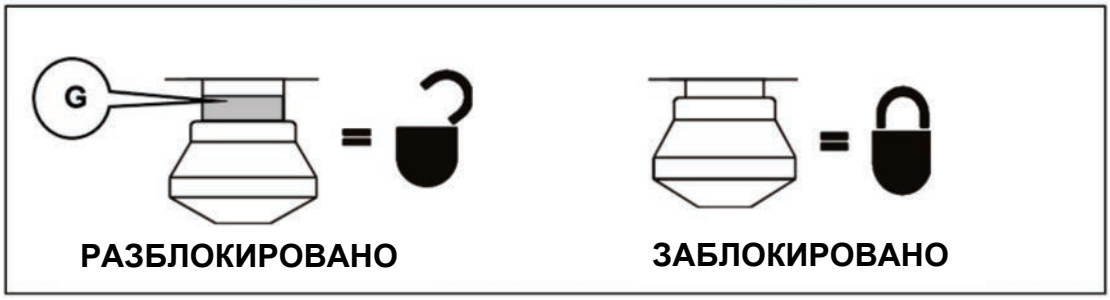

ПРЕДУПРЕЖДЕНИЕ

Стопорный болт не должен быть виден, когда вспомогательный поручень для подъема находится в поднятом положении.

Использование вспомогательного поручня для подъема

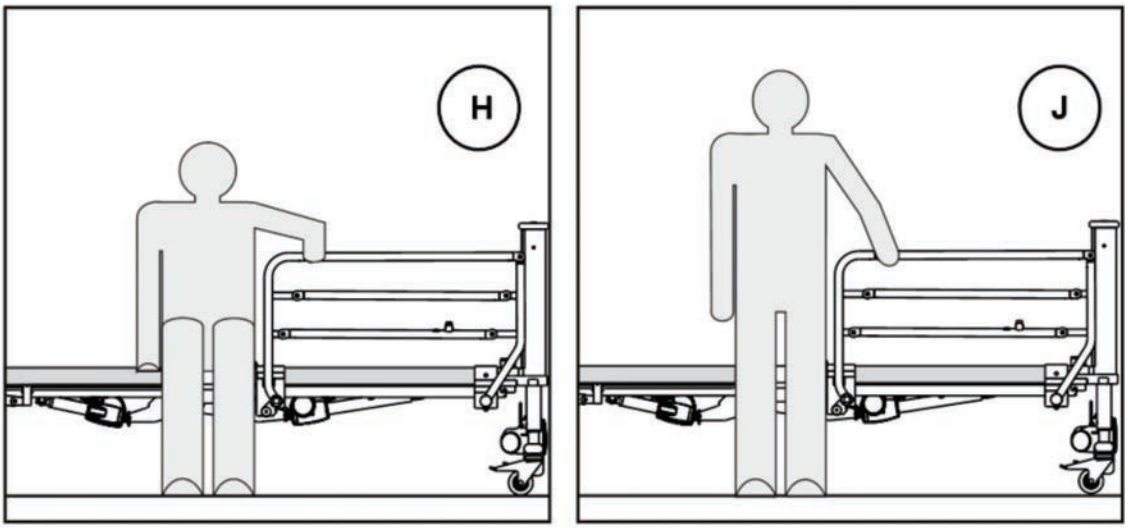

Отрегулируйте высоту кровати так, чтобы пациент мог сидеть на краю матраса, и при этом обе его ноги были на полу. Убедитесь в том, что вспомогательный поручень для подъема заблокирован в поднятом положении.

Пациент может держаться за поручень (H) и использовать его для опоры в положении стоя (J).

ПРЕДУПРЕЖДЕНИЕ

Не используйте вспомогательные поручни для подъема, чтобы поднимать или передвигать кровать.

Не наносите на поручень полирующее средство или другие жидкости, так как это может затруднить захват.

Вес принадлежностей — вспомогательный поручень для подъема

CM-ACC22-1.52	6 кг каждый
CM-ACC23-1.52	7,3 кг каждый

Фиксаторы матраса CM-ACC24

Данная принадлежность состоит из четырех пластиковых накладок, которые прикреплены к секциям спинки и ног для предотвращения смещения матраса в боковом направлении.

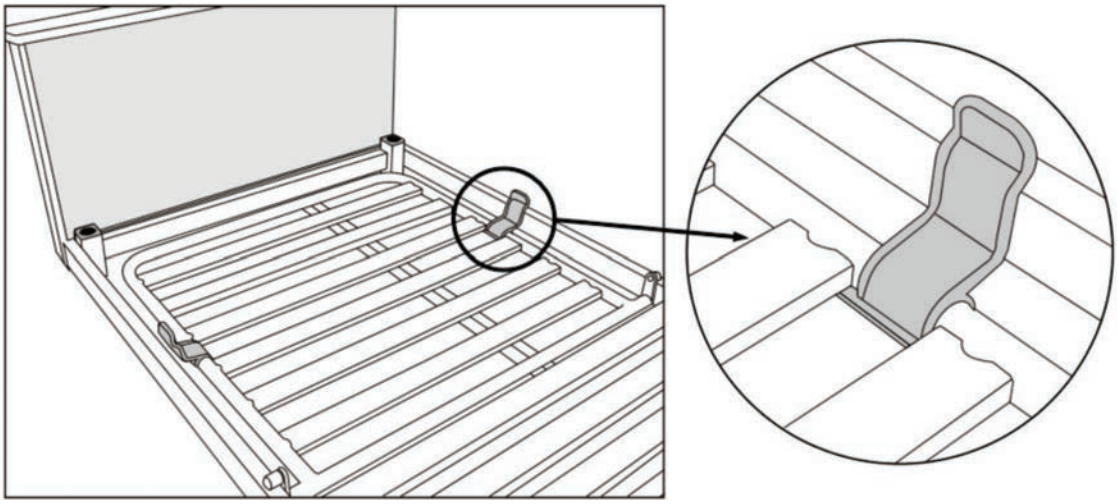

Установка

Закрепите все фиксаторы матраса с обеих сторон секций спинки и ног. Они должны располагаться на боковом каркасе между штангами матрасной платформы так, чтобы клапаны располагались под углом к внешней стороне кровати. Правильные положения фиксаторов матраса показаны на схеме.

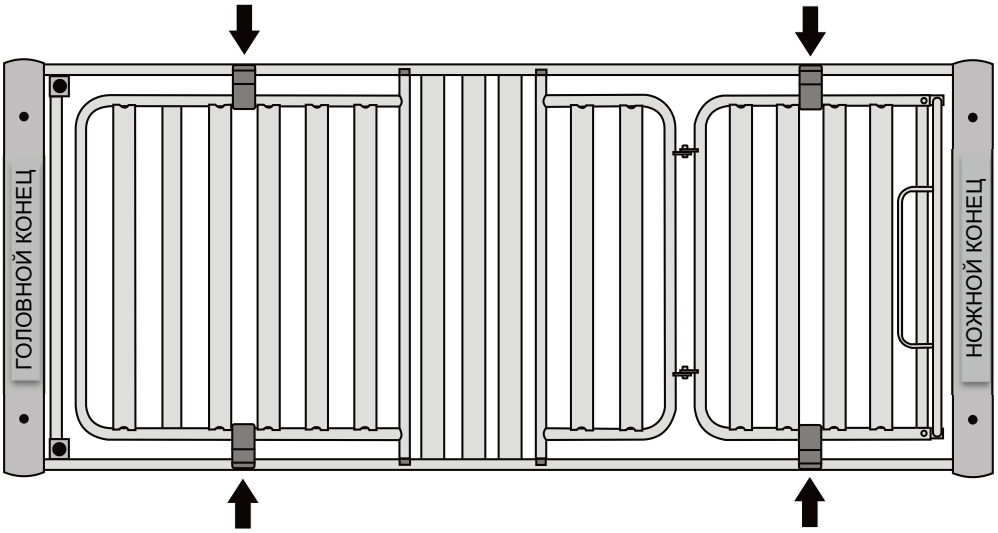

Положения фиксаторов матраса

ПРЕДУПРЕЖДЕНИЕ

Во избежание защемления пальцев при опускании секций спинки и ног не касайтесь фиксаторов матраса.

Вес принадлежностей — фиксаторы матраса (комплект из четырех штук)

CM-ACC24	0,2 кг

6. Разборка кровати

1	Снимите матрас и все принадлежности, такие как боковые ограждения, стойка для подъема и т. д., установленные на кровати. Для опускания кровати с матрасной платформой, находящейся в горизонтальном положении, до минимальной высоты используйте пульт дистанционного управления. Опустите секции спинки и ног в горизонтальное положение. Отключите кровать от источника электропитания. С помощью тормозов заблокируйте все четыре колеса. Установите пластиковые стяжки для крепления подвижных секций спинки и ног к каркасу кровати. Поверните кровать на левую сторону (если смотреть с головного конца).
2	Используйте маленькую отвертку с прямым шлицем, чтобы приподнять два зажима, фиксирующих удерживающую планку на блоке управления. Снимите удерживающую планку и уберите в сторону.
3	Отсоедините пульт дистанционного управления от блока управления и уберите его в сторону. Извлеките кабель привода из гнезда блока управления с маркировкой **4**. Извлеките кабель привода из гнезда блока управления с маркировкой **2**.
4	Частично вытащите удерживающий штифт из кабельного канала под головным концом матрасной платформы рядом с приводом спинки. Найдите кабели привода регулировки высоты ножного конца (с маркировкой **4**) и привода секции ног (с маркировкой **2**). Осторожно вытяните эти кабели из кабельного канала. Установите обратно удерживающий штифт. Для безопасного хранения установите удерживающую планку обратно на блок управления.
5	Откройте удерживающий кабель зажим на приводе регулировки высоты головного конца, вставив небольшую отвертку в паз на боковой части гнезда и вытянув зажим (A). Отсоедините кабель от привода. Повторите процедуру для привода регулировки высоты ножного конца. 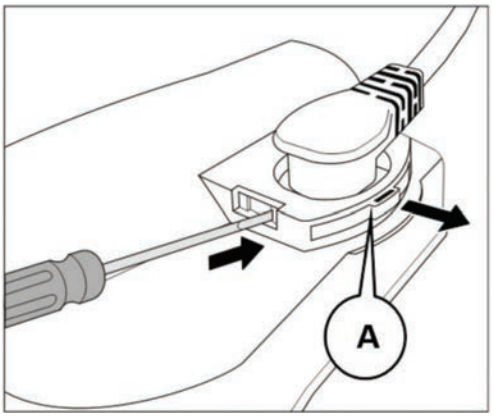
6	Чтобы снять два крепежных винта с шестигранным углублением под ключ, с помощью которых секция панели ножного конца прикреплена к кровати, используйте торцовый (шестигранный) ключ на 5 мм. Вытяните секцию панели ножного конца из кровати и положите ее на пол.

7	Снимите два крепежных винта с шестигранным углублением под ключ, с помощью которых секция ножного конца матрасной платформы прикреплена к кровати. Вытяните секцию ножного конца матрасной платформы из кровати, следя за тем, чтобы не защемить или не зажать кабели привода, и положите ее на пол.
8	Снимите два крепежных винта с шестигранным углублением под ключ, с помощью которых секция головного конца матрасной платформы прикреплена к секции панели головного конца. Вытяните две секции в сторону, следя за тем, чтобы не защемить или не зажать кабели привода, и положите обе секции на пол. Аккуратно сверните все кабели привода и закрепите их подходящими пластиковыми стяжками. Оберните кабель питания вокруг блока управления и гнезда на секции головного конца матрасной платформы.
9	Положите секцию панели головного конца (B) на бок. Расположите секцию панели ножного конца (C) также на боку так, чтобы оба фиксатора заходили один за другой, как показано на схеме. Установите транспортировочные кронштейны (D) поверх фиксаторов. Оба транспортировочных кронштейна должны быть установлены так, чтобы их открытые стороны были направлены к полу. Совместите отверстия в каждом транспортировочном кронштейне с отверстиями в фиксаторах секции концевой панели. 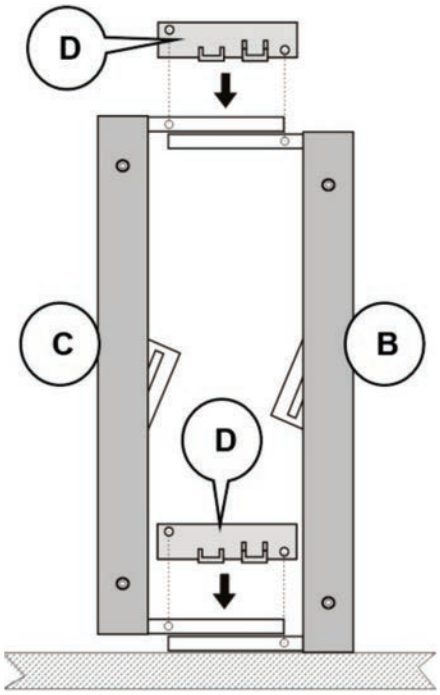
10	Для закрепления обеих секций концевых панелей на транспортировочных кронштейнах используйте четыре винта M8 с шестигранным углублением под ключ. Сначала закрутите винты вручную, затем, когда все четыре винта будут на месте, полностью затяните их с помощью торцового (шестигранного) ключа на 5 мм.

11	Поставьте секции концевых панелей, собранные на транспортировочных кронштейнах, вертикально на колеса. Надвиньте секцию **головного конца** матрасной платформы (E) на **короткие** вертикальные стойки (F) на транспортировочных кронштейнах. Надвиньте секцию **ножного конца** матрасной платформы (G) на **длинные** вертикальные стойки (H) на транспортировочных кронштейнах.	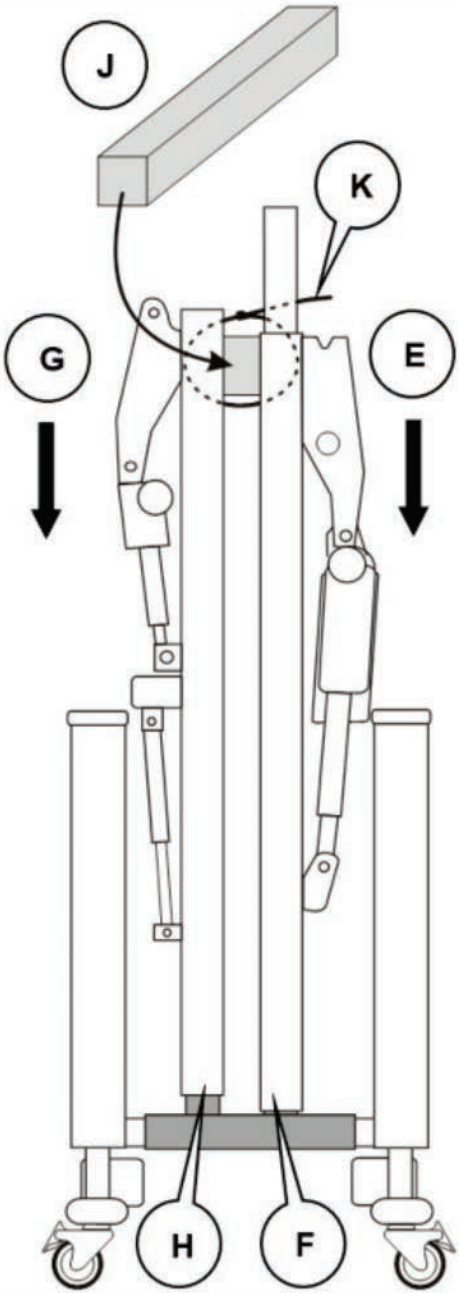
12	Вставьте картонную прокладку (J) между двумя секциями матрасной платформы. Закрепите пластиковую кабельную стяжку (K) вокруг картонной прокладки и секций матрасной платформы, чтобы удерживать их вместе. Убедитесь в том, что кабели зажаты между секциями кровати и/или транспортировочными кронштейнами.	
13	Для безопасного хранения вставьте обратно оставшиеся винты M8 с шестигранным углублением под ключ в резьбовые отверстия в секции головного конца матрасной платформы. Заверните пульт дистанционного управления и все принадлежности в подходящую защитную упаковку. Теперь кровать готова к транспортировке.	

7. Очистка

ПРЕДУПРЕЖДЕНИЕ

Перед очисткой отключите кровать от источника электропитания.

Кровать следует мыть и дезинфицировать каждый раз перед размещением нового пациента.

Эти инструкции применимы также к принадлежностям, но не к ремням и ручкам для подъема, матрасам или мягким подкладкам для боковых ограждений.

Очистка

Надев подходящую защитную одежду, очистите все поверхности одноразовой салфеткой, смоченной горячим водным раствором нейтрального моющего средства.

Начните очистку с верхних частей кровати и обработайте все горизонтальные поверхности. Выполните очистку, планомерно переходя от верхних к нижним секциям кровати. Очистку колес выполняйте в последнюю очередь.

Особое внимание уделяйте областям, в которых может скапливаться пыль или грязь.

Промойте чистой водой и протрите насухо, используя одноразовые бумажные полотенца.

Перед возобновлением использования оборудования дождитесь полного высыхания всех очищенных частей.

Дезин-фекция

После очистки кровати протрите все поверхности раствором дихлоризоцианурата натрия (NaDCC) в концентрации 1000 частей на миллион (0,1 %) активного хлора.

При наличии физиологических выделений, например крови, концентрацию NADCC необходимо увеличить до 10 000 частей на миллион (1 %) активного хлора.

Осторожно

Не используйте абразивные соединения или косметические салфетки, поскольку они могут повредить покрытие.

Не используйте дезинфицирующие растворы на основе фенола.

Избегайте попадания жидкости на приводы, блок управления и пульт дистанционного управления.

8. Уход и профилактическое обслуживание

Профилактическое техобслуживание

Это изделие подвержено износу в процессе эксплуатации. Для того чтобы обеспечить сохранение работоспособности изделия в пределах первоначальной спецификации, процедуры профилактического обслуживания должны проводиться с указанной периодичностью.

ПРЕДУПРЕЖДЕНИЕ

В этом списке указан минимальный уровень профилактического обслуживания, рекомендованный производителем. Более частые проверки должны проводиться, когда изделие подвергается интенсивному использованию или используется в условиях агрессивной окружающей среды, или если это предусмотрено местным законодательством.

Невыполнение этих проверок или продолжение использования изделия при обнаружении неисправности может поставить под угрозу безопасность как пациента, так и медперсонала/пользователя. Профилактическое обслуживание будет способствовать предотвращению несчастных случаев.

Отключите кровать от источника питания перед началом обслуживания. Для полного отключения кровати от источника электропитания извлеките кабель питания из розетки. Кровать будет работать от аккумулятора, если нажаты кнопки на пульте дистанционного управления. Описание процесса полного отключения от электропитания см. в руководстве по техническому обслуживанию.

ПРИМЕЧАНИЕ
Запрещается проводить техническое обслуживание и ремонт изделия, когда на нем находится пациент.

Меры, которые необходимо предпринять медработнику / пользователю	*Еже-дневно*	*Ежене-дельно*
Очистка и дезинфекция	✓	
Проверьте ремни и ручки стойки для подъема	✓	
Проверьте пульт управления пациента и кабель		✓
Осмотрите колеса		✓
Визуально проверьте кабель питания и вилку		✓
Осмотрите матрас и подкладки для боковых ограждений на наличие разрывов, трещин, пятен и т. д.		✓
Проверьте работу боковых поручней-ограждений		✓
При использовании CM-ACC06.52 и CM-ACC07.52 (боковые ограждения) убедитесь в том, что винтовые зажимы полностью затянуты.		✓
При использовании CM-ACC22.52 и CM-ACC23.52 (вспомогательные поручни для подъема) убедитесь в том, что винтовые зажимы полностью затянуты.		✓

Если результаты любой из перечисленных выше проверок неудовлетворительны, свяжитесь с компанией Arjo или ее утвержденным представителем по сервисному обслуживанию.

ПРЕДУПРЕЖДЕНИЕ

Описанные ниже процедуры должен проводить только специально подготовленный и имеющий соответствующую квалификацию персонал. Невыполнение этого требования может привести к травме или небезопасности изделия.

Меры, которые должен предпринять квалифицированный персонал	*Ежегодное обслуживание*
Проведите полную проверку всех электрических функций позиционирования кровати (спинка, высота и т. д.)	✓
Убедитесь в том, что кровать работает нормально при питании от аккумулятора (см. ниже)	✓
Проверьте работу колес, обращая особое внимание на функционирование тормозов	✓
Осмотрите кабель питания и вилку; в случае повреждения замените весь узел. Не используйте разборную вилку.	✓
Проверьте все доступные гибкие кабели на наличие повреждений и признаки износа.	✓
Убедитесь, что все гайки, болты и другие крепежные элементы установлены и надлежащим образом затянуты	✓
Проверьте все постельные принадлежности, обращая особое внимание на крепежные и подвижные части	✓

Тестирование батареи

Проверьте состояние резервного аккумулятора, проведя следующий тест:

1. Убедитесь в том, что кровать была подключена к источнику электропитания не менее 24 часов. Для опускания кровати до минимальной высоты используйте пульт дистанционного управления.
2. Отключите кровать от источника питания.
3. Поместите на кровать подходящий матрас и приложите нагрузку в 80 кг к матрасной платформе.
4. Для подъема и опускания матрасной платформы от минимальной до максимальной высоты и обратно используйте пульт дистанционного управления.
5. Если кровать не работает удовлетворительно на шаге 4, повторите шаги 1–4.

Если кровать продолжает работать неудовлетворительно, это может указывать на необходимость замены резервного аккумулятора.

Поиск и устранение неисправностей

В случае ненадлежащей работы оборудования используйте приведенную ниже таблицу для проведения некоторых простых проверок и устранения неисправностей. Если эти меры не позволяют устранить неисправность, свяжитесь с компанией Arjo или ее утвержденным представителем по сервисному обслуживанию.

Симптомы	***Возможная причина***	***Действие***
Ни один из приводных механизмов не работает	Отключен кабель питания	Убедитесь в том, что кабель питания подключен к источнику электропитания и что источник электропитания исправен.
	Перегорел предохранитель	Проверьте плавкие предохранители в вилке (если установлены).
	Отсоединен пульт ручного управления	Убедитесь, что пульт ручного управления подключен к блоку управления.
Один из приводных механизмов не работает	Отключен кабель приводного механизма	Убедитесь, что кабель приводного механизма подключен к приводному механизму и блоку управления.
Колесо не вращается или не поворачивается	Колеса заблокированы	Разблокируйте колеса.

9. Гарантия и сервисное обслуживание

Стандартные сроки и условия Arjo применяются ко всем продажам. Копия предоставляется по запросу. В ней содержатся все детали условий гарантии, и она не ограничивает законных прав потребителя.

Если вы испытываете затруднения при работе с этим оборудованием или если оно не функционирует должным образом, а также по всем вопросам сервисного обслуживания и ремонта обращайтесь в местное представительство компании Arjo или к ее авторизованному дистрибьютору. Список представительств компании Arjo приведен в конце настоящей инструкции.

Подробное описание технических характеристик *Minuet* приведено в руководстве по техническому обслуживанию под номером 746-397, которое можно получить в местном представительстве компании Arjo.

По запросу компания Arjo предоставит руководства по техническому обслуживанию, перечень запасных деталей и другую информацию, необходимую для ремонта системы обученным компанией Arjo персоналом.

Срок службы изделия

Срок службы изделия, как правило, составляет десять (10) лет. Это также относится к принадлежностям (за исключением узлов ремней и ручек для подъема, которые подлежат замене после двух лет использования).

«Срок службы» определяется как период, во время которого изделие поддерживает установленные эксплуатационные показатели и показатели безопасности, при условии, что оно обслуживалось и эксплуатировалось в условиях нормального использования в соответствии с требованиями этих инструкций.

10. Технические данные

Общие сведения	
Безопасная рабочая нагрузка (SWL)	180 кг (396 фунтов)
Максимальный вес пациента	145 кг (319 фунтов)
Рабочие условия	
Температура	от 5°C до 40°C (от 41°F до 104°F)
Относительная влажность	20–90 %, без конденсации
Атмосферное давление	от 800 до 1060 гПа
Шум звуковой частоты	52 дБ (стандартный)
Вес изделия (без матраса или принадлежностей)	
Секции панелей головного и ножного концов	22,8 кг (50 фунтов) каждая
Секция головного конца матрасной платформы	23,5 кг (52 фунта)
Секция ножного конца матрасной платформы	19,8 кг (44 фунта)
Итого	88,9 кг (196 фунтов)
Размеры *Ко всем размерам применимы стандартные технологические допуски*	
Общая длина	225 см (88,6 дюйма)
С удлинением	239 см (94,0 дюйма)
Общая ширина	94 см (37,0 дюйма)
С установленными боковыми ограждениями	105 см (41,3 дюйма)
Высота матрасной платформы	от 25 до 66 см (от 9,8 до 26 дюймов)
Углы матрасной платформы (макс.)	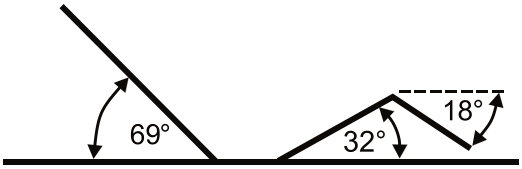
Размеры матраса	198 x 86 x 12,5 см (78 x 33,8 x 5 дюймов)

Электрические характеристики	
Входная мощность	1 А макс. 230 В переменного тока 50 Гц
Режим работы	Периодический 10 % (2 мин. вкл., 18 мин. выкл.)
Защита от электрического удара	Класс II Тип B
Резервный аккумулятор	12 В, 1,2 А/ч, герметичный, перезаряжаемый свинцово-кислотный гелевый
Стандартный срок службы	4 года макс.
Продолжительность работы от резервного аккумулятора	6 полных циклов подъема/опускания с безопасной рабочей нагрузкой (SWL)
Защита от проникновения жидкости	IP24 (2 — защита от попадания твердых частиц размером более 12,5 мм, например пальцев или подобных объектов; 4 — защита от попадания жидкости, например, попадание воды на корпус с любого направления не должно оказывать вредного воздействия).

Утилизация после окончания срока службы

Оборудование, содержащее электрические и электронные компоненты, следует разобрать и утилизировать как отходы электрического и электронного оборудования (WEEE) или в соответствии с местным либо национальным законодательством.

Все аккумуляторы в изделии подлежат отдельной утилизации. Аккумуляторы следует утилизировать в соответствии с национальными или местными нормативными требованиями.

Компоненты, изначально изготовленные из металлов различных видов (содержащие более 90 % металла по массе), например каркас кровати, следует утилизировать как металлы.

Транспортировка и хранение

Обращаться с осторожностью. Не ронять. Не ударять и избегать соударений.

Это оборудование должно храниться в чистом, сухом и хорошо проветриваемом месте, удовлетворяющем следующим условиям:

Температура	от –10 °C до 50 °C (от –14 °F до 122 °F)
Относительная влажность	20–90 %, без конденсации
Атмосферное давление	от 800 до 1060 гПа

Осторожно

Если кровать хранится в течение длительного времени, каждые три месяца необходимо подключать ее к источнику электропитания на 24 часа для подзарядки резервного аккумулятора. Невыполнение этого требования может привести к снижению срока службы батареи.

Символы

	Осторожно, см. инструкцию по эксплуатации
	Оборудование класса II
	Рабочая часть типа B. Включает в себя все части медицинской кровати, которые находятся в пределах досягаемости для пациента, даже если они находятся под опорной поверхностью матраса.
SN	Серийный номер
REF	Номер модели
	Дата изготовления / Изготовитель
CE	Маркировка CE, означающая соответствие гармонизированному законодательству Европейского сообщества
MD	Означает, что продукт представляет собой медицинское устройство согласно регламенту ЕС по медицинским устройствам 2017/745
	Безопасная рабочая нагрузка (SWL)
	Рекомендуемый максимальный вес пациента
	Рекомендованный размер матраса указан на кровати
MAX 172mm	Рекомендованный размер матраса указан на принадлежности
	См. инструкции по эксплуатации
	(Для съемных боковых ограждений) Перед установкой боковых ограждений убедитесь в том, что они совместимы с кроватью.
2-52 Compliant	Соответствует стандарту IEC 60601-2-52
≥40 kg ≥146 cm BMI≥17	Рекомендованные размеры пациента

	Общий вес оборудования, включая его безопасную рабочую нагрузку
	Директива об отходах электрического и электронного оборудования (WEEE) — не утилизировать это оборудование вместе с обычными бытовыми или коммерческими отходами.
UDI	Уникальный идентификатор устройства
UL CERTIFIED SAFETY US-CA E348583	ТОЛЬКО В ОТНОШЕНИИ ПОРАЖЕНИЯ ЭЛЕКТРИЧЕСКИМ ТОКОМ, ПОЖАРА И МЕХАНИЧЕСКИХ ПОВРЕЖДЕНИЙ Сертифицировано UL в соответствии со стандартами: ANSI/AAMI ES60601-1:2005 + AMD1:2012 CAN/CSA-C22.2 No. 60601-1:14 IEC 60601-1:2005 + AMD1:2012 IEC 60601-1-6:2010 + AMD1:2013 IEC 60601-1-11:2015 IEC 60601-2-52:2009 + AMD1:2015

11. Электромагнитная совместимость (ЭМС)

Изделие испытано на соответствие действующим нормативным стандартам, касающимся способности блокировать ЭМП (электромагнитные помехи) от внешних источников.

Следуя определенным процедурам, можно снизить электромагнитные помехи:

• Во избежание увеличения интенсивности электромагнитного излучения или снижения помехоустойчивости (что может нарушить функционирование оборудования), используйте только кабели и запасные компоненты производства Arjo.

• Удостоверьтесь в том, что другие устройства в зоне мониторинга состояния пациента или жизнеобеспечения соответствуют принятым стандартам по электромагнитному излучению.

ПРЕДУПРЕЖДЕНИЕ

Оборудование беспроводной связи, такое как устройства беспроводной вычислительной сети, мобильные телефоны, беспроводные телефоны и их базовые станции, портативные рации и т. д., может влиять на данное изделие и должно устанавливаться на расстоянии как минимум 1,5 м от него.

Предусмотренные условия работы: В условиях медицинского ухода на дому и профессионального медицинского ухода в учреждениях здравоохранения.

Исключения: высокочастотное хирургическое оборудование и РЧ-экранированный кабинет системы ME SYSTEM для магнитно-резонансной томографии.

ПРЕДУПРЕЖДЕНИЕ

Следует избегать использования этого оборудования рядом с другим оборудованием, а также размещения на другом оборудовании, поскольку это может привести к неправильной работе. При необходимости подобного использования следует проверить нормальное функционирование этого и другого оборудования.

Руководство и декларация изготовителя — электромагнитное излучение		
Испытание на излучение помех	**Соответствие**	**Указания**
Радиоизлучение CISPR 11	Группа 1	Данное оборудование использует радиочастотную энергию только для выполнения внутренних функций. Поэтому уровень радиочастотного излучения является низким и обычно не нарушает работы расположенного вблизи электронного оборудования. Данное оборудование подходит для использования в любых помещениях, в том числе в бытовых и непосредственно подключенных к коммунальной низковольтной системе электроснабжения, поставляющей электроэнергию в бытовые помещения.
Радиоизлучение CISPR 11	Класс B	
Гармонические излучения IEC 61000-3-2	Класс B	
Колебания напряжения и импульсное излучение (IEC) 61000-3-3	Соответствует	

Руководство и декларация изготовителя — электромагнитная устойчивость			
Испытание на помехоу-стойчивость	**Испытательный уровень по IEC 60601-1-2**	**Уровень по нормативам**	**Указания по эксплуатации в электромагнитной среде**
Электростатический разряд (ЭСР) EN 61000-4-2	±2 кВ, ±4 кВ, ±8 кВ, ±15 кВ — воздушный разряд ±8 кВ — контактный разряд	±2 кВ, ±4 кВ, ±8 кВ, ±15 кВ — воздушный разряд ±8 кВ — контактный разряд	Устройство должно располагаться в помещении с деревянным, бетонным либо облицованным керамической плиткой полом. Если пол покрыт синтетическим материалом, относительная влажность воздуха должна составлять не менее 30 %.
Кондуктивные помехи, наведенные радиочастотными электромагнитным и полями EN 61000-4-6	3 В в полосе от 0,15 до 80 МГц 6 В в диапазоне ПНМ и в полосе, выделенной для радиолюбительских устройств на частоте от 0,15 до 80 МГц 80 % АМ при 1 кГц	3 В в полосе от 0,15 до 80 МГц 6 В в диапазоне ПНМ и в полосе, выделенной для радиолюбительских устройств на частоте от 0,15 до 80 МГц 80 % АМ при 1 кГц	Расстояние между используемыми мобильными радиотелефонными системами связи и любым элементом изделия, включая кабели, должно быть не меньше 1,0 м, если номинальная выходная мощность передатчика превышает 1 Вт[a]. По результатам анализа электромагнитной обстановки напряженность поля при распространении радиоволн от стационарных радиопередатчиков должна быть ниже, чем принятый по нормативам уровень в каждой полосе частот[b]. Помехи могут возникать вблизи оборудования со следующим символом:
Радиочастотное электромагнитное поле EN 61000-4-3	Медицинский уход в домашних условиях 10 В/м в полосе от 80 МГц до 2,7 ГГц 80 % АМ при 1 кГц	Медицинский уход в домашних условиях 10 В/м в полосе от 80 МГц до 2,7 ГГц 80 % АМ при 1 кГц	
Поля близости от радиочастотного оборудования беспроводной связи EN 61000-4-3	385 МГц — 27 В/м 450 МГц — 28 В/м 710, 745, 780 МГц — 9 В/м 810, 870, 930 МГц — 28 В/м 1720, 1845, 1970, 2450 МГц — 28 В/м 5240, 5500, 5785 МГц — 9 В/м	385 МГц — 27 В/м 450 МГц — 28 В/м 710, 745, 780 МГц — 9 В/м 810, 870, 930 МГц — 28 В/м 1720, 1845, 1970, 2450 МГц — 28 В/м 5240, 5500, 5785 МГц — 9 В/м	
Наносекундные импульсные помехи EN 61000-4-4	±1 кВ сигнальные входы/выходы ±2 кВ, порт пер. тока Частота повторения 100 кГц	±1 кВ сигнальные входы/выходы ±2 кВ, порт пер. тока Частота повторения 100 кГц	Питание от сети должно соответствовать типовым требованиям для сетей жилых домов или больниц.
Магнитное поле промышленной частоты EN 61000-4-8	30 А/м 50 Гц или 60 Гц	30 А/м 50 Гц	Уровни магнитного поля промышленной частоты должны соответствовать обычным промышленным или медицинским условиям.

Руководство и декларация изготовителя — электромагнитная устойчивость			
Испытание на помехоу-стойчивость	**Испытательный уровень по IEC 60601-1-2**	**Уровень по нормативам**	**Указания по эксплуатации в электромагнитной среде**
Микросекундные импульсные помехи большой энергии IEC 61000-4-5	±0,5 кВ ±1 кВ; ± 2 кВ, сеть переменного тока, между фазой и землей ±0,5 кВ, ±1 кВ, сеть переменного тока, между фазой и землей	±0,5 кВ ±1 кВ; ± 2 кВ, сеть переменного тока, между фазой и землей ±0,5 кВ, ±1 кВ, сеть переменного тока, между фазой и землей	
Падения напряжения, краткие прерывания и колебания напряжения в сети питания на входе IEC 61000-4-11	0 % UT; 0,5 цикла При 0°, 45°, 90°, 135°, 180°, 225°, 270° и 315° 0 % UT; 1 цикл и 70 % UT; 25/30 циклов Одна фаза: при 0° 0 % UT; 250/300 циклов	0 % UT; 0,5 цикла При 0°, 45°, 90°, 135°, 180°, 225°, 270° и 315° 0 % UT; 1 цикл и 70 % UT; 25/30 циклов Одна фаза: при 0° 0 % UT; 250/300 циклов	

ПРИМЕЧАНИЕ. U_T — это уровень напряжения сети переменного тока до момента подачи испытательного воздействия.

[a] Точное прогнозирование напряженности поля от стационарных радиопередатчиков, например базовых станций для радиотелефонов (мобильных/беспроводных телефонов), наземных подвижных радиостанций, радиолюбительской связи, радиовещания на частотах AM и FM и телевидения, не представляется теоретически возможным. Для этого должны быть осуществлены практические измерения напряженности поля. Если измеренная напряженность поля в месте использования изделия превышает соответствующий уровень для РЧ-излучения, следует установить наблюдение за изделием, чтобы убедиться в правильности его работы. При обнаружении отклонений в работе могут потребоваться дополнительные меры.
[b] В частотном диапазоне от 150 кГц до 80 МГц напряженность поля должна быть меньше 1 В/м.

Для заметок

AUSTRALIA
Arjo Australia
Building B, Level 3
11 Talavera Road
Macquarie Park, NSW, 2113,
Australia
Phone: 1800 072 040

BELGIQUE / BELGIË
Arjo Belgium
Evenbroekveld 16
9420 Erpe-Mere
Phone: +32 (0) 53 60 73 80
Fax: +32 (0) 53 60 73 81
E-mail: info.belgium@arjo.com

BRASIL
Arjo Brasil Equipamentos Médicos Ltda
Rua Marina Ciufuli Zanfelice, 329 PB02
Galpão - Lapa
São Paulo – SP – Brasil
CEP: 05040-000
Phone: 55-11-3588-5088
E-mail: vendas.latam@arjo.com
E-mail: servicios.latam@arjo.com

CANADA
Arjo Canada Inc.
90 Matheson Boulevard West
Suite 350
CA-MISSISSAUGA, ON, L5R 3R3
Tel/Tél: +1 (905) 238-7880
Free: +1 (800) 665-4831
Fax: +1 (905) 238-7881
E-mail: info.canada@arjo.com

ČESKÁ REPUBLIKA
Arjo Czech Republic s.r.o.
Na Strzi 1702/65
140 00 Praha
Czech Republic
Phone No: +420225092307
E-mail: info.cz@arjo.com

DANMARK
Arjo A/S
Vassingerødvej 52
DK-3540 LYNGE
Tel: +45 49 13 84 86
Fax: +45 49 13 84 87
E-mail: dk_kundeservice@arjo.com

DEUTSCHLAND
Arjo GmbH
Peter-Sander-Strasse 10
DE-55252 MAINZ-KASTEL
Tel: +49 (0) 6134 186 0
Fax: +49 (0) 6134 186 160
E-mail: info-de@arjo.com

ESPAÑA
ARJO IBERIA S.L.
Poligono Can Salvatella
c/ Cabanyes 1-7
08210 Barberà del Valles
Barcelona - Spain
Telefono 1: +34 900 921 850
Telefono 2: +34 931 315 999

FRANCE
Arjo SAS
2 Avenue Alcide de Gasperi
CS 70133
FR-59436 RONCQ CEDEX
Tél: +33 (0) 3 20 28 13 13
Fax: +33 (0) 3 20 28 13 14
E-mail: info.france@arjo.com

HONG KONG
Arjo Hong Kong Limited
Room 411-414, 4/F, Manhattan Centre,
8 Kwai Cheong Road, Kwai Chung, N.T.,
HONG KONG
Tel: +852 2960 7600
Fax: +852 2960 1711

ITALIA
Arjo Italia S.p.A.
Via Giacomo Peroni 400-402
IT-00131 ROMA
Tel: +39 (0) 6 87426211
Fax: +39 (0) 6 87426222
E-mail: Italy.promo@arjo.com

MIDDLE EAST
Arjo Middle East FZ-LLC
Office 908, 9th Floor,
HQ Building,North Tower,
Dubai Science Park,
Al Barsha South
P.O. Box 11488, Dubai,
United Arab Emirates
Direct +971 487 48053
Fax +971 487 48072
Email: Info.ME@arjo.com

NEDERLAND
Arjo Nederland BV
Biezenwei 21
4004 MB TIEL
Postbus 6116
4000 HC TIEL
Tel: +31 (0) 344 64 08 00
Fax: +31 (0) 344 64 08 85
E-mail: info.nl@arjo.com

NEW ZEALAND
Arjo Ltd
34 Vestey Drive
Mount Wellington
NZ-AUCKLAND 1060
Tel: +64 (0) 9 573 5344
Free Call: 0800 000 151
Fax: +64 (0) 9 573 5384
E-mail: nz.info@Arjo.com

NORGE
Arjo Norway AS
Olaf Helsets vei 5
N-0694 OSLO
Tel: +47 22 08 00 50
Faks: +47 22 08 00 51
E-mail: no.kundeservice@arjo.com

ÖSTERREICH
Arjo Austria GmbH
Lemböckgasse 49 / Stiege A / 4.OG
A-1230 Wien
Tel: +43 1 8 66 56
Fax: +43 1 866 56 7000

POLSKA
Arjo Polska Sp. z o.o.
ul. Ks Piotra Wawrzyniaka 2
PL-62-052 KOMORNIKI (Poznań)
Tel: +48 61 662 15 50
Fax: +48 61 662 15 90
E-mail: arjo@arjo.com

PORTUGAL
Arjo em Portugal
MAQUET Portugal, Lda.
(Distribudor Exclusivo)
Rua Poeta Bocage n.º 2 - 2G
PT-1600-233 Lisboa
Tel: +351 214 189 815
Fax: +351 214 177 413
E-mail: Portugal@arjo.com

SUISSE / SCHWEIZ
Arjo Switzerland AG
Fabrikstrasse 8
Postfach
CH-4614 HÄGENDORF
Tél/Tel: +41 (0) 61 337 97 77
Fax: +41 (0) 61 311 97 42

SUOMI
Arjo Scandinavia AB
Riihitontuntie 7 C
02200 Espoo
Finland
Puh: +358 9 6824 1260
E-mail: Asiakaspalvelu.finland@arjo.com

SVERIGE
Arjo International HQ
Hans Michelsensgatan 10
SE-211 20 MALMÖ
Tel: +46 (0) 10 494 7760
Fax: +46 (0) 10 494 7761
E-mail: kundservice@arjo.com

UNITED KINGDOM
Arjo UK and Ireland
Houghton Hall Park
Houghton Regis
UK-DUNSTABLE LU5 5XF
Tel: +44 (0) 1582 745 700
Fax: +44 (0) 1582 745 745
E-mail: sales.admin@arjo.com

USA
Arjo Inc.
2349 W Lake Street Suite 250
US-Addison, IL 60101
Tel: +1 (630) 307-2756
Free: +1 (800) 323-1245
Fax: +1 (630) 307 6195
E-mail: us.info@arjo.com

JAPAN
Arjo Japan K.K.
東京都港区虎ノ門三丁目7 番8 号
ランディック第2 虎ノ門ビル9 階
Tel: +81 (0)3-6435-6401
Fax: +81 (0)3-6435-6402
E-mail: info.japan@arjo.com

At Arjo, we are committed to improving the everyday lives of people affected by reduced mobility and age-related health challenges. With products and solutions that ensure ergonomic patient handling, personal hygiene, disinfection, diagnostics, and the effective prevention of pressure ulcers and venous thromboembolism, we help professionals across care environments to continually raise the standard of safe and dignified care. Everything we do, we do with people in mind.

ArjoHuntleigh AB
Hans Michelsensgatan 10
211 20 Malmö, Sweden
www.arjo.com