NÁVOD K POUŽITÍ

Enterprise 5000X (E5X)

746-577-CS_19 • 12/2022

arjo
EMPOWERING MOVEMENT

VAROVÁNÍ

Z důvodu ochrany před zraněním si před použitím produktu vždy přečtěte tento návod k použití.

Zásady vnější úpravy a copyright

® a ™ jsou ochranné známky náležející skupině společností Arjo.

© Arjo 2022.

V souladu s naší zásadou neustálého zlepšování si vyhrazujeme právo na změnu designu bez předchozího upozornění. Obsah této publikace nesmí být kopírován zcela ani částečně bez souhlasu společnosti Arjo.

Obsah

Varování, upozornění a poznámky....4
Všeobecná varování 4
1. Úvod 6
Popis výrobku – Hlavová deska připevněná k platformě matrace....8
Hlavová deska nad základnou (volitelná)....9
Dělené sklopné postranice (volitelné) 10
2. Klinické použití 11
Určené použití 11
Indikace....11
Kontra-indikace 12
3. Instalace 13
Matrace 15
4. Ovládání 17
Brzdy a řízení 17
Nožní pedál pro nastavení výšky lůžka (volitelný)....18
Jak používat 5. kolečko (volitelné) 19
Postranice (volitelné)....20
Uvolnění opěrky zad pro CPR....24
Zásobník rentgenových kazet (volitelný) 25
Nastavení délky lůžka 27
Pomůcka pro převlékání povlečení
(polička na povlečení) (volitelná)....29
Patice pro hrazdu a patice pro příslušenství 30
Lišty pro zavěšení sáčků na moč 31
Hlavová a nožní koncová deska....31
Části platformy matrace 32
Hlavová a nožní koncová deska....32
Osvětlení pod lůžkem (volitelné) 32
Nastavení platformy matrace 33
Ruční ovladač pacienta....34
Ošetřovatelský ovládací panel (ACP)....36
Nastavení pozice lýtek 38
Zablokování funkce 39
Záložní baterie 40
Zablokování pracovního cyklu....41
5. Péče o výrobek 42
Dekontaminace 42
Preventivní údržba 44
Zkouška baterie....46
Odstraňování problémů....47
Ukazatele závady....48
Životnost výrobku 48
6. Příslušenství a kabely 48
7. Technické údaje 50
8. Záruka a servis 54
9. Elektromagnetická kompatibilita 55

Varování, upozornění a poznámky

VAROVÁNÍ	Upozorňuje na možná nebezpečí při procedurách nebo na podmínky, u nichž v případě nesprávného dodržování může dojít k úmrtí, zranění nebo mohou mít jiné vážné nepříznivé následky.
UPOZORNĚNÍ	Upozorňuje na možná nebezpečí při procedurách nebo na podmínky, u nichž v případě nesprávného dodržování může dojít k poškození zařízení nebo k závadě.
POZNÁMKA	Vysvětluje nebo zdůrazňuje postup či podmínky.

Všeobecná varování

VAROVÁNÍ

Uchovejte tento návod na bezpečném místě; můžete jej později potřebovat.

Před použitím lůžka si prosím přečtěte tento návod tak, abyste mu porozuměli. Pečující osoby musí být proškoleny v náležitém používání tohoto výrobku, jeho funkcí a ovládání a také případného příslušenství.

Pokyny obsažené v tomto návodu jsou nezbytné pro bezpečné a efektivní používání tohoto výrobku, jakož i pro bezpečnost pacientů a pečujících osob.

Neoprávněné úpravy tohoto výrobku mohou mít vliv na jeho bezpečnost a budou mít za následek zrušení veškerých záruk. Společnost Arjo nepřijímá žádnou odpovědnost za jakýkoliv incident, nehodu nebo snížení výkonu, k nimž může dojít v důsledku takových neoprávněných oprav nebo úprav.

Aby se předešlo nebezpečí úrazu elektrickým proudem, musí být tento výrobek připojen pouze ke zdroji elektrického napájení s ochranným uzemněním.

V blízkosti zařízení nekuřte ani nepoužívejte otevřený plamen a nevystavujte jej extrémním teplotám.

Nepoužívejte elektricky ovládaná lůžka v přítomnosti hořlavých plynů, například anestetických látek na operačních sálech.

Lůžko je určeno pouze pro použití v interiéru a nesmí být používáno mimo běžné prostředí nemocnice.

Nepoužívejte příslušenství, které nebylo navrženo nebo schváleno pro použití s tímto lůžkem.

Před použitím lůžka s vybavením od jiných dodavatelů nebo výrobců musí uživatel posoudit míru rizika.

VAROVÁNÍ

Pokud právě lůžkem nepohybujete, vždy použijte brzdy.

Pokud pacient není pod dozorem, snižte lůžko na minimální výšku, aby se eliminovalo riziko zranění v důsledku pádů.

Pacienti bez dozoru by neměli být ponecháni v poloze Trendelenburg.

Aby se snížilo riziko převážení, nenechte pacienta, aby se ukládal na lůžko nebo z něj vstával, pokud je platforma matrace v nakloněné pozici (hlavou nebo nohama dolů).

Jestliže z posouzení rizik vyplývá, že u pacienta existuje vysoké riziko zachycení v důsledku jeho zdravotního stavu nebo jiných okolností, a pokud ponechání pacienta v nakloněné pozici nijak neprospívá jeho zdravotnímu stavu, umístěte platformu matrace do rovné polohy a zablokujte ovládací prvky (Zablokování funkce), kdykoli je pacient ponechán bez dozoru.

Během ovládání lůžka se ujistěte, že jeho pohybu nebrání žádné překážky, jako např. nohy, kyslíkové láhve, nábytek u lůžka či jiné předměty.
Aby se předešlo možnému poškození nebo poranění, během ovládání lůžka nenechávejte pod rámem lůžka kyslíkovou láhev ani jiné překážky.
Během posunu lůžka nebo při jeho ovládání dbejte na to, aby žádné připojené příslušenství (např. hrazda) nenarazilo do dveří, stropu apod.

Když lůžko tlačíte nebo táhnete, držte jej za koncovou desku v hlavové nebo nožní oblasti; nedržte jej za postranice ani žádné připojené příslušenství.

Před manipulací s lůžkem se ujistěte, že je pacient správně umístěn, aby nedošlo k jeho zachycení nebo ztrátě rovnováhy.

Dbejte na to, abyste mezi pohyblivé součásti lůžka neskřípli nebo nezachytili kabely z ruční soupravy/ošetřovatelského ovládacího panelu (ACP) a jiného zařízení.

Dbejte na to, aby nedošlo k zachycení oděvů nebo povlečení do pohyblivých částí lůžka.

Nenastavujte lůžko na větší náklon než 7,° protože by mohlo za extrémních okolností dojít k převážení lůžka.

Tento výrobek splňuje požadavky příslušných norem pro elektromagnetickou kompatibilitu (EMC). Zdravotnické elektrické přístroje však vyžadují zvláštní bezpečnostní opatření související s EMC a musí být instalovány a používány v souladu s informacemi o EMC v servisní příručce výrobku.

Zdravotnické elektrické přístroje mohou být ovlivněny přenosnými a mobilními komunikačními zařízeními využívajícími rádiové frekvence (vysokofrekvenční zařízení), jako např. mobilními telefony.

Pokud se v souvislosti s tímto zdravotnickým prostředkem vyskytne závažná nežádoucí příhoda ovlivňující uživatele nebo pacienta, pak by ji uživatel nebo pacient měli ohlásit výrobci či distributorovi zdravotnického prostředku. V Evropské unii by uživatel měl závažnou nežádoucí příhodu rovněž ohlásit příslušnému orgánu v členském státě, v němž se nachází.

1. Úvod

Tyto pokyny obsahují informace pro instalaci, použití a údržbu nemocničních lůžek pro akutní péči řady **Enterprise® 5000X** od společnosti Arjo. Lůžka mají více funkcí, které zajistí optimální pozici pro ošetřování jak pro pacienta, tak i pečující osoby.

Standardní vybavení

- Elektricky ovládané nastavení výšky lůžka a zvýšení nožní části
- Elektricky ovládané zasouvání opěrky zad
- Pokročilý systém nastavení polohy Bio-Contour®
- Funkce automatické změny do polohy sezení (Auto-Chair)
- Elektricky ovládané nastavení naklonění záhlavní části (Trendelenburg) a nožní části (reverzní Trendelenburg)
- Manuální výběr vaskulární pozice lýtkové části
- Podpůrný povrch matrace se snímatelnými panely
- Platforma matrace s nastavitelnou délkou
- Lišty pro zavěšení sáčků na moč

Volitelné vybavení

- Sklopné postranice ¾ délky se 3 nebo 5 tyčemi
- Dělené sklopné postranice
- Kolečka o průměru 125 mm (jednoduchá kolečka) nebo 150 mm (jednoduchá nebo dvojitá kolečka)
- Pomůcka pro převlékání povlečení (polička na povlečení)
- Osvětlení pod lůžkem
- Brzdicí lišta po celé šířce
- 5. kolečko
- DIN lišty pro příslušenství
- RTG průchozí opěrka zad a zásobník rentgenových kazet
- Rovné nebo zahnuté části platformy matrace
- Ruční ovladač pro pacienta s doplňkovými funkcemi
- Uzamykatelná nožní a hlavová deska
- Intuitivní asistent při jízdě IndiGo™
- Nožní pedál pro nastavení výšky lůžka

Volitelné prvky jsou specifikovány zákazníkem při objednávce.

Vybrané volitelné možnosti jsou definovány modelovým číslem vybavení.

Modelové číslo REF a sériové číslo SN naleznete na štítku se specifikací, který se nachází na rámu lůžka pod hlavovou deskou.

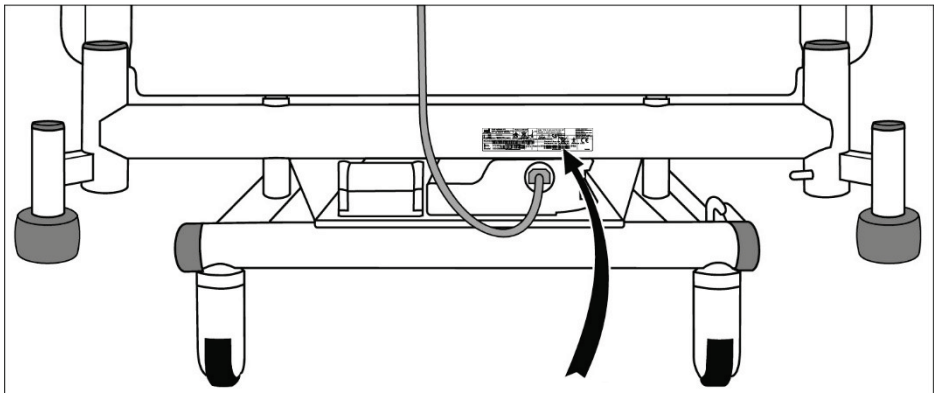

Štítek specifikace

UPOZORNĚNÍ

Před použitím lůžka se ujistěte, zda je parametr „Vstupní napájení“ na štítku se specifikací kompatibilní s napětím v místní elektrické síti.

Popis výrobku – Hlavová deska připevněná k platformě matrace

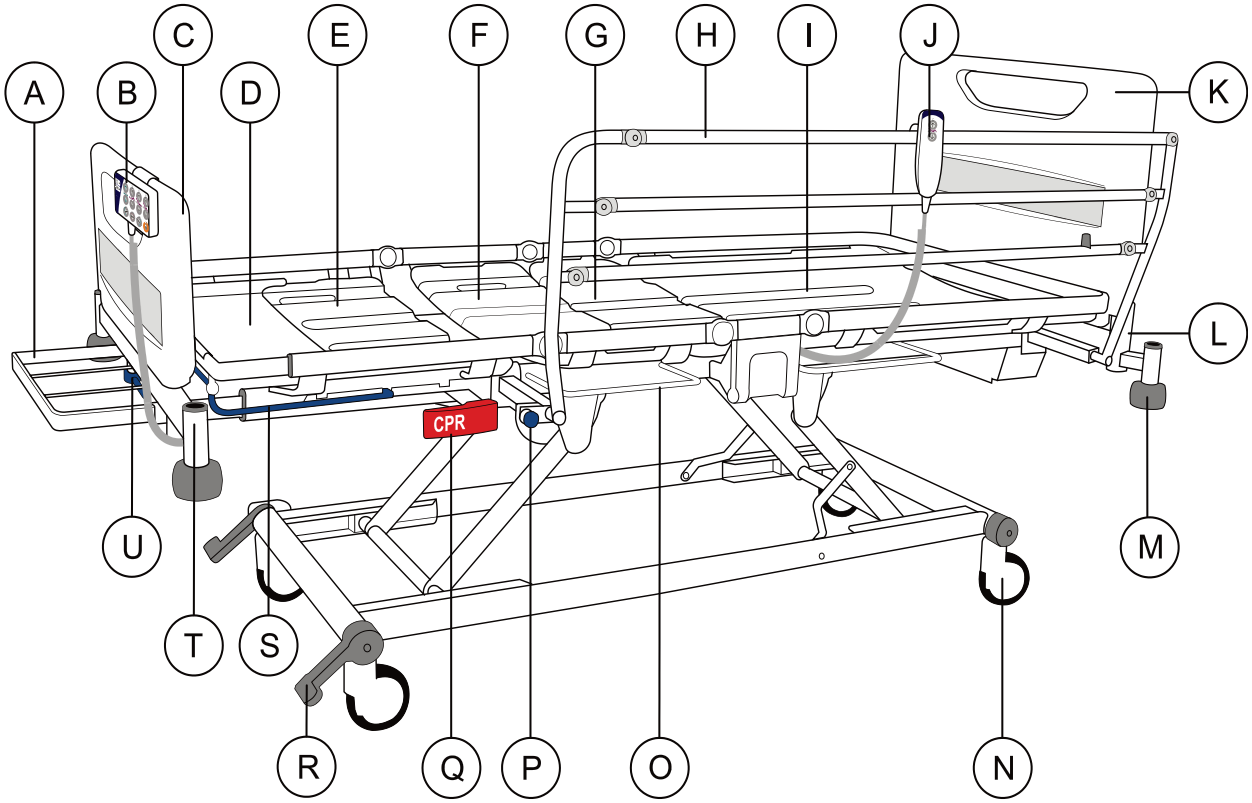

A. Pomůcka pro převlékání povlečení (polička na povlečení, volitelná)

B. Ošetřovatelský ovládací panel (ACP)

C. Nožní deska

D. Prodlužovací nástavec pro lýtka

E. Lýtková část

F. Stehenní část

G. Sedací část

H. Sklopná postranice se 3 tyčemi (volitelná)

I. Opěrka zad

J. Ruční ovladač pro pacienta

K. Hlavová deska připevněná k ložné platformě matrace

L. Patice pro hrazdu

M. Pryžové dorazové kolečko

N. Kolečka

O. Lišta pro zavěšení sáčků na moč

P. Ovládací knoflík postranic

Q. Uvolňovací páčka CPR

R. Brzdový pedál

S. Ruční páčka pro prodloužení

T. Patice pro příslušenství

U. Zajišťovací prodlužovací držadlo

POZNÁMKA
5· kolečko (volitelné) není na obrázku znázorněno, viz str. 19.

Hlavová deska nad základnou (volitelná)

Lůžko lze dle volby nakonfigurovat pro použití s hlavovou deskou připevněnou ke konstrukci lůžka.
Lůžko lze dle volby nakonfigurovat pro použití se snadno odnímatelnými postranicemi se 3 nebo 5 tyčemi.
Jednoduše odnímatelné postranice jsou blíže popsány v části „Demontáž a montáž sklopných postranic se 3 nebo 5 tyčemi ¾ délky:“ v kapitole 4.

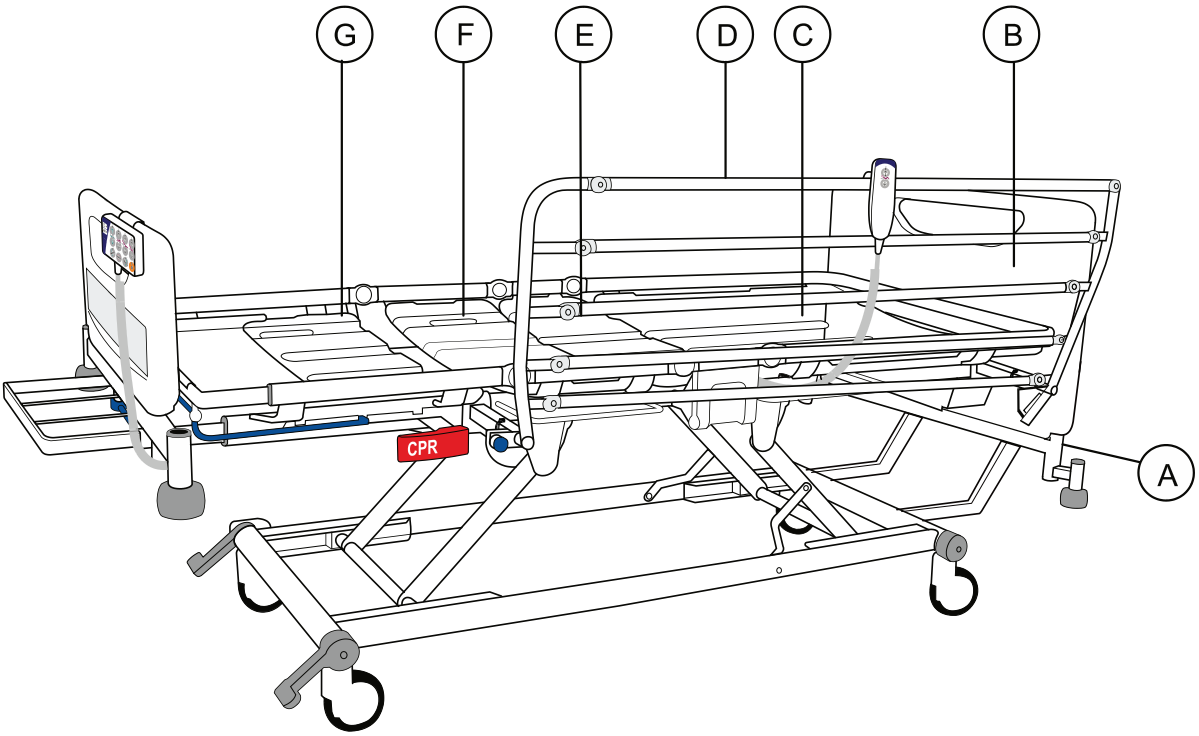

A. Patice pro hrazdu na základním rámu
B. Hlavová deska na základním rámu
C. Opěrka zad se zásobníkem rentgenových kazet
D. Odnímatelné postranice se 3 nebo 5 tyčemi
E. Rovná podložka sedací části
F. Rovná podložka stehenní části
G. Rovná podložka lýtkové části

POZNÁMKA
Rovné podložky jsou součástí standardního vybavení u lůžek s opěrkou zad se zásobníkem rentgenových kazet.

V této konfiguraci zůstávají všechny ostatní funkce lůžka stejné.

Dělené sklopné postranice (volitelné)

Lůžko lze dle volby nakonfigurovat pro použití dělených sklopných postranic.
V této konfiguraci se páčka pro uvolnění postranic nachází přímo pod postranicemi.
Uvolňovací páčka je lépe popsaná v části „Uvolnění dělených sklopných postranic:“ v kapitole 4.

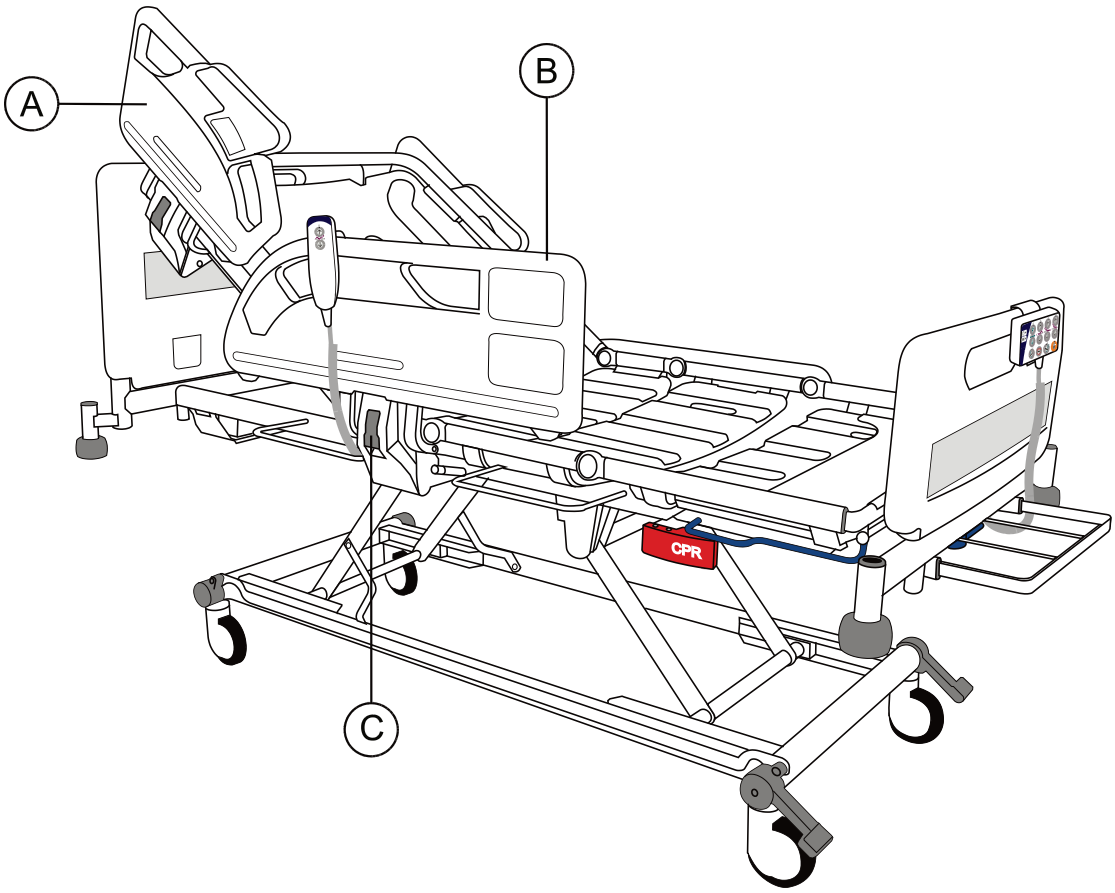

A. Postranice v hlavové části
B. Postranice v nožní části
C. Uvolňovací páčka pro postranice

V této konfiguraci zůstávají všechny ostatní funkce lůžka stejné.

2. Klinické použití

VAROVÁNÍ

Aby bylo zajištěno bezpečné použití lůžka, musí být u pacientů posouzen věk, tělesná konstituce a zdravotní stav klinicky kvalifikovanou osobou.

Použití sklopení hlavové části (Trendelenburg) nebo nožní části (reverzní Trendelenburg) může být při určitých zdravotních stavech kontraindikováno. Funkce naklonění by měla být používána pouze dle pokynů klinicky kvalifikované osoby a po posouzení stavu pacienta.

Určené použití

Toto lůžko je vhodné pro použití v prostředí 1, 2 a 3, jak je stanoveno normou IEC 60601-2-52.

Prostředí 1
Intenzivní/akutní péče poskytovaná v nemocnici, kde je vyžadován 24hodinový lékařský dohled a nepřetržité monitorování, např. JIP, ARO.

Prostředí 2
Akutní péče poskytovaná v nemocnici nebo v jiném zdravotnickém zařízení, kde je nutný lékařský dohled a monitorování, např. všeobecná lékařská a chirurgická oddělení.

Prostředí 3
Dlouhodobá péče v lékařském prostředí, kde je v případě nutnosti vyžadován lékařský dohled a monitorování, např. léčebny dlouhodobě nemocných, domy s pečovatelskou službou a domovy pro seniory.

Indikace

Lůžko je vhodné pro nemohoucí pacienty, u nichž hrozí riziko zranění při pohybu a manipulaci a/nebo jejichž klinický stav vyžaduje, aby byli polohováni s použitím minimální fyzické manipulace.

pacienti se střední úrovní nezávislosti mohou dle uvážení pečujících osob používat ovládací prvky k nastavení své polohy.

Polohu platformy matrace je možné nastavit tak, aby byla dle potřeby nápomocna při léčbě pacienta v klinickém prostředí definovaném v části Prostředí 1, 2 a 3.

Kontra-indikace

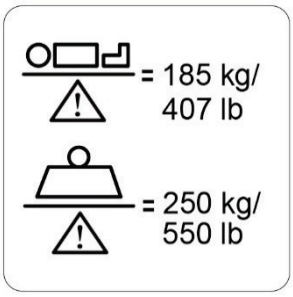

Maximální doporučená hmotnost pacienta je 185 kg.

Bezpečné pracovní zatížení lůžka je 250 kg.

Bezpečné pracovní zatížení se vypočítá následovně (v souladu s normou EN 60601-2-52):

Maximální hmotnost pacienta	185 kg
Matrace	20 kg
Příslušenství (včetně hmotnosti zavěšených pomůcek)	45 kg
CELKEM	250 kg

VAROVÁNÍ

V případě, že kombinovaná hmotnost matrace a příslušenství překročí 65 kg, musí být maximální hmotnost pacienta adekvátně snížena.

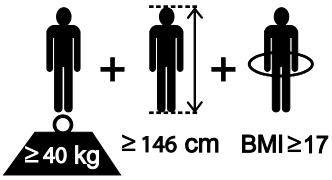

Doporučená velikost pacienta: hmotnost 40 kg nebo vyšší, výška 146 cm až 190 cm a BMI 17 nebo vyšší.

Pečující osoba rozhodne dle svého uvážení, zda je možné prodloužením přizpůsobit lůžko pacientovi s tělesnou výškou větší než 190 cm – viz kapitola 4 „Nastavení délky lůžka“. Ujistěte se, že výška pacienta nepřekračuje „Délku po umístění v lůžku“ uvedenou v kapitole 7.

Připojte zástrčku napájení do vhodné zásuvky elektrické sítě. Ujistěte se, že je zástrčka napájení snadno dostupná, aby ji bylo možné v případě nouzového stavu rychle odpojit.

Po zapojení lůžka do elektrické sítě se rozsvítí kontrolky na ovládací skříňce (1) a ošetřovatelském ovládacím panelu (ACP).

Napájecí kabel (2) je vybaven plastovým háčkem (3). Pokud se používá, před manipulací s lůžkem háček zahákněte na hlavovou desku, smotejte kabel a umístěte na háček dle obrázku.

Abyste lůžko izolovali od elektrického napájení, odpojte zástrčku napájení z elektrické zásuvky.

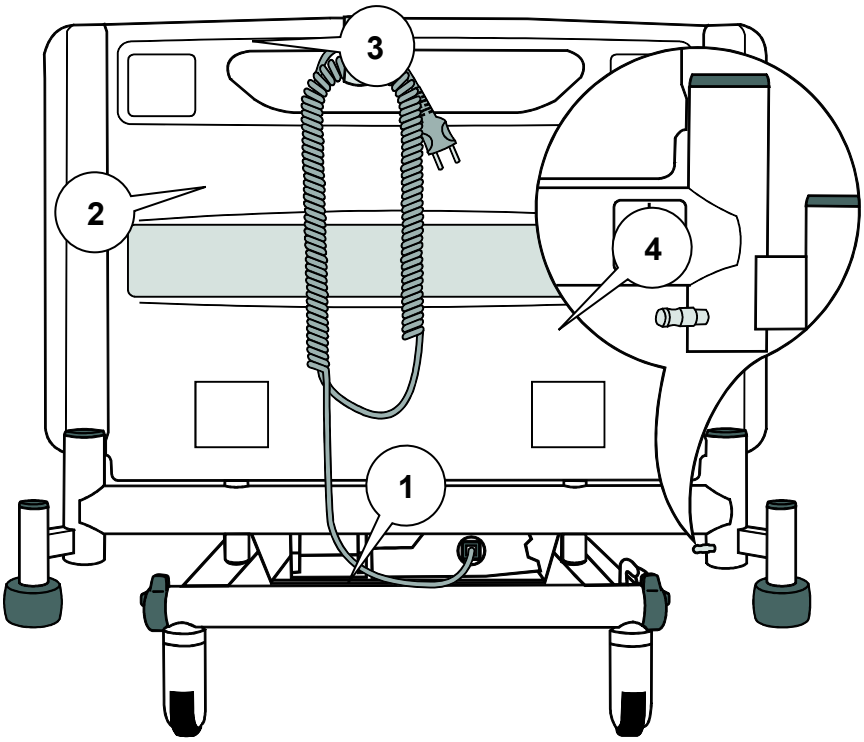

Uložení kabelu a koncovka pro vyrovnání potenciálu

Koncovka pro vyrovnání potenciálu (4) se nachází v hlavové části lůžka.

Pokud je v dosahu pacienta nebo pečující osoby další elektrické zařízení, je možné rozdíly v elektrickém potenciálu mezi zařízeními minimalizovat propojením jejich koncovek pro vyrovnání potenciálu.

VAROVÁNÍ

V případě poškození napájecího kabelu nebo zásuvky je nutné nechat vyměnit celou sestavu autorizovanými servisními pracovníky. Neodstraňujte namontovanou zástrčku ani nepoužívejte žádné propojky či adaptéry.

Ujistěte se, že napájecí kabel není napnutý, zkroucený nebo přimáčknutý.

Nenechte napájecí kabel ležet na podlaze, kde může představovat nebezpečí zakopnutí.

Ujistěte se, že napájecí kabel není zachycen pohyblivými součástmi lůžka.

Před manipulací s lůžkem odpojte napájecí kabel ze zásuvky a uložte dle obrázku.

UPOZORNĚNÍ

Před prvním použitím lůžka, nebo pokud nebylo používáno déle než tři měsíce, připojte lůžko k elektrické síti alespoň na 24 hodin, aby došlo k plnému nabití záložní baterie. V případě nedodržení tohoto postupu může dojít ke snížení životnosti baterie.

Lůžko by mělo být umístěno tak, aby se pryžová dorazová kolečka nacházela alespoň ve vzdálenosti 20 cm od zadní stěny, aby nedocházelo k nárazům hlavové desky o stěnu při jejím naklonění (Trendelenburg).

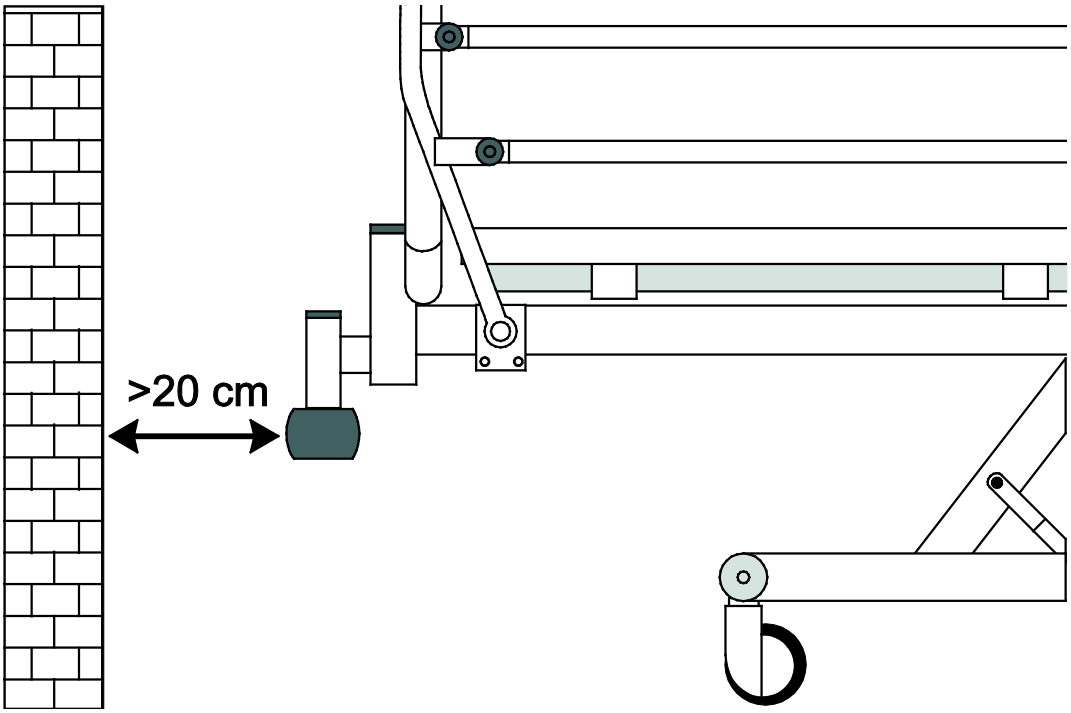

Doporučené umístění od zadní stěny

Matrace

VAROVÁNÍ

Vždy používejte správný rozměr a typ matrace. Nekompatibilní matrace mohou představovat nebezpečí.

Při použití velmi měkké matrace může hrozit nebezpečí uvíznutí, i když je zvolen správný rozměr.

Maximální doporučená tloušťka matrace pro použití s postranicemi je 18 cm.

Přečtěte si návod k použití dodaný spolu s matrací.

Pokud se maximální hmotnost pacienta stanovená pro matraci liší od maximální stanovené hmotnosti pro lůžko, platí nižší hodnota.

Štítek na prodlužovacím nástavci pro lýtka označuje správný rozměr matrace:

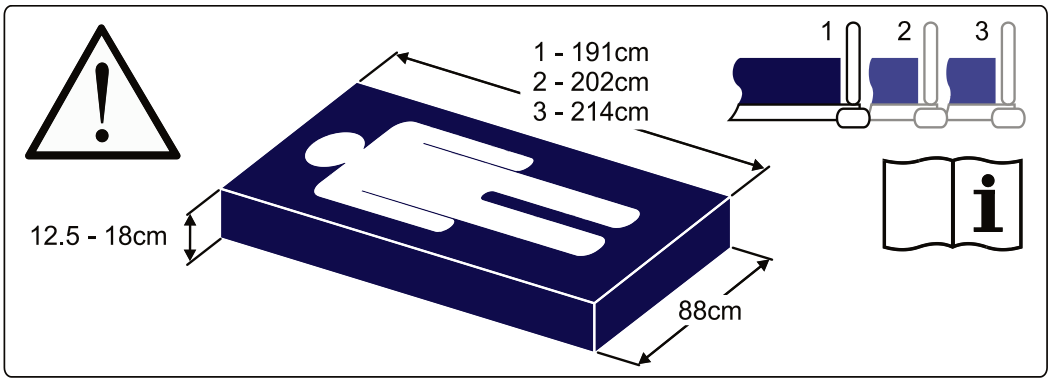

Štítek rozměru matrace

POZNÁMKA
Číslice 1, 2 a 3 na štítku označují různé délky platformy matrace; viz část „Nastavení délky lůžka“ v kapitole 4.

Pokračování na další straně

Matrace a postranice (volitelné)

Při výběru kombinace lůžka a matrace je důležité vzít v úvahu použití postranic na základě klinického posouzení každého jednotlivého pacienta a v souladu s místními zásadami.

Při posuzování vhodnosti matrace pro použití s postranicemi je nutné zvážit následující faktory:

- Lůžko je konstruováno tak, aby poskytovalo přijatelnou výšku postranice při použití pěnové matrace až do tloušťky 18 cm.
- U speciálních, elektricky ovládaných vzduchových/pěnových náhradních matrací typicky dojde k „zabalení“ pacienta a obecně mohou být hlubší než pěnové matrace, aniž by došlo k ohrožení bezpečnosti. Matrace jiných výrobců speciálních matrací musí být před použitím individuálně posouzeny, aby se ověřilo zachování dostatečné vzdálenosti.
- Použití matrace typu Overlay se u tohoto lůžka nedoporučuje.
- Aby byla dodržena norma EN 60601-2-52, měla by být použita matrace schválená společností Arjo. Dodržení této normy při použití jiných matrací musí být ověřeno uživatelem.
- Pro další informace o vhodných matracích a náhradních matracích kontaktujte kancelář svého místního zastoupení společnosti Arjo nebo oficiálního distributora.
  Seznam zastoupení společnosti Arjo můžete najít na zadní straně tohoto návodu.

4. Ovládání

VAROVÁNÍ

Brzdové pedály ovládejte nohama. Používejte vhodnou obuv. Neovládejte je rukama.

Brzdy a řízení

Brzdové pedály na straně nohou lůžka mají tři pozice (viz obrázek):

- BRZDA: brzdy jsou použity na všech čtyřech kolečkách.
- VOLNO: všechna čtyři kolečka se volně otáčí (i kolem své osy).
- ŘÍZENÍ: všechna čtyři kolečka se mohou otáčet, avšak řídicí kolečko (viz níže) je zablokováno tak, aby se nemohlo otáčet kolem své osy. To usnadňuje udržet rovný pohyb lůžka.

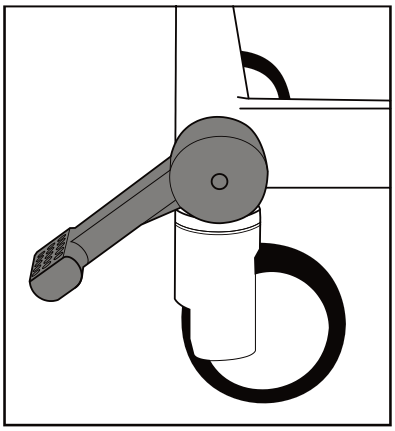

BRZDA

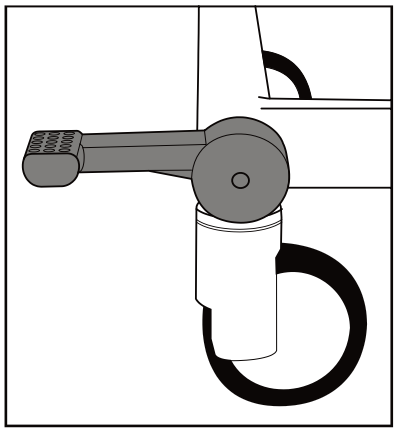

VOLNO

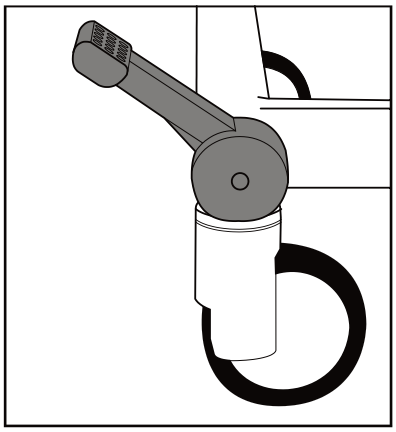

ŘÍZENÍ

Použití řídicího kolečka

Umístěte lůžko tak, aby byla všechna kolečka vyrovnaná ve směru pohybu lůžka. Zvedněte pedály, aby došlo k zablokování řídicího kolečka, a posuňte lůžko zatlačením z opačného konce.

POZNÁMKA
Řídicí kolečko může být umístěno na libovolném konci lůžka, dle specifikace zákazníka.

POZNÁMKA
Vzhled brzdového pedálu se na skutečném výrobku může mírně lišit, ale funkce a pokyny pro uživatele zůstávají stejné.

Brzdicí lišta (volitelná)

Brzdové pedály mohou být propojeny brzdicí lištou po celé šířce (1), která usnadňuje ovládání pedálů.

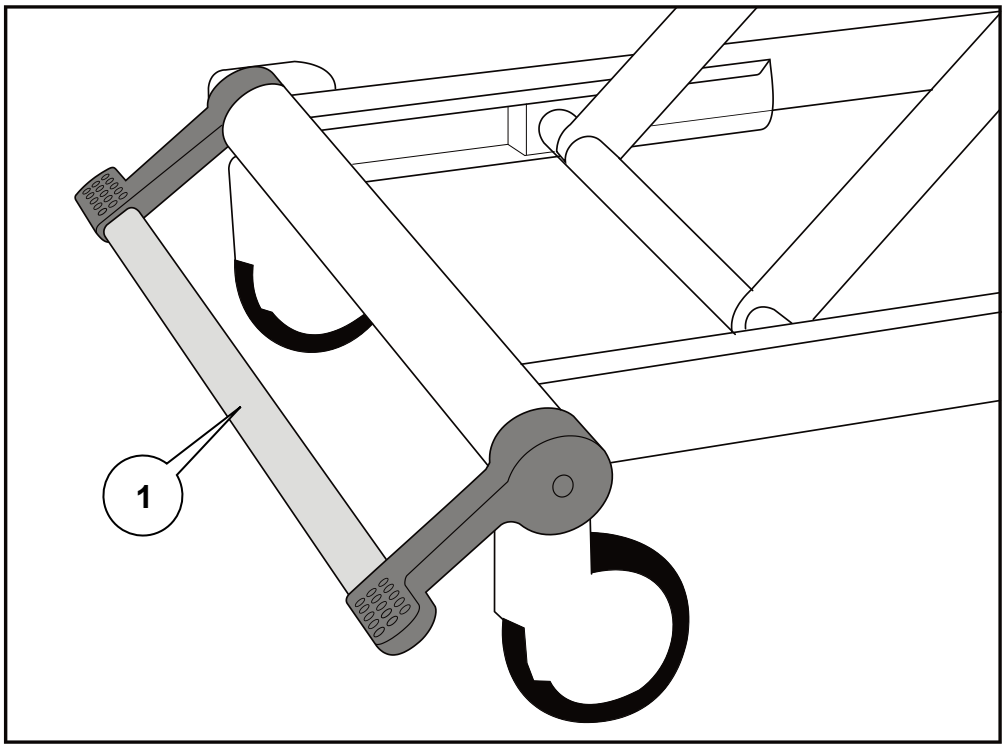

Brzdicí lišta

Brzdové pedály v hlavové části lůžka

Brzdové pedály jsou osazeny v hlavové části lůžka. Ovládají se stejným způsobem jako pedály v nožní části lůžka.

Nožní pedál pro nastavení výšky lůžka (volitelný)

Výšku lůžka lze nastavit pomocí ovládacích panelů lůžka nebo nožního pedálu, který se nachází blízko nožní části.

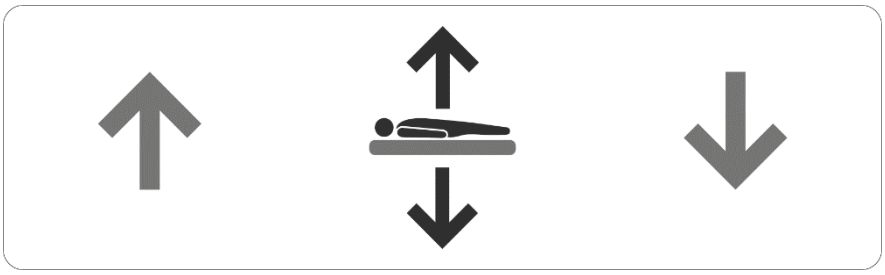

Nohou zvedněte kryt pedálu a stiskněte levou část pro zvýšení výšky lůžka. Stiskněte pravou část pro snížení výšky lůžka.

Jak používat 5. kolečko (volitelné)

5. kolečko zajišťuje lepší pohyblivost a řízení.

Aktivace 5. kolečka:

1. V hlavové části sešlápněte aktivační pedál pátého kolečka (A). **(Viz obr. 1)** 5. kolečko (B) se spustí až na zem.
2. Zkontrolujte, zda jsou brzdy odblokované a zda je pedál brzdy v poloze „volno“. **(Viz obr. 2)**
3. Lůžko je připraveno k přesunu.

Deaktivace 5. kolečka:

1. V nožní části sešlápněte aktivační pedál pátého kolečka (A). **(Viz obr. 1)**
2. Zkontrolujte, zda je 5. kolečko (B) zvednuté nad podlahou.

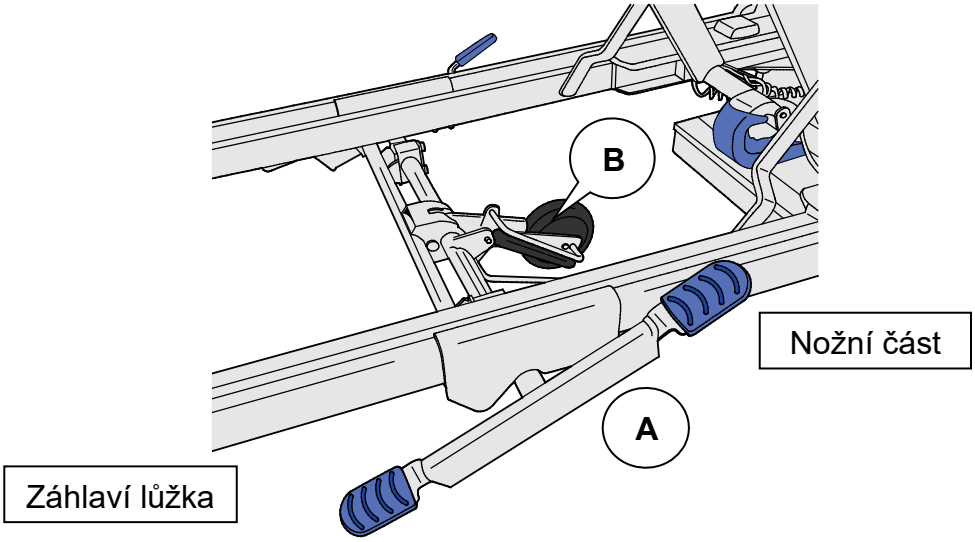

Obrázek č. 1 Aktivační pedál pátého kolečka

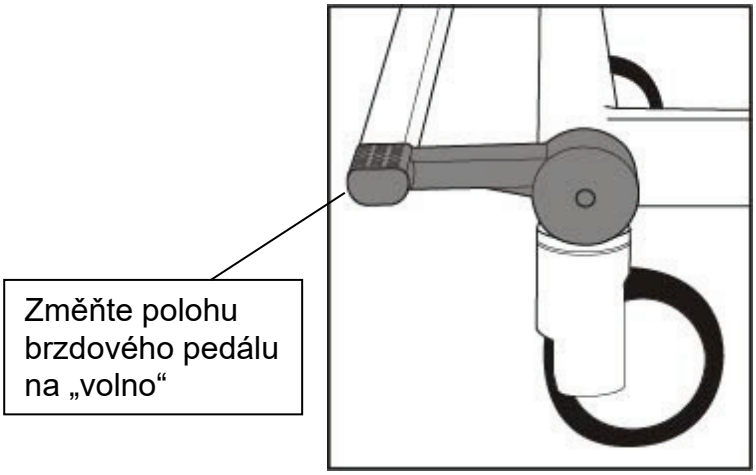

Obrázek č. 2 Poloha Volno

Postranice (volitelné)

Lůžko lze vybavit postranicemi ¾ délky se 3 nebo 5 tyčemi nebo dělenými sklopnými postranicemi.

VAROVÁNÍ – pro lůžka dodávaná bez postranic

Před použitím lůžka musí klinicky kvalifikovaná odpovědná osoba zvážit pacientův věk, tělesnou konstituci a zdravotní stav.

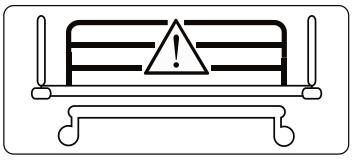

Neinstalujte postranice (včetně vyrobených společností Arjo) na lůžko.

VAROVÁNÍ – pro lůžka dodávaná s postranicemi

Před použitím postranic musí klinicky kvalifikovaná odpovědná osoba zvážit pacientův věk, tělesnou konstituci a zdravotní stav.

Postranice nejsou určeny k zabránění pohybu pacientům, kteří se budou úmyslně snažit opustit lůžko.

Lůžko smí být používáno pouze s originálně dodanými postranicemi. Nepoužívejte postranice jiných výrobců.

Ujistěte se, že je matrace vhodná pro použití s postranicemi – viz kapitola 3.

Tímto symbolem jsou označena kontaktní místa postranic. Dbejte, abyste do těchto míst nedávali prsty a ruce.

Při použití odnímatelných postranic ¾ délky nenahrazujte postranice původně dodané k lůžku společností Arjo za jiné. Ujistěte se, že sériové číslo na postranici odpovídá sériovému číslu lůžka – viz popis sériového čísla lůžka na str. 7.

Při instalaci odnímatelných postranic vždy zkontrolujte, zda je pevně a správně nasazen pojistný kolík.

Snížení sklopných postranic ¾ délky:

Podržte horní lištu (1) těsně za závěsem. Zatáhněte za modrý ovládací knoflík (2) a spusťte postranici směrem k nožní části lůžka (3).

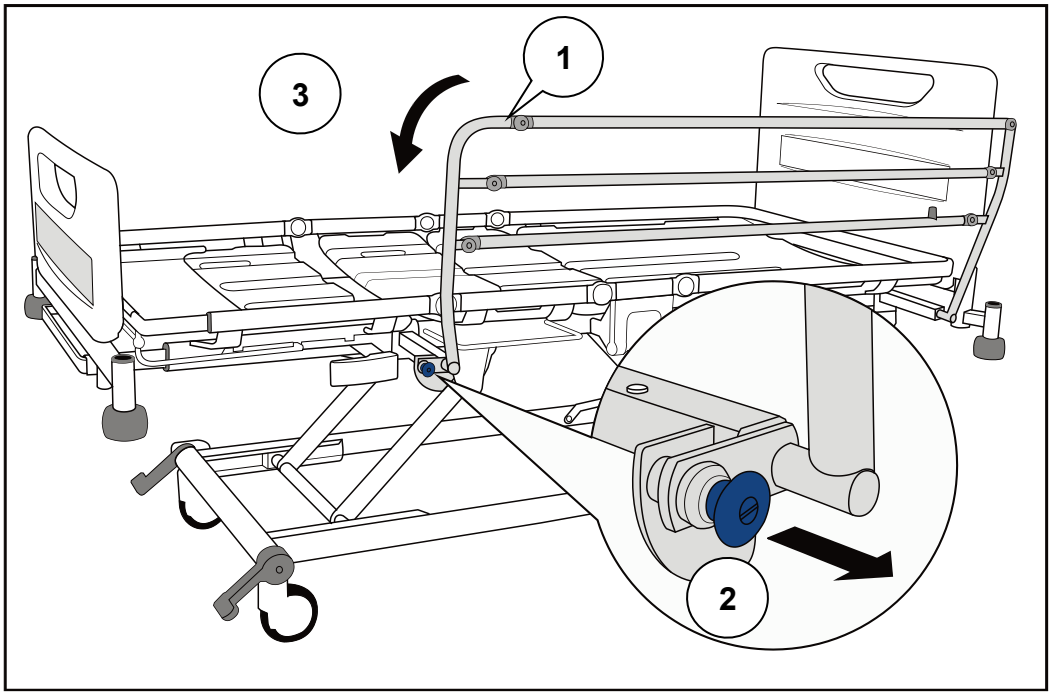

Obsluha sklopných postranic ¾ délky

Zvednutí postranic:

Podržte horní lištu (1) těsně za závěsem. Vytáhněte postranici nahoru, dokud nezapadne do své pozice a neuslyšíte cvaknutí.

VAROVÁNÍ

Po zvednutí postranice se ujistěte, že je pojistný mechanizmus bezpečně zajištěn. Nenechávejte postranici ve zvednuté pozici, pokud je za modrým ovládacím knoflíkem viditelný pojistný šroub (4).

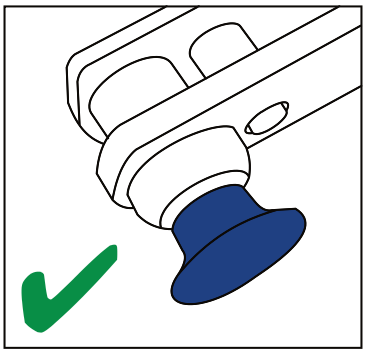

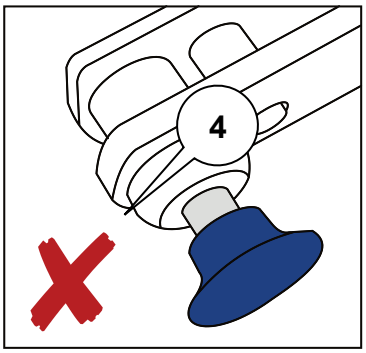

Demontáž a montáž sklopných postranic ¾ délky se 3 nebo 5 tyčemi:

Některá lůžka jsou vybavena jednoduše odnímatelnými sklopnými postranicemi. Odnímatelné sklopné postranice jsou nabízeny v provedení se 3 nebo 5 tyčemi. Obsluha odnímatelných postranic je shodná s obsluhou pevných postranic ¾ délky, která je popsána na předchozí straně.

Ujistěte se, že jsou postranice ve zvednuté poloze.
Najděte pojistné kolíky na obou stranách lůžka mezi postranicí a rámem lůžka.
U každého z kolíků zatáhněte za očko (2) a kolík vytáhněte z rámu (3).

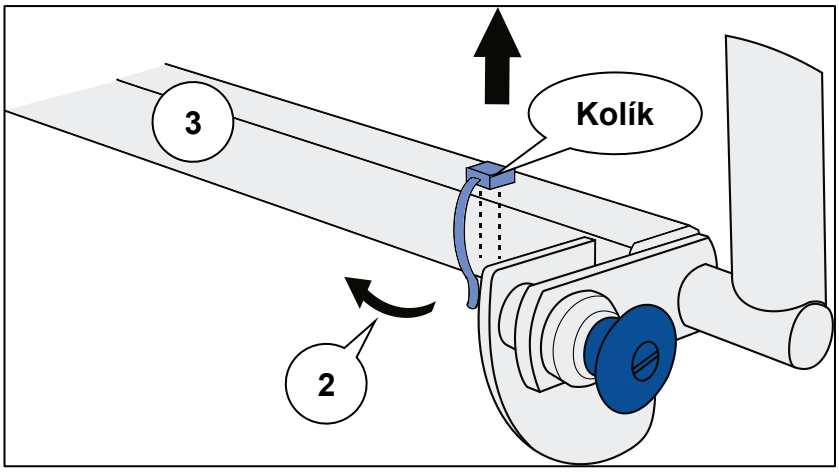

Pojistný kolík sklopné postranice ¾ délky

Snižte sklopné postranice (viz str. 21).

VAROVÁNÍ

Jsou-li postranice sníženy a pojistné kolíky vytaženy, mohou se nečekaně pohnout. Při demontáži dbejte opatrnosti, abyste zabránili náhlému pohybu postranic, jímž by mohlo dojít k zachycení končetin. Zvláštní pozornost věnujte místům možného kontaktu popsaným na str. 20.

Postranici uchopte blízko otvorů sloužících k jejímu upevnění (2) a tahem sejměte z rámu lůžka.

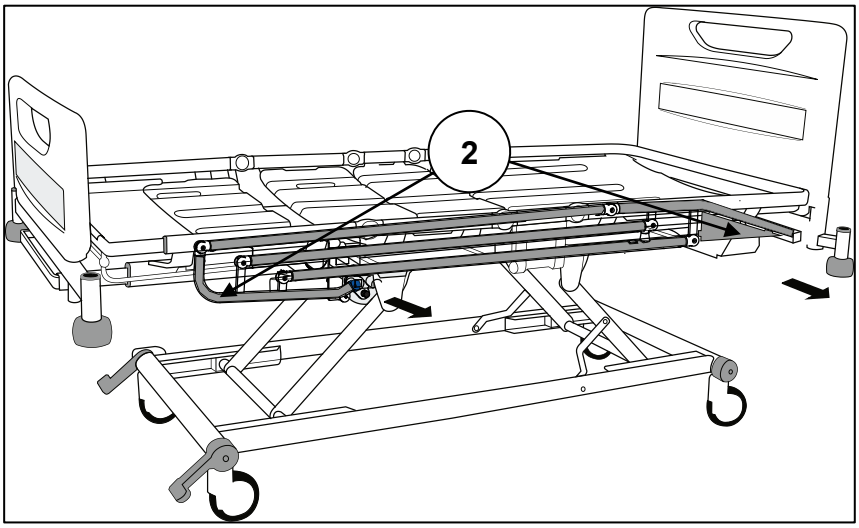

Demontáž sklopných postranic ¾ délky

Při instalaci postranice nasuňte kolejnici na rám lůžka, slícujte s otvory pro připevnění (2) a zasuňte do nich pojistné kolíky.

Snížení dělených sklopných postranic:

Uchopte postranici na jedné nebo druhé straně (1). Zatáhněte za uvolňovací páčku (2) a snižte postranici (3) tak, že se sklopí dolů pod platformu matrace.

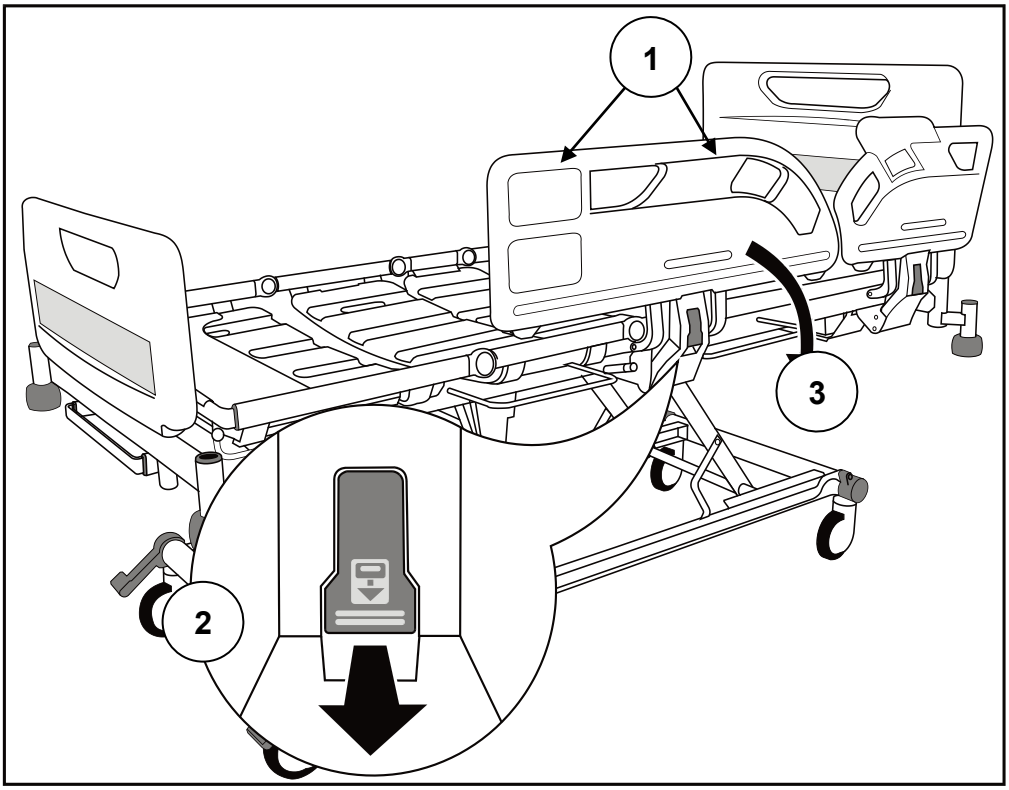

Obsluha dělených sklopných postranic

Zvednutí postranic:

Uchopte postranici na jedné nebo druhé straně (1). Vytáhněte postranici nahoru a směrem od postele, dokud nezapadne do své pozice a neuslyšíte cvaknutí.

POZNÁMKA Nožní a hlavové postranice fungují stejným způsobem.

Uvolnění opěrky zad pro CPR

Manuální uvolňovací páčky pro účely kardiopulmonální resuscitace (CPR) se nachází pod lýtkovou částí na každé straně lůžka.

Pokud u pacienta dojde k srdeční zástavě, zatáhněte za uvolňovací páčku CPR (1). Tím dojde ke sklopení opěrky zad umožňující provedení kardiopulmonální resuscitace.

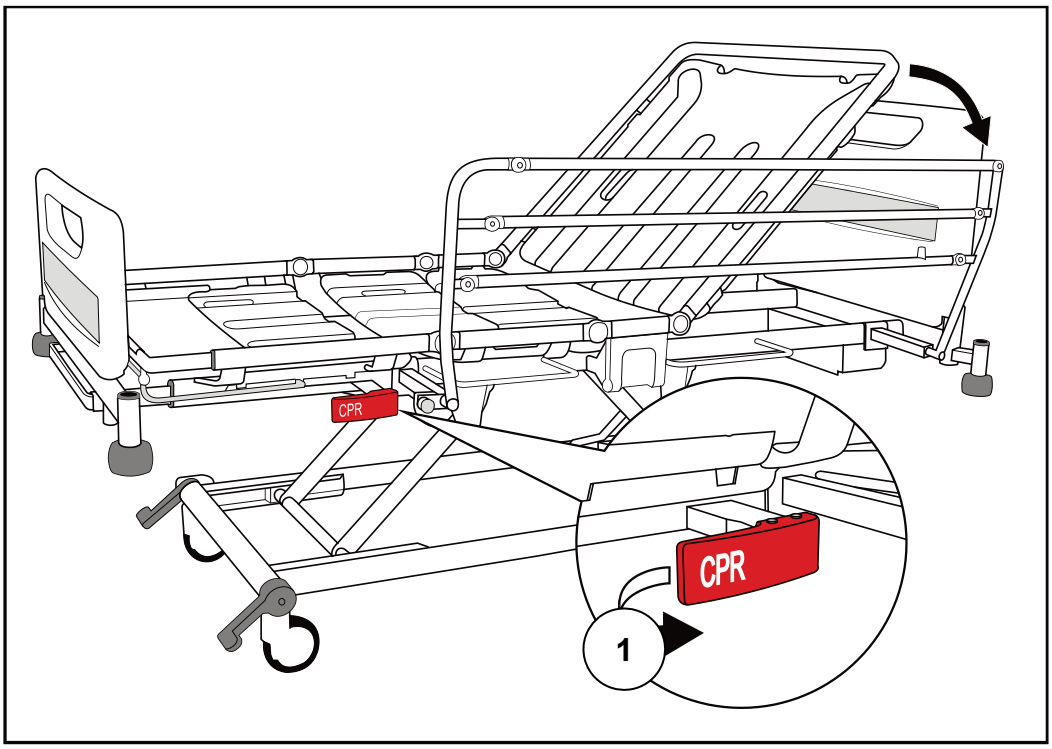

Uvolnění opěrky zad pro CPR

VAROVÁNÍ

Opěrka zad může spadnout velmi rychle; nenechávejte ruce v prostoru, kde může dojít k jejich zachycení.

UPOZORNĚNÍ

Manuální uvolnění pro CPR používejte pouze v naléhavých případech, neboť opakované každodenní použití by mohlo vést k předčasnému opotřebení.

Zásobník rentgenových kazet (volitelný)

Zásobník rentgenových kazet umožňuje RTG vyšetření hrudníku s opěrkou zad v libovolném úhlu a bez nutnosti přemisťování pacienta z lůžka.

VAROVÁNÍ

Platformu matrace umístěte do ergonomické výšky, která umožní snadné vkládání a vyjímání rentgenových kazet.

Před snížením nebo zvýšením opěrky zad zásobník na rentgenové kazety vždy vraťte do zavřené polohy.

Na zásobník rentgenových kazet nesedejte, ani na něj nepokládejte žádné těžké předměty.

Vždy zkontrolujte, že je zásobník rentgenových kazet pevně uchycen na místě pomocí pojistné západky.

Obsluha

Použijte brzdy. Odstraňte z lůžka hlavovou desku.

Zatáhněte za kolík (1) pojistné západky a vysuňte zásobník (2) co nejdále směrem ven.

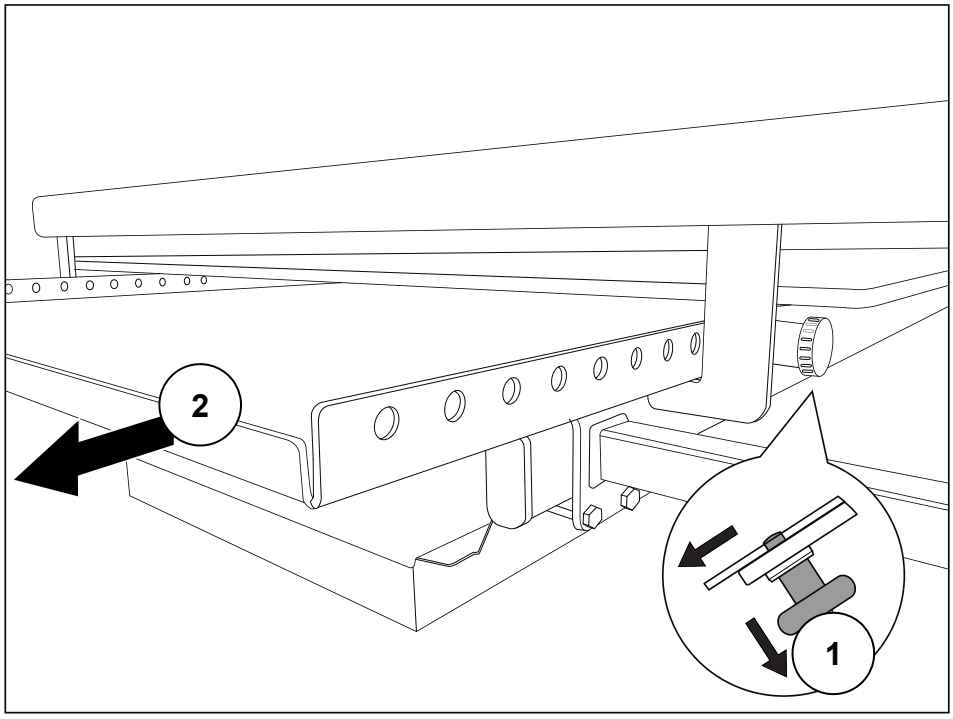

Obsluha zásobníku rentgenových kazet

Uvolněte kolík, aby bylo možné zásobník zcela otevřít (3). Do zásobníku vložte rentgenovou kazetu (4) tak, aby její spodní hrana směřovala k okraji zásobníku v nožní části.

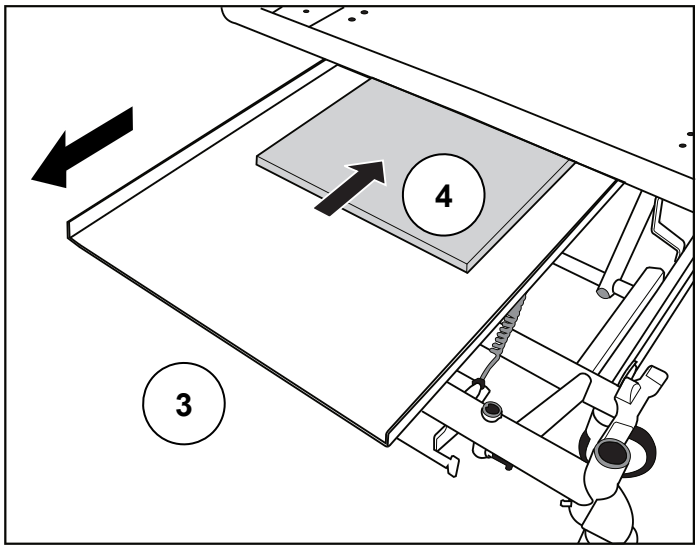

Umístění rentgenové kazety

Zatáhněte za kolík a zásobník zasuňte pod opěrku zad.

Červená koncovka na pomůcce pro posazení označuje pravý horní roh rentgenové kazety. Koncovku použijte k přesnému polohování pacienta.

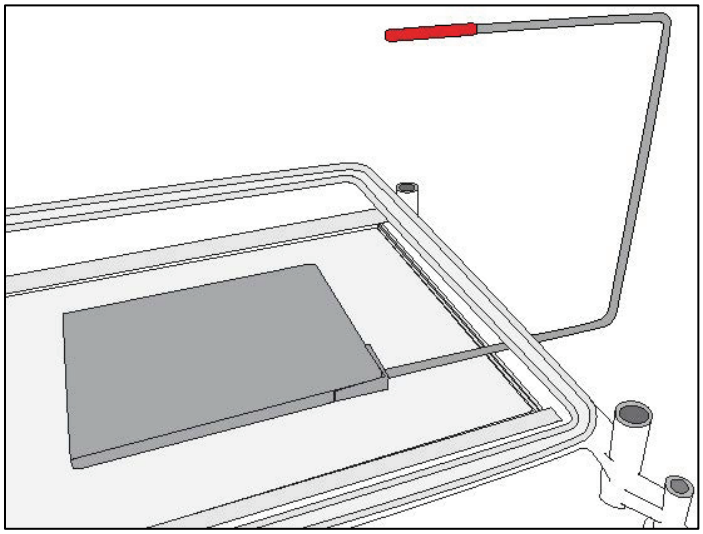

Pomůcka pro posazení při rentgenování

Uvolněte kolík, aby byl zásobník pomocí západkového mechanizmu zajištěn v jedné z pozic.

Po použití zásobník vytáhněte, zcela otevřete a vyjměte rentgenovou kazetu. Zásobník v uzavřené poloze zasuňte zpět pod opěrku zad a nasaďte zpět hlavovou desku.

Nastavení délky lůžka

Délku lůžka je možné nastavit do tří určených pozic.
Typicky se používají následovně:

1 Krátká – pro manévrování s lůžkem v uzavřených prostorách

2 Standardní délka – pro běžné použití

3 Prodloužená – pro velmi vysoké pacienty

VAROVÁNÍ

Pokud je lůžko prodlouženo, na hlavovou část lůžka nainstalujte vhodné pěnové prodloužení matrace.
Vždy upravte rám lůžka a platformu matrace na stejnou délku a ujistěte se, že jsou obě části bezpečně zajištěny ve své pozici.
Platformu matrace vyrovnejte před nastavením délky lůžka.
Při zvedání ruční páčky pro prodloužení dbejte na to, abyste si neskřípli prsty.

Prodloužení rámu lůžka:

Zatáhněte za modrou pojistnou páčku prodloužení (1).
Vytáhněte rám lůžka (2) do požadované polohy a uvolněte páčku.

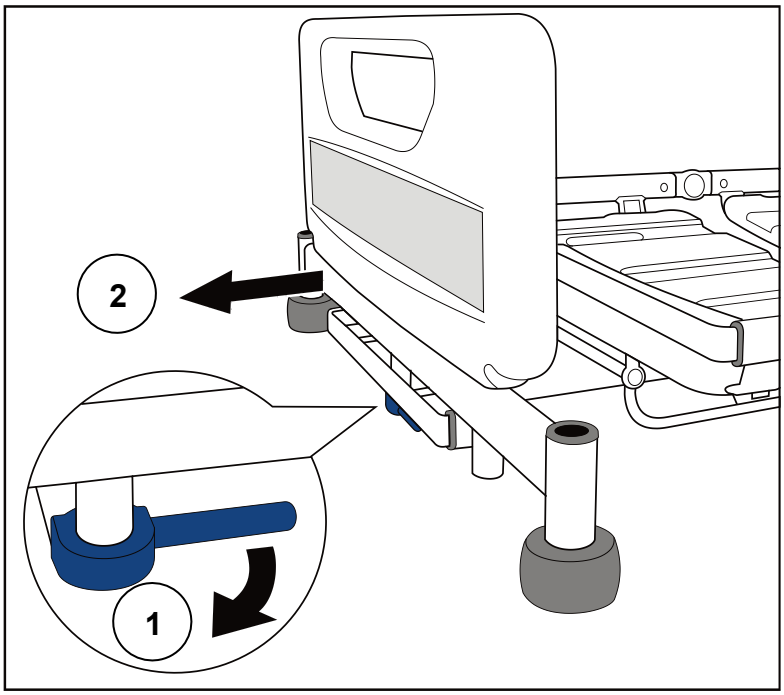

Prodloužení rámu lůžka

Chcete-li prodloužit platformu matrace:

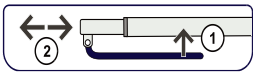

Zvedněte modrou ruční páčku prodloužení (1). Přidržte střední část koncové příčky (2) a vytáhněte platformu matrace do požadované pozice. Uvolněte ruční páčku.

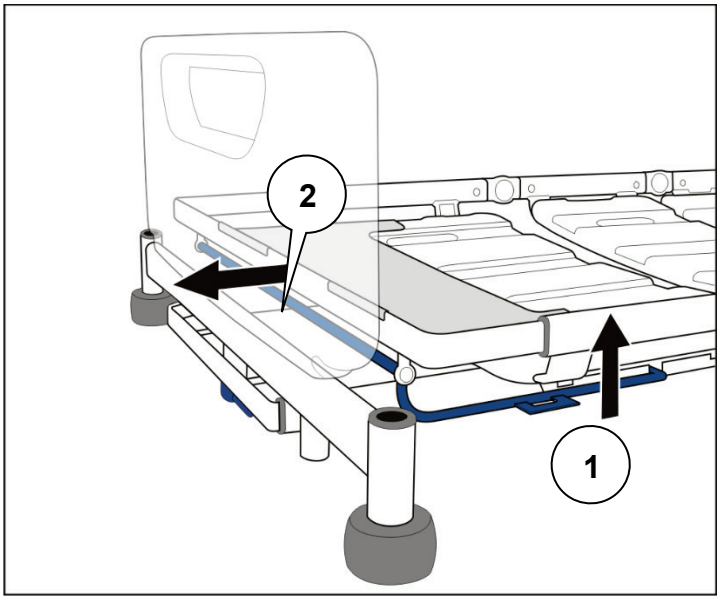

Prodloužení platformy matrace

Zkrácení lůžka:

Výše uvedený postup proveďte v opačném pořadí.

Pomůcka pro převlékání povlečení (polička na povlečení) (volitelná)

Pomůcka pro převlékání povlečení se používá pro odložení čistého povlečení při výměně lůžkovin.

Vytáhněte poličku pro povlečení z její uzavřené polohy pod nožní deskou.

Po použití zasuňte poličku zpět do uzavřené polohy.

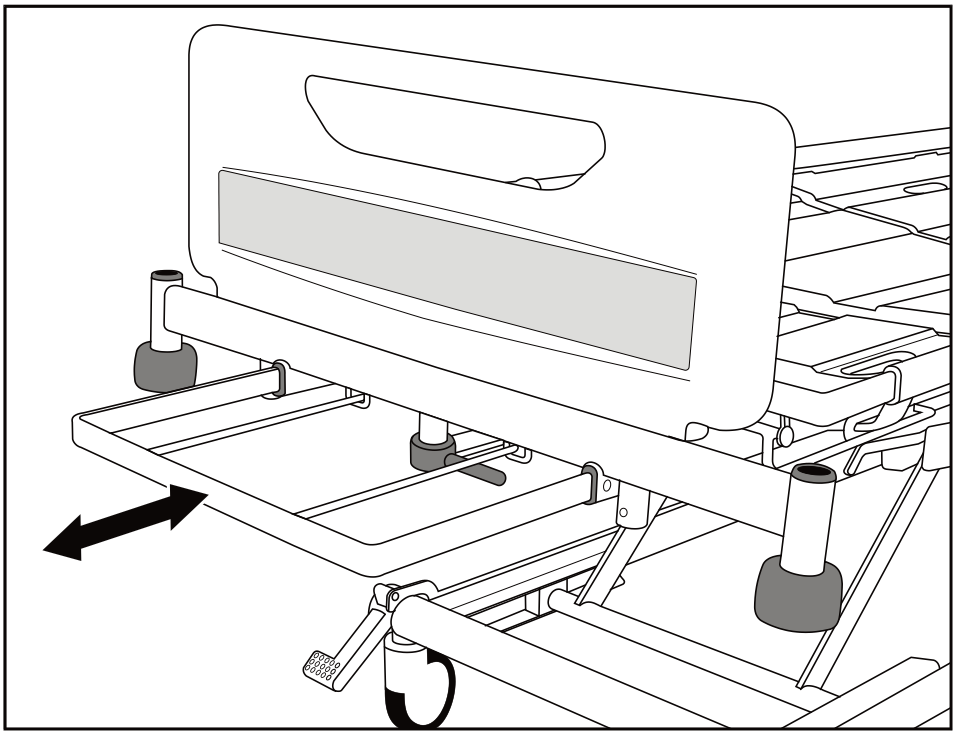

Pomůcka pro převlékání povlečení (polička na povlečení)

UPOZORNĚNÍ

Bezpečné pracovní zatížení poličky je 20 kg.
Před použitím poličky na povlečení vyrovnejte platformu matrace.

Patice pro hrazdu a patice pro příslušenství

Patice pro hrazdu (1) se nachází v hlavové a nožní části platformy matrace.

Patice pro upevnění kompatibilního příslušenství jsou umístěny v hlavové (2) a nožní části (3) lůžka.

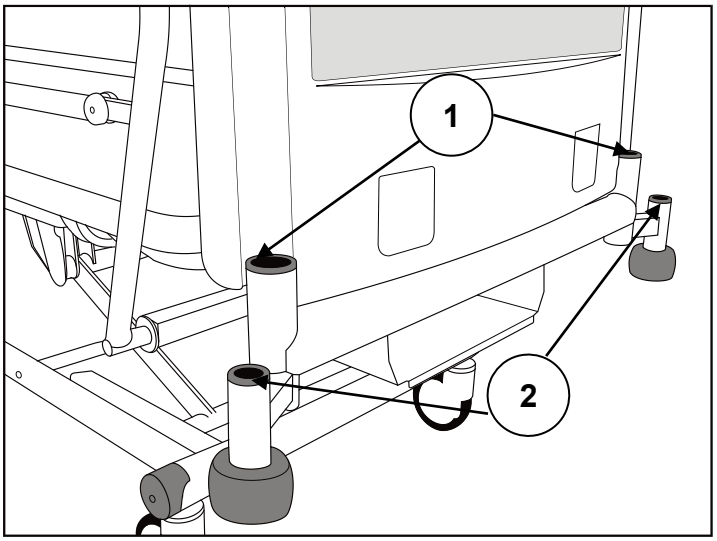

Patice pro hrazdu a patice pro příslušenství (hlavová část)

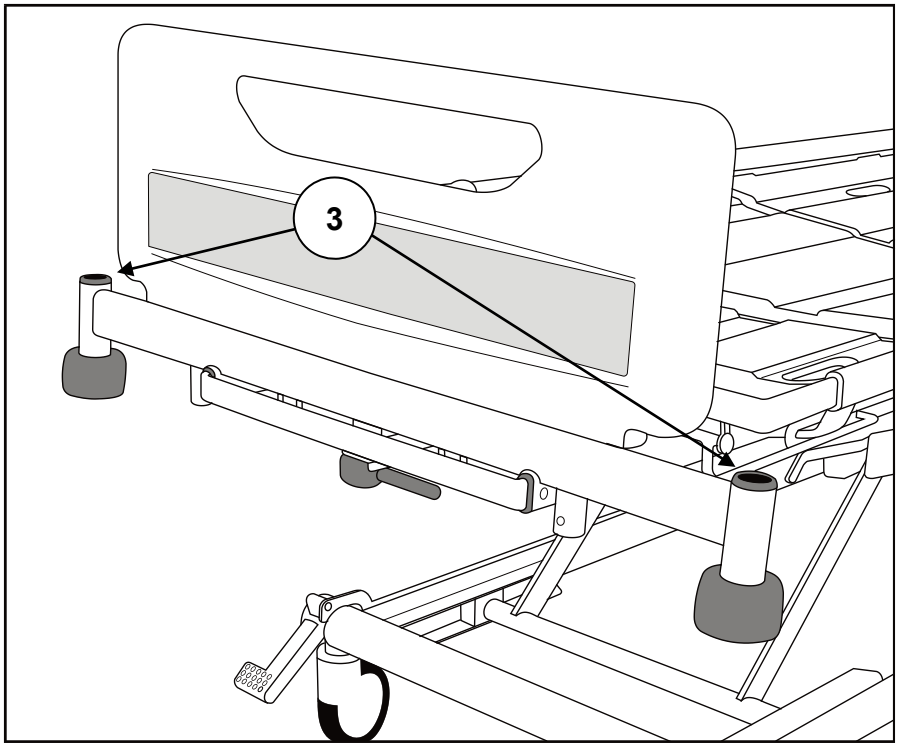

Patice pro příslušenství (nožní část)

Lišty pro zavěšení sáčků na moč

Lišty (1) k zavěšení sáčků na moč apod. se nachází pod stehenní částí a opěrkou zad na obou stranách lůžka.
(Volitelné) Lůžko je možné také vybavit DIN lištami pro příslušenství (2).

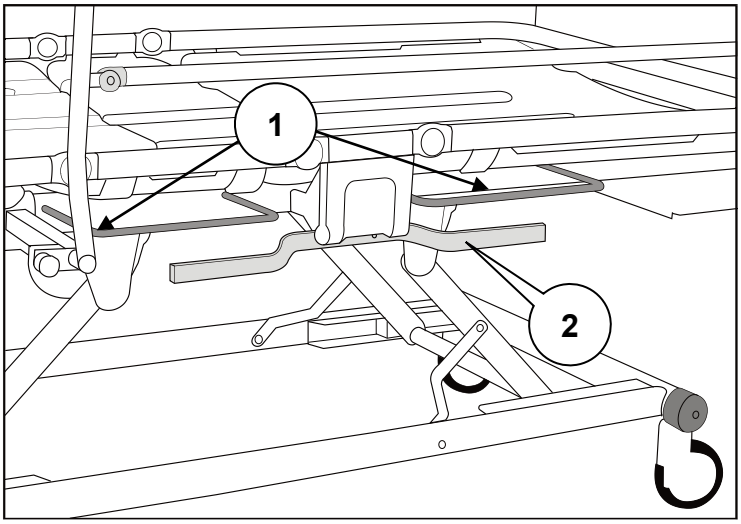

Lišty pro zavěšení sáčků na moč a DIN lišta

UPOZORNĚNÍ

Maximální hmotnost, kterou bezpečně každá lišta na sáčky na moč a DIN lišta unese, je 5 kg.

Hlavová a nožní koncová deska

Hlavovou a nožní desku na konci lůžka je možné z lůžka snadno vytáhnout pro snazší přístup k pacientovi.
(Volitelné) Hlavová i nožní deska mohou být vybaveny zamykacím mechanizmem (**1**), který zabrání náhodnému odstranění desek. **Pro odemknutí desky:** vytáhněte kolíky (**2**) a pootočte je o čtvrt otáčky (**3**); desku je nyní možné zvednout a odstranit z lůžka.

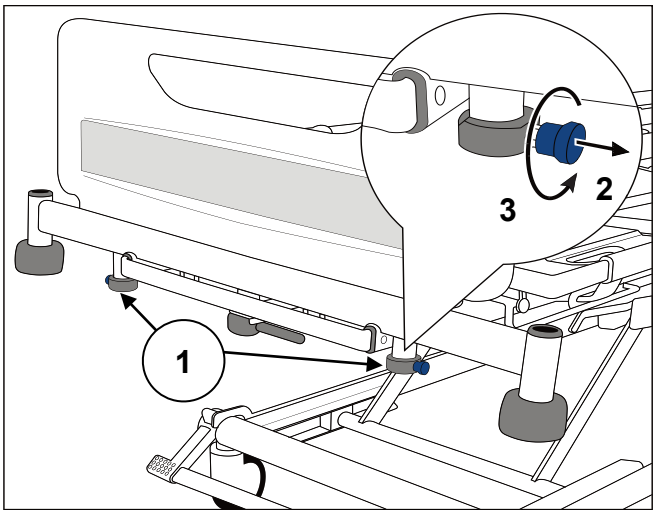

Uzamčení nožní desky (na obrázku je znázorněna nožní část lůžka)

Po nasazení desky zpět na lůžko otáčejte kolíkem tak dlouho, dokud nezaskočí zpět do uzamčené pozice.

Části platformy matrace

Standardně je lůžko dodáváno se zahnutými částmi platformy. Rovněž jsou k dispozici rovné části ložní desky.

Čtyři části platformy matrace (opěrka zad, sedák, stehenní a lýtková část) je možné odstranit z rámu platformy matrace jejich vytažením nahoru.

Před odstraněním lýtkové části (1) zvedněte a vytáhněte prodlužovací lýtkový nástavec (2).

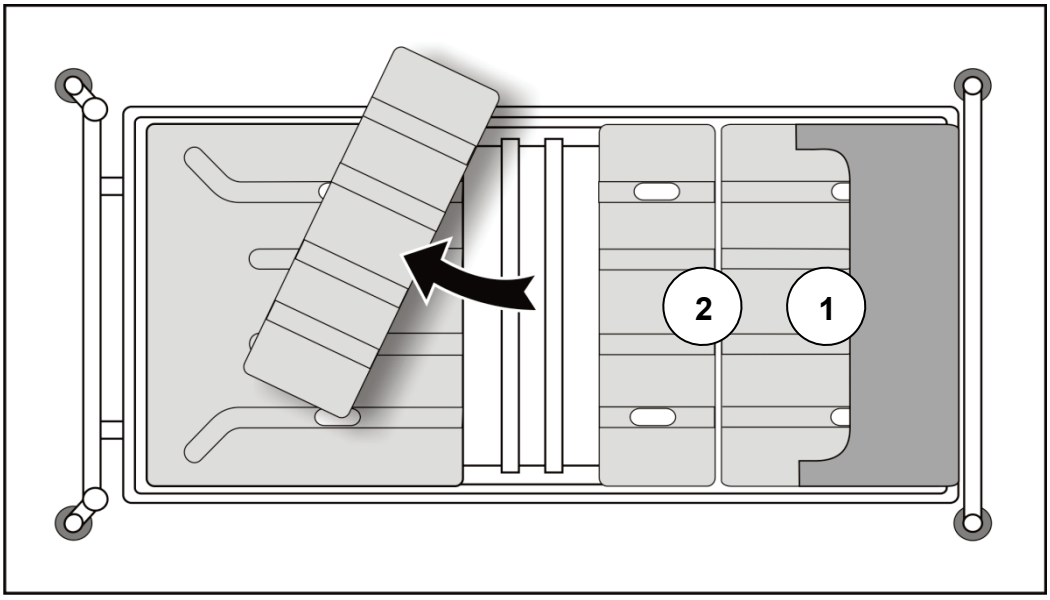

Části platformy matrace (pohled shora)

Chcete-li vyměnit každou část, ujistěte se, že je správně umístěna na rámu platformy matrace, a poté ji pevně zatlačte, dokud nezacvakne na své místo.

Opět nasaďte prodlužovací lýtkový nástavec (1) tak, že jej zacvaknete na konec rámu platformy matrace.

POZNÁMKA
Nekombinujte rovné a zahnuté části platformy. Zahnuté části jsou světlejší barvy, zatímco rovné části platformy jsou pro snazší odlišení temně šedé barvy.

Hlavová a nožní koncová deska

Hlavovou a nožní desku na konci lůžka je možné z lůžka snadno vytáhnout pro snazší přístup k pacientovi.

Osvětlení pod lůžkem (volitelné)

Osvětlení pod lůžkem osvětluje podlahu na obou stranách lůžka.

Osvětlení je vždy zapnuto, kromě případů, kdy je lůžko napájeno ze záložní baterie.

Nastavení platformy matrace

Lůžko je vybaveno dvěma ručními ovladači: ovladač pacienta s pouze základními ovládacími prvky a vybavenější ošetřovatelský ovládací panel (ACP) pro pečující osobu. Funkce obou ručních ovladačů jsou popsány samostatně na několika následujících stránkách.

Nastavení platformy matrace: stiskněte a podržte příslušné tlačítko, dokud není dosaženo požadované polohy. Pohyb bude pokračovat, dokud bude tlačítko stisknuté nebo dokud není dosaženo konečné meze posunu.

POZNÁMKA
Pokud při stisknutí tlačítka zazní varovný tón (pípnutí), znamená to, že je lůžko napájeno ze záložní baterie – viz část **Záložní baterie**.

POZNÁMKA
Jestliže tlačítko podržíte déle než 90 sekund, dojde k automatickému zablokování této funkce, dokud není tlačítko uvolněno. Funkci je poté nutné odblokovat dle popisu v části **Zablokování funkce.**

VAROVÁNÍ

Pokud dojde k upuštění ručního ovladače pacienta nebo panelu ACP na tvrdý povrch, zkontrolujte, zda všechna tlačítka správně fungují.

Aby se předešlo možnému poškození nebo poranění, během ovládání lůžka nenechávejte pod rámem lůžka kyslíkovou láhev ani jiné překážky.

Ruční ovladač pacienta

Ruční ovladač pacienta je možné umístit na kteroukoli stranu lůžka.

VAROVÁNÍ

Ruční ovladač vždy umístěte na postranici pomocí úchytky na zadní straně; pomůže to zabránit náhodnému spuštění ovládacích prvků.

Pečující osoba by měla pacientovi ukázat, jak ovladač používat.

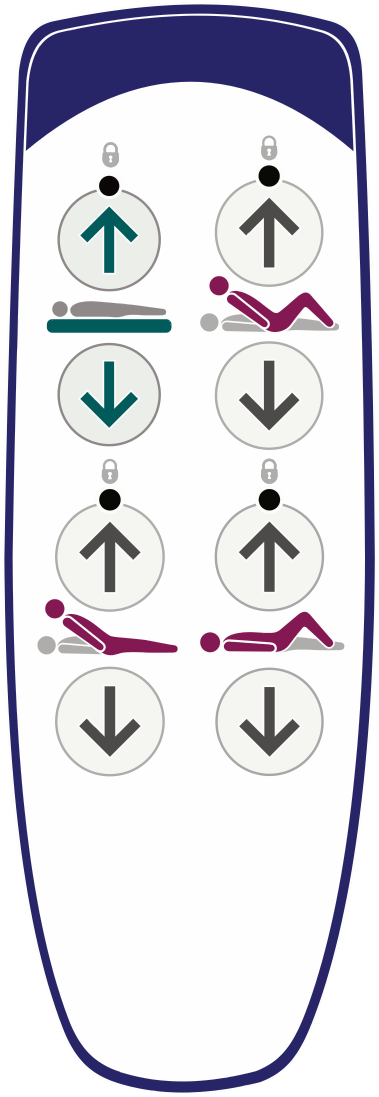

Ruční ovladač pacienta

POZNÁMKA
U některých modelů ruční ovladač pacienta neobsahuje ovládací prvky pro platformu matrace, opěrku zad a stehenní část.

Bio-Contour

Tlačítko Bio-Contour nahoru současně zvedá opěrku zad a stehenní část, aby poskytl pacientovi vzpřímený profil polohy; zvýšená stehenní část brání pacientovi ve sklouznutí z postele.

Tlačítko Bio-Contour dolů vrátí platformu matrace do vodorovné polohy.

Úhel opěrky zad (volitelný)

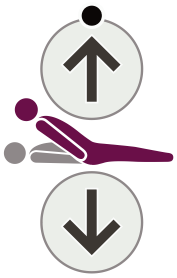

Pomocí těchto tlačítek se zvedá a snižuje opěrka zad.

Pohyb opěrky zad se přeruší, jakmile dosáhne úhlu přibližně 30° nad vodorovnou polohu.

Stehenní část (volitelná)

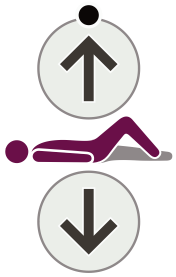

Pomocí těchto tlačítek se zvedá a snižuje stehenní část.

Když je stehenní část poprvé zdvižena z vodorovné polohy, bude lýtková část ve Fowlerově poloze (nakloněná dolů).

Chcete-li změnit lýtkovou část na vaskulární (vodorovnou) pozici, podívejte se do části **Nastavení pozice lýtek**.

Výška platformy matrace (volitelná)

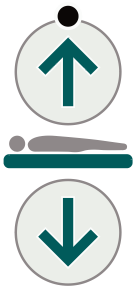

Pomocí těchto tlačítek se zvedá a snižuje platforma matrace. Když je platforma matrace snížena na 38 cm* nad podlahu, spuštění se přeruší a poté bude pokračovat až do chvíle, než dosáhne minimální výšky.

* 40 cm u lůžek s kolečky o průměru 150 mm.

VAROVÁNÍ

Aby se předešlo možnému poškození nebo poranění, během ovládání lůžka nenechávejte pod rámem lůžka kyslíkovou láhev ani jiné překážky.

Ošetřovatelský ovládací panel (ACP)

Panel ACP se nachází v nožní části lůžka.

VAROVÁNÍ

Panel ACP musí být uchováván mimo dosah pacienta.

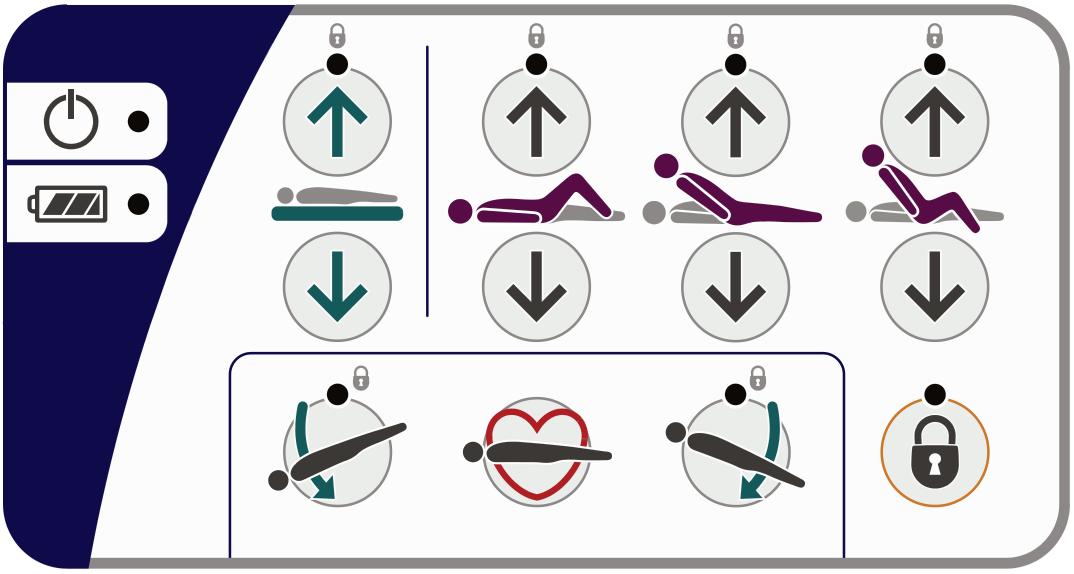

Ošetřovatelský ovládací panel (ACP)

Kontrolka napájení – svítí, pokud je lůžko připojeno k elektrickému napájení

Kontrolka baterie – viz část **Záložní baterie**.

Výška platformy matrace

Pomocí těchto tlačítek se zvedá a snižuje platforma matrace.

Když je platforma matrace snížena na 38 cm* nad podlahu, spuštění se přeruší a poté bude pokračovat až do chvíle, než dosáhne minimální výšky.

(* 40 cm u lůžek s kolečky o průměru 150 mm.)

VAROVÁNÍ

Při minimální výšce je volný prostor pod lůžkem omezen. Udržujte nohy mimo prostor pod postranicemi a zvláštní opatrnosti dbejte při použití zvedacích nebo podobných zařízení.

Aby se předešlo možnému poškození nebo poranění, během ovládání lůžka nenechávejte pod rámem lůžka kyslíkovou láhev ani jiné překážky.

Stehenní část

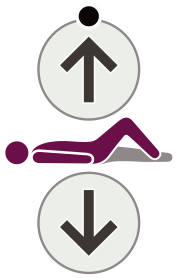

Pomocí těchto tlačítek se zvedá a snižuje stehenní část.

Když je stehenní část poprvé zdvižena z vodorovné polohy, bude lýtková část ve Fowlerově poloze (nakloněná dolů).

Chcete-li změnit lýtkovou část na vaskulární (vodorovnou) pozici, podívejte se do části **Nastavení pozice lýtek**.

Opěrka zad

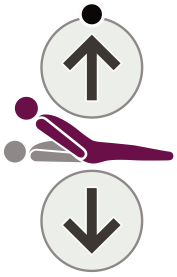

Pomocí těchto tlačítek se zvedá a snižuje opěrka zad.

Pohyb opěrky zad se přeruší, jakmile dosáhne úhlu přibližně 30° nad vodorovnou polohu.

Automatické nastavení polohy pro sezení

Tlačítko *Automatického nastavení polohy pro sezení – nahoru* současně zvedá opěrku zad a stehenní část, přičemž se pohyb přeruší, jakmile opěrka zad dosáhne úhlu 45°. Pokračujte v podržení tlačítka „dolů“ pro snížení nožního konce platformy matrace do pozice křesla.

Jakmile je opěrka zad a stehenní část zvednuta, opětovným stisknutím tlačítka *Automatické nastavení polohy pro sezení – nahoru* se sníží nožní konec platformy matrace do pozice křesla; pokud je úhel opěrky zad větší než 45°, vrátí se do úhlu 45°, aby se zabránilo přepadnutí pacienta dopředu.

Tlačítko *„dolů“* automatického nastavení polohy pro sezení vrátí platformu matrace do rovné a vodorovné pozice.

Úhel naklonění

Toto tlačítko sníží hlavovou část platformy matrace (pozice Trendelenburg).

Toto tlačítko sníží nožní část platformy matrace (reverzní Trendelenburg).

> POZNÁMKA
> Při vrácení z nakloněné pozice se pohyb platformy matrace pozastaví na vodorovné úrovni (bez naklonění).

Pozice pro kardiopulmonální resuscitaci (CPR)

Pokud u pacienta dojde k srdeční zástavě, stiskněte a podržte tlačítko CPR. Tím dojde ke sklopení platformy matrace (a v případě potřeby snížení) umožňující provedení kardiopulmonální resuscitace.

Tlačítko CPR zruší nastavení zablokování funkce.

Nastavení pozice lýtek

Po zvednutí stehenní části je možné manuálně změnit lýtkovou část na vaskulární (vodorovnou) pozici:

Podržte boční část rámu lýtkové části. Zvedněte lýtkovou část nahoru, dokud nezapadne na své místo.

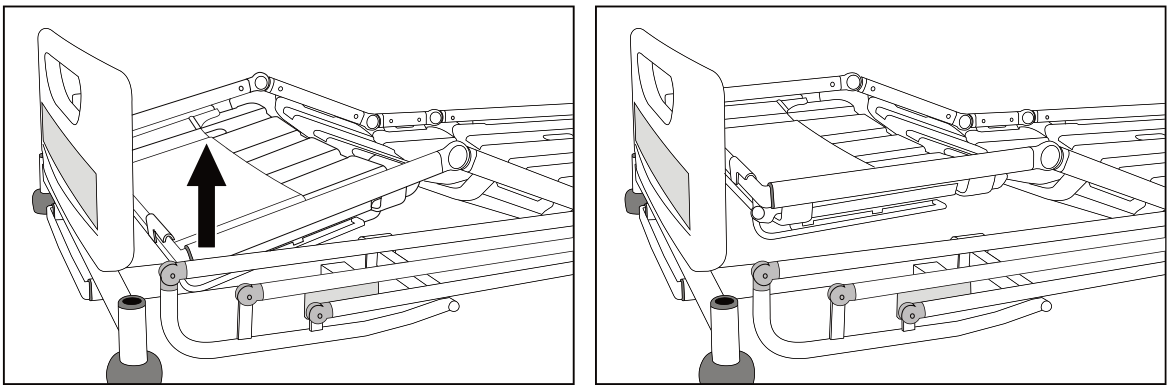

Změna z Fowlerovy polohy (vlevo) na vaskulární

Chcete-li vrátit lýtkovou část zpět na Fowlerovu pozici:

Použijte ruční ovladač pacienta nebo panel ACP ke snížení stehenní části do rovné polohy; poté opět zvyšte stehenní část.

VAROVÁNÍ

Při zvedání stehenní části dbejte opatrnosti. Dodržujte místní pokyny pro ruční manipulaci.

Zablokování funkce

Zablokování funkce je možné použít k zabránění manipulace s ovládacími prvky, například pokud by při náhodném pohybu platformy matrace mohlo dojít ke zranění pacienta.

Ukazatel nad každou funkcí ukazuje její stav: svítí = funkce zablokována; nesvítí = funkce není zablokována.

Chcete-li zablokovat VŠECHNY funkce: *stiskněte a podržte* tlačítko Zablokování funkce po dobu pěti sekund. Ukazatel „zámku“ nad každou funkcí se rozsvítí.

Chcete-li zablokovat (zabránit použití) vybrané funkce:

Stiskněte tlačítko zablokování funkce. Ukazatel nad každou funkcí se rozsvítí.

Stiskněte tlačítko(a) na panelu ACP odpovídající funkci(funkcím), kterou(které) chcete zablokovat. Ukazatel „zámku“ nad tlačítkem se rozsvítí.

Po pěti sekundách ukazatel nad tlačítkem zablokování funkce zhasne, a nastavení zablokování je uloženo.

POZNÁMKA Pokud je funkce zablokována, jakékoliv související funkce jsou automaticky deaktivovány, např. zablokování opěrky zad také zablokuje funkce Bio-Contour a Automatické nastavení polohy pro sezení.
POZNÁMKA Nastavení zablokování funkce jsou zachovány, i pokud je lůžko odpojeno od elektrického napájení.

Chcete-li odblokovat (povolit) dříve zablokované funkce:

Stiskněte tlačítko zablokování funkce. Ukazatel nad každou funkcí se rozsvítí.

Stiskněte tlačítko(a) na panelu ACP odpovídající funkci(funkcím), kterou(které) chcete odblokovat. Ukazatel „zámku“ nad tlačítkem zhasne.

Po pěti sekundách ukazatel nad tlačítkem zablokování funkce zhasne, a nastavení zablokování je uloženo.

Záložní baterie

UPOZORNĚNÍ

Aby byla baterie vždy plně nabitá a zabránilo se poškození baterie, mělo by být lůžko připojeno k elektrické síti po celou dobu během normálního použití.

Baterie je určena pro občasné krátkodobé napájení. Pokud je používána pro napájení lůžka po delší dobu, dojde ke snížení její životnosti.

Záložní baterie umožňuje ovládání lůžka po krátkou dobu v případě jeho odpojení od elektrické sítě nebo při nouzových situacích, kdy napájení z elektrické sítě není k dispozici.

Úroveň nabití baterie je znázorněna následovně:

Pokud při ovládání lůžka zazní přerušovaný varovný tón (*píp-píp-píp*), je baterie nabita na 75 až 100 %.

V tomto stavu budou všechny funkce lůžka zachovány.

Pokud při ovládání lůžka zazní nepřerušovaný varovný tón, je baterie nabita na 10 až 75 %.

V tomto stavu budou všechny funkce lůžka zachovány.

Pokud kontrolka baterie na panelu ACP svítí červeně, je stav nabití baterie nižší než 10 %.

V tomto stavu budou všechny funkce zablokovány.

Nabíjení záložní baterie

Chcete-li záložní baterii nabít, připojte lůžko k elektrické síti. Pokud je baterie úplně vybitá, nechte ji nabíjet po dobu alespoň osmi hodin.

Během nabíjení baterie bude kontrolka baterie na panelu ACP svítit žlutě. Po úplném nabití baterie kontrolka zhasne.

VAROVÁNÍ

Baterie smí být nabíjena pouze pomocí vestavěné nabíječky. Nepoužívejte samostatnou nabíječku nebo zdroj napájení.

Záložní baterie musí být během nabíjení odvětrávaná. Nezakrývejte baterii nebo prostor okolo ní.

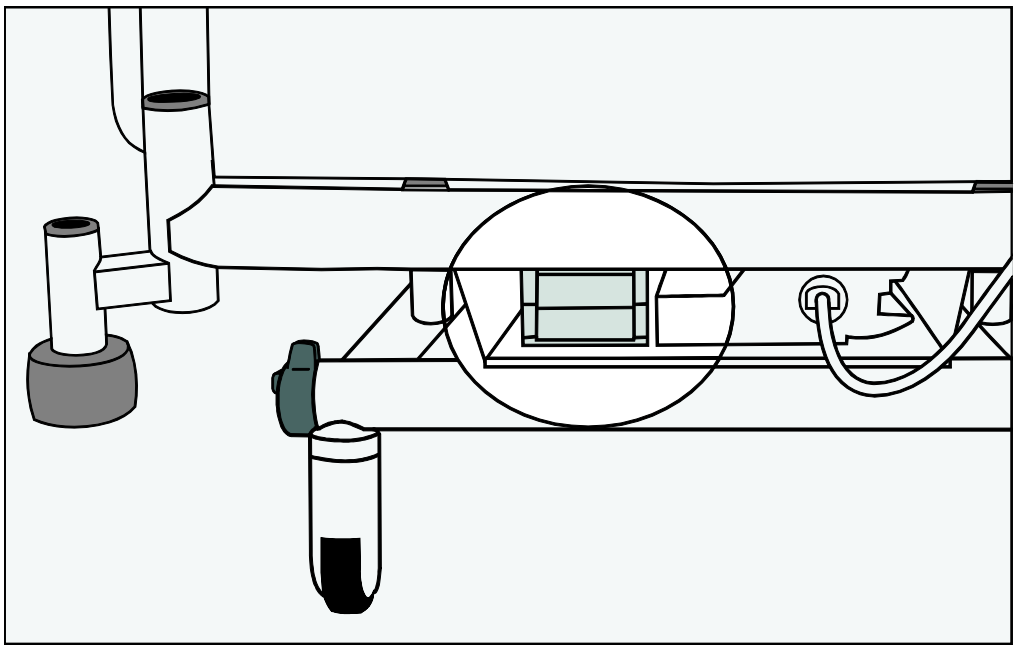

Umístění záložní baterie

Zablokování pracovního cyklu

Při nepřetržitém používání ovládacích prvků může dojít k překročení pracovního cyklu elektrického systému lůžka, což způsobí, že ukazatele nad tlačítky začnou blikat. Po uplynutí 30 sekund začnou ukazatele svítit nepřerušovaně, a všechny funkce budou zablokovány.

Pokud dojde k této situaci, vyčkejte alespoň 18 minut a poté postupujte dle kroků pro odblokování popsaných v části **Zablokování funkce**.

5. Péče o výrobek

VAROVÁNÍ

Před zahájením jakéhokoliv čištění nebo údržby odpojte lůžko od elektrické sítě. Lůžko bude nadále napájeno ze záložní baterie, pokud tato funkce nebyla zablokována na panelu ACP.

Dekontaminace

VAROVÁNÍ

Nedopusťte, aby došlo k namočení elektrické zástrčky nebo napájecího kabelu.

POZNÁMKA
Tyto pokyny platí také pro příslušenství, avšak nikoliv pro matrace nebo podušky bočních zábran.
Pro zvedací popruhy a držadla se řiďte pokyny výrobce dodanými s výrobkem.
Pro důkladnější dekontaminaci lůžka s odnímatelnými postranicemi odstraňte postranice z lůžka.

Lůžko musí být čištěno a dezinfikováno každý týden a před tím, než ho použije další pacient.

Čištění

Odstraňte z lůžka matraci a jakékoliv příslušenství.

Hlavová/nožní deska a nástavce platformy matrace musí být pro účely čištění z lůžka odstraněny.

Vyčistěte všechny povrchy jednorázovou utěrkou navlhčenou v teplé vodě s neutrálním čisticím prostředkem (používejte vhodný ochranný oděv).

Začněte čištěním horních částí lůžka a postupujte dále na všech vodorovných površích. Pracujte metodicky směrem k nižším částem lůžka a nakonec vyčistěte kolečka. Zvláštní péči věnujte čištění oblastí, ve kterých se může zachytávat prach nebo nečistoty.

Otřete vše novou jednorázovou utěrkou namočenou v čisté vodě a vysušte jednorázovými papírovými utěrkami.

Před opětovným umístěním matrace nechte vyčištěné součásti vyschnout.

Dezinfekce

Po čištění lůžka dle výše uvedeného postupu otřete všechny povrchy dichlorisokyanurátem sodným (NaDCC) o koncentraci 1 000 ppm (0,1 %) dostupného chlóru.

V případě kontaktu s tělními tekutinami, např. krví, musí být koncentrace NaDCC zvýšena na 10 000 ppm (1 %) dostupného chlóru.

Použití jiných dezinfekčních prostředků

Společnost Arjo doporučuje používat jako dezinfekční prostředek dichlorisokyanurát sodný (NaDCC), protože je účinný, stabilní a má poměrně neutrální pH. Ve zdravotnických zařízeních se používá mnoho dalších dezinfekčních prostředků a není možné, aby společnost Arjo každý testovala a stanovila, zda může mít vliv na vzhled nebo výkon lůžka.

Pokud protokoly instituce vyžadují použití jiného dezinfekčního prostředku než NaDCC, např. zředěné bělidlo (chlorové vápno nebo peroxid vodíku), musí být použity s opatrností a dle pokynů výrobce.

UPOZORNĚNÍ

Nepoužívejte abrazivní složky nebo houbičky, či dezinfekční prostředky na bázi fenolu.
Nepoužívejte tlakovou vodu ani mycí tunely (myčky).
Neodstraňujte mazivo z pístů pohonu.

Preventivní údržba

U tohoto výrobku dochází během používání k opotřebení. Aby byla zachována funkčnost dle původních specifikací, musí se preventivní údržba provádět v uvedených intervalech.

VAROVÁNÍ

V tomto seznamu je uvedena minimální doporučená úroveň preventivní údržby. Pokud je výrobek používán v náročných podmínkách nebo je vystaven agresivnímu prostředí, či pokud to vyžadují místní předpisy, měly by se prohlídky provádět častěji.

Neprovádění takových kontrol nebo pokračování v používání výrobku v případě zjištění závady může ohrozit bezpečnost pacienta i pečující osoby. Preventivní údržba může pomoci zabránit vzniku nehod.

POZNÁMKA
Údržbu a servis výrobku není možno provádět, pokud jej pacient používá.

Kroky, které musí provést pečující osoba	Každý den	Jednou za týden
Zkontrolujte funkčnost postranic	✓	
Zkontrolujte ruční ovladač pacienta a kabel		✓
Zkontrolujte panel ACP a kabel		✓
Vizuálně zkontrolujte kolečka		✓
Vizuálně zkontrolujte napájecí kabel a síťovou zástrčku		✓
Zkontrolujte, zda matrace není poškozena a zda do ní nevnikly tekutiny		✓
Prohlédněte hrazdu, popruh a držadlo (Volitelné)	✓	
Zkontrolujte, zda nejsou poškozeny podušky postranic (volitelné)		✓
Zkontrolujte, zda jsou pojistné kolíky na odnímatelných postranicích se 3 nebo 5 tyčemi správně upevněny		✓
Zkontrolujte chod manuálních uvolňovacích páček CPR na obou stranách lůžka		✓

Pokud je výsledek kteréhokoliv z těchto testů neuspokojivý, kontaktujte společnost Arjo nebo zástupce autorizovaného servisu.

VAROVÁNÍ

Níže uvedené postupy musí být provedeny vhodně vyškolenými a kvalifikovanými pracovníky. V opačném případě může dojít ke zranění nebo narušení bezpečnosti výrobku.

Úkony prováděné kvalifikovaným personálem	Každý rok
Proveďte kompletní test všech elektricky ovládaných funkcí polohování lůžka (opěrka zad, výška, naklonění, atd.).	✓
Zkontrolujte, zda polička na povlečení zůstává v uzavřené pozici při maximálním naklonění nožní strany.	✓
Zkontrolujte, zda jsou při použití záložní baterie funkce lůžka správné, jak je popsáno v další části **Zkouška baterie**.	✓
Zkontrolujte chod manuálních uvolňovacích páček CPR na obou stranách lůžka.	✓
Zkontrolujte chod koleček, zvláštní pozornost věnujte brzdění a řízení.	✓
Zkontrolujte, zda při ručním zvednutí lýtková část bezpečně zapadne ve vodorovné (vaskulární) pozici.	✓
Zkontrolujte, zda prodloužení lůžka bezpečně zapadne ve všech třech pozicích.	✓
Prohlédněte napájecí kabel a síťovou zástrčku – v případě poškození vyměňte celou sestavu; nepoužívejte namontovatelnou zástrčku.	✓
Prohlédněte všechny dostupné ohebné kabely, zda nejsou poškozeny nebo porušeny.	✓
Zkontrolujte, zda jsou všechny dostupné matice, šrouby a další upevňovací prvky na svém místě a správně dotaženy.	✓
Zkontrolujte jakékoliv příslušenství připojené k lůžku; věnujte zvláštní pozornost upevňovacím prvkům a pohyblivým součástem.	✓

Zkouška baterie

Zkontrolujte stav záložní baterie provedením následující zkoušky.

1. Odpojte lůžko z elektrické sítě.

2. Zvedněte platformu matrace na maximální výšku – ignorujte varovný tón baterie.

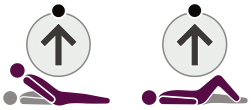

3. Zvedněte opěrku zad a stehenní část co nejdále to půjde.

4. Stiskněte a podržte tlačítko CPR. Platforma matrace se posune do roviny ve střední výšce.

5. Snižte platformu matrace na minimální výšku.

6. Použijte maximální náklon hlavové části (Trendelenburg).

7. Vraťte platformu matrace do vodorovné polohy. Použijte maximální náklon nožní části (reverzní Trendelenburg).

Pokud není tato zkouška úspěšně dokončena, připojte lůžko k elektrické síti a ponechte alespoň osm hodin nabíjet baterii. Poté zkoušku zopakujte. Jestliže tato zkouška není ani podruhé úspěšná, kontaktujte společnost Arjo nebo oficiálního servisního zástupce.

Aby byl zachován nejlepší výkon, měla by být záložní baterie vyměněna každé čtyři roky, a to oficiálním servisním zástupcem.

Odstraňování problémů

Jestliže zařízení nepracuje správně, jsou v níže uvedené tabulce doporučeny některé jednoduché kroky ke kontrole a nápravná opatření. Jestliže pomocí těchto kroků nedojde k vyřešení problému, kontaktujte společnost Arjo nebo oficiálního servisního zástupce.

Příznak	Možná příčina	Akce
Zvuk „pípnutí“ při použití lůžka	Lůžko je napájeno ze záložní baterie	Zkontrolujte, zda je napájecí kabel připojen k elektrické síti a zda je síť v pořádku Zkontrolujte pojistky v zástrčce napájení (kde je součástí výbavy)
Jedna nebo více funkcí lůžka není funkční	Funkce je zablokována na panelu ACP	Odblokujte funkci(e) na panelu ACP
Žádná funkce není v provozu, kromě zvýšení platformy matrace	Chyba softwaru ovládání výšky	Zvyšte platformu matrace na maximální výšku, aby se resetoval software
S lůžkem se těžce manévruje okolo rohů	Brzdové pedály v pozici „řízení“	Změňte polohu brzdových pedálů na „volno“
Všechny ukazatele na panelu ACP svítí nebo blikají	Pracovní cyklus elektrického systému překročen	Viz část **Zablokování pracovního cyklu** v kapitole 4

Ukazatele závady

Ovládací software lůžka ukazuje problémy v elektrickém systému pomocí blikajících ukazatelů na ošetřovatelském ovládacím panelu (ACP). Jestliže se u vás vyskytnou kterékoliv z níže uvedených indikací, kontaktujte společnost Arjo nebo oficiálního servisního zástupce.

Indikace	Možná příčina
Ukazatele výšky platformy matrace a naklonění hlavové části panelu ACP blikají	Závada pohonu výšky (nožní část)
Ukazatele výšky platformy matrace a naklonění nožní části panelu ACP blikají	Závada pohonu výšky (hlavová část)
Ukazatel opěrky zad panelu ACP bliká	Závada pohonu opěrky zad
Ukazatel stehenní části panelu ACP bliká	Závada pohonu stehenní části
Ukazatele výšky platformy matrace, naklonění, opěrky zad a stehenní části blikají.	Závada řídicí jednotky

Životnost výrobku

Životnost tohoto výrobku je typicky deset (10) let. „Životnost“ je definována jako doba, během které výrobek zachovává specifikované funkční parametry a bezpečnost, za předpokladu, že byl udržován a provozován za podmínek běžného použití ve shodě s požadavky v těchto pokynech.

6. Příslušenství a kabely

Č.	Jméno	Délka kabelu (m)	Informace o stínění	Poznámka
1	Vedení	2,895	Ne	/

Doporučené příslušenství pro řadu **Enterprise 5000X** je uvedeno v tabulce dole.

Některé položky nemusí být k dispozici v každém státě.

Příslušenství	**Kód výrobku**
Hrazda s popruhem a držadlem	ENT-ACC01
Infuzní stojan	ENT-ACC02
Ocelové háčky pro infuzní stojan	ENT-ACC02 SH
Třípolohová hrazda s popruhem a držadlem	ENT-ACC03
Zahnutý infuzní stojan	ENT-ACC04
Rám na zlomeniny	ENT-ACC05
Podušky postranic	ENT-ACC06
Držák injekční pumpy	ENT-ACC07
Držák kyslíkové nádoby (pro zásobníky CD, D, E & PD)	ENT-ACC08
Sestava s malým třením	ENT-ACC10
Držák panelu ACP	ENT-ACC11
Další háčky pro infuzní stojan	ENT-ACC14
Háček pro ukládání napájecího kabelu (dodaný s lůžkem)	ENT-ACC15
Držák na kyslíkovou láhev (pro tlakovou nádobu B5)	ENT-ACC18
Držák na lahvičku na moč	ENT-ACC19
Odolný infuzní stojan	ENT-ACC24
Stojan na upevnění snímače krevního tlaku	ENT-ACC26
Trakční sestava hlavové části	ENT-ACC32
Panel JIP pro hlavovou část (hlavovou desku)	ENT-ACC34
Konzole Oxylog®* na upevnění zařízení	ENT-ACC40
Držák podložní mísy	ENT-ACC56
Držák kyslíkové láhve	ENT-ACC58
Police na monitor	ENT-ACC64
Držák infuzního sáčku na tekutiny upevněný na hrazdu	ENT-ACC65
Výplňové panely na straně nohou	ENT-ACC66
Výškové nástavce na bezpečnostní postranice	ENT-ACC67
Držák na lahvičku na moč	ENT-ACC69
Infuzní stojan	ENT-ACC71
Police na monitor	ENT-ACC74
Integrovaný infuzní stojan	ENT-ACC89

*Oxylog je registrovanou ochrannou známkou společnosti Dräger Medical.

7. Technické údaje

Obecné		
Bezpečné pracovní zatížení	250 kg	
Maximální hmotnost pacienta	185 kg	
Hmotnost výrobku	Cca 144 kg	
Hlučnost	Cca 50 dB	
Provozní podmínky		
Teplota	10 °C až 40 °C	
Relativní vlhkost	20- až 90% při 30 °C, nekondenzační	
Tlak vzduchu	700 až 1 060 hPa	
Elektrické údaje		
Příkon	Max. 1,6 A při 230 V AC 50/60 Hz Max. 1,6 A při 230 V AC 60 Hz (KSA) Max. 2 A při 120 V AC 50/60 Hz	
Pracovní cyklus	10 % (2 min zap., 18 min vyp.)	
Ochrana před úrazem elektrickým proudem	Třída I Typ B	
Ochrana proti vniknutí tekutin	IPX4	
Záložní baterie	2 × 12 V sériově zapojená, bezúdržbová, nabíjecí olověná, 1,3 Ah.	
Rozměry *Může docházet k běžným výrobním odchylkám*		
Celková délka	Hlavová deska na platformě matrace	Hlavová deska nad základnou
Pozice 1 (krátká)	219 cm	224 cm
Pozice 2 (standardní)	230 cm	235 cm
Pozice 3 (prodloužená)	242 cm	247 cm
Délka pacienta v lůžku		
Pozice 1 (krátká)	192 cm	
Pozice 2 (standardní)	203 cm	
Pozice 3 (prodloužená)	215 cm	
Celková šířka	103 cm	
Výška platformy matrace (od středu sedací části k podlaze)		
S kolečky o průměru 125 mm	32 cm až 76 cm	
S kolečky o průměru 150mm	34 cm až 78 cm	
Úhel naklonění hlavové části	Min. 12°	
Úhel naklonění nožní části	Min. 12°	

Rozměr matrace (podrobnosti viz kapitola 3)	
Pozice 2 (standardní)	202 × 88 cm, tloušťka 12,5 až 18 cm
Úhly platformy matrace	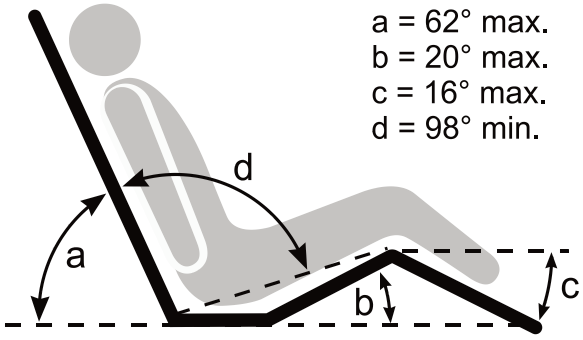

Likvidace po skončení životnosti

- Zařízení s elektrickými a elektronickými součástmi by měly být demontovány a recyklovány ve shodě s postupy platnými pro odpadní elektrická a elektronická zařízení (OEEZ) nebo v souladu s místními či národními předpisy.
- Všechny baterie výrobku musí být recyklovány odděleně. Baterie je nutné zlikvidovat v souladu s národními nebo místními předpisy.
- Součásti, které jsou převážně vyrobeny z různých druhů kovů (jejich hmotnost z více než 90 % tvoří kovy), jako např. rám lůžka, by měly být recyklovány jako kovy.

Přeprava a skladování

Zacházejte s opatrností. Nenechte spadnout. Zabraňte nárazům nebo prudkým dopadům.

Toto zařízení musí být uskladněno v čistém, suchém a dobře větraném prostředí, které splňuje následující podmínky:

Teplota	-10 °C až 50 °C
Relativní vlhkost	20- až 90% při 30 °C, nekondenzační
Tlak vzduchu	700 až 1 060 hPa

UPOZORNĚNÍ

Pokud je lůžko skladováno po delší dobu, musí být každé tři měsíce připojeno k elektrické síti alespoň na 24 hodin, aby došlo k nabití záložní baterie. V opačném případě může být neschopné provozu.

Symboly	
= 250 kg/ 550 lb	Bezpečné pracovní zatížení
= 185 kg/ 407 lb	Maximální hmotnost pacienta
	Střídavý proud (AC)
CERTIFIED SAFETY US·CA E348583	POUZE S OHLEDEM NA NEBEZPEČÍ ÚRAZU ELEKTRICKÝM PROUDEM, POŽÁRU A MECHANICKÉ NEBEZPEČÍ Certifikováno společností Underwriters Laboratories Inc. v souladu s normami: ANSI/AAMI ES60601-1:2005 + AMD1:2012 CAN/CSA-C22.2 No. 60601-1:14 IEC 60601-1:2005 + AMD1:2012 IEC 60601-1-6:2010 + AMD1:2013 IEC 60601-2-52:2009 + AMD1:2015
	Upozornění
	Pokyny k obsluze – viz návod k použití
	Příložná část typu B Příložnými součástmi jsou: horní sekce rámu, ovládací prvky lůžka, postranice, hlavové a nožní desky
	Výrobce/datum výroby
CE	Značka CE potvrzující shodu s harmonizovanou legislativou Evropského společenství
	Odpadní elektrická a elektronická zařízení (OEEZ) – nelikvidujte tento výrobek se směsným domovním nebo komerčním odpadem
SN	Sériové číslo
REF	Číslo modelu
	Koncovka pro vyrovnání potenciálu

	Ochranné uzemnění
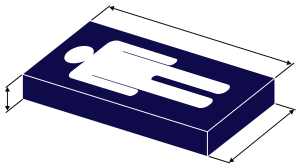	Doporučený rozměr matrace
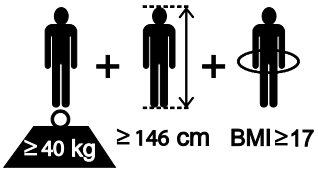	Doporučená velikost pacienta
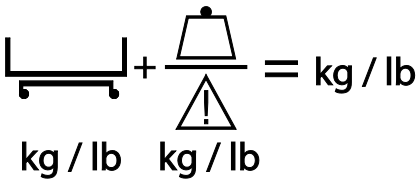	Celková hmotnost zařízení včetně bezpečného pracovního zatížení
	Vaskulární pozice lýtkové části
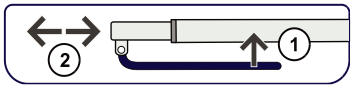	Prodloužení platformy matrace
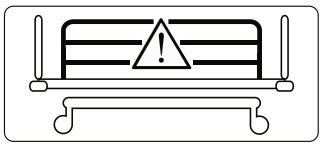	Neinstalujte na lůžko postranice
	Viz návod k použití/brožura – je nutné si přečíst návod k použití
MD	Označuje, že produkt je zdravotnický prostředek podle nařízení Evropského parlamentu a Rady (EU) 2017/745 o zdravotnických prostředcích
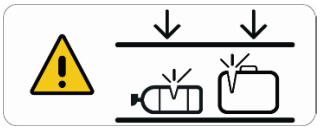	Za provozu lůžka nenechávejte pod rámem lůžka kyslíkovou láhev ani žádné jiné překážky.
UDI	Jedinečný identifikátor prostředku

8. Záruka a servis

Pro všechny prodeje platí standardní smluvní podmínky společnosti Arjo; kopie je k dispozici na vyžádání. Obsahují úplné informace o podmínkách záruky a neomezují zákonná práva zákazníka.

S dotazy týkajícími se servisu, údržby a jakýmikoliv dalšími dotazy souvisejícími s tímto výrobkem se prosím obraťte na místní zastoupení společnosti Arjo nebo oficiálního distributora. Seznam zastoupení společnosti Arjo můžete najít na zadní straně tohoto návodu.

Při kontaktování společnosti Arjo s dotazy týkajícími se servisu, náhradních dílů nebo příslušenství si prosím přichystejte číslo modelu a sériové číslo zařízení.

9. Elektromagnetická kompatibilita

Výrobek byl testován z hlediska shody s platnými předpisy a schopnosti blokovat EMI (elektromagnetické rušení) z vnějších zdrojů.

Některé postupy mohou pomoci snížit elektromagnetické rušení:
• Ujistěte se, že zařízení v prostorách sledování pacienta a/nebo prostorách podpory životních funkcí splňují přijaté emisní normy.

VAROVÁNÍ

Vyvarujte se používání tohoto zařízení v blízkosti jiného zařízení nebo na jiném zařízení, protože by to mohlo způsobit nesprávný provoz. Pokud je takovéto použití nezbytné, toto zařízení i druhé zařízení je třeba pozorovat, aby byl zajištěn správný provoz.

VAROVÁNÍ

Přenosná RF sdělovací zařízení (včetně periferních zařízení, jako např. anténních kabelů a externích antén) nesmí být používána blíže než 30 cm k žádné části lůžka Enterprise 5000X, včetně kabelů uvedených výrobcem. V opačném případě to může mít za následek zhoršení výkonu zařízení.

VAROVÁNÍ

Použití jiného příslušenství, snímačů a kabelů než specifikovaných nebo dodaných výrobcem zařízení může vést ke zvýšení elektromagnetických emisí nebo ke snížení elektromagnetické odolnosti zařízení a může mít za následek jeho nesprávnou funkci.

Určené prostředí: Prostředí zařízení poskytujícího profesionální zdravotní péči.

Výjimky: Vysokofrekvenční chirurgické zařízení a místnost s RF clonou SYSTÉMU ME pro zobrazování magnetickou rezonancí.

Informace a prohlášení výrobce – elektromagnetické emise		
Emisní test	**Shoda**	**Informace**
RF emise CISPR 11	Skupina 1	Zařízení používá RF energii pouze pro svou vnitřní funkci. Proto jsou RF emise velmi nízké a není pravděpodobné, že by způsobovaly rušení elektronických zařízení v jeho blízkosti. Toto zařízení je vhodné k používání ve všech prostorách včetně domácích prostor a míst přímo připojených k veřejné rozvodné síti nízkého napětí napájející obytné budovy.
RF emise CISPR 11	Třída A	
Emise harmonických složek IEC 61000-3-2	Třída A	
Kolísání napětí a emise flikru IEC 61000-3-3	Vyhovuje	
POZNÁMKA: EMISNÍ charakteristiky tohoto zařízení ho činí vhodným pro použití v průmyslových prostředích a nemocnicích (CISPR 11, třída A). Při použití v prostředí obytných budov (obvykle vyžadujících CISPR 11 třídy B) nemusí být toto zařízení dostatečně chráněno proti rušení z radiofrekvenčních sdělovacích zařízení. Uživatel může být nucen přijmout opatření ke zmírnění těchto účinků, jako je změna orientace nebo přemístění zařízení.		

Pokyny a prohlášení výrobce – elektromagnetická odolnost		
Zkouška odolnosti	**Zkušební úroveň podle IEC 60601-1-2**	**Úroveň shody**
Elektrostatický výboj (ESD) EN 61000-4-2	±2 kV, ±4 kV, ±8 kV, ±15 kV vzduch ±8 kV kontakt	±2 kV, ±4 kV, ±8 kV, ±15 kV vzduch ±8 kV kontakt
Rušení vyvolaná RF poli EN 61000-4-6	3 V v pásmu 0,15 až 80 MHz 6 V pro průmyslová, vědecká, lékařská (ISM) a amatérská rádiová frekvenční pásma v rozmezí 0,15 až 80 MHz 80 % AM při 1 kHz	3 V v pásmu 0,15 až 80 MHz 6 V pro průmyslová, vědecká, lékařská (ISM) a amatérská rádiová frekvenční pásma v rozmezí 0,15 až 80 MHz 80 % AM při 1 kHz
Vyzařované radiofrekvenční elektromagnetické pole EN 61000-4-3	Prostředí profesionální zdravotní péče 3 V/m 80 MHz až 2,7 GHz 80 % AM při 1 kHz	Prostředí profesionální zdravotní péče 3 V/m 80 MHz až 2,7 GHz 80 % AM při 1 kHz

Separační vzdálenost od RF bezdrátových komunikačních zařízení EN 61000-4-3	385 MHz – 27 V/m 450 MHz – 28 V/m 710, 745, 780 MHz – 9 V/m 810, 870, 930 MHz – 28 V/m 1 720, 1 845, 1 970, 2 450 MHz – 28 V/m 5 240, 5 500, 5 785 MHz – 9 V/m	385 MHz – 27 V/m 450 MHz – 28 V/m 710, 745, 780 MHz – 9 V/m 810, 870, 930 MHz – 28 V/m 1 720, 1 845, 1 970, 2 450 MHz – 28 V/m 5 240, 5 500, 5 785 MHz – 9 V/m
Rychlé elektrické přechodné jevy / skupiny impulzů EN 61000-4-4	±1 kV porty SIP/SOP ±2 kV port střídavého proudu 100 kHz opakovací kmitočet	±1 kV porty SIP/SOP ±2 kV port střídavého proudu 100 kHz opakovací kmitočet
Kmitočet napájení magnetického pole EN 61000-4-8	30 A/m 50 nebo 60 Hz	30 A/m 50 Hz
Rázový impulz IEC 61000-4-5	±0,5 kV ±1 kV; ±2 kV, střídavý proud, vodič – země ±0,5 kV ±1 kV, střídavý proud, vodič – vodič	±0,5 kV ±1 kV; ±2 kV, střídavý proud, vodič – země ±0,5 kV ±1 kV, střídavý proud, vodič – vodič
Kolísání napětí, krátkodobá přerušení a výpadky napájecího síťového napětí IEC 61000-4-11	0% UT; 0,5 cyklu při 0°, 45°, 90°, 135°, 180°, 225°, 270° a 315° 0% UT; 1 cyklus a 70% UT; 25/30 cyklů Jedna fáze: při 0° 0% UT; 250/300 cyklů	0% UT; 0,5 cyklu při 0°, 45°, 90°, 135°, 180°, 225°, 270° a 315° 0% UT; 1 cyklus a 70% UT; 25/30 cyklů Jedna fáze: při 0° 0% UT; 250/300 cyklů
Blízká magnetická pole EN 61000-4-39	134,2 kHz – 65 A/m 13,56 MHz – 7,5 A/m	134,2 kHz – 65 A/m 13,56 MHz – 7,5 A/m
POZNÁMKA: UT je střídavé síťové napětí před aplikací zkušební úrovně.		

Záměrně prázdná stránka

AUSTRALIA
Arjo Australia
Building B, Level 3
11 Talavera Road
Macquarie Park, NSW, 2113,
Australia
Phone: 1800 072 040

BELGIQUE / BELGIË
Arjo Belgium
Evenbroekveld 16
9420 Erpe-Mere
Phone: +32 (0) 53 60 73 80
Fax: +32 (0) 53 60 73 81
E-mail: info.belgium@arjo.com

BRASIL
Arjo Brasil Equipamentos Médicos Ltda
Rua Marina Ciufuli Zanfelice, 329 PB02
Galpão - Lapa
São Paulo – SP – Brasil
CEP: 05040-000
Phone: 55-11-3588-5088
E-mail: vendas.latam@arjo.com
E-mail: servicios.latam@arjo.com

CANADA
Arjo Canada Inc.
90 Matheson Boulevard West
Suite 350
CA-MISSISSAUGA, ON, L5R 3R3
Tel/Tél: +1 (905) 238-7880
Free: +1 (800) 665-4831
Fax: +1 (905) 238-7881
E-mail: info.canada@arjo.com

ČESKÁ REPUBLIKA
Arjo Czech Republic s.r.o.
Na Strzi 1702/65
140 00 Praha
Czech Republic
Phone No: +420225092307
E-mail: info.cz@arjo.com

DANMARK
Arjo A/S
Vassingerødvej 52
DK-3540 LYNGE
Tel: +45 49 13 84 86
Fax: +45 49 13 84 87
E-mail: dk_kundeservice@arjo.com

DEUTSCHLAND
Arjo GmbH
Peter-Sander-Strasse 10
DE-55252 MAINZ-KASTEL
Tel: +49 (0) 6134 186 0
Fax: +49 (0) 6134 186 160
E-mail: info-de@arjo.com

ESPAÑA
ARJO IBERIA S.L.
Poligono Can Salvatella
c/ Cabanyes 1-7
08210 Barberà del Valles
Barcelona - Spain
Telefono 1: +34 900 921 850
Telefono 2: +34 931 315 999

FRANCE
Arjo SAS
2 Avenue Alcide de Gasperi
CS 70133
FR-59436 RONCQ CEDEX
Tél: +33 (0) 3 20 28 13 13
Fax: +33 (0) 3 20 28 13 14
E-mail: info.france@arjo.com

HONG KONG
Arjo Hong Kong Limited
Room 411-414, 4/F, Manhattan Centre,
8 Kwai Cheong Road, Kwai Chung, N.T.,
HONG KONG
Tel: +852 2960 7600
Fax: +852 2960 1711

ITALIA
Arjo Italia S.p.A.
Via Giacomo Peroni 400-402
IT-00131 ROMA
Tel: +39 (0) 6 87426211
Fax: +39 (0) 6 87426222
E-mail: Italy.promo@arjo.com

MIDDLE EAST
Arjo Middle East FZ-LLC
Office 908, 9th Floor,
HQ Building,North Tower,
Dubai Science Park,
Al Barsha South
P.O. Box 11488, Dubai,
United Arab Emirates
Direct +971 487 48053
Fax +971 487 48072
Email: Info.ME@arjo.com

NEDERLAND
Arjo Nederland BV
Biezenwei 21
4004 MB TIEL
Postbus 6116
4000 HC TIEL
Tel: +31 (0) 344 64 08 00
Fax: +31 (0) 344 64 08 85
E-mail: info.nl@arjo.com

NEW ZEALAND
Arjo Ltd
34 Vestey Drive
Mount Wellington
NZ-AUCKLAND 1060
Tel: +64 (0) 9 573 5344
Free Call: 0800 000 151
Fax: +64 (0) 9 573 5384
E-mail: nz.info@Arjo.com

NORGE
Arjo Norway AS
Olaf Helsets vei 5
N-0694 OSLO
Tel: +47 22 08 00 50
Faks: +47 22 08 00 51
E-mail: no.kundeservice@arjo.com

ÖSTERREICH
Arjo Austria GmbH
Lemböckgasse 49 / Stiege A / 4.OG
A-1230 Wien
Tel: +43 1 8 66 56
Fax: +43 1 866 56 7000

POLSKA
Arjo Polska Sp. z o.o.
ul. Ks Piotra Wawrzyniaka 2
PL-62-052 KOMORNIKI (Poznań)
Tel: +48 61 662 15 50
Fax: +48 61 662 15 90
E-mail: arjo@arjo.com

PORTUGAL
Arjo em Portugal
MAQUET Portugal, Lda.
(Distribudor Exclusivo)
Rua Poeta Bocage n.º 2 - 2G
PT-1600-233 Lisboa
Tel: +351 214 189 815
Fax: +351 214 177 413
E-mail: Portugal@arjo.com

SUISSE / SCHWEIZ
Arjo Switzerland AG
Fabrikstrasse 8
Postfach
CH-4614 HÄGENDORF
Tél/Tel: +41 (0) 61 337 97 77
Fax: +41 (0) 61 311 97 42

SUOMI
Arjo Scandinavia AB
Riihitontuntie 7 C
02200 Espoo
Finland
Puh: +358 9 6824 1260
E-mail: Asiakaspalvelu.finland@arjo.com

SVERIGE
Arjo International HQ
Hans Michelsensgatan 10
SE-211 20 MALMÖ
Tel: +46 (0) 10 494 7760
Fax: +46 (0) 10 494 7761
E-mail: kundservice@arjo.com

UNITED KINGDOM
Arjo UK and Ireland
Houghton Hall Park
Houghton Regis
UK-DUNSTABLE LU5 5XF
Tel: +44 (0) 1582 745 700
Fax: +44 (0) 1582 745 745
E-mail: sales.admin@arjo.com

USA
Arjo Inc.
2349 W Lake Street Suite 250
US-Addison, IL 60101
Tel: +1 (630) 307-2756
Free: +1 (800) 323-1245
Fax: +1 (630) 307 6195
E-mail: us.info@arjo.com

JAPAN
Arjo Japan K.K.
東京都港区虎ノ門三丁目7 番8 号
ランディック第2 虎ノ門ビル9 階
Tel: +81 (0)3-6435-6401
Fax: +81 (0)3-6435-6402
E-mail: info.japan@arjo.com

At Arjo, we believe that empowering movement within healthcare environments is essential to quality care. Our products and solutions are designed to promote a safe and dignified experience through patient handling, medical beds, personal hygiene, disinfection, diagnostics, and the prevention of pressure injuries and venous thromboembolism. With over 6500 people worldwide and 65 years caring for patients and healthcare professionals, we are committed to driving healthier outcomes for people facing mobility challenges.

ArjoHuntleigh AB
Hans Michelsensgatan 10
211 20 Malmö, Sweden
www.arjo.com