MODE D'EMPLOI

Enterprise 5000X (E5X)

746-577-FR_19 • 12/2022

arjo
EMPOWERING MOVEMENT

AVERTISSEMENT

Pour éviter toute blessure, il est important de lire ce mode d'emploi et les documents joints avant d'utiliser le produit.

Politique conceptuelle et droits d'auteur

® et ™ sont des marques commerciales appartenant au groupe de sociétés Arjo.

© Arjo 2022.

Comme nous adoptons une politique d'amélioration continue, nous nous réservons le droit d'apporter des modifications à nos modèles sans notification préalable. Il est interdit de copier, dans son intégralité ou partiellement, le contenu de cette publication sans l'autorisation d'Arjo.

Table des matières

Avertissements, mises en garde et remarques 4
Avertissements généraux 4

1. Introduction 6

Présentation générale du produit – Panneau de tête sur le sommier ... 8
Panneau de tête solidaire du châssis (en option) 9
Barrières de lit segmentées escamotables (en option) 10

2. Applications cliniques 11

Utilisation prévue 11
Indications 11
Contre-indications 12

3. Installation 13

Matelas 15

4. Fonctionnement 17

Freins et direction 17
Pédale pour le réglage de la hauteur du lit (en option) 18
Comment utiliser la 5e roue (en option) 19
Barrières latérales (en option) 20
Commande du dossier CPR 24
Porte-cassette radiographique (en option) 25
Réglage de la longueur du lit 27
Porte-couverture (en option) 29
Potence et supports pour accessoires 30
Rails porte-sac de drainage 31
Panneaux de tête et de pieds 31
Sections du sommier 32
Panneaux de tête et de pieds 32
Veilleuses sous le lit (en option) 32
Réglage du sommier 33
Télécommande patient 34
Panneau de commande soignant 36
Réglage de la position des jambes 38
Verrouillage des fonctions 39
Batterie de secours 40
Verrouillage du cycle nominal 41

5. Entretien du produit 42

Décontamination 42
Maintenance préventive 44
Test de la batterie 46
Dépistage des anomalies 47
Indications de défaillance 48
Durée de vie de l’appareil 48

6. Accessoires et câbles 48

7. Informations techniques 50

8. Garantie et service 54

9. Compatibilité électromagnétique 55

Avertissements, mises en garde et remarques

AVERTISSEMENT	Signale des dangers potentiels liés à des procédures ou conditions qui, si elles ne sont pas suivies à la lettre, peuvent provoquer la mort, des blessures ou d'autres effets indésirables graves.
ATTENTION	Signale des dangers potentiels liés à des procédures ou conditions qui, si elles ne sont pas suivies à la lettre, peuvent provoquer des pannes ou dommages matériels.
REMARQUE	Explique ou développe une procédure ou une condition.

Avertissements généraux

AVERTISSEMENT

Garder ces instructions en lieu sûr ; elles pourront être nécessaires pour référence ultérieure.

Lire et comprendre ces instructions avant d'utiliser le lit. Le personnel soignant doit être formé à la bonne utilisation de ce produit, de ses fonctions et commandes, ainsi que de tout accessoire.

Il est impératif de respecter ces instructions afin de manipuler ce produit de façon sûre et efficace, et notamment pour assurer la sécurité des patients et du personnel soignant.

Des modifications ou des réparations non autorisées de ce produit peuvent compromettre la sécurité et rendre caduque toute garantie. Arjo décline toute responsabilité en cas d'incident, d'accident ou de baisse de performance résultant de telles modifications ou réparations.

Pour prévenir tout risque d'électrocution, ce produit doit être exclusivement branché à une alimentation électrique avec mise à la terre.

Ne pas fumer et ne pas utiliser de flamme vive à proximité de cet équipement ; ne pas non plus l'exposer à des températures extrêmes.

Ne pas utiliser de lit électrique en présence de gaz inflammables, notamment de produits anesthésiques utilisés par exemple en salle d'opération.

Le lit est exclusivement destiné à une utilisation en intérieur, et plus précisément au sein d'un environnement hospitalier normal.

Ne pas utiliser d'accessoires n'ayant pas été conçus ou approuvés pour une utilisation avec le lit.

Il est recommandé à l'utilisateur d'évaluer les risques en présence avant d'utiliser le lit avec un équipement en provenance d'autres fabricants ou fournisseurs.

AVERTISSEMENT

Toujours serrer les freins lorsque le lit est à l'arrêt.

Afin de réduire les risques de blessures par chute, abaisser le lit au niveau minimal lorsque le patient est laissé sans surveillance.

Ne pas laisser les patients en position déclive lorsqu'ils ne sont pas surveillés.

Afin de réduire le risque de perte d'équilibre, ne pas autoriser le patient à sortir du lit ou à y entrer lorsque le sommier est incliné (tête ou pieds vers le bas).

Si l'évaluation des risques indique qu'un patient présente un risque élevé de piégeage lié à sa maladie ou à d'autres circonstances, et si laisser ce patient en position assise n'apporte aucun avantage médical, placer le sommier en position horizontale et désactiver les commandes (verrouillage des fonctions) lorsque le patient n'est pas surveillé.

Lors du fonctionnement du lit, s'assurer qu'aucun obstacle (pieds, bouteilles d'oxygène, meubles de chevet, par exemple) n'entrave ses mouvements.

Pour éviter tout risque de dommage ou de blessure, ne laisser ni la bouteille d'oxygène, ni aucun autre obstacle sous le sommier pendant son utilisation.

Lors du déplacement ou de l'utilisation du lit, s'assurer que ses accessoires (par exemple la potence) ne heurtent pas les portes, plafonds, etc.

Tenir le panneau de tête ou de pieds lors du déplacement du lit ; ne pas tenir les barrières latérales ou un accessoire attaché.

Avant de faire fonctionner le lit, s'assurer de la bonne position du patient afin d'éviter tout piégeage ou déséquilibre.

Veiller à ne pas comprimer ou coincer les câbles de la télécommande/du panneau de commande soignant ou d'autres équipements entre les parties mobiles du lit.

S'assurer qu'aucun vêtement ou drap de lit ne s'accroche à des parties mobiles du lit.

Ne pas incliner le lit de plus de 7° afin d'éviter tout basculement du lit dans des circonstances exceptionnelles.

Ce produit est conforme aux exigences des normes applicables de compatibilité électromagnétique (CEM). Les équipements électromédicaux doivent toutefois faire l'objet de précautions particulières en ce qui concerne la CEM et doivent être installés et utilisés conformément aux informations CEM figurant dans le manuel d'entretien du produit.

Les équipements électriques peuvent être affectés par des appareils portables et mobiles de radiocommunication, notamment les téléphones portables.

Si un incident grave se produit en rapport avec ce dispositif médical et affecte l'utilisateur ou le patient, l'utilisateur ou le patient doit le signaler au fabricant ou au distributeur du dispositif médical. Dans l'Union européenne, l'utilisateur doit également signaler l'incident grave à l'autorité compétente de l'État membre où il se trouve.

1. Introduction

Ces instructions contiennent des informations relatives à l'installation, à l'utilisation et à la maintenance de la gamme de lits hospitaliers pour soins intensifs **Enterprise® 5000X** d'Arjo. Ces lits comportent de multiples fonctions, afin de fournir tant au patient qu'au soignant une position optimale pour les soins.

Caractéristiques standard

- Réglage électrique de la hauteur du lit et de l'élévation de la section cuisses
- Dossier réglable par commande électrique
- Système de profilage avancé Bio-Contour®
- Mécanisme Auto-Chair
- Réglage électrique des décubitus déclive (inclinaison avec tête vers le bas ou position de Trendelenburg) et proclive (inclinaison avec pieds vers le bas ou position de Trendelenburg inversée)
- Sélection manuelle de la position vasculaire de la section jambes
- Sommier avec panneaux amovibles
- Sommier à longueur réglable
- Rails porte-sac de drainage

Caractéristiques optionnelles

- Barrières longueur ¾ escamotables à 3 ou 5 barreaux
- Barrières de lit segmentées escamotables
- Roulettes de 125 mm de diamètre (simples) ou 150 mm de diamètre (simples ou doubles)
- Porte-couverture
- Veilleuses sous le lit
- Barre de frein sur toute la largeur
- 5e roue
- Rails DIN pour accessoires
- Dossier radiotransparent avec porte-cassette radiographique
- Sections de sommier plates ou incurvées
- Télécommande patient avec fonctions optionnelles
- Panneaux de pieds et de tête verrouillables
- Assistant de conduite intuitif IndiGo™
- Pédale pour le réglage de la hauteur du lit

Le client précise les options qu'il souhaite lors de la commande.

Il indique les options retenues par le numéro de modèle de l'équipement en question.

On peut trouver le numéro de modèle REF et le numéro de série SN sur l'étiquette de spécification apposée sur le sommier, sous le repose-tête.

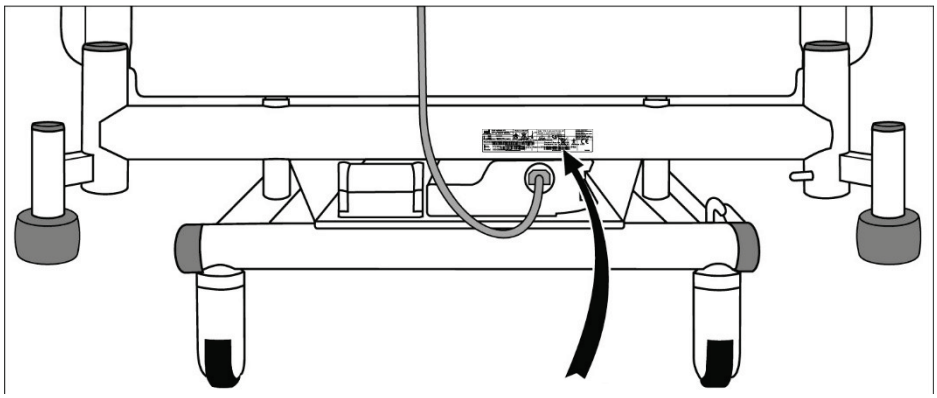

Étiquette de spécification

ATTENTION

Avant d'utiliser le lit, s'assurer que la puissance d'entrée indiquée sur l'étiquette de spécification est compatible avec l'alimentation électrique locale.

Présentation générale du produit – Panneau de tête sur le sommier

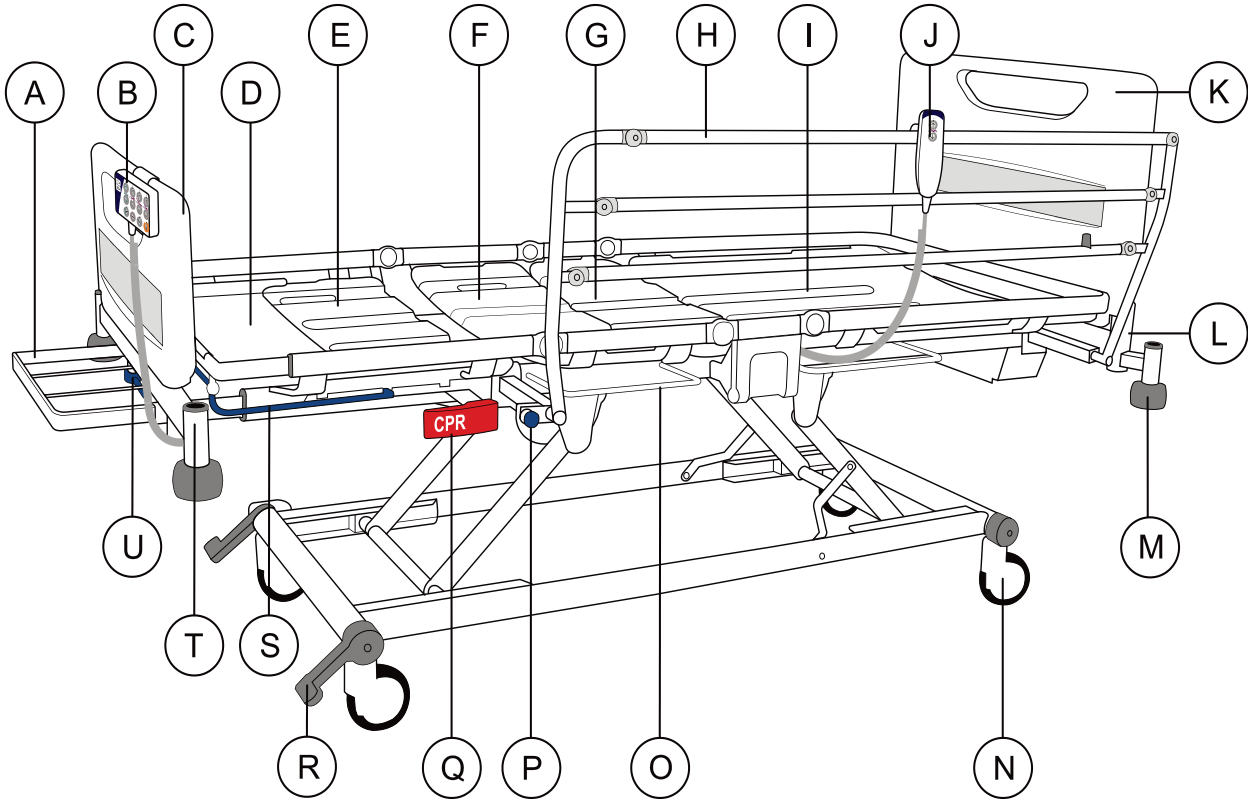

A. Porte-couverture (en option)

B. Panneau de commande soignant

C. Panneau de pieds

D. Plaque d'extension de la section jambes

E. Section jambes

F. Section cuisses

G. Section siège

H. Barrière de lit escamotable à 3 barreaux (en option)

I. Section dossier

J Télécommande patient

K. Panneau de tête solidaire du sommier

L. Support de potence

M. Bumper

N. Roulette

O. Rail porte-sac de drainage

P. Bouton de commande des barrières de lit

Q. Poignée de commande CPR

R. Pédale de frein

S. Barre d'arrêt d'extension

T. Support pour accessoire

U. Poignée de blocage d'extension

REMARQUE
La 5e roue (en option) n'est pas visible sur l'illustration, voir à la page 19.

Panneau de tête solidaire du châssis (en option)

Le lit peut être configuré en option avec le panneau de tête monté sur le châssis.
Le lit peut également être configuré avec des barrières de lit aisément amovibles à 3 ou 5 barreaux. Les barrières de lit amovibles sont décrites de façon plus détaillée à la section « Pour détacher et installer la barrière de lit longueur ¾ escamotable à 3 ou 5 barreaux : » au chapitre 4.

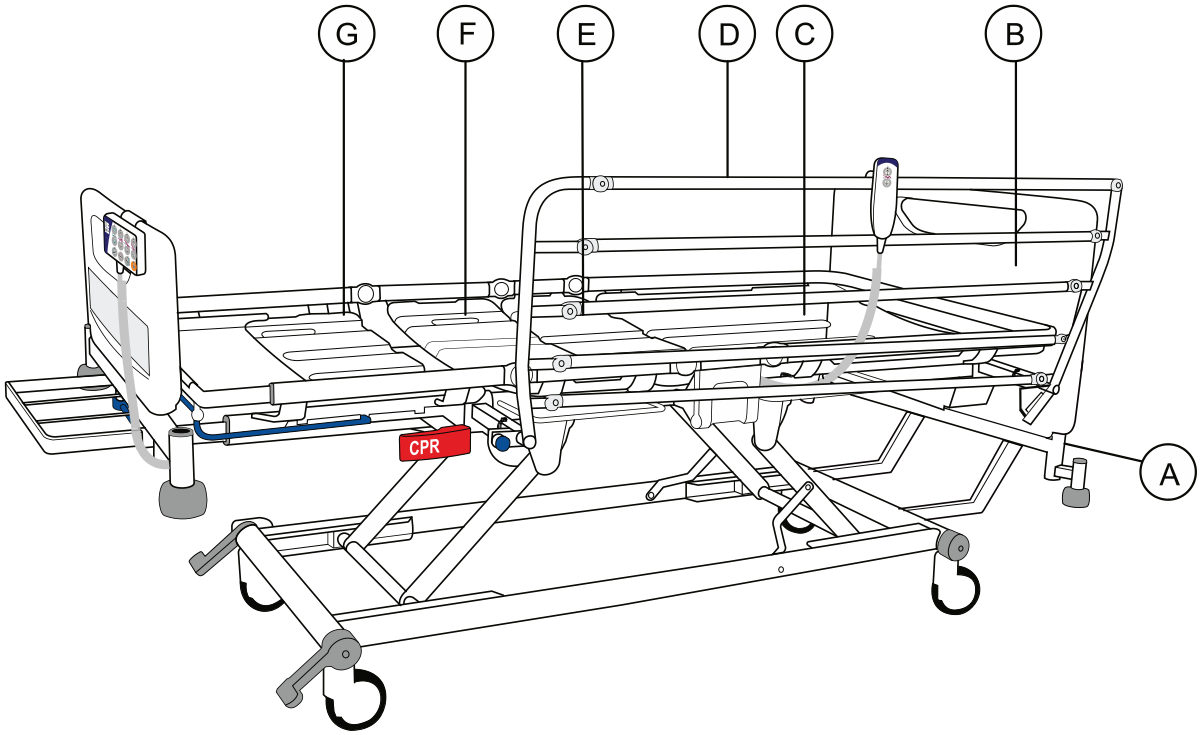

A. Support de potence sur le châssis de base
B. Panneau de tête sur châssis de base
C. Dossier avec porte-cassette radiographique
D. Barrières de lit amovibles à 3 ou 5 barreaux
E. Sommier plat pour la section siège
F. Sommier plat pour la section cuisses
G. Sommier plat pour la section jambes

REMARQUE
Des panneaux de sommier plats sont fournis en série pour tout modèle équipé d'un dossier avec porte-cassette radiographique.

Dans cette configuration, toutes les autres fonctionnalités du lit restent identiques.

Barrières de lit segmentées escamotables (en option)

Le lit peut être configuré en option pour l'utilisation de barrières de lit segmentées escamotables. Dans cette configuration, un levier de déverrouillage des barrières se trouve directement en dessous de chacune d'entre elles. Le levier de déverrouillage est décrit de façon plus détaillée à la section « Pour abaisser les barrières de lit segmentées escamotables : » au chapitre 4.

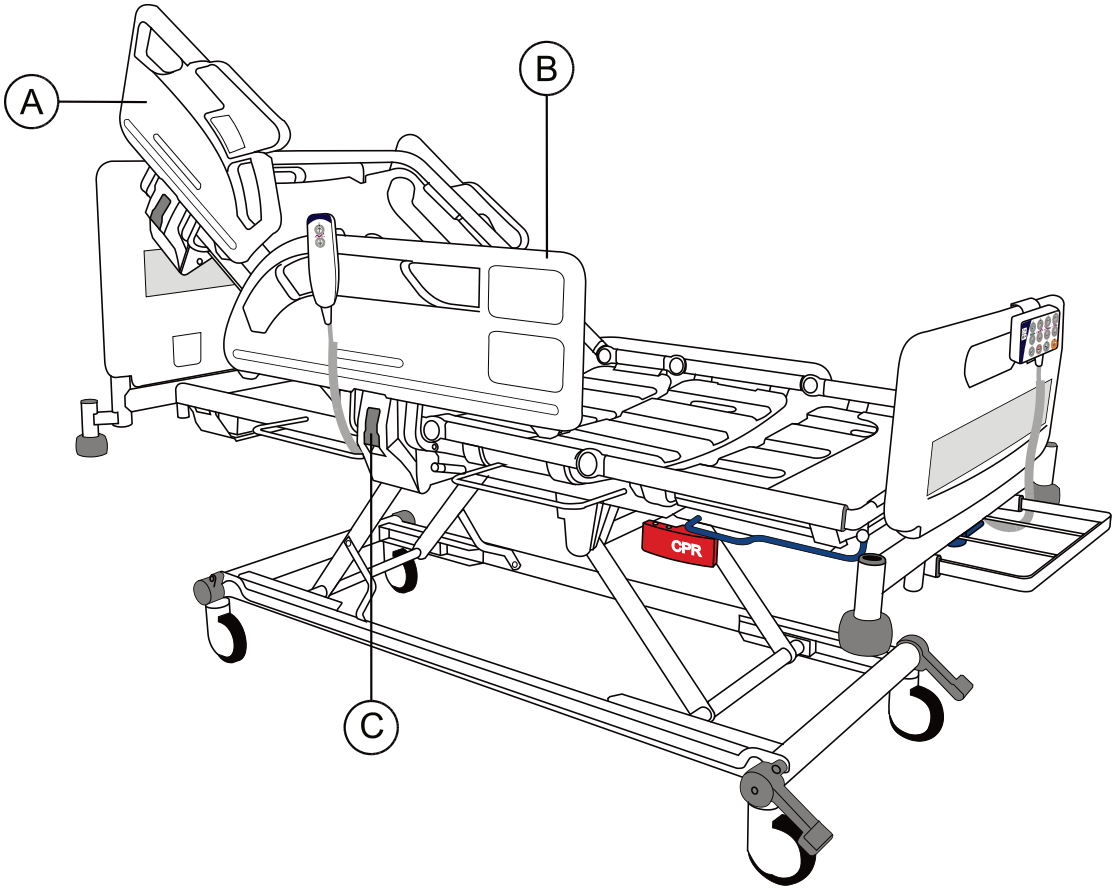

A. Barrière de lit côté tête
B. Barrière de lit côté pieds
C. Levier de déverrouillage des barrières de lit

Dans cette configuration, toutes les autres fonctionnalités du lit restent identiques.

2. Applications cliniques

AVERTISSEMENT

Un professionnel de santé doit évaluer l'âge, la taille et l'état du patient afin d'assurer une utilisation sûre du lit.

L'utilisation du décubitus déclive (Trendelenburg) ou proclive (Trendelenburg inversé) peut être contre-indiquée pour certaines pathologies. Le recours à la fonction d'inclinaison doit se faire exclusivement sous la supervision d'un professionnel de santé, après une évaluation de l'état du patient.

Utilisation prévue

Ce lit peut être utilisé dans les environnements d'application 1, 2 et 3 définis dans la norme CEI 60601-2-52.

Environnement d'application 1
Soins intensifs/de réanimation dispensés dans un hôpital où une supervision médicale et une surveillance continues sont requises, comme c'est le cas dans les unités de court séjour, de soins intensifs et de réanimation.

Environnement d'application 2
Soins intensifs dispensés dans un hôpital ou un autre établissement médical où une surveillance et une supervision médicale sont requises, comme c'est le cas dans les services de chirurgie et de médecine générale.

Environnement d'application 3
Soins de longue durée dans un établissement médical où une supervision médicale est requise et où une surveillance est assurée si nécessaire, comme c'est le cas dans les maisons de retraite et les établissements gériatriques.

Indications

Le lit convient aux patients à très faible mobilité dont le déplacement ou la manutention présente un risque et/ou dont l'état clinique nécessite le positionnement avec une manipulation physique minimale.

Les patients modérément autonomes peuvent utiliser les commandes afin d'ajuster leur position, et en l'absence du soignant.

Le sommier peut être positionné en vue du traitement d'un patient, comme requis dans les cadres cliniques définis dans les environnements d'application 1, 2 et 3.

Contre-indications

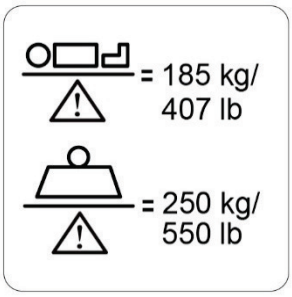

Le poids maximum recommandé pour le patient est de 185 kg.

La capacité maximale admissible du lit est de 250 kg.

La capacité maximale admissible est calculée comme suit (conformément à la norme CEI 60601-2-52) :

Poids maximal du patient	185 kg
Matelas	20 kg
Accessoires (charges attachées comprises)	45 kg
TOTAL	250 kg

AVERTISSEMENT

Si le poids combiné du matelas et des accessoires est supérieur à 65 kg, il faut réduire le poids maximal du patient en conséquence.

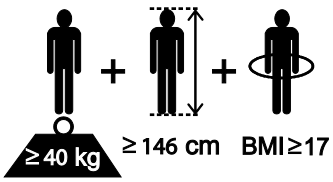

Taille recommandée du patient : poids supérieur ou égal à 40 kg (88 lb), taille comprise entre 146 cm (57 po) et 190 cm (74 po) et IMC supérieur ou égal à 17.

Le personnel soignant peut allonger le lit pour les patients de plus de 190 cm – se référer à la section « Réglage de la longueur du lit » du chapitre 4. S’assurer que la taille du patient ne dépasse pas la « longueur dans le lit » indiquée au chapitre 7.

Relier la fiche d'alimentation électrique à une prise de courant appropriée. S'assurer que la fiche d'alimentation électrique est aisément accessible, afin de pouvoir la débrancher rapidement en cas d'urgence.

Quand le lit est branché sur l'alimentation électrique, des voyants s'allument sur le boîtier de commande (1) et sur le panneau de commande soignant.

Le cordon d'alimentation électrique (2) est équipé d'un crochet en plastique (3). Lorsque le lit n'est pas utilisé ou avant de le déplacer, fixer le crochet sur le repose-tête, enrouler le câble et le placer sur le crochet comme indiqué.

Pour couper l'alimentation électrique du lit, débrancher la fiche d'alimentation électrique de la prise de courant.

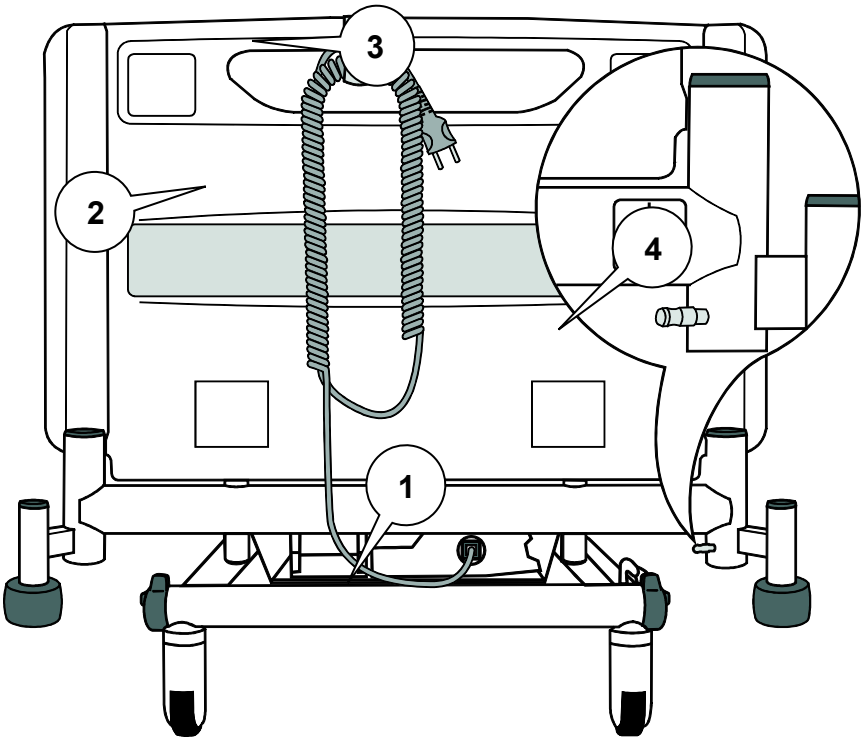

Stockage du câble et borne d'équipotentialité

Une borne d'équipotentialité (4) est située à la tête du lit.

Lorsque que d'autres équipements électriques sont à la portée du patient ou du soignant, il est possible de réduire au minimum les différences de potentiel entre les appareils en raccordant leurs bornes d'équipotentialité.

AVERTISSEMENT

Si la fiche ou le cordon d'alimentation est endommagé, le dispositif complet doit être remplacé par du personnel agréé. Ne pas retirer la fiche fixée et ne pas utiliser d'adaptateur ou de fiche pouvant être rebranchée.

S'assurer que le cordon d'alimentation n'est ni tendu, ni tordu, ni écrasé.

S'assurer que le cordon d'alimentation ne traîne pas au sol afin d'éviter que quelqu'un ne trébuche.

S'assurer que le cordon d'alimentation ne s'emmêle pas dans des pièces mobiles du lit.

Débrancher le cordon d'alimentation de l'alimentation électrique et le stocker comme indiqué avant de déplacer le lit.

ATTENTION

Avant la première utilisation du lit, ou après plus de trois mois sans utilisation, brancher le lit à l'alimentation électrique pendant au moins 24 heures afin d'assurer le rechargement complet de la batterie de secours, et ainsi éviter de réduire sa durée de vie.

Afin d'éviter que le panneau de tête ne heurte le mur arrière lors d'un décubitus déclive (Trendelenburg), positionner le lit de façon à ce que les bumpers soient à au moins 20 cm de ce mur.

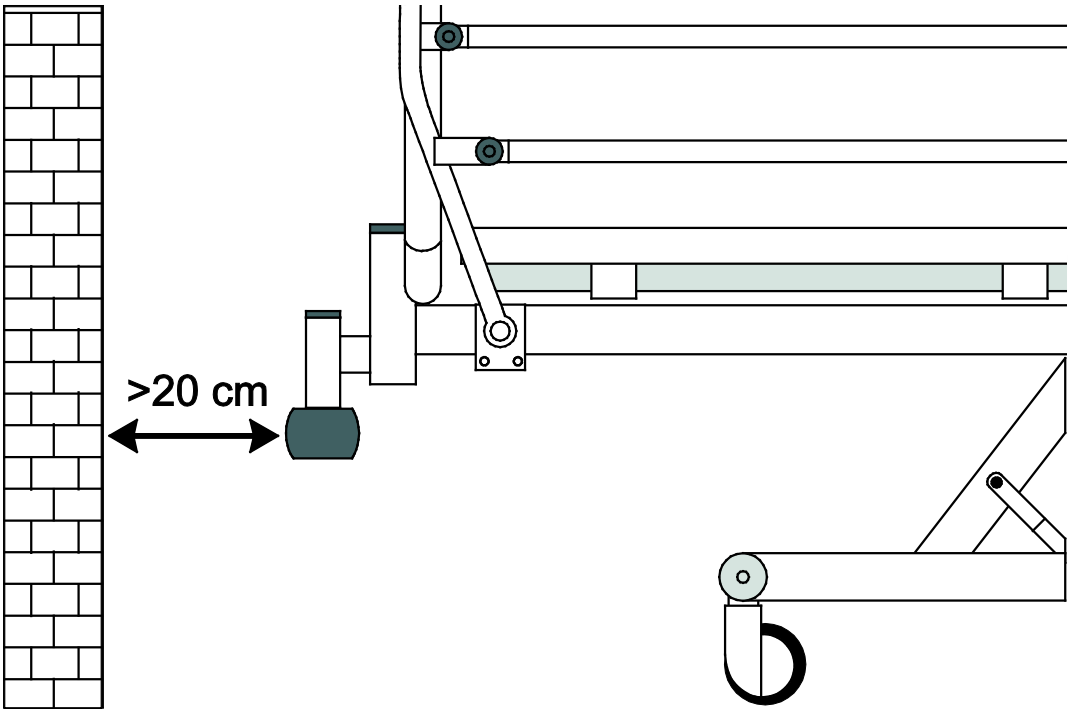

Positionnement recommandé par rapport au mur arrière

Matelas

AVERTISSEMENT

Utiliser toujours un matelas de type et de dimensions appropriés. Les matelas non compatibles peuvent exposer à des risques.

Des matelas très mous, même de taille correcte, peuvent entraîner un risque de piégeage.

En cas d'utilisation de barrières de lit, l'épaisseur maximale recommandée pour le matelas est de 18 cm.

Lire le mode d'emploi fourni avec le matelas.

Si les poids maximaux du patient spécifiés pour le matelas et pour le lit diffèrent, la valeur inférieure s'applique.

Une étiquette située sur la plaque d'extension de la section jambes indique la bonne taille de matelas :

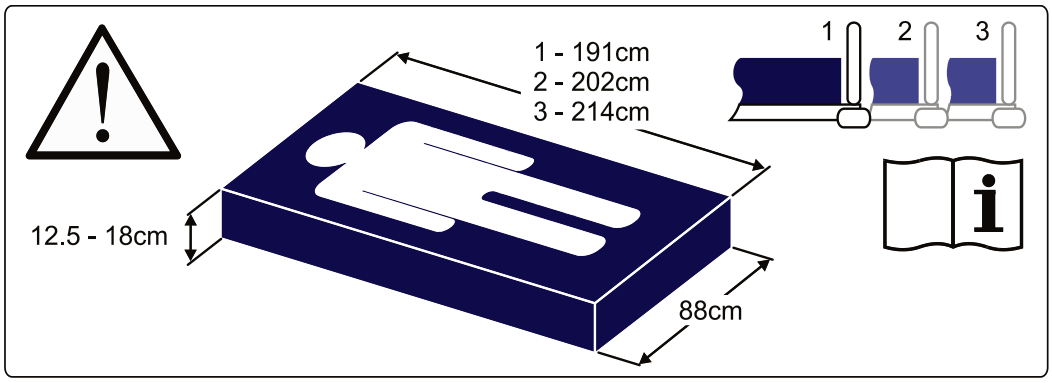

Étiquette de taille du matelas

REMARQUE
Les numéros 1, 2 et 3 sur l'étiquette indiquent différentes longueurs de sommier ; consulter la section « Réglage de la longueur du lit » au chapitre 4.

Suite à la page suivante

Matelas et barrières latérales (en option)

Lorsqu'il s'agit de combiner un lit et un matelas, il importe d'envisager l'utilisation de barrières de lit sur la base de l'évaluation clinique de chaque patient et en conformité avec les règles locales.

Lors de l'évaluation de la pertinence d'un matelas pour son utilisation avec des barrières de lit, il convient de considérer les facteurs suivants :

- Le lit est conçu pour fournir une hauteur acceptable de barrière de lit lorsqu'il est équipé d'un matelas mousse d'une épaisseur pouvant aller jusqu'à 18 cm.
- Les matelas motorisés air/mousse spécialisés ont tendance à envelopper le patient qui s'y installe et peuvent en général présenter une profondeur supérieure à celle d'un matelas mousse, sans pour autant compromettre la sécurité. Les matelas spécialisés de marques différentes doivent faire l'objet d'une évaluation au cas par cas avant toute utilisation, et ce afin de s'assurer du maintien d'un espace suffisant.
- Les surmatelas ne sont pas recommandés pour une utilisation avec ce lit.
- Pour garantir la conformité à la norme CEI 60601-2-52, il convient d'utiliser un matelas agréé Arjo. L'utilisateur doit valider la conformité à cette norme en cas d'utilisation d'autres matelas.
- Pour de plus amples informations sur les matelas adéquats, contacter votre agence Arjo la plus proche ou un distributeur agréé. Une liste des agences Arjo se trouve au dos du présent manuel.

4. Fonctionnement

AVERTISSEMENT

Actionner les pédales de frein avec les pieds en portant des chaussures adéquates. Ne pas actionner les pédales avec les mains.

Freins et direction

Les pédales de frein situées côté pieds comptent trois positions :

- FREIN : les freins sont serrés sur les quatre roulettes.
- LIBRE : les quatre roulettes peuvent tourner et pivoter librement.
- DIRECTION : les quatre roulettes peuvent tourner librement, mais la roulette directionnelle (voir ci-dessous) est verrouillée afin de ne pas pouvoir pivoter. Il est ainsi plus facile de faire avancer le lit en ligne droite.

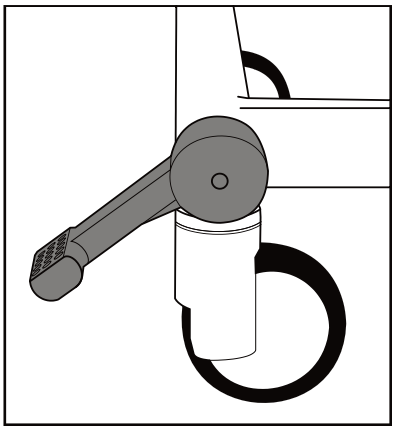

FREIN

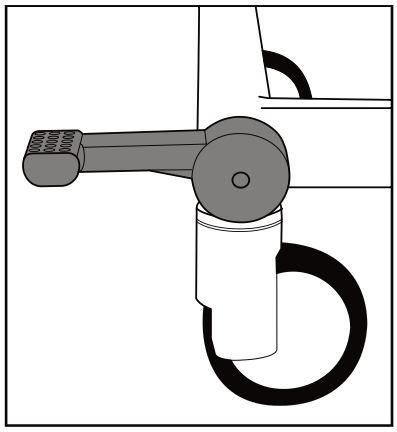

LIBRE

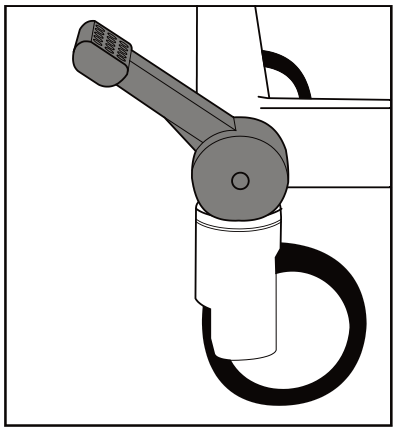

DIRECTION

Utilisation de la roulette directionnelle

Positionner le lit de sorte que toutes les roulettes s'alignent dans la direction du déplacement. Lever les pédales pour verrouiller la roulette directionnelle et déplacer le lit en le poussant depuis l'extrémité opposée.

REMARQUE
La roulette directionnelle peut se trouver à une extrémité ou l'autre du lit, en fonction des indications du client.

REMARQUE
L'aspect de la pédale de frein peut varier légèrement au niveau du produit proprement dit, mais la fonctionnalité et le mode d'emploi demeurent inchangés.

Barre de frein (en option)

Les pédales de frein peuvent être liées par une barre de frein sur toute la largeur (1), ce qui facilite leur actionnement.

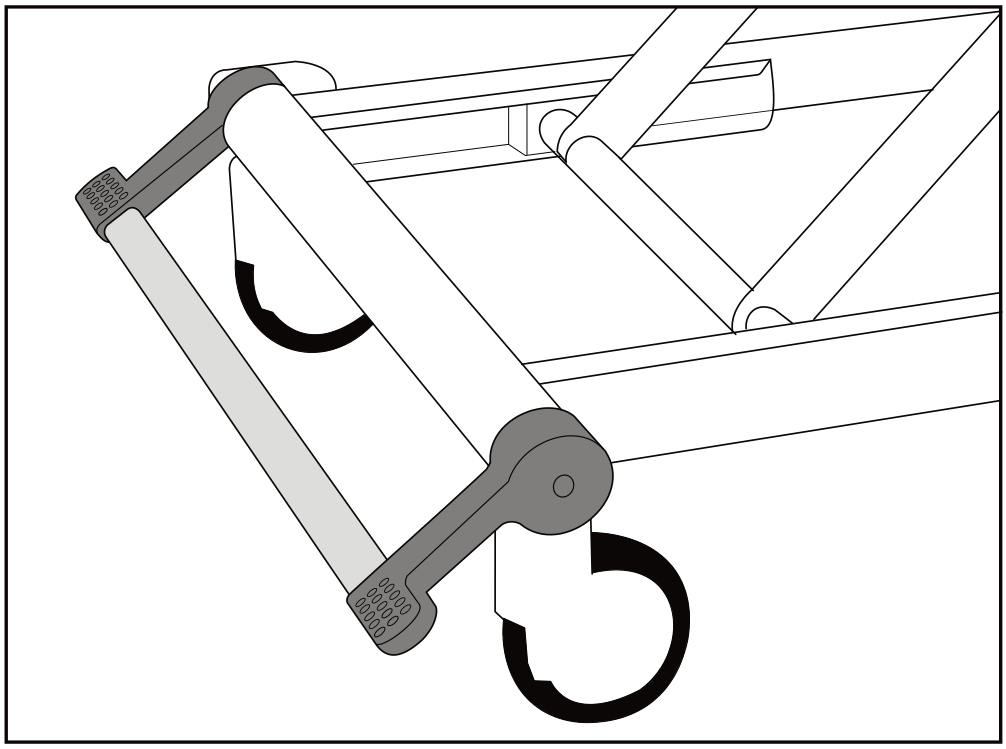

Barre de frein

Pédales de frein côté tête

Des pédales de frein sont fournies côté tête du lit. Celles-ci fonctionnent de la même manière que les pédales côté pieds.

Pédale pour le réglage de la hauteur du lit (en option)

La hauteur du lit peut être réglée à partir des commandes du lit et des pédales situées près du pied du lit.

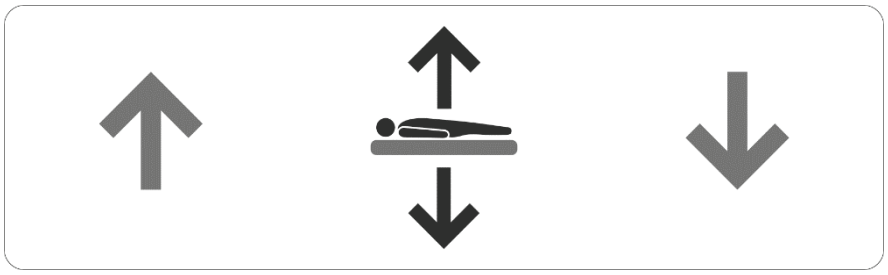

Soulever le couvercle de la pédale à l'aide du pied, puis appuyer sur le côté gauche pour soulever le lit. Appuyer sur le côté droit de la pédale pour descendre le lit.

Comment utiliser la 5e roue (en option)

La 5e roue améliore la mobilité et la direction.

Activer la 5e roue :

1. Appuyer vers le bas du côté tête de la pédale d'activation de la 5e roue (A). **(Voir fig. 1)**
   La 5e roue (B) s'abaissera jusqu'à ce qu'elle soit en contact avec le sol.
2. Vérifier que les freins sont déverrouillés et que la pédale de frein est en position « Libre ». **(Voir fig. 2)**
3. Le lit est prêt à l'emploi.

Désactiver la 5e roue :

1. Appuyer vers le bas du côté pieds de la pédale d'activation de la 5e roue (A). **(Voir fig. 1)**
2. S'assurer que la 5e roue (B) est surélevée par rapport au sol.

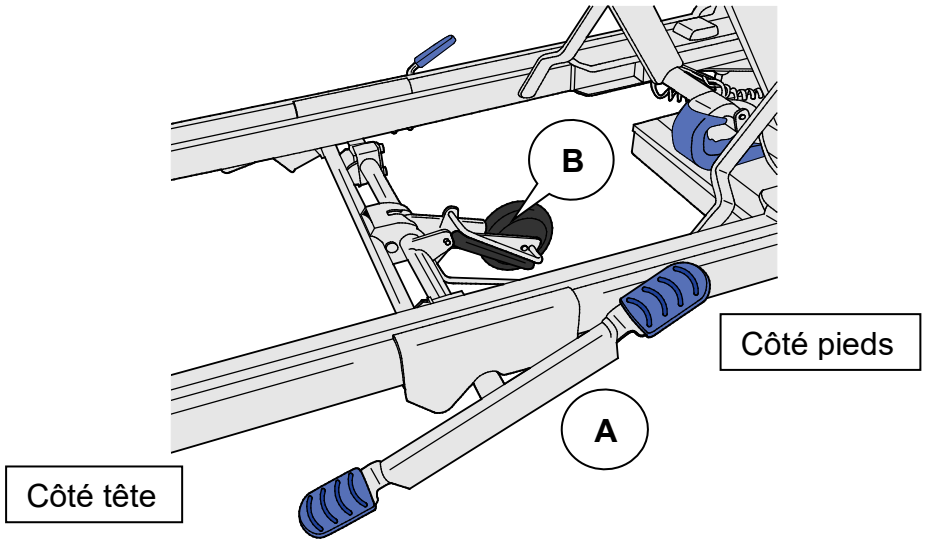

Fig. 1 - Pédale d'activation de la 5e roue

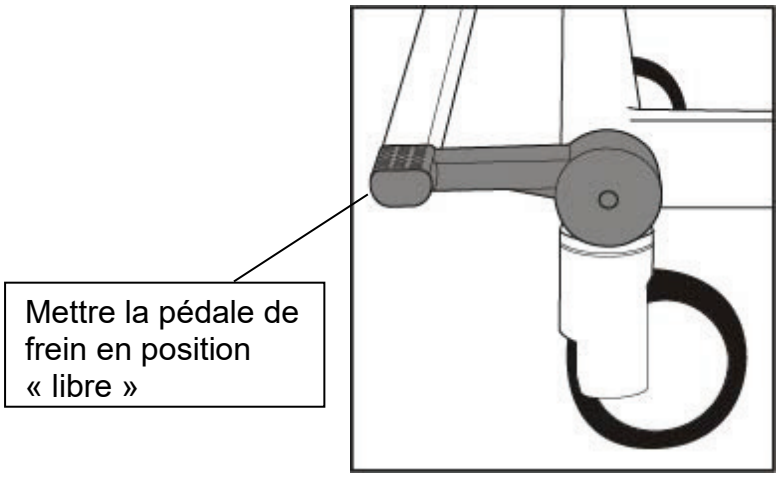

Fig. 2 - Position libre

Barrières latérales (en option)

Le lit peut être équipé de barrières longueur ¾ à 3 ou 5 barreaux ou de barrières segmentées escamotables.

AVERTISSEMENT - lits fournis sans barrières

Il incombe au professionnel de santé responsable d'autoriser ou non le patient à occuper le lit sur la base de son âge, de sa taille et de son état.

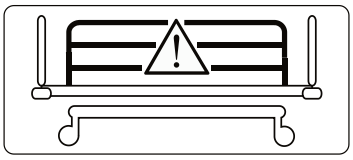

Ne pas installer de barrières (même celles fabriquées par Arjo) sur le lit.

AVERTISSEMENT - lits fournis avec barrières

Il incombe au professionnel de santé responsable de décider d'utiliser ou non des barrières de lit sur la base de l'âge, de la taille et de l'état du patient.

Les barrières de lit ne sont pas conçues pour empêcher la sortie délibérée du lit par un patient.

Le lit doit être utilisé exclusivement avec les barrières fournies. Ne pas utiliser de barrières d'un autre fabricant.

S'assurer que le matelas est compatible avec l'utilisation de barrières de lit – se référer au chapitre 3 pour plus d'informations.

Ce symbole indique les points de contact des barrières de lit. Maintenir les mains et les doigts à distance de ces zones.

En cas d'utilisation de barrières de lit longueur ¾ amovibles, ne pas utiliser de barrières différentes de celles fournies à l'origine avec le lit par Arjo. S'assurer que le numéro de série figurant sur l'étiquette de la barrière correspond au numéro de série figurant sur le lit – se référer à la page 7 pour une description du numéro de série du lit.

Lors de l'installation des barrières de lit amovibles, s'assurer que la broche de fixation est montée et positionnée correctement.

Pour abaisser la barrière de lit longueur ¾ escamotable :

Tenir la barrière (1) juste derrière la charnière. Tirer le bouton de verrouillage bleu (2) et abaisser la barrière vers le côté pieds du lit (3).

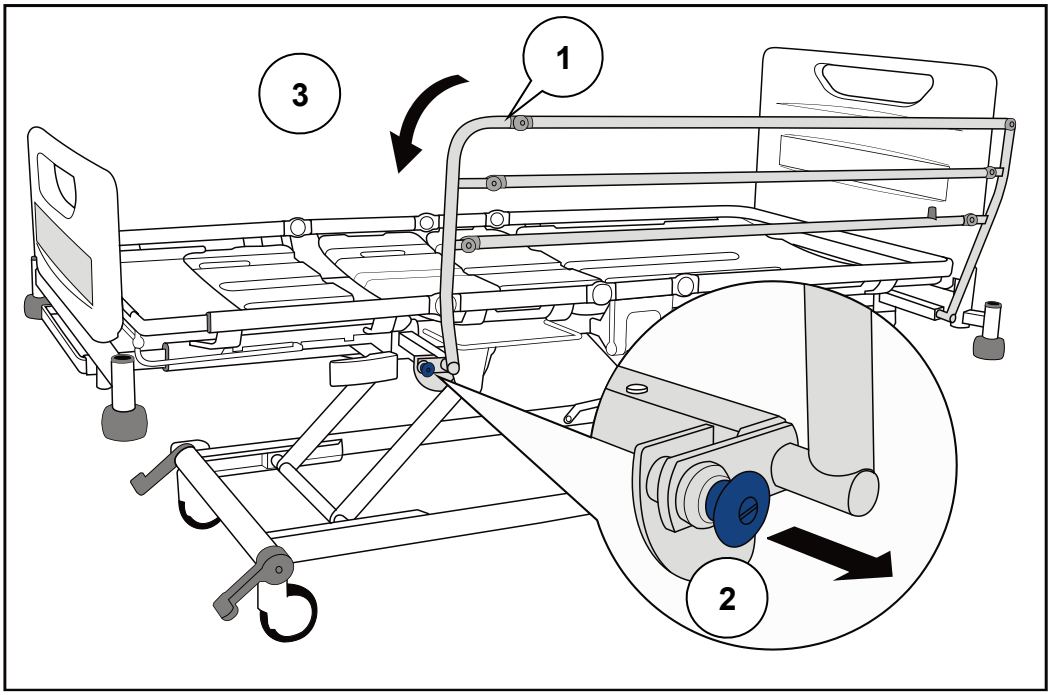

Fonctionnement de la barrière de lit longueur ¾ escamotable

Pour relever la barrière de lit :

Tenir la barrière (1) juste derrière la charnière. Remonter la barrière jusqu'à entendre un « clic » au moment où elle se bloque en position relevée.

AVERTISSEMENT

S'assurer que le mécanisme de blocage est correctement enclenché lorsque la barrière de lit est relevée. Ne pas laisser la barrière en position relevée si le boulon de blocage (4) est visible derrière le bouton de manœuvre bleu.

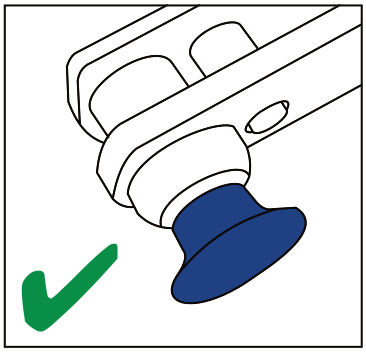

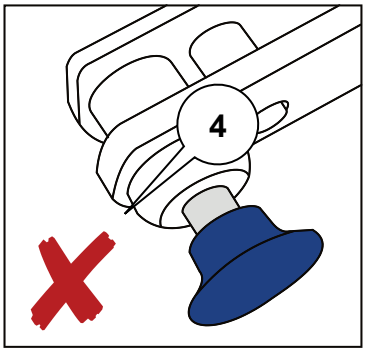

Pour détacher et installer la barrière de lit longueur ¾ escamotable à 3 ou 5 barreaux :

Certains lits sont équipés de barrières escamotables aisément amovibles. Les barrières escamotables amovibles sont disponibles en configuration à 3 ou 5 barreaux. Les barrières amovibles ont un fonctionnement identique à celui des barrières longueur ¾ fixes décrites à la page précédente.

S'assurer que les barrières sont en position relevée.
Repérer les broches de fixation aux deux extrémités du lit entre la barrière et le sommier.
Pour chaque broche, retirer la boucle de fixation (2) et lever la broche hors du sommier (3).

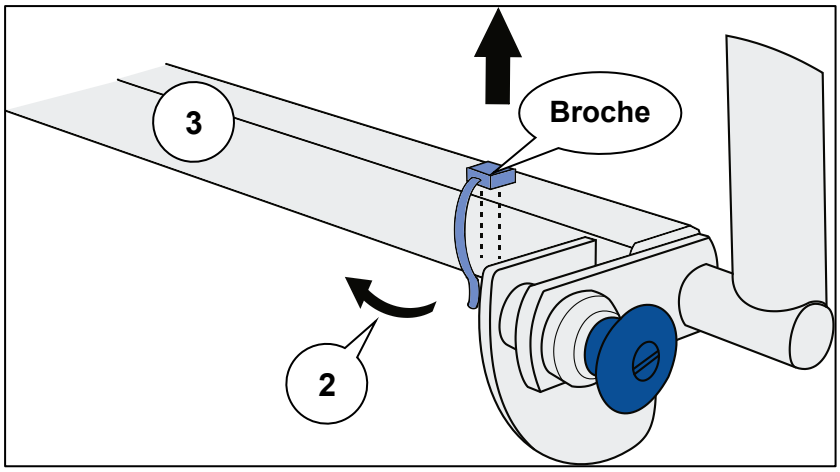

Broche de fixation de barrière de lit longueur ¾ escamotable

Abaisser les barrières de lit escamotables (se référer à la page 21).

AVERTISSEMENT

Les barrières de lit peuvent bouger de façon imprévue lorsqu'elles sont abaissées alors que les broches de fixation sont détachées. Durant le détachement, veiller à éviter tout mouvement brusque des barrières qui pourrait provoquer un piégeage de membres. Garder à l'esprit les points de contact décrits à la page 20.

Tenir la barrière de lit à proximité des points de support (2) et la retirer du sommier.

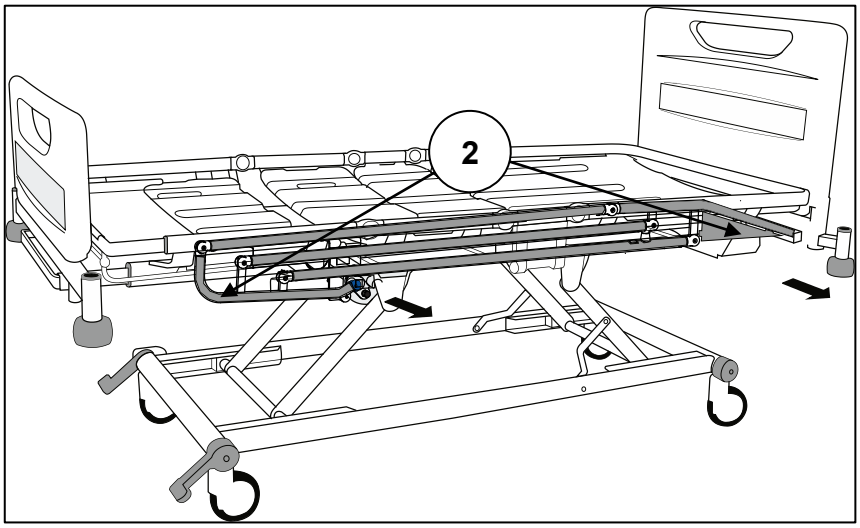

Détachement de la barrière de lit longueur ¾ escamotable

Pour installer les barrières de lit, faire glisser les supports de barrière dans les points de support du sommier (2) et fixer avec les broches de fixation.

Pour abaisser les barrières de lit segmentées escamotables :

Tenir la poignée de l'une ou l'autre des barrières latérales (1). Tirer le levier de dégagement (2) et abaisser la barrière (3) de sorte qu'elle se rabatte sous le sommier.

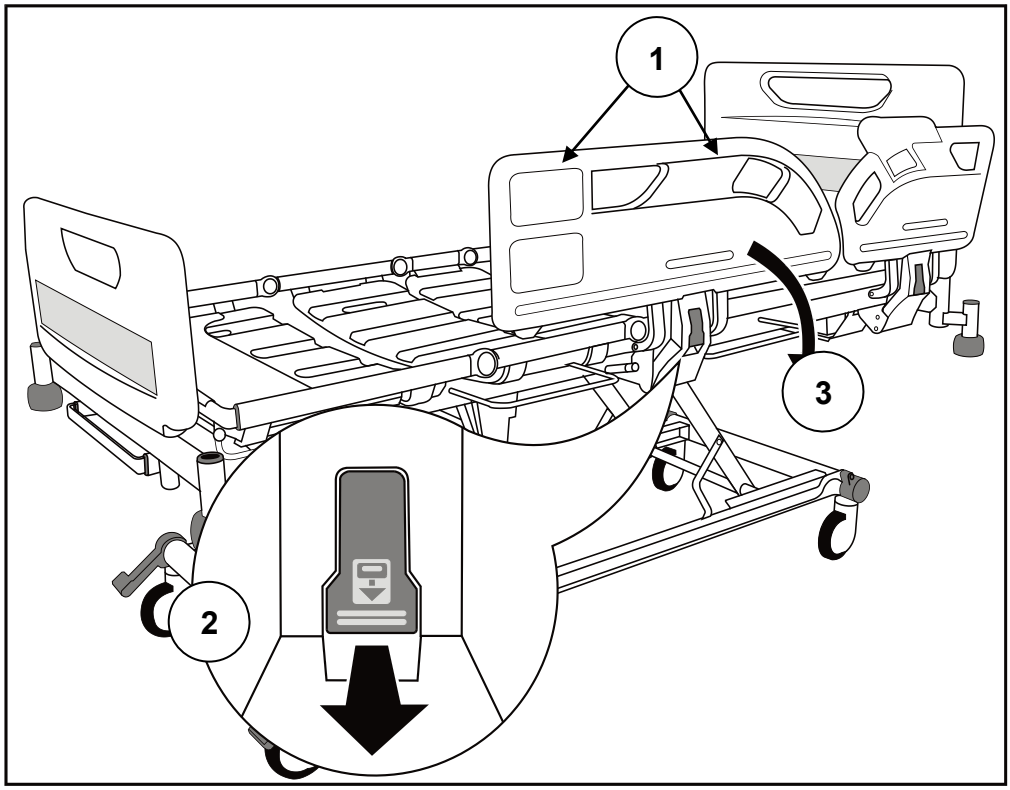

Fonctionnement de la barrière de lit segmentée escamotable

Pour relever la barrière de lit :

Tenir la poignée de l'une ou l'autre des barrières latérales (1). Remonter la barrière et l'écarter du lit jusqu'à entendre un « clic » au moment où elle se bloque en position relevée.

REMARQUE Les barrières de lit côté tête et côté pieds fonctionnent de la même manière.

Commande du dossier CPR

Les poignées de commande CPR manuelle sont situées sous la section jambes, de chaque côté du lit.

En cas d'arrêt cardiaque du patient, tirer la poignée de commande CPR (1). Cette action abaissera le dossier afin de pouvoir effectuer la réanimation cardiopulmonaire.

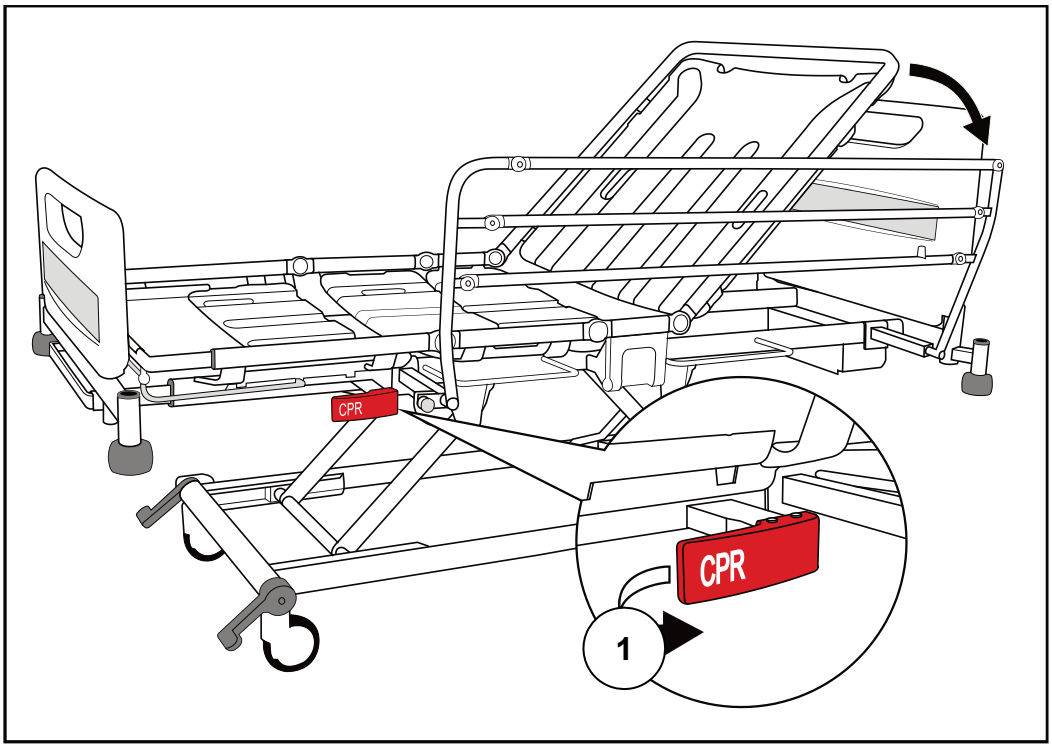

Commande CPR du dossier

AVERTISSEMENT

Le dossier peut se rabaisser rapidement ; éloigner les mains afin d'éviter le piégeage.

ATTENTION

Ne procéder au déclenchement manuel de la CPR qu'en cas d'urgence ; une utilisation répétée et quotidienne peut causer une usure prématurée.

Porte-cassette radiographique (en option)

Le porte-cassette radiographique permet d'effectuer des radiographies thoraciques avec le dossier à n'importe quel angle et sans que le patient ne bouge du lit.

AVERTISSEMENT

Positionner le sommier à une hauteur ergonomique pour permettre un chargement et un retrait aisés des cassettes radiographiques.

Remettre le porte-cassette radiographique en position fermée sous le dossier avant de relever ou d'abaisser ce dernier.

Ne pas s'asseoir ou déposer d'objets lourds sur le porte-cassette radiographique.

S'assurer que le porte-cassette radiographique est immobilisé par le loquet en toutes circonstances.

Fonctionnement

Serrer les freins. Retirer le panneau de tête du lit.

Tirer le bouton (1) pour relâcher le loquet et faire glisser le porte-cassette (2) pour l'écarter le plus loin possible.

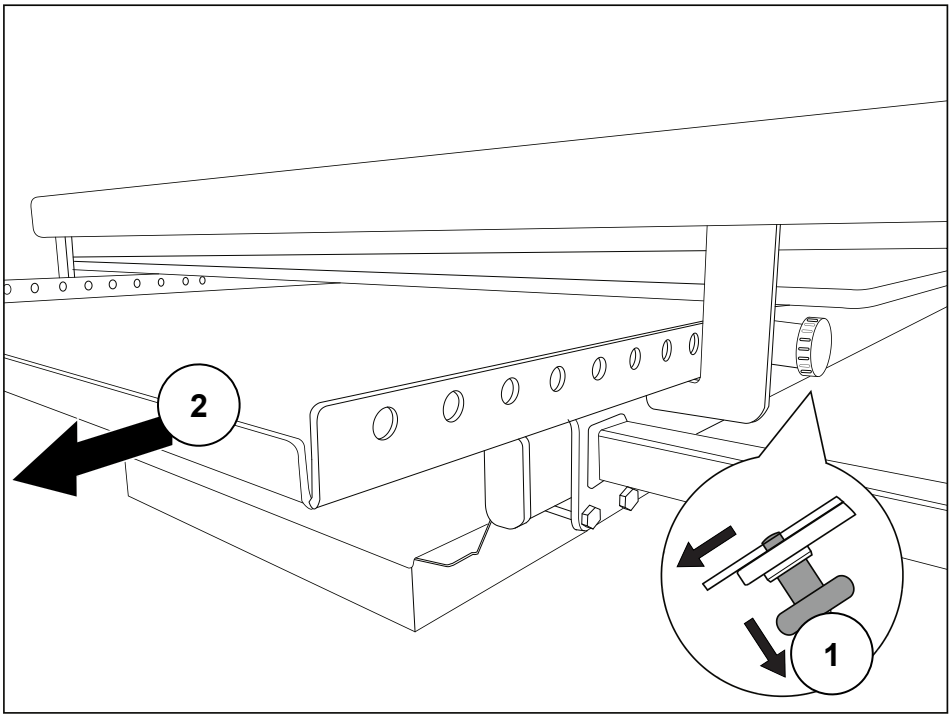

Fonctionnement du porte-cassette radiographique

Relâcher le bouton pour garder le porte-cassette en position complètement ouverte (3). Placer la cassette radiographique (4) sur le porte-cassette en plaçant son bord inférieur contre le bord intérieur du porte-cassette.

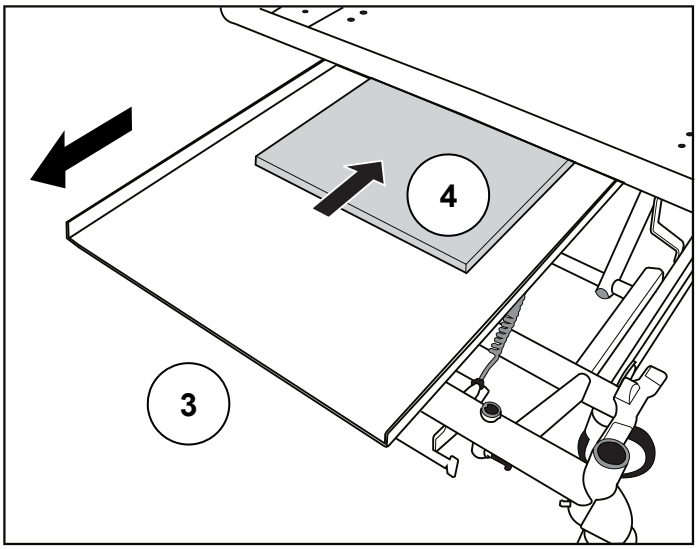

Placement de la cassette radiographique

Tirer le bouton et faire glisser le porte-cassette sous le dossier.

La moulure rouge en haut de l'outil de positionnement de la cassette radiographique indique où placer le coin supérieur droit de la cassette. Utiliser cette aide pour un positionnement précis.

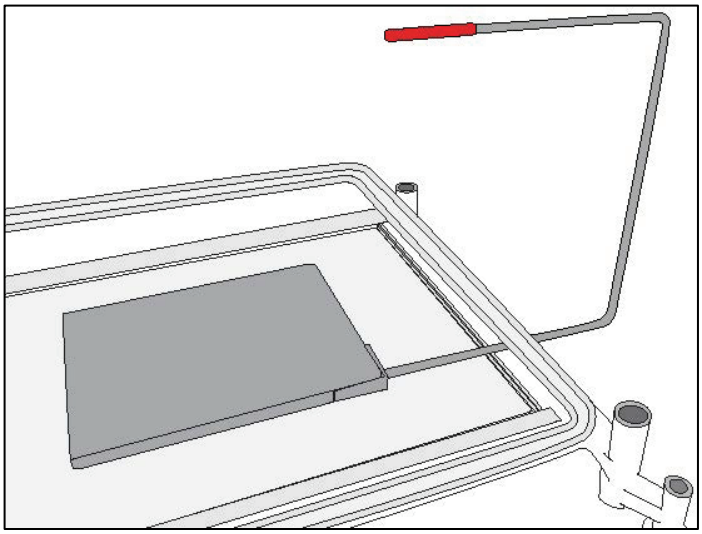

Outil de positionnement de la cassette radiographique

Relâcher le bouton pour maintenir le porte-cassette dans une des positions de verrouillage.

Après l'utilisation, tirer le porte-cassette en position complètement ouverte et retirer la cassette radiographique. Replacer le porte-cassette en position fermée sous le dossier et remettre le panneau de tête.

Réglage de la longueur du lit

La longueur du lit est réglable en trois positions. Ces dernières s'utilisent habituellement comme suit :

1 Courte, pour manœuvrer le lit dans les espaces confinés

2 Standard, pour une utilisation normale

3 Avec extension, pour une adaptation aux patients de très grande taille

AVERTISSEMENT

Installer une extension de matelas en mousse adéquate (coussin) côté tête lorsque le lit est rallongé.
Toujours régler le châssis et le sommier à la même longueur et s'assurer qu'ils sont tous les deux maintenus fermement en position par le loquet.
Mettre le sommier à plat avant de régler la longueur du lit.
Veiller à ne pas se pincer les doigts lors de l'élévation de la barre d'arrêt.

Pour allonger le sommier :

Tirer la poignée de verrouillage d'extension bleue (1). Tirer le sommier (2) jusqu'à la position requise, puis relâcher la poignée.

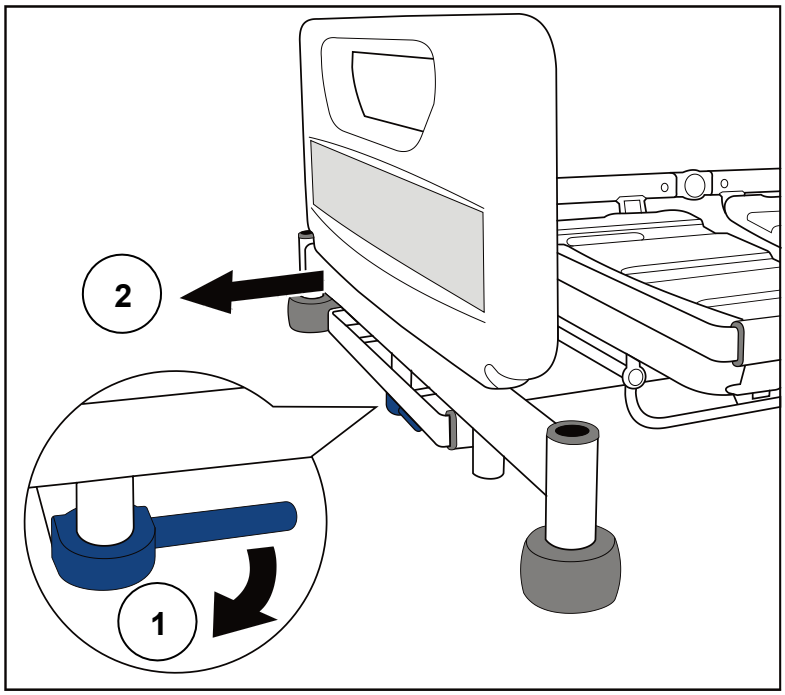

Allongement du sommier

Pour allonger le sommier :

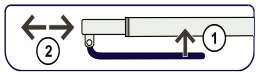

Lever la barre d’arrêt d’extension bleue (1). Tenir le milieu de la barre transversale d’extrémité (2) et tirer le sommier jusqu’à la position requise. Relâcher la barre d’arrêt.

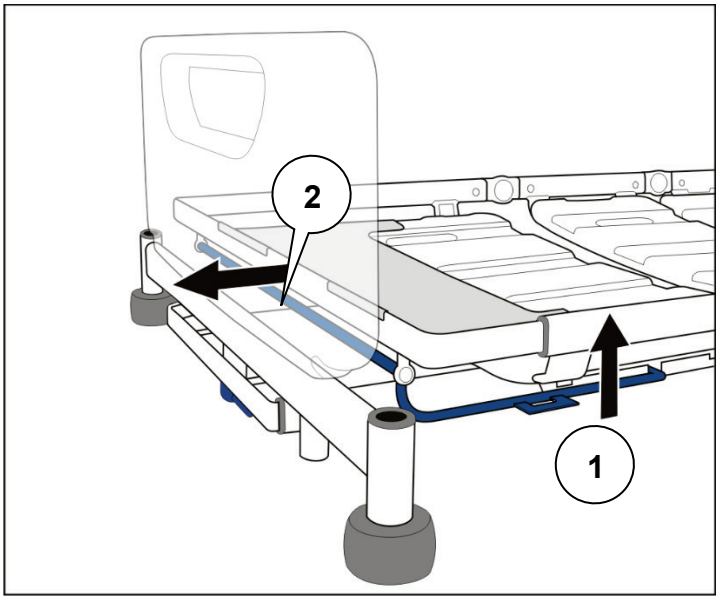

Allongement du sommier

Pour raccourcir le lit :

inverser la procédure ci-dessus.

Porte-couverture (en option)

Le porte-couverture permet de poser du linge propre lors du changement des draps du lit.

Tirer le porte-couverture de sa position fermée sous le panneau de pieds.

Après utilisation, repousser le porte-couverture en position fermée.

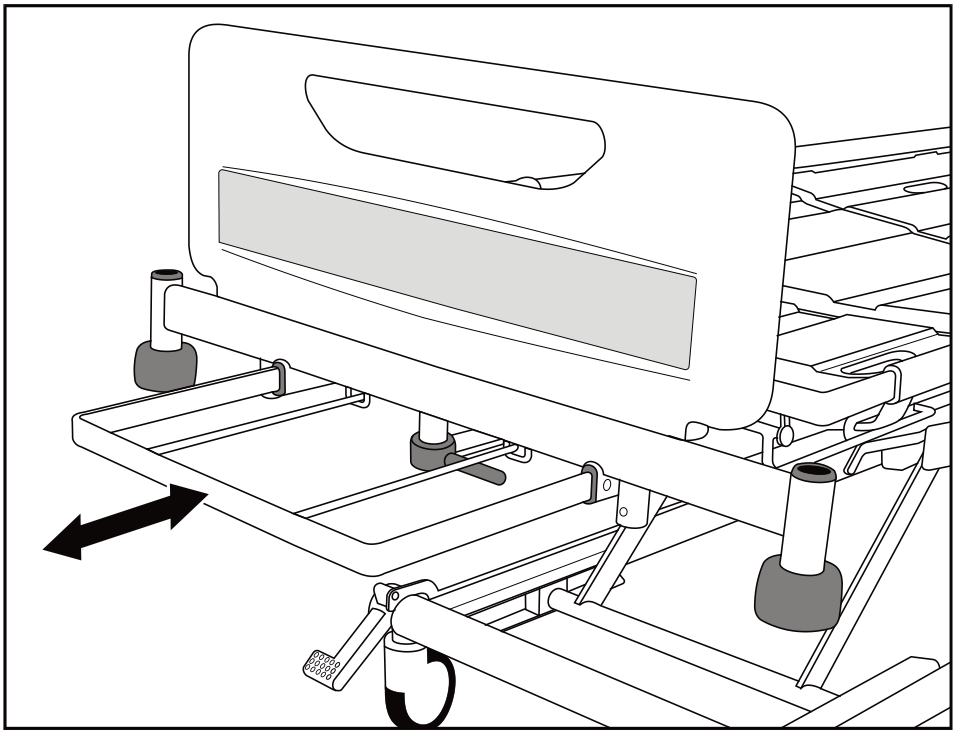

Porte-couverture

ATTENTION

La capacité maximale admissible du porte-couverture est de 20 kg.
Mettre le sommier à plat avant d'utiliser le porte-couverture.

Potence et supports pour accessoires

Les supports de la potence (1) se situent côté tête du sommier.

Les supports destinés à soutenir les accessoires compatibles se situent côté tête (2) et côté pieds (3) du lit.

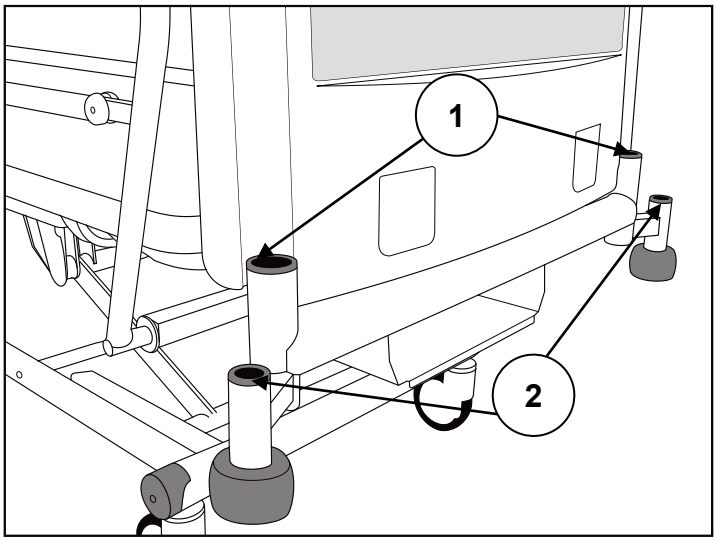

Potence et supports pour accessoires (côté tête)

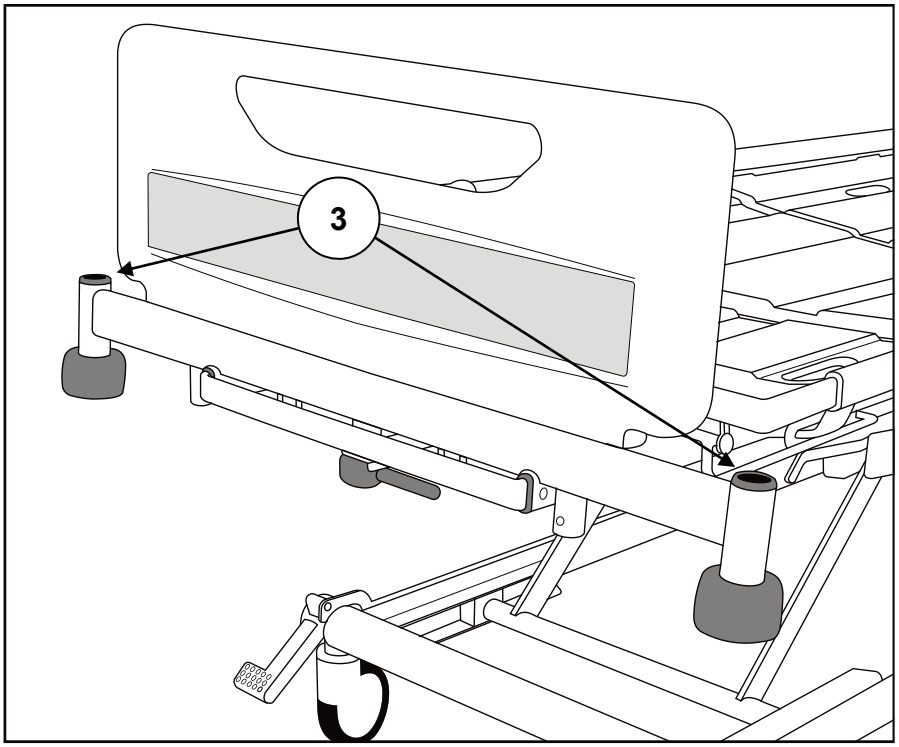

Supports pour accessoires (côté pieds)

Rails porte-sac de drainage

Les rails (1) pour porter des sacs de drainage (entre autres) se trouvent sous les sections cuisses et dossier de chaque côté du lit.
(En option) Le lit peut également être équipé de rails DIN pour accessoires (2).

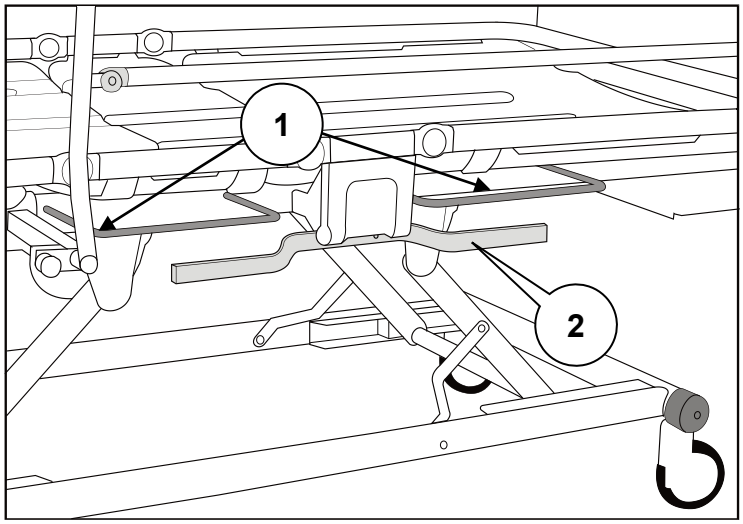

Rails porte-sac de drainage et rail DIN

ATTENTION

Le poids maximal admissible pour chaque rail porte-sac de drainage et chaque rail DIN est de 5 kg.

Panneaux de tête et de pieds

Les panneaux de tête et de pieds peuvent être aisément retirés du lit afin d'accéder au patient.
(En option) Les panneaux de tête et de pieds peuvent tous deux être équipés de loquets de verrouillage (**1**) afin de prévenir tout retrait accidentel. **Pour débloquer un panneau :** tirer les loquets (**2**) et les tourner d'un quart de tour (**3**) ; le panneau peut à présent être retiré du lit.

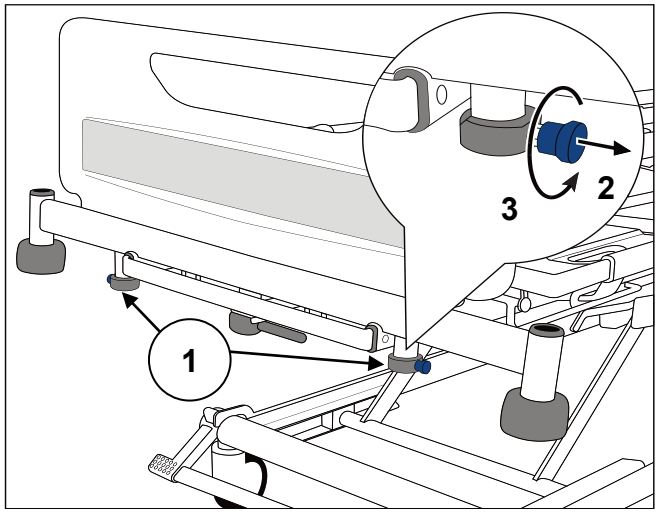

Blocage du panneau de pieds (côté pieds montré dans cet exemple)

Après avoir replacé un panneau sur le lit, tourner les loquets jusqu'à ce qu'ils reviennent en position verrouillée.

Sections du sommier

Le lit est fourni en série avec des sections de sommier incurvées. Des sections de sommier plates sont également disponibles en option.

Les quatre sections de sommier (dossier, siège, cuisses et mollets) peuvent être retirées du sommier par un mouvement vers le haut.

Lever la plaque d'extension de la section jambes (1) avant d'enlever la section jambes (2).

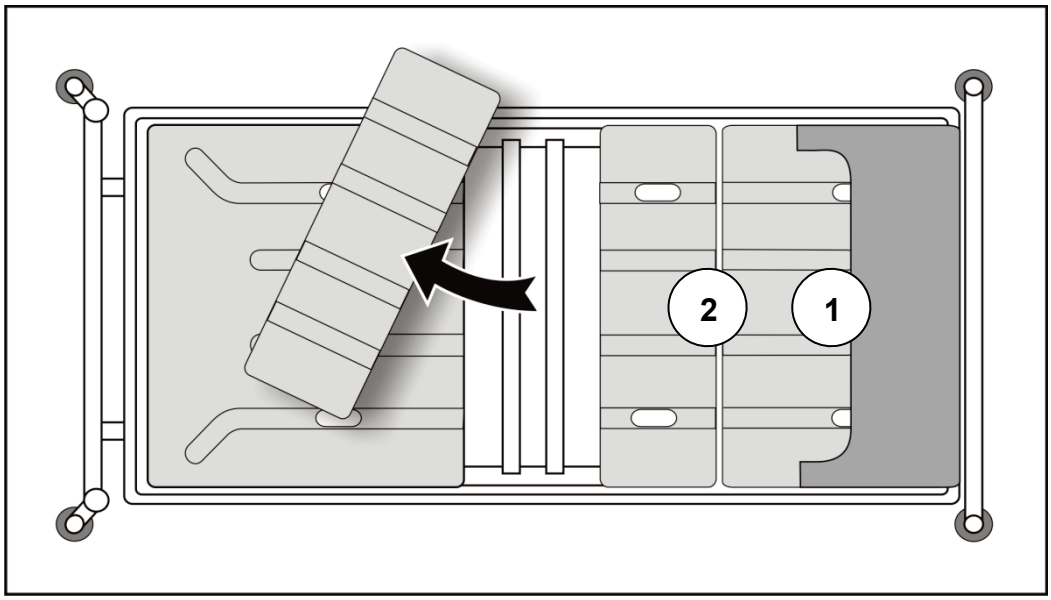

Sections du sommier (vue du dessus)

Pour replacer chaque section, s'assurer qu'elle est positionnée correctement sur le sommier, puis appuyer fermement jusqu'à ce qu'elle s'encliquète en position.

Remettre en place la plaque d'extension de la section jambes (1) en la fixant au-dessus de l'extrémité du sommier.

REMARQUE
Ne pas combiner des sections de sommier plates et incurvées. Les sections incurvées sont plus claires que les sections de sommier plates de couleur gris foncé, et ce, afin de pouvoir les distinguer plus facilement.

Panneaux de tête et de pieds

Les panneaux de tête et de pieds peuvent être aisément retirés du lit afin d'accéder au patient.

Veilleuses sous le lit (en option)

Les veilleuses sous le lit illuminent le sol de chaque côté du lit.

Elles sont toujours allumées, sauf lorsque le lit fonctionne à l'aide de la batterie de secours.

Réglage du sommier

Le lit est équipé de deux télécommandes : une pour le patient proposant uniquement les commandes de base et un panneau de commande soignant plus complet. Les fonctions des deux commandes manuelles sont décrites séparément aux pages suivantes.

Pour régler la hauteur du sommier : appuyer sur le bouton approprié jusqu'à atteindre la position requise. Le mouvement se poursuit jusqu'au relâchement du bouton ou jusqu'à la limite de course.

REMARQUE
Le signal sonore d'avertissement (bip) qui retentit lorsque l'on appuie sur un bouton indique que le lit fonctionne à l'aide de la batterie de secours – se référer à la section **Batterie de secours**.

REMARQUE
Si un bouton est maintenu enfoncé plus de 90 secondes, la fonction est automatiquement désactivée jusqu'à son relâchement. La fonction doit alors être déverrouillée comme indiqué dans la section **Verrouillage des fonctions**.

AVERTISSEMENT

Si la télécommande patient ou le panneau de commande soignant tombe sur une surface dure, vérifier que tous les boutons fonctionnent toujours correctement.

Pour éviter tout risque de dommage ou de blessure, ne laisser ni la bouteille d'oxygène, ni aucun autre obstacle sous le sommier pendant son utilisation.

Télécommande patient

La télécommande patient peut être placée d'un côté ou de l'autre du lit.

AVERTISSEMENT

Ranger la télécommande sur la barrière de lit au moyen de l'attache au dos, afin de réduire le risque d'activation accidentelle des commandes.

Le soignant doit expliquer le fonctionnement de la télécommande au patient.

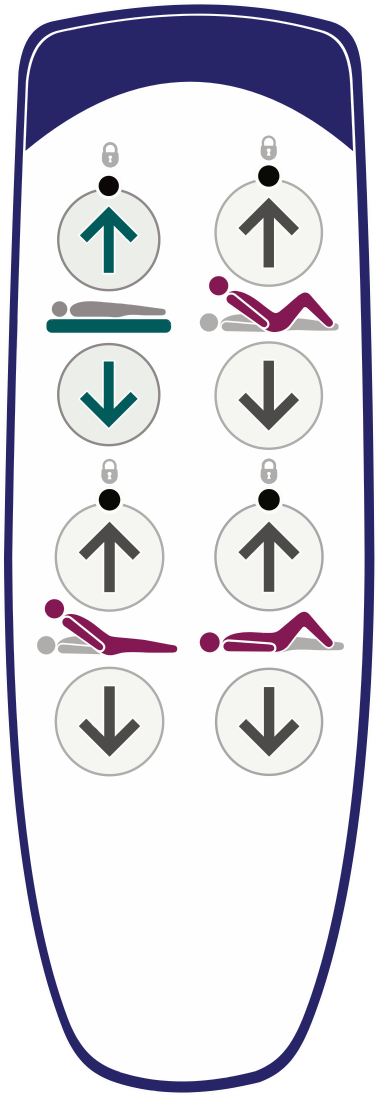

Télécommande patient

REMARQUE
Sur certains modèles, la télécommande patient ne comporte pas les commandes de hauteur du sommier, de section dossier ou cuisses.

Bio-Contour

Le bouton Bio-Contour avec la flèche vers le haut permet d'élever simultanément les sections dossier et cuisses afin de redresser le patient ; la section cuisses relevée empêche le patient de glisser dans le lit.

Le bouton Bio-Contour avec la flèche vers le bas permet de remettre le sommier en position horizontale.

Angle du dossier (en option)

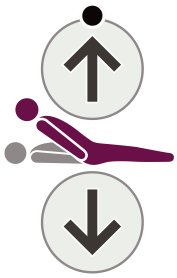

Ces boutons servent à élever et abaisser le dossier.

Le dossier marque une pause lorsqu'il atteint un angle d'environ 30° par rapport à la position horizontale.

Section cuisses (en option)

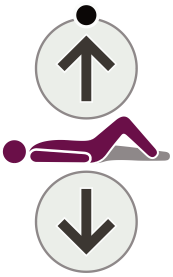

Ces boutons servent à élever et abaisser la section cuisses.

Lorsque la section cuisses est d'abord relevée depuis la position horizontale, la section jambes se retrouve dans la position de Fowler (inclinée vers le bas).

Pour faire passer la section jambes en position vasculaire (horizontale), se référer à la section **Réglage de la position des jambes**.

Hauteur du sommier (en option)

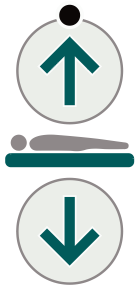

Ces boutons servent à élever et abaisser le sommier.
Le sommier marque une pause lorsqu'il arrive à 38 cm* au-dessus du sol, puis poursuit sa descente jusqu'à sa hauteur minimale.

* 40 cm pour les lits munis de roulettes de 150 mm de diamètre.

AVERTISSEMENT

Pour éviter tout risque de dommage ou de blessure, ne laisser ni la bouteille d'oxygène, ni aucun autre obstacle sous le sommier pendant son utilisation.

Panneau de commande soignant

Le panneau de commande soignant se trouve côté pieds du lit.

AVERTISSEMENT

Le panneau de commande soignant doit rester hors de portée du patient.

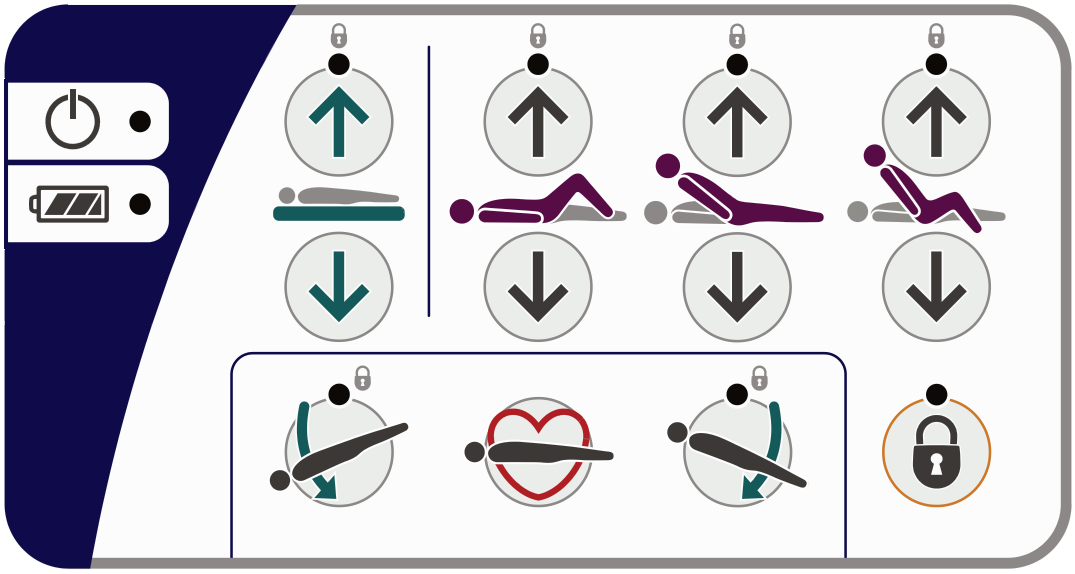

Panneau de commande soignant

Indicateur de mise sous tension – s'allume lorsque le lit est branché sur l'alimentation électrique.

Voyant de batterie – se référer à la section **Batterie de secours**.

Hauteur de sommier

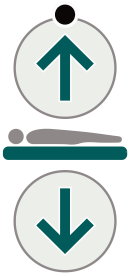

Ces boutons servent à élever et abaisser le sommier.

Le sommier marque une pause lorsqu'il arrive à 38 cm* au-dessus du sol, puis poursuit sa descente jusqu'à sa hauteur minimale.

(* 40 cm pour les lits munis de roulettes de 150 mm de diamètre.)

AVERTISSEMENT

À la hauteur minimale, l'espace en dessous du lit est réduit. Ne pas mettre les pieds sous les barrières de lit et redoubler de prudence lors de l'utilisation d'un élévateur de patient ou de tout équipement similaire.

Pour éviter tout risque de dommage ou de blessure, ne laisser ni la bouteille d'oxygène, ni aucun autreobstacle sous le sommier pendant son utilisation.

Section cuisses

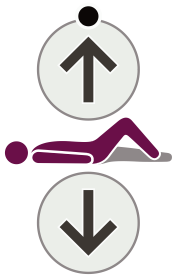

Ces boutons servent à élever et abaisser la section cuisses.

Lorsque la section cuisses est d'abord relevée depuis la position horizontale, la section jambes se retrouve dans la position de Fowler (inclinée vers le bas).

Pour faire passer la section jambes en position vasculaire (horizontale), se référer à la section **Réglage de la position des jambes**.

Dossier

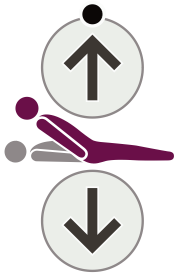

Ces boutons servent à élever et abaisser le dossier.

Le dossier marque une pause lorsqu'il atteint un angle d'environ 30° par rapport à la position horizontale.

Auto-Chair

Le bouton *Auto-Chair* avec la flèche vers le haut permet d'élever simultanément les sections dossier et cuisses, en marquant une pause lorsque le dossier atteint 45°. Continuer d'appuyer sur le bouton pour abaisser le pied de lit jusqu'à la position fauteuil.

Lorsque les sections dossier et cuisses sont élevées, le fait d'appuyer à nouveau sur le bouton *Auto-Chair* avec la flèche vers le haut entraîne l'abaissement du pied du sommier jusqu'à la position assise ; l'angle du dossier reviendra à 45° s'il avait dépassé cette valeur afin d'éviter que le patient ne bascule vers l'avant.

Le bouton *Auto-Chair* avec la flèche vers le bas remet le sommier en position horizontale.

Angle d'inclinaison

Ce bouton abaisse le côté tête du sommier (position de Trendelenburg - déclive).

Ce bouton abaisse le côté pieds du sommier (position de Trendelenburg inversée - proclive).

REMARQUE
Lorsqu'il revient d'une position inclinée, le sommier marque une pause en position horizontale (sans inclinaison).

Position CPR

En cas d'arrêt cardiaque du patient, appuyer sur la touche CPR et la maintenir enfoncée. afin de mettre le sommier à plat (et de l'abaisser si nécessaire) pour permettre une réanimation cardiopulmonaire.

La touche CPR annule le verrouillage des fonctions.

Réglage de la position des jambes

Lorsque la section cuisses est élevée, la section jambes peut être ajustée manuellement jusqu'à la position vasculaire (horizontale) :

Tenir le côté du cadre de la section jambes. Lever la section jambes jusqu'à son enclenchement.

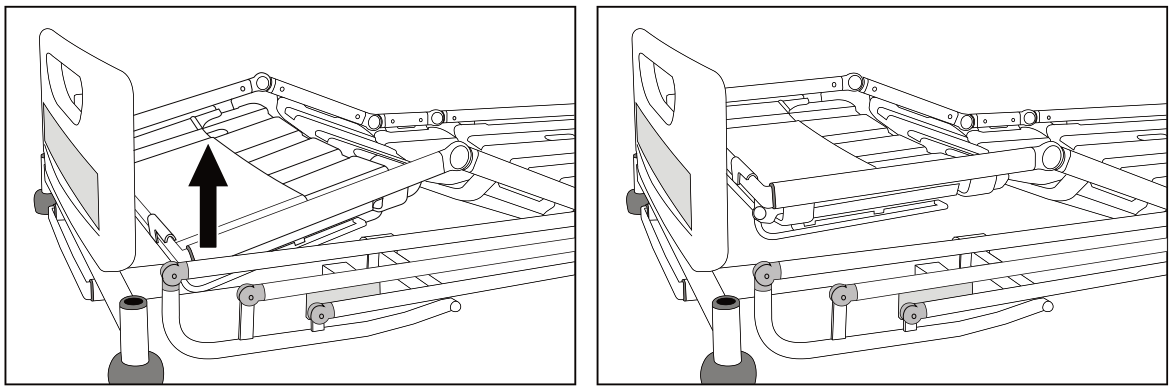

De la position de Fowler (gauche) à la position vasculaire

Pour ramener la section jambes à la position de Fowler :

Utiliser la télécommande patient ou le panneau de commandes soignant afin d'abaisser la section cuisses à l'horizontale, puis élever à nouveau la section cuisses.

AVERTISSEMENT

Procéder avec prudence lors de l'élévation de la section jambes. Se conformer aux directives locales de manutention.

Verrouillage des fonctions

Le verrouillage des fonctions peut être utilisé pour empêcher toute utilisation des commandes, par exemple lorsqu'un mouvement accidentel du sommier est susceptible de blesser le patient.

L'indicateur au-dessus de chaque fonction indique son état : marche = fonction verrouillée ; arrêt = fonction déverrouillée.

Pour verrouiller (empêcher) TOUTES les fonctions : *appuyer sur* le bouton de verrouillage des fonctions et le *maintenir enfoncé* pendant cinq secondes. Le voyant de verrouillage situé au-dessus de chaque bouton de fonction s'allume.

Pour verrouiller (empêcher) certaines fonctions :

Appuyer sur le bouton de verrouillage des fonctions. Le voyant au-dessus du bouton s'allume.

Appuyer sur le(s) bouton(s) du panneau de commande soignant correspondant à la/aux fonction(s) à verrouiller. Le voyant de verrouillage au-dessus du bouton s'allume.

Au bout de cinq secondes, le voyant au-dessus du bouton de verrouillage des fonctions s'éteint et les verrouillages sont conservés.

REMARQUE Lorsqu'une fonction est verrouillée, toutes les fonctions associées sont automatiquement désactivées ; le verrouillage du dossier entraîne par exemple la désactivation de Bio-Contour et d'Auto-Chair.
REMARQUE Le verrouillage des fonctions est maintenu si le lit est débranché de l'alimentation électrique.

Pour déverrouiller (permettre l'activation) des fonctions verrouillées précédemment :

Appuyer sur le bouton de verrouillage des fonctions. Le voyant au-dessus du bouton s'allume.

Appuyer sur le(s) bouton(s) du panneau de commande soignant correspondant à la/aux fonction(s) à déverrouiller. Le voyant de verrouillage au-dessus du bouton s'éteint.

Au bout de cinq secondes, le voyant au-dessus du bouton de verrouillage des fonctions s'éteint et les verrouillages sont conservés.

Batterie de secours

ATTENTION

Afin que la batterie reste pleinement chargée et ne subisse aucun dommage, le lit doit être continuellement branché à l'alimentation électrique pendant son utilisation normale.

La batterie est conçue pour une utilisation à court terme et occasionnelle. Toute utilisation prolongée entraînerait une réduction de sa durée de vie.

La batterie de secours permet au lit de fonctionner pendant de courtes périodes, lorsqu'il est débranché de l'alimentation électrique, ou en situation d'urgence lorsque l'alimentation électrique est indisponible.

L'état de charge de la batterie est indiqué comme suit :

Si un signal sonore d'avertissement retentit de façon intermittente (*bip-bip-bip*) lors de l'utilisation du lit, la batterie est chargée de 75 % à 100 %.

Dans ce cas, toutes les fonctions du lit restent opérationnelles.

Si un signal sonore d'avertissement retentit de façon continue lors de l'utilisation du lit, la batterie est chargée de 10 % à 75 %.

Dans ce cas, toutes les fonctions du lit restent opérationnelles.

Si le voyant de batterie du panneau de commande soignant est rouge, la batterie est chargée à moins de 10 %.

Dans ce cas, toutes les fonctions sont verrouillées.

Chargement de la batterie de secours

Pour recharger la batterie, brancher le lit sur l'alimentation électrique. Si elle est complètement à plat, recharger la batterie pendant au moins huit heures.

Lors du chargement de la batterie, le voyant de batterie du panneau de commande soignant est jaune. Le voyant s'éteint lorsque la batterie est complètement chargée.

AVERTISSEMENT

La batterie ne peut être rechargée qu'au moyen du chargeur intégré. Ne pas utiliser un chargeur ou une unité d'alimentation externe.

Lors de son chargement, la batterie de secours doit être ventilée. Ne pas recouvrir la batterie ou obstruer son environnement immédiat.

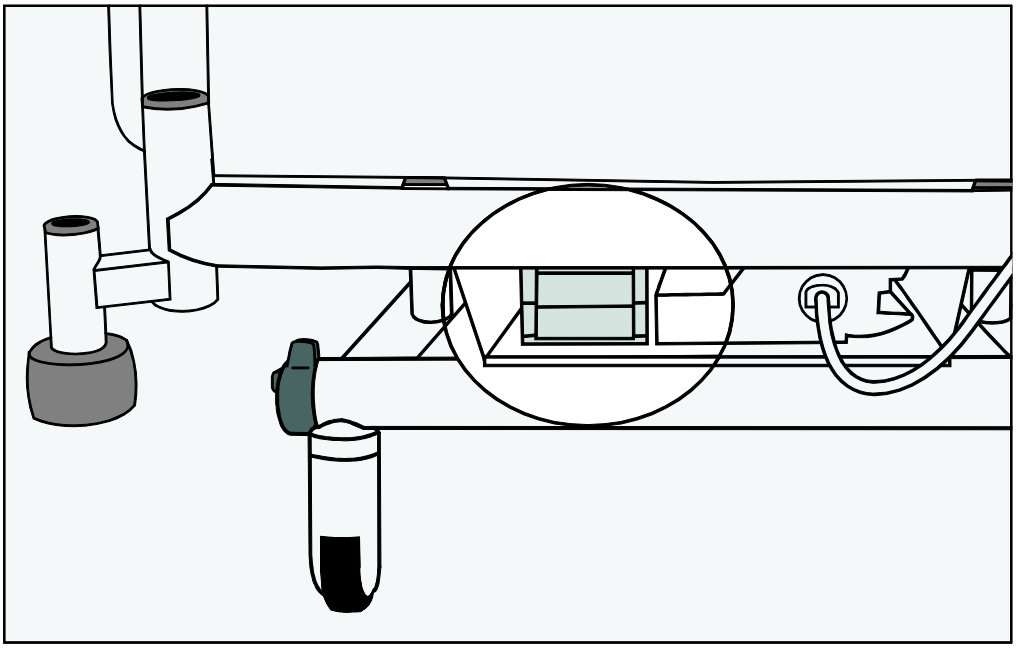

Emplacement de la batterie de secours

Verrouillage du cycle nominal

Le fonctionnement continu des commandes peut dépasser le cycle nominal du système électrique du lit et faire clignoter les voyants au-dessus des boutons. Au bout de 30 secondes, les voyants s'allument et toutes les fonctions sont verrouillées.

Le cas échéant, attendre au moins 18 minutes, puis suivre la procédure de déverrouillage décrite à la section **Verrouillage des fonctions**.

5. Entretien du produit

AVERTISSEMENT

Débrancher le lit de l'alimentation électrique avant toute opération de nettoyage ou de maintenance. Le lit continue à fonctionner à l'aide de la batterie si la fonction n'a pas été verrouillée sur le panneau de commande soignant.

Décontamination

AVERTISSEMENT

Ne jamais mouiller la fiche ou le cordon d'alimentation électrique.

REMARQUE
Ces instructions s'appliquent également aux accessoires, mais pas aux matelas ou aux protections de barrières de lit (accessoire).
Pour les sangles et les poignées de levage, consulter les instructions du fabricant fournies avec le produit.
Détacher les barrières du lit lorsqu'elles sont amovibles afin d'obtenir une meilleure décontamination.

Le lit doit être nettoyé et désinfecté chaque semaine, et avant toute utilisation par un nouveau patient.

Nettoyage

Retirer le matelas et tous les accessoires du lit.

Retirer les panneaux de tête/pieds et les plaques du sommier pour le nettoyage.

Porter des vêtements de protection appropriés et nettoyer toutes les surfaces avec un chiffon jetable humecté d'eau chaude et un détergent neutre.

Nettoyer d'abord les sections supérieures du lit et toutes les surfaces horizontales. Poursuivre méthodiquement en direction des sections inférieures du lit et terminer par les roulettes. Veiller particulièrement à nettoyer correctement les endroits susceptibles de piéger la poussière ou la saleté.

Essuyer avec un nouveau chiffon jetable humecté d'eau propre et sécher au moyen de lingettes sèches jetables.

Avant de replacer le matelas, veiller à bien sécher les parties nettoyées.

Désinfection

Après avoir nettoyé le lit comme décrit ci-dessus, essuyer toutes les surfaces avec du dichloroisocyanurate de sodium (DCCNa), à une concentration de 1 000 pour un million (0,1 %) de chlore disponible.

Des fluides corporels tels que le sang exigent une concentration de DCCNa supérieure, égale à 10 000 pour un million (1 %) de chlore disponible.

Utilisation d'autres désinfectants

Arjo recommande le dichloroisocyanurate de sodium (DCCNa) comme désinfectant en raison de son efficacité, de sa stabilité et de son pH assez neutre. Beaucoup d'autres désinfectants sont utilisés dans les établissements de soins, mais Arjo n'est pas en mesure de les tester tous afin de déterminer s'ils risquent d'affecter l'apparence ou les performances du lit.

Si les protocoles d'un établissement requièrent l'utilisation d'un désinfectant différent du DCCNa (par exemple de l'eau de Javel diluée ou du peroxyde d'hydrogène), cet autre produit doit être employé avec précaution et conformément aux instructions du fabricant.

ATTENTION

Ne pas utiliser de tampons abrasifs ou de composés abrasifs, ni de désinfectants à base de phénol.
Ne pas recourir au nettoyage à jet de vapeur ou par tunnel de lavage.
Ne pas retirer la graisse des vérins.

Maintenance préventive

Ce produit est susceptible de s'user lors de son utilisation. Pour garantir qu'il garde ses caractéristiques d'origine, des procédures de maintenance préventive doivent être mises en œuvre en respectant les intervalles indiqués.

AVERTISSEMENT

Cette liste indique le niveau minimum recommandé de maintenance préventive. Des inspections plus fréquentes doivent être menées lorsque le produit est très utilisé ou soumis à des environnements agressifs, ou lorsque les réglementations locales le demandent.

Si ces contrôles ne peuvent être effectués, ou si le produit est encore utilisé alors qu'il présente un défaut, cela peut compromettre la sécurité tant du patient que du soignant. Les mesures de maintenance préventive contribuent à prévenir les accidents.

REMARQUE
Le produit ne peut être entretenu ni révisé pendant son utilisation avec un patient.

Actions incombant au soignant	Une fois par jour	Une fois par semaine
Contrôle du fonctionnement des barrières latérales	✓	
Contrôle du câble et de la télécommande patient		✓
Contrôle du câble et du panneau de commande soignant		✓
Contrôle visuel des roulettes		✓
Contrôle visuel du cordon et de la fiche d'alimentation électrique		✓
Contrôler le matelas pour vérifier l'absence de dommage et d'infiltration de liquide		✓
Examen de la potence, de la sangle et de la poignée (en option)	✓	
Contrôle de l'absence de dommage sur les protections de barrières de lit (en option)		✓
Contrôle de la fixation correcte de la broche de verrouillage sur les barrières de lit amovibles à 3 ou 5 barreaux		✓
Contrôle du fonctionnement des poignées de commande CPR manuelle des deux côtés du lit		✓

Si les résultats de l'un de ces contrôles se révèlent insatisfaisants, contacter Arjo ou un technicien d'entretien agréé.

AVERTISSEMENT

Les procédures ci-après doivent être effectuées par du personnel formé et qualifié. Le non-respect de ces exigences peut entraîner des blessures ou réduire la sécurité du produit.

Actions incombant à du personnel qualifié	Tous les ans
Procéder à un test complet de toutes les fonctions de positionnement du lit électrique (dossier, hauteur, inclinaison...)	✓
Contrôle du maintien en position fermée du porte-couverture lors de l'application du décubitus proclive maximal	✓
Contrôle du fonctionnement correct du lit avec la batterie de secours, comme décrit dans la prochaine section **Test de la batterie**	✓
Contrôle du fonctionnement des poignées de commande CPR manuelle des deux côtés du lit	✓
Contrôle du fonctionnement des roulettes, avec une attention particulière portée aux fonctions de freinage et de conduite	✓
Contrôle du positionnement sûr de la section jambes en position horizontale (vasculaire) lors d'une élévation manuelle	✓
Contrôler le verrouillage ferme des rallonges de lit dans les trois positions	✓
Examiner le cordon et la fiche d'alimentation électrique ; en cas de dommage, remplacer le dispositif complet ; ne pas utiliser de fiche pouvant être rebranchée	✓
Examiner tous les câbles flexibles accessibles afin de vérifier l'absence de dommage ou de détérioration	✓
Contrôler la présence et le serrage correct de tous les écrous, boulons et autres fixations accessibles	✓
Contrôler tous les accessoires du lit, avec une attention particulière portée aux fixations et pièces mobiles	✓

Test de la batterie

Contrôler l’état de la batterie de secours au moyen du test suivant.

1. Débrancher le lit de l’alimentation électrique.

2. Lever le sommier à la hauteur maximale – ne pas tenir compte du signal d’avertissement de la batterie.

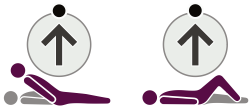

3. Lever les sections dossier et cuisses le plus haut possible.

4. Appuyer sur la touche CPR et la maintenir enfoncée. Le sommier se met en position horizontale à mi-hauteur.

5. Abaisser le sommier jusqu’à sa hauteur minimale.

6. Appliquer le décubitus déclive maximal (Trendelenburg).

7. Remettre le sommier en position horizontale. Appliquer le décubitus proclive maximal (Trendelenburg inversé).

En cas d’échec du test, brancher le lit à l’alimentation électrique pendant au moins huit heures afin de recharger la batterie, puis refaire le test.
Si le lit connait une deuxième défaillance, contacter Arjo ou un technicien d’entretien agréé.

La batterie de secours doit être remplacée tous les quatre ans par un technicien de service agréé afin de garantir les meilleures performances possibles.

Dépistage des anomalies

Si l'équipement ne fonctionne pas correctement, le tableau ci-dessous suggère quelques contrôles simples et mesures correctives. Si le problème persiste, contacter Arjo ou un technicien d'entretien agréé.

Symptôme	Cause possible	Action
Émission d'un « bip » lors de l'utilisation du lit	Le lit fonctionne à l'aide de la batterie de secours	Vérifier que le cordon d'alimentation est branché et que l'alimentation électrique fonctionne. Vérifier le fusible dans la fiche d'alimentation électrique (le cas échéant).
Une ou plusieurs fonction(s) du lit ne fonctionne(nt) pas	Fonction(s) verrouillée(s) sur le panneau de commande soignant	Déverrouiller la/les fonction(s) sur le panneau de commande soignant.
Aucune fonction ne marche, sauf l'élévation du sommier	Erreur du logiciel de commande de la hauteur	Lever le sommier à la hauteur maximale afin de réinitialiser le logiciel.
Le lit est difficile à manœuvrer dans les virages	Pédales de frein en position « conduite »	Mettre les pédales de frein en position « libre ».
Tous les voyants du panneau de commande soignant sont allumés ou clignotent	Cycle nominal du système électrique dépassé	Se référer à la section **Verrouillage du cycle nominal** du chapitre 4.

Indications de défaillance

Le logiciel de commande du lit signale des problèmes dans le système électrique au moyen de voyants clignotants situés sur le panneau de commande soignant. Si une des indications ci-dessous se produit, contacter Arjo ou un technicien de service agréé.

Indications	Cause possible
Sur le panneau de commande soignant, clignotement des voyants de décubitus déclive et de hauteur du sommier	Défaillance du vérin de hauteur variable (pied)
Sur le panneau de commande soignant, clignotement des voyants de décubitus proclive et de hauteur du sommier	Défaillance du vérin de hauteur variable (tête)
Clignotement du voyant de relève-buste sur le panneau de commande soignant	Défaillance du vérin de dossier
Clignotement du voyant de la section cuisses sur le panneau de commande soignant	Défaillance du vérin de la section cuisses
Clignotement des voyants de hauteur du sommier, de décubitus et des sections relève-buste et cuisses	Défaillance de l'unité de commande

Durée de vie de l'appareil

La durée de vie de cet équipement est habituellement de dix (10) ans. La « durée de vie » est définie comme la période où le produit maintient les performances et la sécurité indiquées, sous réserve d'avoir été entretenu et exploité dans des conditions d'utilisation normales conformément aux exigences des présentes instructions.

6. Accessoires et câbles

Nº	Nom	Longueur de câble (m)	De blindage ou non	Remarque
1	Passe-câble	2,895	Non	/

Le tableau ci-dessous répertorie les accessoires recommandés pour la gamme **Enterprise 5000X**.

Remarque : il est possible que certains articles ne soient pas disponibles dans tous les pays.

Accessoire	**Code produit**
Potence avec sangle et poignée	ENT-ACC01
Tige porte-sérum	ENT-ACC02
Crochets pour tige porte-sérum	ENT-ACC02 SH
Potence à trois positions avec sangle et poignée	ENT-ACC03
Tige porte-sérum coudée	ENT-ACC04
Cadre de traction*	ENT-ACC05
Protections de barrières de lit	ENT-ACC06
Support pour pousse-seringue électrique	ENT-ACC07
Porte-obus (pour cylindres CD, D, E & PD)	ENT-ACC08
Petit cadre de traction*	ENT-ACC10
Support de panneau de commande soignant	ENT-ACC11
Crochets supplémentaires pour tige porte-sérum	ENT-ACC14
Crochet de stockage du cordon d'alimentation électrique (fourni avec le lit)	ENT-ACC15
Porte-obus (pour cylindre B5)	ENT-ACC18
Support pour flacon d'urine	ENT-ACC19
Tige porte-sérum renforcée	ENT-ACC24
Support de monitoring des pressions invasives	ENT-ACC26
Cadre de traction côté tête	ENT-ACC32
Panneau de tête « Réa »	ENT-ACC34
Support pour équipement Oxylog®*	ENT-ACC40
Support de bassin	ENT-ACC56
Support pour bouteille d'oxygène	ENT-ACC58
Plateau porte-moniteur	ENT-ACC64
Potence avec crochet pour poche de perfusion	ENT-ACC65
Bandeau décor pour panneau de pieds	ENT-ACC66
Extensions en hauteur pour barrières de sécurité	ENT-ACC67
Support pour flacon d'urine	ENT-ACC69
Tige porte-sérum	ENT-ACC71
Plateau porte-moniteur	ENT-ACC74
Tige porte-sérum intégrée	ENT-ACC89

* Oxylog est une marque déposée de Dräger Medical.

7. Informations techniques

Généralités		
Capacité maximale admissible	250 kg	
Poids maximal du patient	185 kg	
Poids du produit	Environ 144 kg	
Bruit audible	Environ 50 dB	
Conditions de fonctionnement		
Température	10 °C à 40 °C	
Humidité relative	20 % à 90 % à 30 °C, sans condensation	
Pression atmosphérique	700 hPa à 1 060 hPa	
Caractéristiques électriques		
Puissance électrique	1,6 A max. en 230 V c.a. 50/60 Hz 1,6 A max. en 230 V c.a. 60 Hz (KSA) 2 A max. en 120 V c.a. 50/60 Hz	
Cycle nominal	10 % (2 min marche, 18 min arrêt)	
Protection contre les chocs électriques	Classe I Type B	
Protection contre la pénétration de liquide	IPX4	
Batterie de secours	2 x 12 V en série, étanche, rechargeable acide/ plomb gel, 1,3 Ah.	
Dimensions *Modifications normales de fabrication possibles*		
Longueur hors tout	Panneau côté tête solidaire du sommier	Panneau côté tête solidaire du châssis
Position 1 (Courte)	219 cm	224 cm
Position 2 (Standard)	230 cm	235 cm
Position 3 (Avec extension)	242 cm	247 cm
Longueur dans le lit		
Position 1 (Courte)	192 cm	
Position 2 (Standard)	203 cm	
Position 3 (Avec extension)	215 cm	
Largeur hors tout	103 cm	
Hauteur du sommier (du centre de la section siège au sol)		
Avec des roulettes de 125 mm	32 cm à 76 cm	
Avec des roulettes de 150 mm	34 cm à 78 cm	
Angle de déclive	Min 12°	
Angle de proclive	Min 12°	

Taille du matelas (se référer au chapitre 3 pour les détails)	
Position 2 (Standard)	202 cm x 88 cm, 12,5 cm à 18 cm d'épaisseur
Angles du sommier	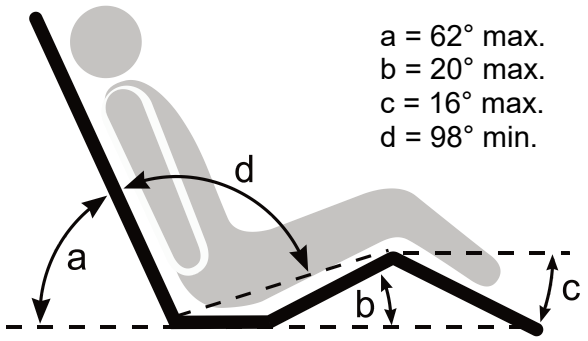

Élimination en fin de vie

- Les équipements équipés de composants électriques et électroniques doivent être démontés et recyclés conformément à la directive sur les déchets d'équipements électriques et électroniques (DEEE) ou à la réglementation locale ou nationale en vigueur.
- Toutes les batteries du produit doivent être recyclées séparément. Les batteries doivent être mises au rebut conformément à la réglementation nationale ou locale en vigueur.
- Les éléments principalement composés de différents types de métaux (contenant plus de 90 % de métaux en poids), par exemple les sommiers, doivent être recyclés en tant que métaux.

Transport et stockage

Manipuler le produit avec soin. Ne pas le laisser tomber. Éviter tout choc ou impact violent.

Cet équipement doit être conservé dans un endroit propre, sec et bien aéré qui répond aux conditions suivantes :

Température	-10 °C à 50 °C
Humidité relative	20 % à 90 % à 30 °C, sans condensation
Pression atmosphérique	700 hPa à 1 060 hPa

ATTENTION

S'il est stocké longtemps, le lit doit être branché à l'alimentation électrique pendant 24 heures tous les trois mois afin de recharger la batterie de secours ; il risque sinon de devenir inutilisable.

Symboles	
= 250 kg/ 550 lb	Capacité maximale admissible
= 185 kg/ 407 lb	Poids maximal du patient
	Courant alternatif (c.a.)
UL CERTIFIED SAFETY US·CA E348583	PAR RAPPORT AUX RISQUES DE CHOC ÉLECTRIQUE, D'INCENDIE ET DE DANGERS MÉCANIQUES Certifié UL selon les normes : ANSI/AAMI ES60601-1:2005 + AMD1:2012 CAN/CSA-C22.2 No. 60601-1:14 CEI 60601-1:2005 + AMD1:2012 CEI 60601-1-6:2010 + AMD1:2013 CEI 60601-2-52:2009 + AMD1:2015
	Attention
	Instructions d'utilisation – Consulter le mode d'emploi
	Pièce de type B appliquée. Sont considérés comme parties appliquées : la section supérieure du cadre, les commandes du lit, les barrières, les panneaux de tête et de pieds
	Fabricant/date de fabrication
CE	Marquage CE indiquant la conformité avec la législation harmonisée de la Communauté européenne
	Déchets d'équipements électriques et électroniques (DEEE) – ne pas jeter ce produit avec les ordures ménagères ou les déchets commerciaux
SN	Numéro de série
REF	Numéro de modèle
	Borne d'équipotentialité

	Mise à la terre
	Taille de matelas recommandée
≥ 40 kg + ≥ 146 cm + BMI ≥ 17	Taille du patient recommandée
kg / lb + kg / lb = kg / lb	Poids total de l'équipement (capacité maximale admissible comprise)
	Position vasculaire de la section jambes
	Extension du sommier
	Ne pas installer de barrières sur le lit
	Se reporter au manuel d'instructions/à la brochure – Le mode d'emploi doit être lu
MD	Indique que le produit est un dispositif médical conforme au règlement UE 2017/745 sur les dispositifs médicaux
	Ne laissez ni bouteille d'oxygène, ni aucun autre obstacle sous le sommier pendant son utilisation
UDI	Identifiant unique du dispositif

8. Garantie et service

Les conditions standard d'Arjo s'appliquent à toutes les ventes ; une copie est disponible sur demande. Elles contiennent tous les détails des conditions de garantie et ne limitent pas les droits du consommateur.

Pour toute question relative notamment à l'utilisation ou à la maintenance de ce produit, contacter Arjo ou un distributeur agréé. Une liste des agences Arjo se trouve au dos du présent manuel.

Se munir du numéro de modèle et du numéro de série de cet équipement avant de contacter Arjo pour toute question relative au service, aux pièces de rechange ou aux accessoires.

9. Compatibilité électromagnétique

Le produit a été testé pour vérifier sa conformité aux normes et aux réglementations actuelles concernant sa capacité à bloquer les interférences électromagnétiques (EMI) provenant de sources extérieures.

Certaines procédures peuvent contribuer à réduire les interférences électromagnétiques, notamment :
• S'assurer que les autres dispositifs utilisés pour le suivi et/ou le maintien en vie de patients sont conformes aux normes admissibles pour les émissions.

AVERTISSEMENT

L'utilisation de cet équipement à proximité ou relié à un autre équipement devrait être évitée, car ceci peut entraîner un mauvais fonctionnement. Si une telle utilisation est nécessaire, cet équipement et l'autre équipement doivent être examinés afin de contrôler leur bon fonctionnement.

AVERTISSEMENT

Les équipements de communication RF portables (y compris les périphériques, tels que câbles d'antenne et antennes externes) ne doivent pas être utilisés à moins de 30 cm (12 pouces) d'un quelconque élément de l'Enterprise 5000X, notamment des câbles indiqués par le fabricant. Dans le cas contraire, les performances de cet équipement pourraient être dégradées.

AVERTISSEMENT

L'utilisation d'accessoires, de transducteurs et de câbles autres que ceux spécifiés ou fournis par le fabricant de cet équipement peut entraîner une augmentation des émissions électromagnétiques ou une diminution de l'immunité électromagnétique de cet équipement et entraîner un dysfonctionnement.

Environnement prévu : établissements de soins professionnels

Exceptions : équipement chirurgical HF (haute fréquence) et salle blindée anti-RF (fréquences radio) issues d'un système d'imagerie par résonance magnétique.

Recommandations et déclarations du fabricant – émissions électromagnétiques		
Essai d'émissions	**Conformité**	**Recommandations**
Émissions RF CISPR 11	Groupe 1	Cet équipement n'utilise l'énergie RF que pour ses fonctionnalités internes. Ses émissions RF sont donc très faibles et ne sont pas susceptibles de provoquer d'interférences avec un équipement électronique à proximité. Cet équipement convient à une utilisation dans tous les établissements, y compris les établissements domestiques et ceux raccordés directement au réseau public de distribution à basse tension utilisé pour le grand public, et qui alimente les immeubles à usage domestique.
Émissions RF CISPR 11	Classe A	
Émissions de courant harmonique CEI 61000-3-2	Classe A	
Fluctuations de tension et émissions d'harmoniques CEI 61000-3-3	Conforme	
REMARQUE : les caractéristiques d'émissions de cet équipement permettent son utilisation dans des zones industrielles et des hôpitaux (CISPR 11 classe A). S'il est utilisé dans un environnement résidentiel (pour lequel CISPR 11 classe B est normalement requis), cet équipement est susceptible de ne pas offrir une protection adéquate aux services de communication à radiofréquence. Il peut se révéler nécessaire de prendre des mesures d'atténuation telles que la réorientation ou le repositionnement de l'équipement.		

Recommandations et déclarations du fabricant – immunité électromagnétique		
Essais d'immunité	**Niveau de test CEI 60601-1-2**	**Niveau de conformité**
Décharge électrostatique (DES) EN 61000-4-2	± 2 kV, ± 4 kV, ± 8 kV, ± 15 kV dans l'air ± 8 kV contact	± 2 kV, ± 4 kV, ± 8 kV, ± 15 kV dans l'air ± 8 kV au contact
Perturbations conduites induites par les champs RF EN 61000-4-6	3 V en 0,15 MHz à 80 MHz 6 V dans les bandes ISM et les bandes de radios amateurs entre 0,15 et 80 MHz 80 % AM à 1 kHz	3 V en 0,15 MHz à 80 MHz 6 V dans les bandes ISM et les bandes de radios amateurs entre 0,15 et 80 MHz 80 % AM à 1 kHz
Champ électromagnétique de RF rayonné EN 61000-4-3	Établissements de soins professionnels 3 V/m 80 MHz à 2,7 GHz 80 % AM à 1 kHz	Établissements de soins professionnels 3 V/m 80 MHz à 2,7 GHz 80 % AM à 1 kHz
Les champs de proximité à partir des appareils de communication RF sans fil EN 61000-4-3	385 MHz - 27 V/m 450 MHz - 28 V/m 710, 745, 780 MHz - 9 V/m 810, 870, 930 MHz - 28 V/m 1 720, 1 845, 1 970, 2 450 MHz – 28 V/m 5 240, 5 500, 5 785 MHz - 9 V/m	385 MHz - 27 V/m 450 MHz - 28 V/m 710, 745, 780 MHz - 9 V/m 810, 870, 930 MHz - 28 V/m 1 720, 1 845, 1 970, 2 450 MHz – 28 V/m 5 240, 5 500, 5 785 MHz - 9 V/m

Transitoires électriques rapides/salves EN 61000-4-4	Ports SIP/SOP ± 1 kV Port CA ±2 kV Fréquence de répétition : 100 kHz	Ports SIP/SOP ± 1 kV Port CA ±2 kV Fréquence de répétition : 100 kHz
Champ magnétique de la fréquence d'alimentation EN 61000-4-8	30 A/m 50 Hz ou 60 Hz	30 A/m 50 Hz
Surtension CEI 61000-4-5	±0,5 kV ±1 kV ; ±2 kV, CA secteur, phase à la terre ±0,5 kV ±1 kV, CA secteur, phase à phase	±0,5 kV ±1 kV ; ±2 kV, CA secteur, phase à la terre ±0,5 kV ±1 kV, CA secteur, phase à phase
Baisses de tension, courtes interruptions et variations de tension sur des lignes d'entrée d'alimentation électrique CEI 61000-4-11	0 % UT ; 0,5 cycle À 0°, 45°, 90°, 135°, 180°, 225°, 270° et 315° 0 % UT ; 1 cycle et 70 % UT ; 25/30 cycles Monophasé : à 0° 0 % UT ; 250/300 cycles	0 % UT ; 0,5 cycle À 0°, 45°, 90°, 135°, 180°, 225°, 270° et 315° 0 % UT ; 1 cycle et 70 % UT ; 25/30 cycles Monophasé : à 0° 0 % UT ; 250/300 cycles
Champs magnétiques de proximité EN 61000-4-39	134,2 kHz – 65 A/m 13,56 MHz – 7,5 A/m	134,2 kHz – 65 A/m 13,56 MHz – 7,5 A/m
AVERTISSEMENT : UT désigne la tension de secteur CA avant l'application du niveau d'essai.		

Laissé vierge intentionnellement

AUSTRALIA
Arjo Australia
Building B, Level 3
11 Talavera Road
Macquarie Park, NSW, 2113,
Australia
Phone: 1800 072 040

BELGIQUE / BELGIË
Arjo Belgium
Evenbroekveld 16
9420 Erpe-Mere
Phone: +32 (0) 53 60 73 80
Fax: +32 (0) 53 60 73 81
E-mail: info.belgium@arjo.com

BRASIL
Arjo Brasil Equipamentos Médicos Ltda
Rua Marina Ciufuli Zanfelice, 329 PB02
Galpão - Lapa
São Paulo – SP – Brasil
CEP: 05040-000
Phone: 55-11-3588-5088
E-mail: vendas.latam@arjo.com
E-mail: servicios.latam@arjo.com

CANADA
Arjo Canada Inc.
90 Matheson Boulevard West
Suite 350
CA-MISSISSAUGA, ON, L5R 3R3
Tel/Tél: +1 (905) 238-7880
Free: +1 (800) 665-4831
Fax: +1 (905) 238-7881
E-mail: info.canada@arjo.com

ČESKÁ REPUBLIKA
Arjo Czech Republic s.r.o.
Na Strzi 1702/65
140 00 Praha
Czech Republic
Phone No: +420225092307
E-mail: info.cz@arjo.com

DANMARK
Arjo A/S
Vassingerødvej 52
DK-3540 LYNGE
Tel: +45 49 13 84 86
Fax: +45 49 13 84 87
E-mail: dk_kundeservice@arjo.com

DEUTSCHLAND
Arjo GmbH
Peter-Sander-Strasse 10
DE-55252 MAINZ-KASTEL
Tel: +49 (0) 6134 186 0
Fax: +49 (0) 6134 186 160
E-mail: info-de@arjo.com

ESPAÑA
ARJO IBERIA S.L.
Poligono Can Salvatella
c/ Cabanyes 1-7
08210 Barberà del Valles
Barcelona - Spain
Telefono 1: +34 900 921 850
Telefono 2: +34 931 315 999

FRANCE
Arjo SAS
2 Avenue Alcide de Gasperi
CS 70133
FR-59436 RONCQ CEDEX
Tél: +33 (0) 3 20 28 13 13
Fax: +33 (0) 3 20 28 13 14
E-mail: info.france@arjo.com

HONG KONG
Arjo Hong Kong Limited
Room 411-414, 4/F, Manhattan Centre,
8 Kwai Cheong Road, Kwai Chung, N.T.,
HONG KONG
Tel: +852 2960 7600
Fax: +852 2960 1711

ITALIA
Arjo Italia S.p.A.
Via Giacomo Peroni 400-402
IT-00131 ROMA
Tel: +39 (0) 6 87426211
Fax: +39 (0) 6 87426222
E-mail: Italy.promo@arjo.com

MIDDLE EAST
Arjo Middle East FZ-LLC
Office 908, 9th Floor,
HQ Building,North Tower,
Dubai Science Park,
Al Barsha South
P.O. Box 11488, Dubai,
United Arab Emirates
Direct +971 487 48053
Fax +971 487 48072
Email: Info.ME@arjo.com

NEDERLAND
Arjo Nederland BV
Biezenwei 21
4004 MB TIEL
Postbus 6116
4000 HC TIEL
Tel: +31 (0) 344 64 08 00
Fax: +31 (0) 344 64 08 85
E-mail: info.nl@arjo.com

NEW ZEALAND
Arjo Ltd
34 Vestey Drive
Mount Wellington
NZ-AUCKLAND 1060
Tel: +64 (0) 9 573 5344
Free Call: 0800 000 151
Fax: +64 (0) 9 573 5384
E-mail: nz.info@Arjo.com

NORGE
Arjo Norway AS
Olaf Helsets vei 5
N-0694 OSLO
Tel: +47 22 08 00 50
Faks: +47 22 08 00 51
E-mail: no.kundeservice@arjo.com

ÖSTERREICH
Arjo Austria GmbH
Lemböckgasse 49 / Stiege A / 4.OG
A-1230 Wien
Tel: +43 1 8 66 56
Fax: +43 1 866 56 7000

POLSKA
Arjo Polska Sp. z o.o.
ul. Ks Piotra Wawrzyniaka 2
PL-62-052 KOMORNIKI (Poznań)
Tel: +48 61 662 15 50
Fax: +48 61 662 15 90
E-mail: arjo@arjo.com

PORTUGAL
Arjo em Portugal
MAQUET Portugal, Lda.
(Distribudor Exclusivo)
Rua Poeta Bocage n.º 2 - 2G
PT-1600-233 Lisboa
Tel: +351 214 189 815
Fax: +351 214 177 413
E-mail: Portugal@arjo.com

SUISSE / SCHWEIZ
Arjo Switzerland AG
Fabrikstrasse 8
Postfach
CH-4614 HÄGENDORF
Tél/Tel: +41 (0) 61 337 97 77
Fax: +41 (0) 61 311 97 42

SUOMI
Arjo Scandinavia AB
Riihitontuntie 7 C
02200 Espoo
Finland
Puh: +358 9 6824 1260
E-mail: Asiakaspalvelu.finland@arjo.com

SVERIGE
Arjo International HQ
Hans Michelsensgatan 10
SE-211 20 MALMÖ
Tel: +46 (0) 10 494 7760
Fax: +46 (0) 10 494 7761
E-mail: kundservice@arjo.com

UNITED KINGDOM
Arjo UK and Ireland
Houghton Hall Park
Houghton Regis
UK-DUNSTABLE LU5 5XF
Tel: +44 (0) 1582 745 700
Fax: +44 (0) 1582 745 745
E-mail: sales.admin@arjo.com

USA
Arjo Inc.
2349 W Lake Street Suite 250
US-Addison, IL 60101
Tel: +1 (630) 307-2756
Free: +1 (800) 323-1245
Fax: +1 (630) 307 6195
E-mail: us.info@arjo.com

JAPAN
Arjo Japan K.K.
東京都港区虎ノ門三丁目7 番8 号
ランディック第2 虎ノ門ビル9 階
Tel: +81 (0)3-6435-6401
Fax: +81 (0)3-6435-6402
E-mail: info.japan@arjo.com

At Arjo, we believe that empowering movement within healthcare environments is essential to quality care. Our products and solutions are designed to promote a safe and dignified experience through patient handling, medical beds, personal hygiene, disinfection, diagnostics, and the prevention of pressure injuries and venous thromboembolism. With over 6500 people worldwide and 65 years caring for patients and healthcare professionals, we are committed to driving healthier outcomes for people facing mobility challenges.

ArjoHuntleigh AB
Hans Michelsensgatan 10
211 20 Malmö, Sweden
www.arjo.com