BRUKSANVISNING

Enterprise 9000X (E9X)

746-591-SV_17 • 11/2022

arjo
EMPOWERING MOVEMENT

VARNING

Minska risken för skador genom att alltid läsa denna bruksanvisning och medföljande dokumentation innan du använder produkten.

Designpolicy och upphovsrätt

® och ™ är varumärken som tillhör Arjo-koncernen.

© Arjo 2022.

Vår policy är att ha en kontinuerlig produktutveckling och vi förbehåller oss därför rätten att ändra konstruktioner och specifikationer utan att meddela detta i förväg. Innehållet i denna publikation får inte kopieras, varken helt eller delvis, utan godkännande från Arjo.

Innehåll

Varningar och andra påpekanden 4
Allmänna varningar 5

1. Introduktion 7

Produktöversikt 9

2. Kliniska applikationer 10

Avsedd användning 10
Indikationer 10
Kontraindikationer 11

3. Installation 12

Vågsystem 13
Strömförsörjning 14
Lampa under sängen 14
Madrasser 15

4. Drift 16

Bromsar och styrning 16
Fotpedal för justering av sängens höjd (tillval) 17
Så här använder du det femte hjulet (tillval) 18
Delade sänggrindar 19
HLR-handtag 20
Röntgenkassettbricka (tillval) 21
Drift 21
Justering av sänglängd 23
Sänghylla (tillval) 25
Dävert och hylsor för tillbehör 26
Skenor för dräneringspåse 27
Huvud- och fotgavlar 28
Justera madrassplattformen 29
Patientreglage/Patienthandkontroll 30
Personal-reglage 30
Patienthandkontroll (Tillval) 32
Personalmanöverpanel 33
Funktionslåsning 35
Justera vadsektionen 36
Reservbatteri 37
Låsning av driftcykel 38

5. Avancerade funktioner 39

Patientvägningssystem 39
VariZone™-detektering av patientrörelser aktiverad 44
Klämskyddssystem (tillval) 46

6. Produktskötsel 47

Madrassplattformssektioner 47
Rengöring 48
Förebyggande underhåll 49
Felsökning 52
Felindikationer 54
Produktens livslängd 54

7. Tillbehör och kablar 55

8. Tekniska data 56

9. Garanti och service 61

10. Elektromagnetisk kompatibilitet 62

Varningar och andra påpekanden

	VARNING	Anger möjliga risker i procedurer eller tillstånd som, om de inte följs på rätt sätt, kan resultera i dödsfall, skador eller andra allvarliga biverkningar.
	AKTA	Anger möjliga risker i procedurer eller tillstånd, som om de inte följs på rätt sätt, kan resultera i skador på utrustningen eller att utrustningen inte fungerar som avsett.
	OBS!	Förklarar eller ger ytterligare information om en procedur eller ett tillstånd.

Allmänna varningar

VARNING

Förvara bruksanvisningen på ett säkert ställe; du kan behöva den senare.

Läs dessa instruktioner noggrant innan sängen tas i bruk. Vårdgivare måste utbildas i korrekt användning av denna produkt, dess funktioner och kontroller samt eventuella tillbehör.

Dessa instruktioner måste följas för att produkten ska kunna användas på ett effektivt och säkert sätt, både för patienter och vårdgivare.

Oauktoriserade ändringar eller reparationer på produkten kan påverka dess säkerhet och upphäver alla garantianspråk. Arjo tar inget ansvar för tillbud, olyckor eller försämring av produktens prestanda som uppstår till följd av sådana reparationer eller ändringar.

För att undvika elektriska stötar får produkten bara anslutas till jordad strömförsörjning.

Det är förbjudet att röka eller använda öppen eld i närheten av utrustningen, eller att utsätta den för extrema temperaturer.

Elektriskt drivna sängar får inte användas i närvaro av brandfarliga gaser som narkosgaser t.ex. i operationssalar.

Sängen är endast avsedd för inomhusbruk och bör inte användas utanför normal sjukhusmiljö.

Använd inte tillbehör som inte har konstruerats eller godkänts för användning med sängen.

Användaren bör göra en riskbedömning innan sängen används med utrustning från andra leverantörer eller tillverkare.

Lås bromsarna när sängen är stillastående och i bruk.

Lämna sängen på lägsta höjd när patienten är oövervakad för att minska risken för fallskador.

Patienter får inte lämnas obevakad i Trendelenburg-position.

För att minska risken för överbalansering, låt inte patienten stiga i eller ur sängen när madrassplattformen är i lutat läge (huvudet eller fötterna neråt).

VARNING

Om patientens medicinska tillstånd inte tillåter att patienten lämnas obevakad i ett positionerat läge skall sängen vara i plant läge.

Det rekommenderas att funktionen *Funktionslås* på personalmanöverpanelen (endast för vårdgivare) används för att förhindra oönskade rörelser vid situationer där objekt kan råka trycka mot patientreglagen.

Säkerställ att det inte finns några hinder som till exempel fötter, syrgasflaskor eller nattduksbord som är i vägen för sängens rörelser när den används.

Undvik att låta syrgasflaskan eller andra hinder stå under sängramen när sängen används för att på så sätt förhindra material- och personskador.

Sängen kan endast flyttas på fasta underlag. Lutningen får inte överskrida tio graders vinkel.

När du flyttar eller använder sängen ska du se till att inga fastsatta tillbehör (t.ex. dävert) slår mot dörrar, tak etc.

Håll i huvudgaveln eller fotgaveln när du kör sängen. Håll inte i sidoräckena eller fastsatta tillbehör.

Säkra att patienten är säkert placerad innan sängen manövreras för att undvika att patienten kläms eller hamnar fel i sängen.

Var försiktig vid användning av utrustning som måste placeras under basramen och se till att den inte kommer i kontakt med någon del av sängramen eller några sängdelar.

Säkra att lösa kablar från annan utrustning inte fastnar i sängens rörliga delar.

Säkra att plagg eller sängkläder inte kan fastna i sängens rörliga delar.

När rörliga delar av sängen används, säkra att sängen inte kommer i kontakt med utrustning i närheten som kan skadas.

Denna produkt överensstämmer med kraven i tillämpliga standarder om elektromagnetisk kompatibilitet (EMC). Medicinsk elektrisk utrustning kräver dock speciella försiktighetsåtgärder gällande elektromagnetisk kompatibilitet och ska installeras och användas i enlighet med EMC-informationen i servicehandboken för produkten.

Medicinsk elektrisk utrustning kan påverkas av bärbar och mobil utrustning för trådlös kommunikation, t.ex. mobiltelefoner.

Om en allvarlig incident med koppling till denna medicintekniska enhet inträffar, och denna incident påverkar användaren eller patienten, ska användaren eller patienten rapportera denna allvarliga incident till tillverkaren eller distributören av den medicintekniska enheten. Inom EU ska användaren även rapportera den allvarliga incidenten till den behöriga myndigheten i den medlemsstat där användaren är bosatt.

1. Introduktion

Denna bruksanvisning innehåller instruktioner för installation, användning och underhåll av Arjo Enterprise® 9000X akutvårdssäng för sjukhus. Sängarna har flera funktioner som ger det bästa omvårdnadsläget för både patient och vårdpersonal.

Standardfunktioner:

- Fällbara, delade sänggrindar med inbyggda reglage
- Elektrisk justering av sänghöjd och höjning av bensektion
- Elektrisk justering av ryggstöd
- Bio-Contour® avancerat profileringssystem
- Autostolsfunktion
- Elektrisk justering av tippfunktion (Trendelenburg) och omvänd tippfunktion (omvänd Trendelenburg)
- Manuellt val av vaskulärt läge i vadsektionen
- Madrassplattform med löstagbara paneler
- Madrassplattform med reglerbar längd
- Skenor för dräneringspåse
- Lampa under sängen
- 125 mm enkla styrhjul
- Patientvåg och urstigningslarm

Tillvalsfunktioner:

- Klämskyddssystem
- 150 mm löphjul (med enkelt eller dubbla hjul)
- Sänghylla
- 5:e hjulet
- Skenor för tillbehör
- Låsbar fot- och huvudgavel
- Röntgengenomsläppligt ryggstöd med kassettbricka för röntgen
- Plana sängbottenplattor
- IndiGo™ Intuitive Drive Assist
- Fullbreddad bromsstång
- Fotpedal för justering av sängens höjd

OBS!
Kombinera inte svängda sängbottenplattor med plana.

Tillvalsfunktioner specificeras av kunden vid beställning. Tillvalen indikeras genom utrustningens modellnummer.

Modellnumret REF och serienumret SN står på specifikationsetiketten som finns på kontrollboxen.

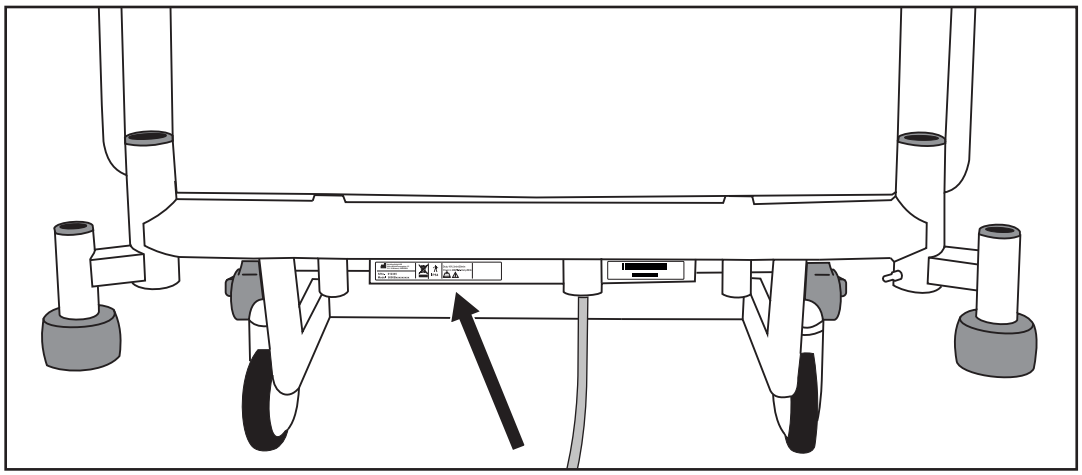

Specifikationsetikett

Akta

Innan sängen tas i bruk ska du kontrollera att ”Ingående ström” på specifikationsetiketten stämmer med befintlig strömförsörjning.

Produktöversikt

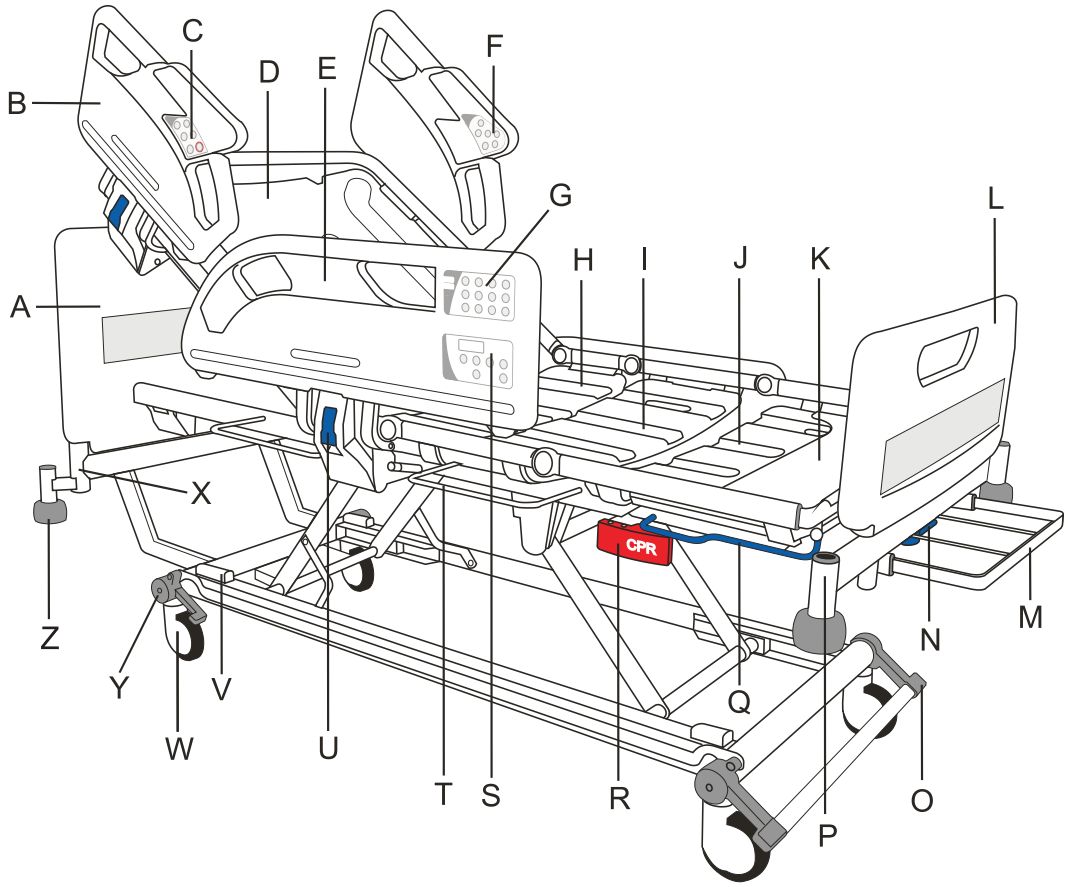

Fig. 1 – Produktöversikt

A. Huvudgavel
B. Delad sänggrind vid huvudänden
C. Personalreglage
D. Ryggstöd
E. Delad sänggrind vid fotänden
F. Patientreglage
G. Personalmanöverpanel
H. Säte
I. Lårsektion
J. Vadsektion
K. Förlängningsdel för vadsektion
L. Fotstöd
M. Sänghylla (tillval)
N. Låshandtag för förlängning
O. Bromspedal/bromsskena
P. Hylsa för tillbehör
Q. Fästskena för förlängning
R. HLR-handtag
S. Kontroller för vägnings-/ rörelseavkänningssystem
T. Skena för dräneringspåse
U. Frigöringsspak för delad sänggrind
V. Antiklämsensor (tillval)
W. Styrhjul
X. Hylsa för dävert/droppställning
Y. Bromspedal vid huvudänden (tillval)
Z. Avvisarhjul

OBS! Det femte hjulet (tillval) visas inte i bilden, se sidan 18.
OBS! Däckplattor medföljer som standard när ryggstöd med kassettbricka för röntgenkassett ingår i utrustningen.

2. Kliniska applikationer

VARNING

För att säkerställa att patienten kan använda sängen på ett säkert sätt bör patientens ålder och tillstånd bedömas av kliniskt kvalificerad personal.

Användning av tippfunktion (Trendelenburg) och omvänd tippfunktion (omvänd Trendelenburg) är kontraindicerad vid vissa medicinska tillstånd. Tiltfunktionen ska endast användas under uppsikt av kliniskt kvalificerad personal efter bedömning av patientens tillstånd.

Vågsystemet är bara avsett för att tillhandahålla referensdata. Vågsystemet är inte avsett att ge avläsningar som medicinska doseringsbeslut baseras på.

Avsedd användning

Produkten är avsedd att ge stöd för patienter vid vistelse på sjukhus eller andra vårdinrättningar. Produkten medger lägesplacering för HLR och Trendelenburg och är utrustad med vägningssystem. Vågsystemet är bara avsett för att tillhandahålla referensdata. Vågsystemet är inte avsett att ge avläsningar som medicinska doseringsbeslut baseras på.

Sängen är lämplig att använda i följande situationer:

- Intensivvård på sjukhus som kräver medicinsk tillsyn dygnet runt och konstant övervakning, t.ex. IVA och HIA.
- Akutvård på sjukhus eller annan vårdinrättning som kräver medicinsk tillsyn och övervakning, t.ex. allmänmedicinsk och kirurgisk avdelning.
- Långtidsvård på vårdinrättning där medicinsk tillsyn krävs och övervakning sker vid behov, t.ex. vårdhem och geriatrisk klinik.

Indikationer

Sängen är lämpad för patienter med omfattande vårdbehov vars kliniska tillstånd kräver att de vårdas med minimala fysiska åtgärder.

Genom att använda handkontrollerna har patienter med viss självständighet möjlighet att själva justera sängens läge.

Madrassplattformen kan placeras så att den underlättar vid kliniska förfaranden enligt kraven för användningsmiljöerna som definieras ovan.

Kontra-indikationer

Sängen är inte lämplig att använda i följande situationer:

- Hemma, dvs. vid hemsjukvård
- Öppenvård
- Av patienter som väger under 40 kg
- Av barn under 12 års ålder

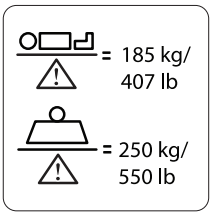

Högsta rekommenderade patientvikt är 185 kg.

Säker arbetsbelastning (SWL) för sängen är 250 kg.

Den säkra arbetsbelastningen beräknas på följande sätt (enligt IEC 60601-2-52):

Maximal patientvikt .....185 kg

Madrass .....20 kg

Tillbehör (med last).....45 kg

TOTALT .....250 kg

VARNING

Om den sammanlagda vikten på madrass och tillbehör överskrider 65 kg måste högsta patientvikt minskas i motsvarande grad.

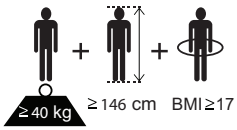

Rekommenderad patientstorlek är: en vikt på 40 kg eller mer, längd på mellan 146 och 190 cm och BMI på 17 eller mer.

Efter vårdpersonalens bedömning kan sängen förlängas för patienter som är längre än 190 cm – se ”Justering av sänglängd” i kapitel 4. Se till att patientens längd inte överskrider den ”Sänglängd” som visas i kapitel 7.

3. Installation

I följande kapitel beskrivs hur sängen monteras.

VARNING

Om strömförsörjningskontakten eller strömförsörjningskabeln är skadad måste båda två bytas ut av godkänd servicepersonal. Ta inte bort inmonterad kontakt, och använd inte återanvändbar kontakt eller adapter.

Se till att elkabeln inte sträcks, viks eller krossas.

Se till att elkabeln inte ligger framme på golvet så att den kan utgöra en snubbelrisk.

Se till att elkabeln inte trasslar in sig i sängens rörliga delar eller fastnar mellan sängens ram och huvudgaveln.

Koppla bort elkabeln från nätet och placera den enligt beskrivningen innan sängen flyttas.

Innan sängen används första gången eller om sängen har stått oanvänd i mer än tre månader ska du läsa och förstå denna bruksanvisning och testa sängens funktion för att verifiera att den fungerar som den ska. Se ”Förebyggande underhåll” på sida 49 för en lista över funktionstester.

AKTA

Innan sängen används första gången, eller om den har varit oanvänd i mer än tre månader, ska den anslutas till elnätet under minst 24 timmar så att reservbatteriet blir fulladdat – i annat fall kan batteriets livslängd förkortas. Efter laddningen ska batteriets funktion kontrolleras med hjälp av batteritestet som beskrivs på sidan sida 51.

Vågsystem

Placera sängen på ett plant och jämnt underlag och lägg an bromsarna (se sida 16).

Avlägsna de fyra transportskruvarna (**1**) och brickorna (**2**). Det sitter två låsskruvar vid sängens huvudände och två vid fotänden.

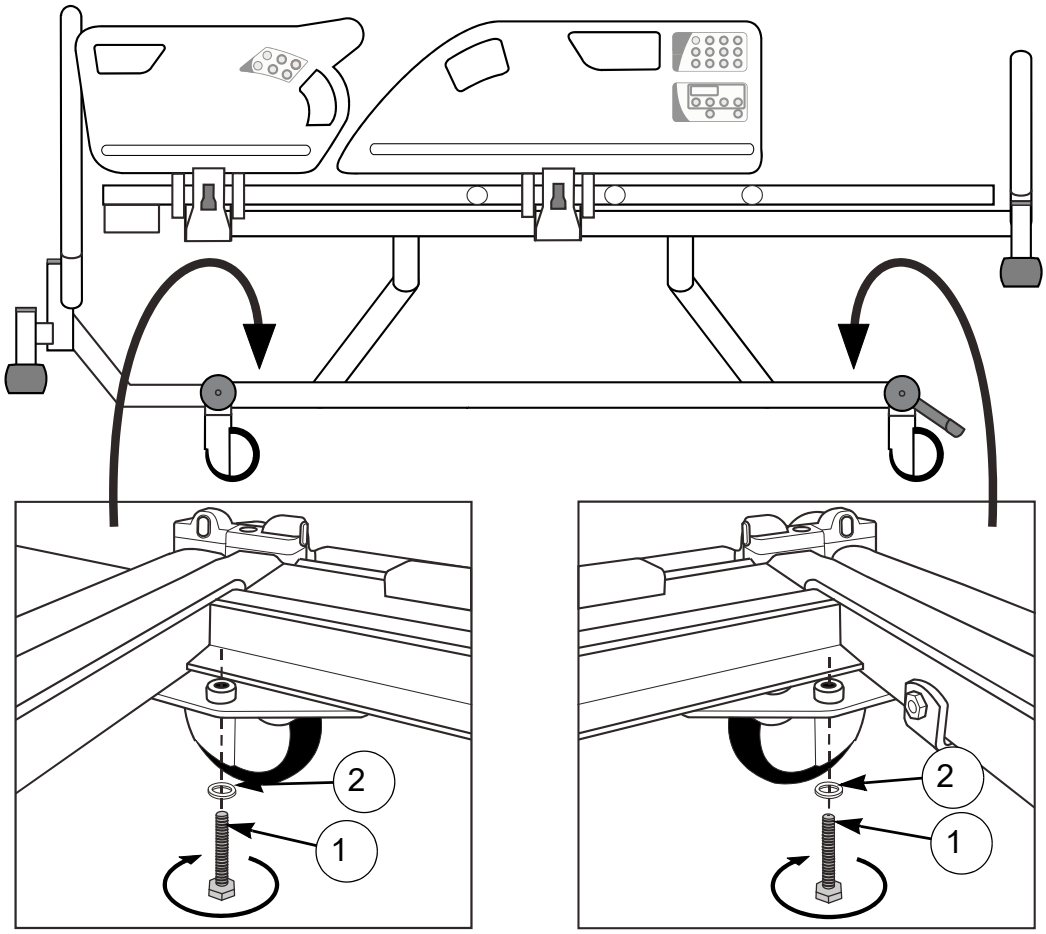

Fig. 2 – Avlägsnande av transportlåsbultar

Spara skruvarna och brickorna i fall sängen behöver transporteras igen senare.

AKTA

Undvik att skada vägningsmekanismen genom att sätta tillbaka transportlåsbultar och brickor före transport av sängen. Det här behövs inte om sängen bara flyttas kortare sträckor över jämna underlag.

Var försiktig när transportskruvarna sätts tillbaka så att inga kablar fastnar eller skadas.

Strömförsörjning

Anslut elkabeln till lämpligt elektrisk uttag. Se till att kontakten är lättillgänglig så den kan kopplas ur snabbt i en nödsituation.

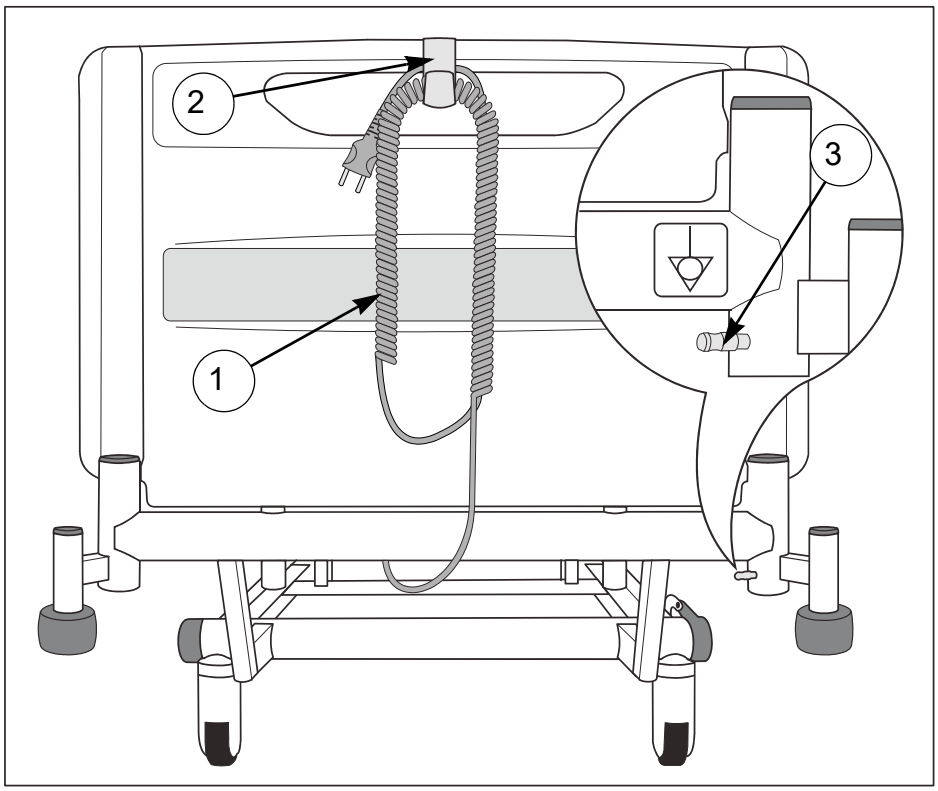

Fig. 3 – Strömkabel och potentialutjämningskontakt

När sängen är ansluten till elnätet lyser indikatorlampan på personalhandkontrollen (se sida 33).

Strömkabeln (**1**) är försedd med en plastkrok (**2**). När sängen inte används eller när den flyttas, ska kroken fästas på huvudänden och kabeln rullas ihop och hängas över kroken.

För att bryta strömmen från elnätet måste du dra ur stickkontakten från vägguttaget.

En potentialutjämningskontakt (**3**) finns vid sängens huvudände.

Om annan elektrisk utrustning finns inom räckhåll för patienten/användaren kan potentialskillnaden mellan utrustningarna minimeras genom att potentialutjämningskontakterna kopplas ihop på respektive utrustning.

Lampa under sängen

Lampan under sängen lyser upp golvet på ömse sidor om sängen.

Belysningen under sängen är alltid på om sängen inte har försatts i lågenergiläge; se avsnitt ”Lågeffektläge” på sida 38.

Madrasser

VARNING

Använd alltid en madrass av rätt storlek och typ. Madrasser som inte passar kan medföra risker.

Mycket mjuka madrasser kan orsaka risker att fastna, även om madrassen har rätt storlek.

Rekommenderad maximal madrasstjocklek för användning med delade sänggrindar är 18 cm.

Läs bruksanvisningen som medföljde madrassen.

Om högsta patientvikt för madrassen skiljer sig från högsta patientvikt för sängen, gäller det lägsta värdet.

En etikett på vadsektionens förlängningsdel anger rätt madrasstorlek:

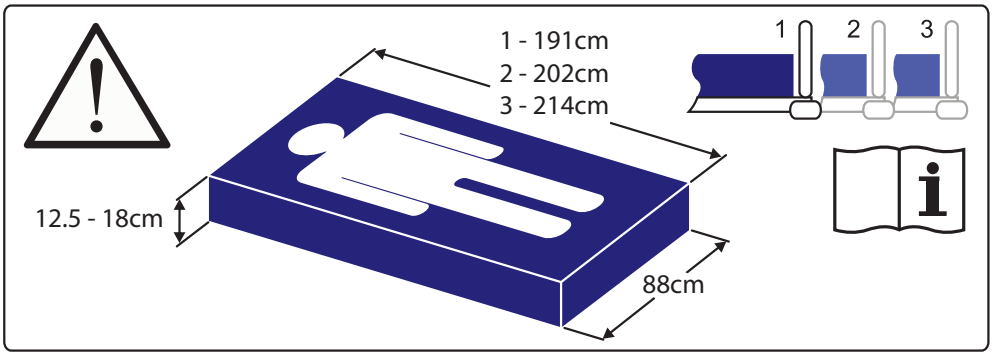

Etikett för madrasstorlek

OBS!
Siffrorna 1, 2 och 3 på etiketten anger olika längder på madrassplattformen; se ”Justering av sänglängd” på sida 23.

Madrasser och delade sänggrindar

Vid val av säng- och madrasskombinationer är det viktigt att avgöra användningen av delade sänggrindar baserat på klinisk bedömning av varje enskild patient och i enlighet med lokala föreskrifter.

Vid bedömning om en madrass är lämplig att använda med delade sänggrindar, bör följande faktorer beaktas:

- Sängen är avsedd att ge en godtagbar höjd på delad sänggrind när den används med en skummadrass på upp till 18 cm tjocklek.
- Alla ArjoHuntleighs avancerade madrasser kommer att hålla tillräckligt avstånd mellan madrassen och sänggrindens övre del. Andra fabrikat av avancerade madrasser måste bedömas individuellt innan användning för att kontrollera att tillräckligt avstånd upprätthålls.
- Toppmadrasser bör inte användas med denna säng.
- En godkänd Arjo-madrass bör användas för att säkerställa överensstämmelse med IEC 60601-2-52. Andra madrassers överensstämmelse med standarden måste verifieras av användaren.
- För mer information om lämpliga madrasser, kontakta ditt lokala Arjo-kontor eller auktoriserad distributör. En förteckning över Arjos kontor finns på bruksanvisningens baksida.

4. Drift

I följande kapitel beskrivs hur sängen används.

VARNING

Manövrera bromspedalerna med fötterna och bär lämpliga skor. Använd inte händerna.

Bromsar och styrning

Bromspedalerna vid sängens fotända är sammanlänkade med en bred skena som gör det lättare att manövrera pedalerna, särskilt när madrassplattformen befinner sig på låg höjd.

Pedalerna har tre lägen enligt nedan:

- **BROMSLÄGE:** alla fyra hjulen är låsta.
- **FRILÄGE:** alla fyra hjulen kan rotera och svänga fritt.
- **STYRLÄGE:** alla fyra hjulen kan rotera, men styrhjulet (se nedan) är låst och kan inte svänga runt. Det ger bättre kontroll när sängen flyttas i rak linje.

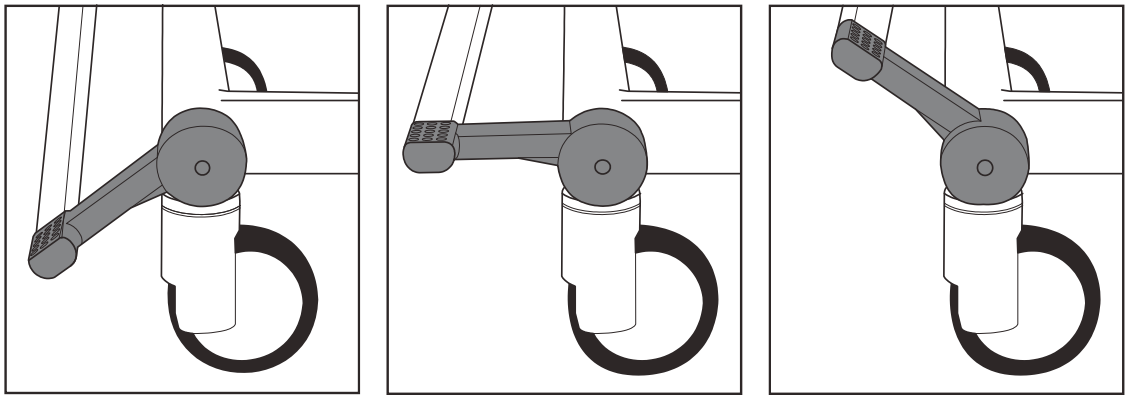

BROMSLÄGE **FRILÄGE** **STYRLÄGE**

Användning av styrhjulet

Placera sängen så att alla hjul är riktade åt det håll sängen ska flyttas. Lyft pedalerna för att låsa styrhjulet. Skjut sängen från den motsatta änden i förhållande till styrhjulet.

OBS!
Styrhjulet kan vara i sängens främre eller bakre ände, beroende på kundens önskemål.

OBS!
Bromspedalen kan se något annorlunda ut på själva produkten men den fungerar på samma sätt och instruktionerna för användning är desamma.

Bromspedaler vid huvudänden

Det finns bromspedaler (**1**) vid sängens huvudände. De fungerar på samma sätt som pedalerna vid fotänden.

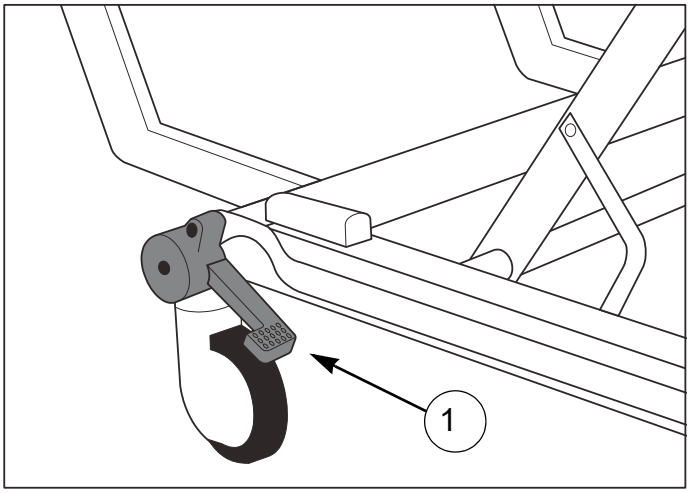

Fig. 4 – Bromspedal vid huvudänden

Fotpedal för justering av sängens höjd (tillval)

Sängens höjd kan justeras med hjälp av sängmanöverpanelerna och med hjälp av fotpedalen som sitter nära sängens fotände.

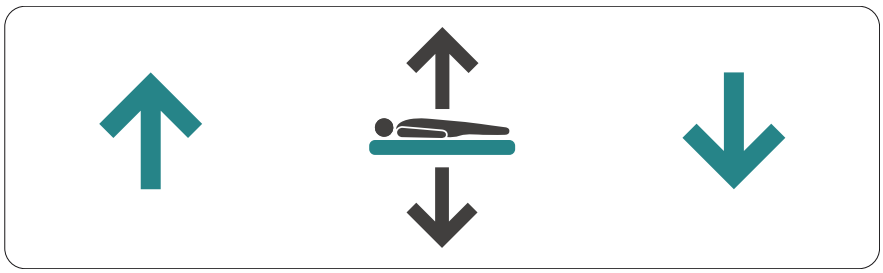

Lyft skyddet på pedalen med foten och tryck ned vänster sida för att hissa upp sängen. Trampa ned höger sida för att sänka ned sängen.

Så här använder du det femte hjulet (tillval)

Det femte hjulet tillhandahåller förbättrad rörlighet och styrning.

Aktivera det femte hjulet:

1. Tryck ned huvudänden på det femte hjulets aktiveringspedal (A) med foten. **(Se fig. 5)**
   Det femte hjulet (B) sänks tills det är i kontakt med golvet.
2. Kontrollera att bromsarna är olåsta och att bromspedalen är i friläget. **(Se fig. 6)**
3. Sängen är klar för förflyttning.

Inaktivera det femte hjulet:

1. Tryck ned fotänden på det femte hjulets aktiveringspedal (A) med foten. **(Se fig. 5)**
2. Kontrollera att det femte hjulet (B) är höjt från golvet.

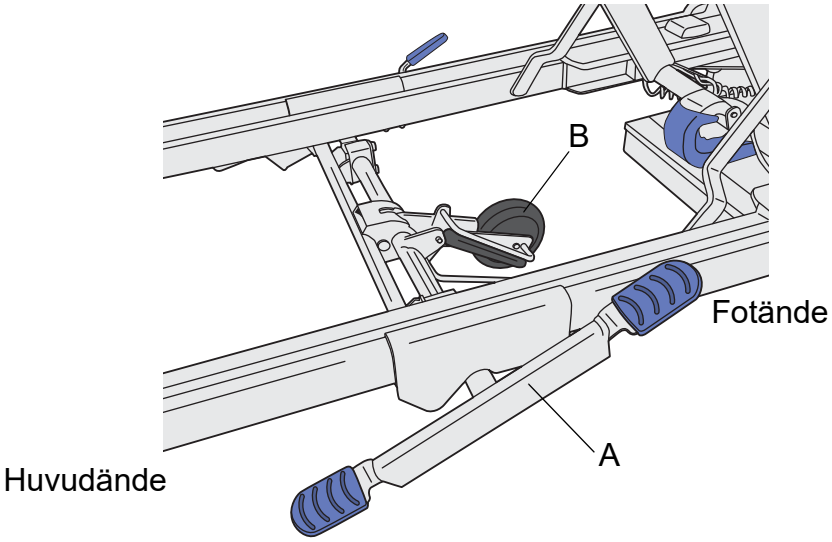

Fig. 5 – Femte hjulets aktiveringspedal

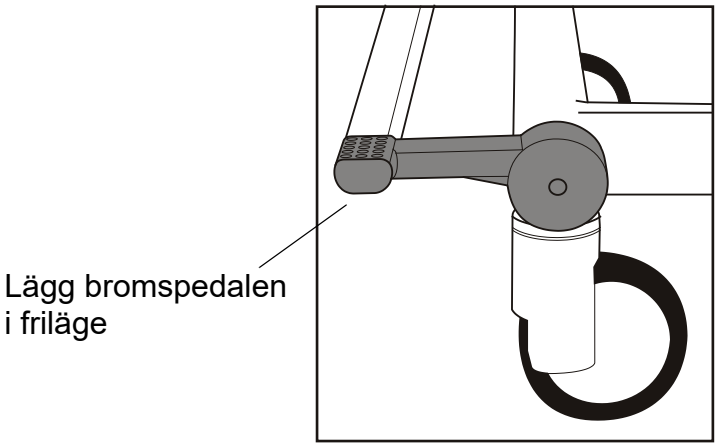

Fig. 6 – Friläge

Delade sänggrindar

VARNING

Den kliniskt ansvariga personen bör beakta patientens ålder, kroppsstorlek och allmäntillstånd innan beslut om att använda delade sänggrindar fattas.

Delade sänggrindar är inte avsedda att hindra patienter som medvetet försöker ta sig ur sängen.

Se till att madrassen kan användas med sänggrindar – se ”Madrasser och delade sänggrindar” på sida 15.

Se till att hålla patientens huvud, armar och ben på avstånd från de delade sänggrindarna så att de inte fastnar när sängbottnen justeras.

De delade sänggrindarnas kontaktpunkter visas med denna symbol. Var uppmärksam på dessa områden.

Så här fäller du ner de delade sänggrindarna:

Ta tag i ett av sänggrindarnas handtag (**1**). Dra i den blå låsspaken (**2**) och fäll ner den delade sänggrinden (**3**) utan att släppa taget förrän den har fällts ner helt. Den delade sänggrinden kan skjutas helt in mot madrassplattformen.

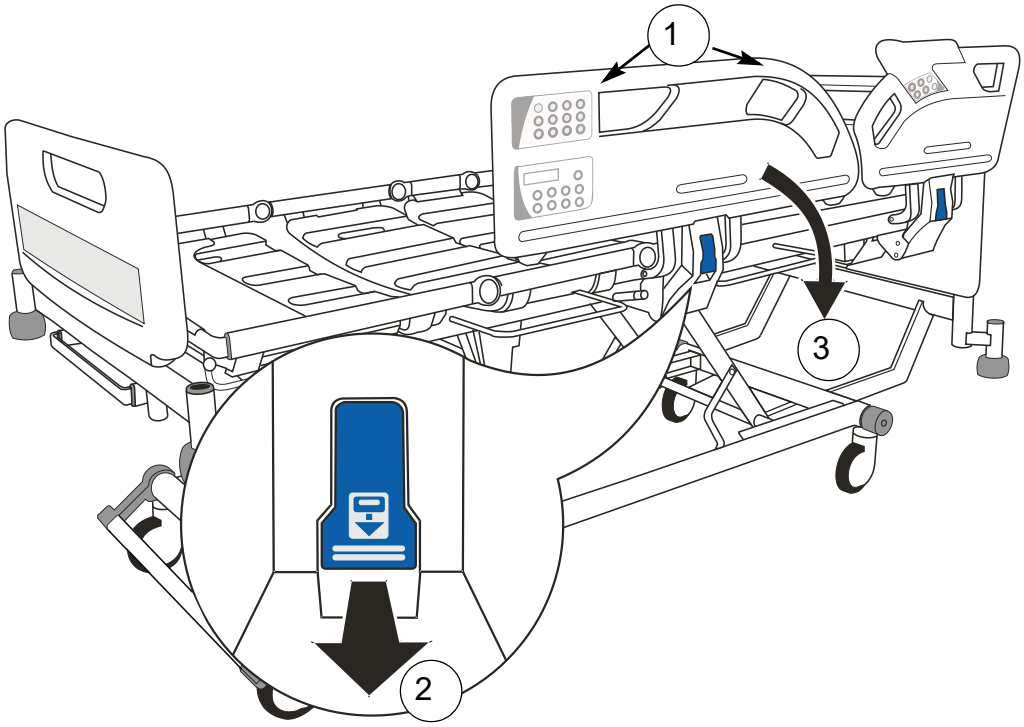

Fig. 7 – Användning av delade sänggrindar

OBS!
Både huvudändens och fotändens delade sänggrindar manövreras på samma sätt.

Så här höjer du de delade sänggrindarna:

Ta tag i ett av sänggrindarnas handtag (**1**). Dra den delade sänggrinden uppåt i riktning från sängen tills den låses i uppfällt läge.

VARNING

Se till att låsmekanismen aktiveras ordentligt när de delade sänggrindarna fälls upp.

HLR-handtag

Manuella HLR-handtag finns under vadsektionen på båda sidor av sängen.

Om patienten drabbas av hjärtstillestånd, dra i HLR-handtaget (**1**). Detta sänker ryggstödet (**2**) så att det går att genomföra hjärt- och lungräddning.

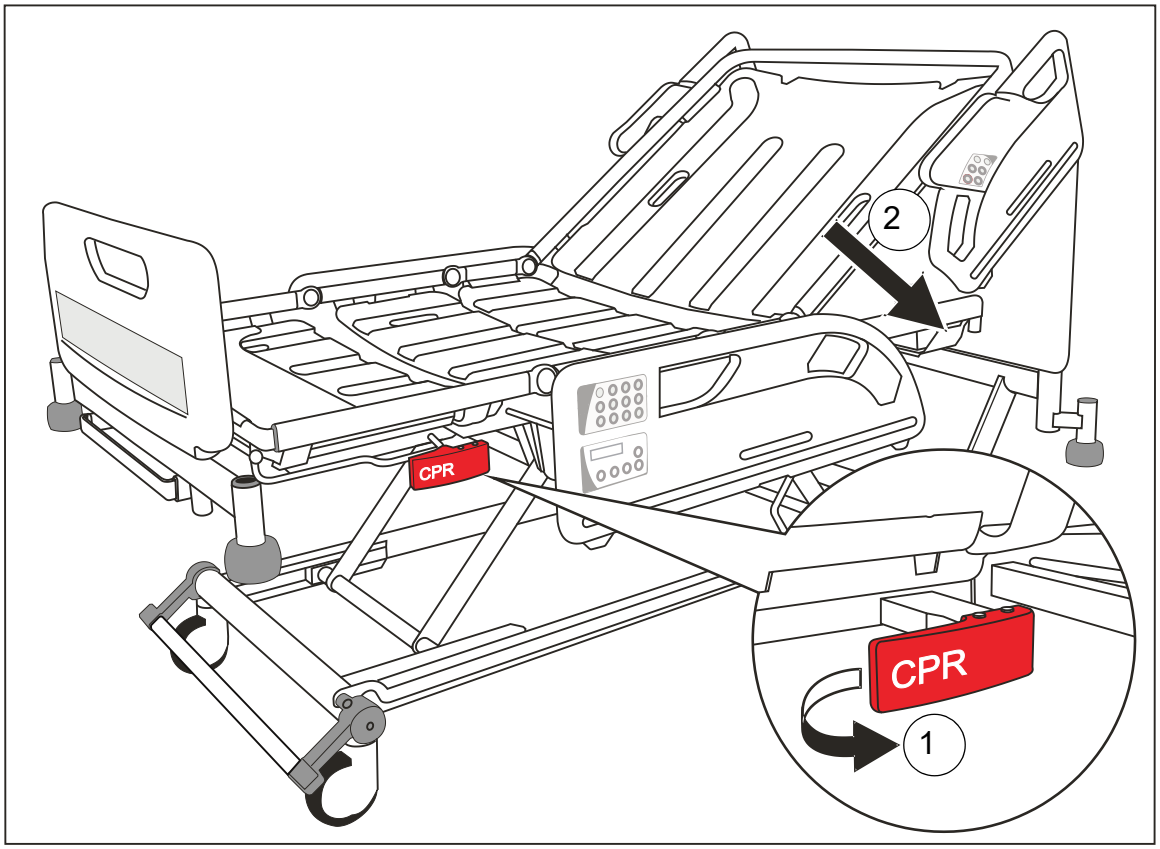

Fig. 8 – HLR-handtag

VARNING

Ryggstödet kan falla ner snabbt. Håll händerna borta så att de inte kläms.

Akta

Det manuella HLR-handtaget bör bara användas i nödsituationer. Upprepad daglig användning kan orsaka förtida slitage.

Röntgenkassettbricka (tillval)

Röntgenkassettbrickan gör det möjligt att ta röntgenbilder av thorax med ryggstödet i vilken vinkel som helst med patienten kvar i sängen.

VARNING

Placera madrassplattformen i en ergonomisk höjd för att underlätta laddning och urtagning av röntgenkassetter.

Sätt tillbaka röntgenkassettbrickan i stängt läge under ryggstödet innan du höjer eller sänker ryggstödet.

Sitt inte på röntgenkassettbrickan och placera inga tunga föremål på den.

Säkerställ att röntgenkassettbrickan alltid hålls på plats av spärren.

Drift

Lås bromsarna. Lossa huvudgaveln från sängen.

Dra i knappen (1) för att lossa spärren och skjut ut brickan (2) så långt som möjligt.

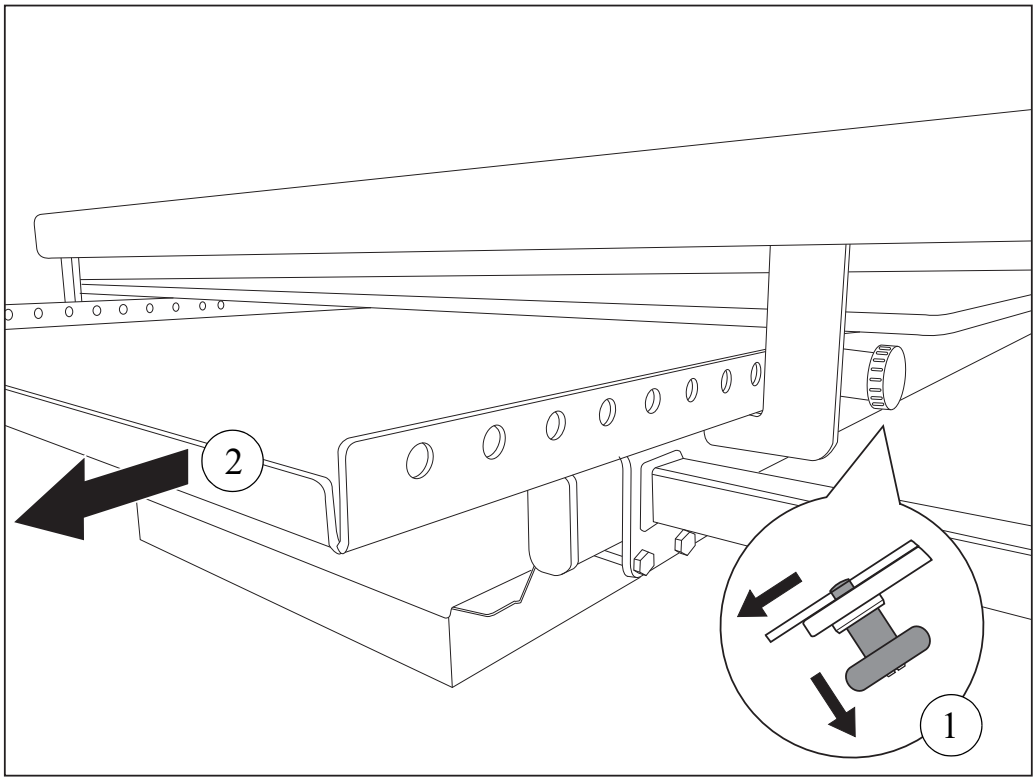

Manövrering av röntgenkassettbricka

Släpp knappen för att hålla kvar brickan i helt öppet läge (3). Placera röntgenkassetten (4) med nedre kanten mot listen på brickans fotände.

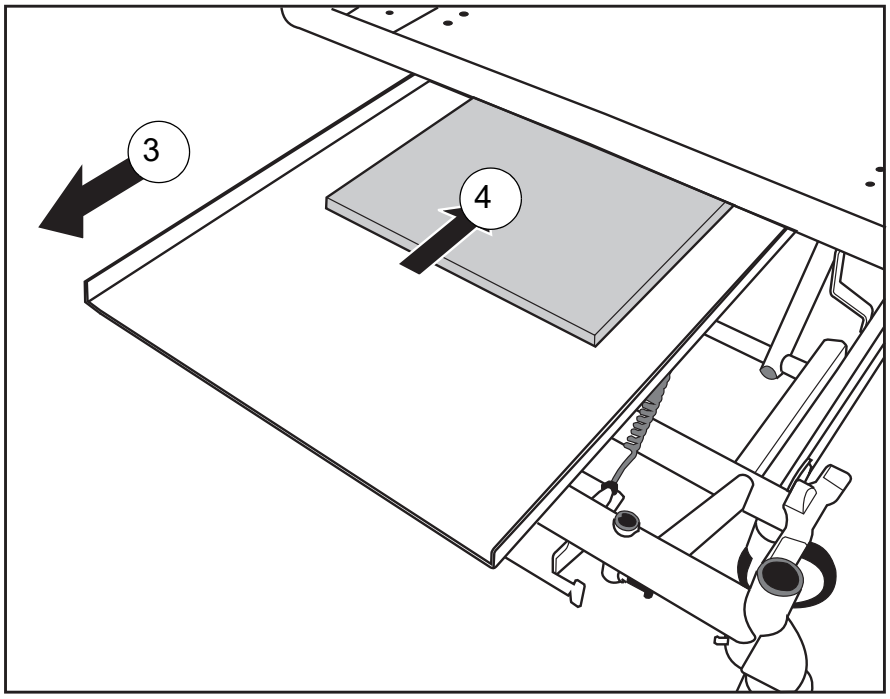

Placering av röntgenkassetten

Dra i knappen och skjut in brickan under ryggstödet.

Den röda markeringen överst på sittverktyget för röntgen visar det övre högra hörnet av röntgenkassetten. Använd den här funktionen för att hjälpa till med korrekt placering.

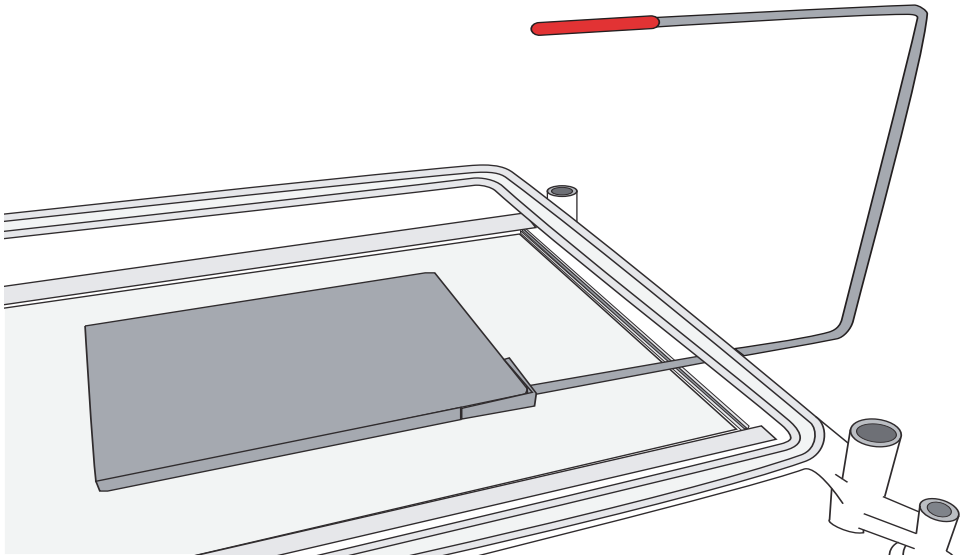

Röntgensittverktyget

Släpp knappen för att hålla brickan i en av låspositionerna.

Efter användning – dra ut brickan till helt öppen position och ta ut röntgenkassetten. Sätt tillbaka brickan i stängd position under ryggstödet och sätt tillbaka huvudgaveln.

Justering av sänglängd

Sänglängden kan regleras i tre förinställda lägen. De används normalt enligt följande:

1 Kort, för att manövrera sängen i små utrymmen

2 Standardlängd, för normal användning

3 Förlängd, för mycket långa patienter

VARNING

Placera en lämplig madrassförlängning vid huvudänden när sängen är förlängd.

Ställ alltid in sängramen och madrassplattformen på samma längd och se till att båda är säkert låsta i sitt läge.

Ställ madrassplattformen vågrätt innan du justerar sänglängden.

Så här förlänger du sängramen:

Dra i det blå låshandtaget (**1**). Dra ut sängförlängningen (**2**) i önskat läge och lossa handtaget.

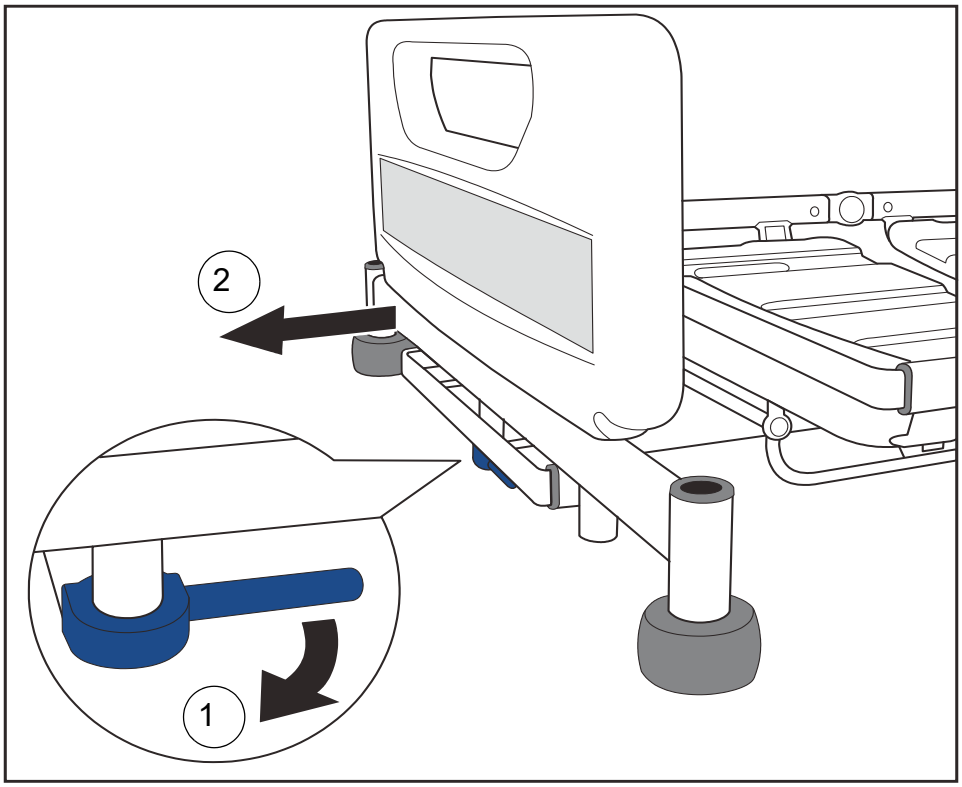

Fig. 9 – Förlängning av sängramen

För att förlänga madrassplattformen:

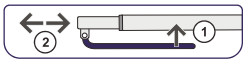

Lyft upp den blå fästskenan för förlängning (**1**) och håll i mitten av tvärbalken (**2**). Dra sedan ut madrassplattformen till önskat läge. Släpp fästskenan.

VARNING

Var försiktig så du inte klämmer händer eller fingrar när du lyfter fästskenan.

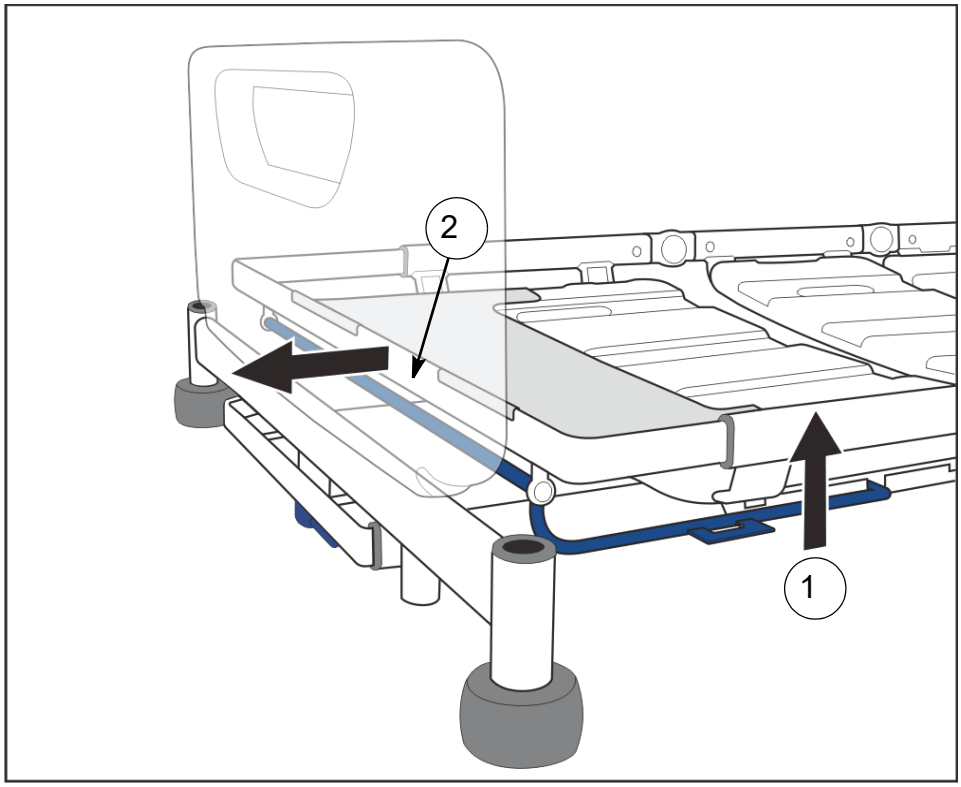

Fig. 10 – Förlänga madrass-plattformen

VARNING

När madrassplattformen har förlängts är det viktigt att se till att vadsektionens förlängningsdel har satts fast över madrassplattformskanten.

Så här förkortar du sängen:

Följ ovanstående procedur i omvänd ordning.

Sänghylla (tillval)

Sänghyllan används för rent sänglinne när lakanen byts ut.
Dra ut sänghyllan från dess låsta läge under fotänden.
Skjut tillbaka sänghyllan i låst läge efter användning.

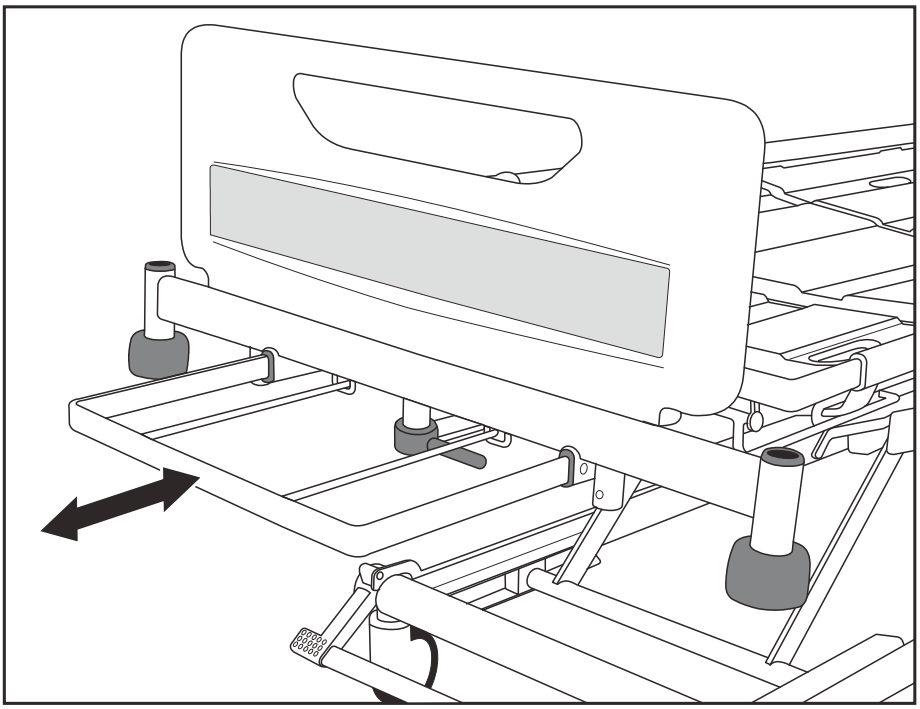

Fig. 11 – Sänghylla

AKTA

Den totala säkra arbetsbelastningen på sänghyllan är 20 kg.
Ställ madrassplattformen vågrätt innan du använder sänghyllan.

Dävert och hylsor för tillbehör

Hylsor för dävertar (**1**) finns på madrassplattformens huvudände.

Hylsor för kompatibla tillbehör finns vid sängens huvudände (**2**) och fotände (**3**).

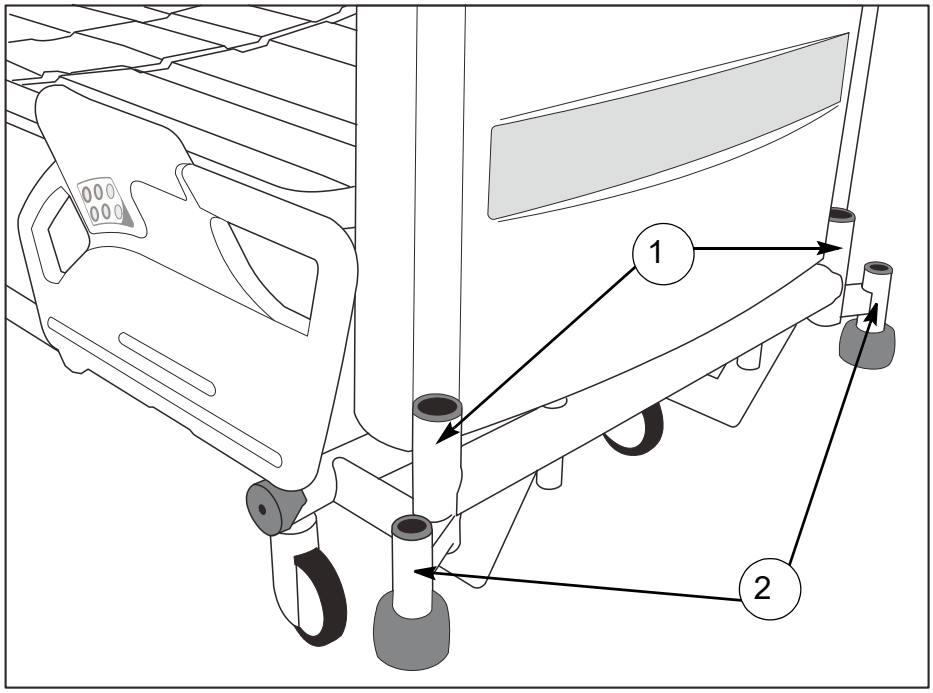

Fig. 12 – Dävert och hylsa för tillbehör (huvudände)

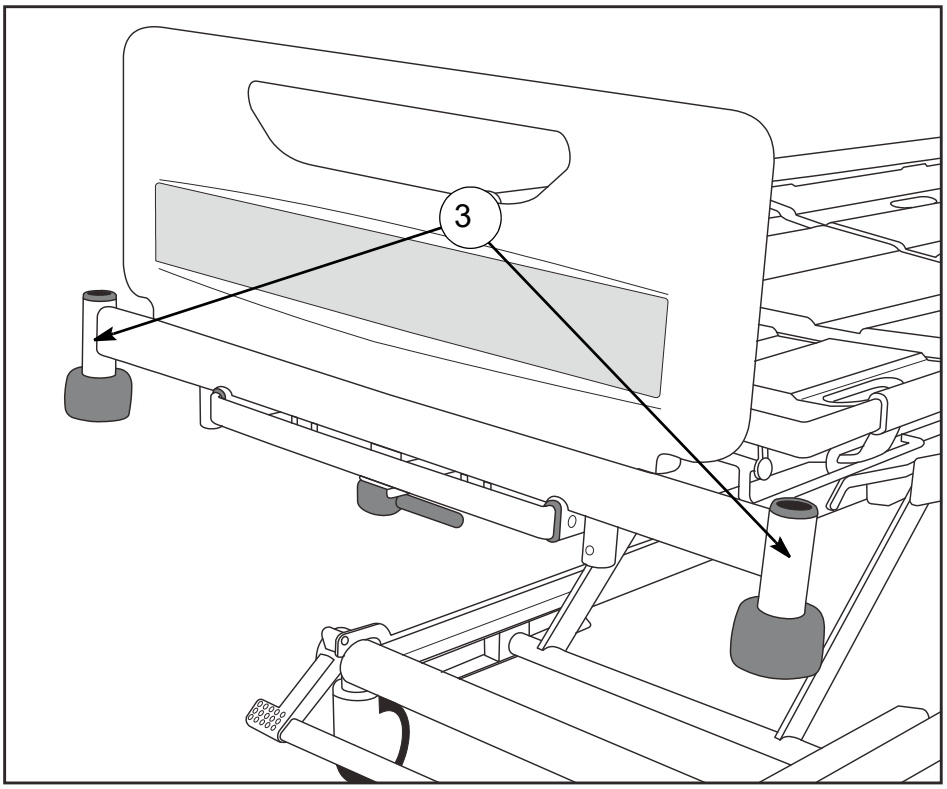

Fig. 13 – Hylsor för tillbehör (fotände)

Skenor för dräneringspåse

Skenor (**1**) för dräneringspåsar osv. finns under lår- och ryggstödssektionerna på ömse sidor av sängen.

(Tillval) Sängen kan också utrustas med DIN-tillbehörsskenor (**2**).

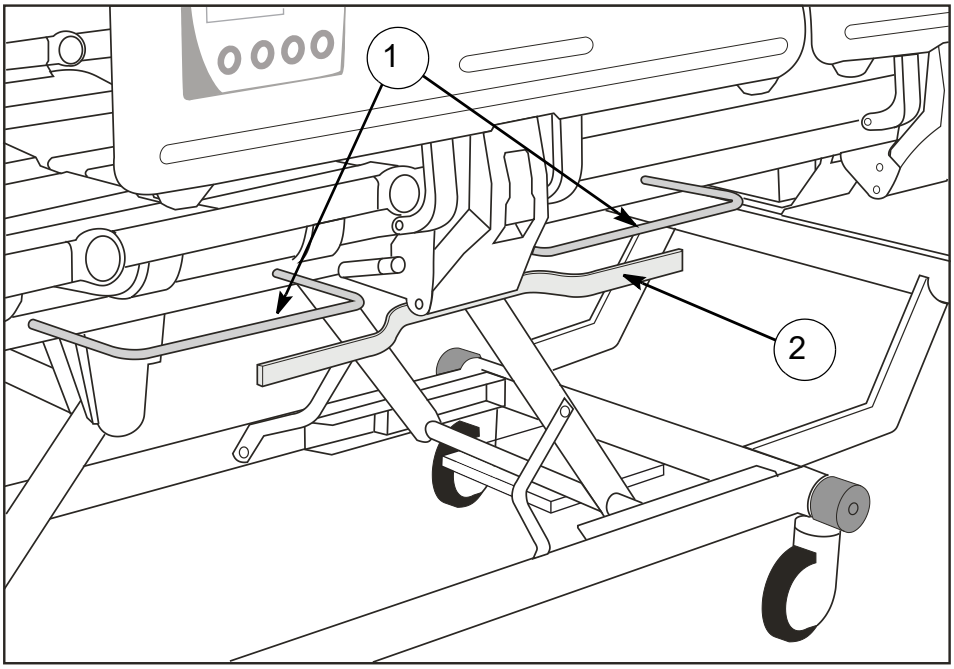

Fig. 14 – Skenor för dräneringspåsar och DIN-skena

AKTA

Den högsta vikt varje skena säkert håller för är 5 kg.

AKTA

Objekt som placeras på skenorna för dräneringspåsar (till exempel patientens dränage och urinpåsar) tas med i viktberäkningen och kan påverka uppmätningen av patientens vikt – se ”Avancerade funktioner” på sida 39.

Huvud- och fotgavlar

Huvud- och fotgavlarna kan enkelt lyftas av sängen för åtkomst till patienten.

(Tillval) Huvud- och fotgaveln kan utrustas med säkerhetslås (**1**) för att undvika oavsiktlig borttagning. **Så här låser du upp huvud- eller fotgaveln:** dra ut spärrarna (**2**) och rotera dem ett kvarts varv (**3**). Fotgaveln kan nu lyftas av sängen.

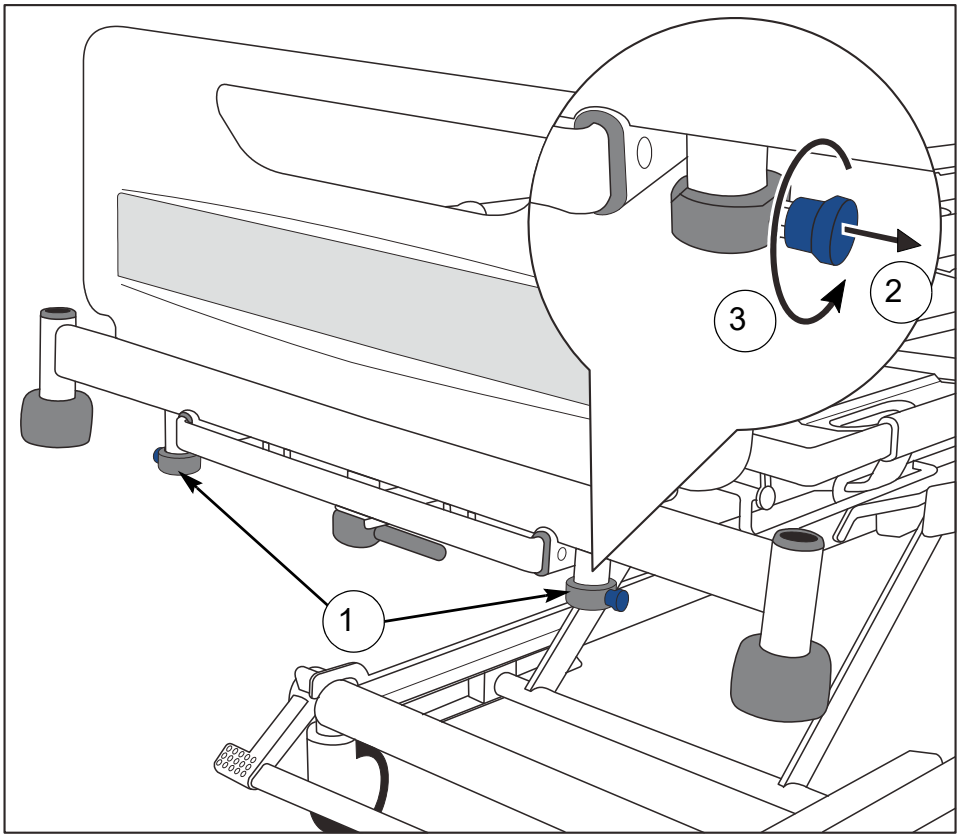

Fig. 15 – Låsa fotgaveln (i detta exempel visas fotänden)

Efter att du bytt ut fotgavel på sängen roterar du spärrarna tills de fjädras tillbaka i låst läge.

Justera madrassplattformen

VARNING

Reglagen kräver bara ett enda tryck för att aktiveras. Du förhindrar att madrassplattformen rör sig på oönskat vis genom att undvika att luta dig mot de delade sänggrindarna och se till att utrustning på och runt sängen hålls fri från reglage.

Undvik att låta syrgasflaskan eller andra hinder stå under sängramen när sängen används för att på så sätt förhindra material- och personskador.

Reglage som används av patienten och vårdgivaren är inbyggda i den delade sänggrinden vid huvudänden. Med dessa styrs sängens basfunktioner. För patienter som har svårt att använda reglagen för den delade sänggrinden finns det en handkontroll som extra tillbehör.

En manöverpanel bara för vårdgivare (Attendant Control Panel, ACP) finns inbyggd den delade sänggrindens fotände. Med denna kan alla sängens funktioner styras.

Funktionerna på både patient- och vårdgivarreglagen samt för ACP beskrivs på följande sidor.

För att justera madrassplattformen: tryck ner knappen tills det önskade läget uppnås. Rörelsen fortsätter tills knappen släpps eller tills det tar stopp.

AKTA

Placera inte något på styrenheten (1) då den i så fall kan skadas eller blockera madrassplattformens rörelser.

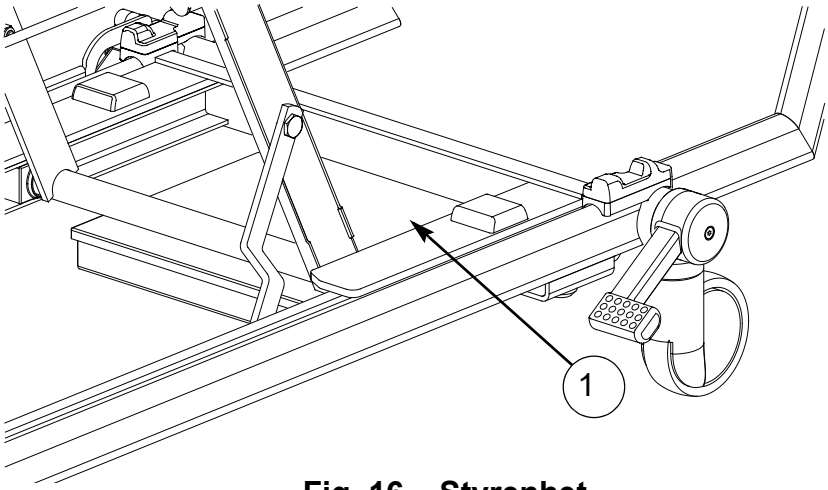

Fig. 16 – Styrenhet

OBS!
Om ett varningsljud (pip) hörs när en knapp trycks ner, tyder det på att sängen drivs med reservbatteriet; se avsnittet ”Reservbatteri” på sida 37.

OBS!
Om en knapp trycks ner mer än 90 sekunder spärras funktionen automatiskt tills knappen släpps. Funktionen måste därefter låsas upp enligt beskrivningen i avsnittet ”Funktionslåsning” på sida 35.

Patientreglage/Patienthandkontroll

Patientens reglage finns på insidespanelen på huvudändens delade sänggrindar.

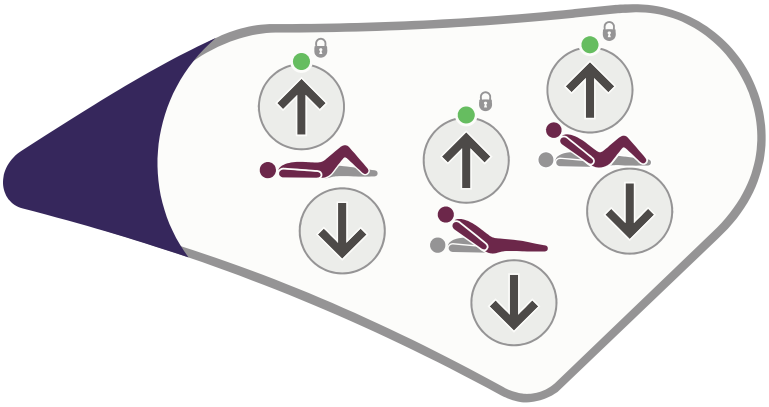

Fig. 17 – Patientreglage (patientens vänstersida)

> ⚠ **VARNING**
>
> **Vårdgivaren ska visa patienten hur dessa reglage används.**

Personalreglage

Personalens reglage finns på den yttre panelen på huvudändens båda delade sänggrindar.

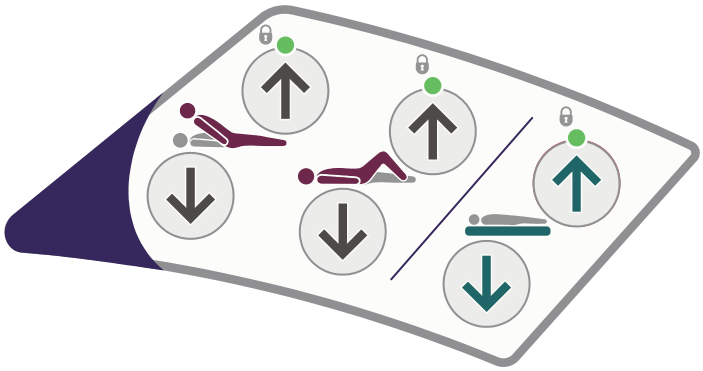

Fig. 18 – Personalreglage (patientens högersida)

Lårsektion

Knapparna höjer och sänker lårsektionen.

När lårsektionen först höjs från plant läge är vadsektionen i hjärtlägesposition (vinklad neråt).

Information om hur du ändrar vadsektionen till vaskulärt (horisontellt) läge finns i avsnittet ”Justera vadsektionen” på sida 36.

Ryggstödsvinkel

Knapparna höjer och sänker ryggstödet.

Bio-Contour

Bio-Contour upp-knappen höjer ryggstödet och lårsektionen samtidigt för att räta upp patienten. Den höjda lårsektionen hindrar patienten att glida ner i sängen.

Knappen *Bio-Contour ned* för tillbaka madrassplattformen i plant läge.

Madrassplattformens höjd

Knapparna höjer och sänker madrassplattformen.

Alla sektioner sänks med maximal hastighet ända till sängen når låg höjd (40 cm*), därefter fortsätter sänkningen med halva hastigheten ned till extra låg höjd (32 cm*).

(* höjdangivelserna för låg och extra låg höjd är endast avsedda som referens.)

VARNING

Vid minimihöjd är utrymmet under sängen mindre. Håll undan fötterna från området under de delade sänggrindarna och var extra försiktig när du använder patientliftar och liknande utrustning.

Undvik att låta syrgasflaskan eller andra hinder stå under sängramen när sängen används för att på så sätt förhindra material- och personskador.

OBS!
Madrassplattformen går inte att sänka till extra låg höjd om plattformen är tiltad (i Trendelenburg-läge eller omvänt Trendelenburg-läge).

Patienthand-kontroll (Tillval)

Reglagen på denna handkontroll fungerar på samma sätt som reglagen på sänggrindarna (se sida 30).

VARNING

Förvara handkontrollen på sidoskenan med hjälp av klämman på baksidan. Det hindrar att reglagen används av misstag.

Vårdpersonalen ska visa patienten hur handenheten används.

Var försiktig så att handenhetens kabel inte fastnar i sängens rörliga delar.

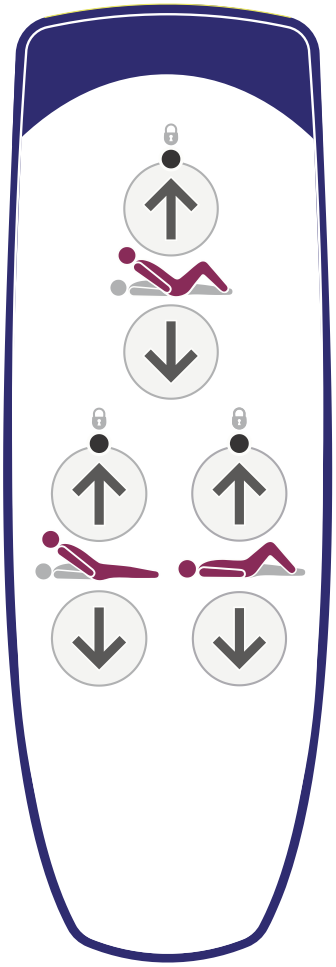

Patienthandenhet

Personalmanöverpanel

Kontrollpanelen för vårdgivare är placerad på de yttre panelerna på de båda sänggrindarna vid fotänden. Kontrollpanelerna på sängens vänstra respektive högra sida har olika knapplayout.

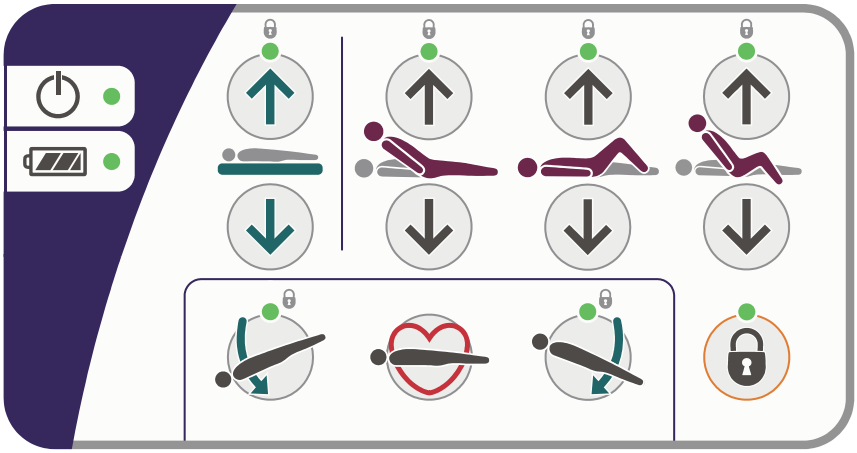

Fig. 19 – Personalmanöverpanel (patientens högersida)

Av/på-lampa – lyser när sängen är ansluten till elnätet.

Batteriindikator – se avsnittet ”Reservbatteri” på sida 37.

Madrassplatt-formens höjd

Knapparna höjer och sänker madrassplattformen.

Alla sektioner sänks med maximal hastighet ända till sängen når låg höjd (40 cm*), därefter fortsätter sänkningen med halva hastigheten ned till extra låg höjd (32 cm*).

(* höjdangivelserna för låg och extra låg höjd är endast avsedda som referens.)

VARNING

Innan du sänker sängen, se till att utrymmet mellan madrassens ram och chassi är fri från personer, armar och ben, sängkläder och andra föremål.

Vid minimihöjd är utrymmet under sängen mindre. Håll undan fötterna från området under de delade sänggrindarna och var extra försiktig när du använder patientliftar och liknande utrustning.

Undvik att låta syrgasflaskan eller andra hinder stå under sängramen när sängen används för att på så sätt förhindra material- och personskador.

OBS!
Madrassplattformen går inte att sänka till extra låg höjd om plattformen är tiltad (i Trendelenburg-läge eller omvänt Trendelenburg-läge).

VARNING

Om panelen vid huvudänden har tagits bort finns det ökad klämrisk mellan ryggstödet och chassit när ryggstödet sänks. Se till att utrymmet mellan chassit och ryggstödet är fritt från personer, armar och ben, sängkläder och andra föremål.

Ryggstöd

Knapparna höjer och sänker ryggstödet.

Ryggstödet stannar tillfälligt när det når en vinkel på cirka 30º över horisontalläge.

Lårsektion

Knapparna höjer och sänker lårsektionen.

När lårsektionen först höjs från plant läge är vadsektionen i hjärtlägesposition (vinklad neråt).

Information om hur du ändrar vadsektionen till vaskulärt (horisontellt) läge finns i avsnittet ”Justera vadsektionen” på sida 36.

Auto-Chair

Knappen *Auto-Chair upp* höjer ryggstödet och lårsektionen samtidigt och gör ett uppehåll när ryggstödet når 45°. Fortsätt att hålla knappen nertryckt för att sänka fotänden på madrassplattformen till stolsposition.

Om ryggstödets vinkel är större än 45° återgår den till 45° för att förhindra att patienten tippar framåt.

Knappen *Auto-Chair ner* tar tillbaka madrassplattformen i plant, horisontellt läge.

Lutningsvinkel

Knappen sänker huvudänden av madrassplattformen (Trendelenburg-läge).

Knappen sänker fotänden på madrassplattformen (omvänd Trendelenburg).

OBS!
När madrassplattformen återgår från ett tiltläge stannar den till vid horisontalläget (ingen tiltning).

HLR-läge

Om patienten drabbas av hjärtstillestånd, tryck och håll nere HLR-knappen. Detta jämnar ut madrassplattformen (och sänker den vid behov) för att möjliggöra hjärt- och lungräddning.

HLR-knappen åsidosätter inställningarna för funktionslåsning.

Funktionslåsning

Funktionslåsning kan användas för att hindra användning av reglage, t.ex. när oavsiktliga rörelser av madrassplattformen skulle kunna skada patienten.

Så här gör du för att låsa (förhindra) eller låsa upp (tillåta) funktioner:

Tryck på knappen Funktionslåsning. Lampan ovanför knappen tänds.

Tryck på knapparna på personalhandkontrollen som motsvarar den eller de funktioner som ska låsas eller låsas upp. LED-indikatorn som anger ”låst” ovanför varje funktion visar funktionens status:

Indikatorlampa på = funktion låst
Indikatorlampa av = funktion upplåst.

När funktionerna är låsta eller olåsta enligt behoven trycker du på knappen för funktionslåsning på nytt eller vänta i fem sekunder. Indikatorn över knappen Funktionslåsning och släcks och låsinställningarna sparas.

OBS!
Vid låsning av en funktion avaktiveras automatiskt alla associerade funktioner. T.ex. vid låsning av ryggstödet avaktiveras även Bio-Contour och Auto-Chair.

OBS!
Inställningarna för funktionslåsning bevaras om sängen kopplas bort från elnätet.

Justera vadsektionen

När lårsektionen har höjts kan vadsektionen ändras manuellt till vaskulär (horisontell) position.

Håll i sidan av ramen till vadsektionen. Lyft upp vadsektionen (**1**) tills den låses (**2**).

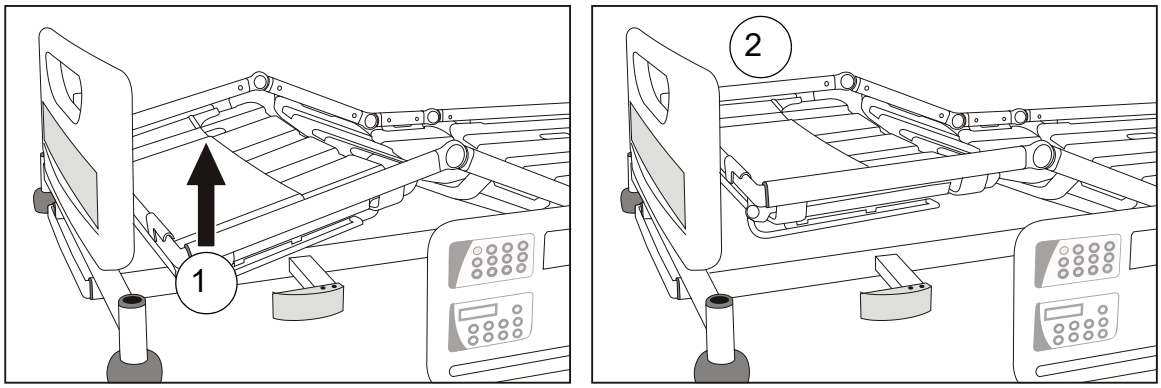

Fig. 20 – Byte från Hjärtlägesposition till vaskulärt läge

Så här ändras vadsektionen tillbaka till hjärtlägesposition:

Använd patient- eller personalhandkontrollen för att sänka lårsektionen till plant läge. Höj därefter lårsektionen igen.

VARNING

Var försiktig vid lyft av vadsektionen. Följ lokala riktlinjer för manuell hantering.

Reservbatteri

AKTA

För att garantera att batteriet hålls helt uppladdat och för att undvika att det skadas, bör sängen vara ansluten till elnätet hela tiden under normal användning.

Batteriet är endast avsett för kortvarig användning. Batteriets livslängd minskar om det används för att driva sängen under längre perioder.

Reservbatteriet gör det möjligt att driva sängen under korta perioder när den är bortkopplad från elnätet eller i nödsituationer när elnätet inte är tillgängligt.

Batteriladdningen indikeras på följande sätt:

Om ett regelbundet varningsljud hörs (pip-pip-pip) när sängen manövreras är batteriladdningen mellan 75 % och 100 %.

I detta tillstånd förblir alla sängfunktioner i drift.

Om ett kontinuerligt varningsljud hörs vid manövrering av sängen är batteriladdningen mellan 10 % och 75 %.

I detta tillstånd förblir alla sängfunktioner i drift.

Om batteriindikatorn på personalhandkontrollen lyser rött är batteriladdningen under 10 %.

I detta tillstånd är alla funktioner låsta.

Laddning av reservbatteriet

För att ladda upp batteriet ansluts sängen till elnätet. Det tar minst åtta timmar att ladda upp batteriet när det har laddats ur helt.

Batteriindikatorn på personalhandkontrollen lyser gult under tiden batteriet laddas. Indikatorn slocknar när batteriet är fulladdat.

VARNING

Om batteriet lämnas urladdat under längre perioder förkortas batteriets livslängd.

Batteriet får bara laddas med den inbyggda laddaren. Använd inte separat laddare eller strömförsörjning.

Reservbatteriet måste ventileras medan det laddas. Täck inte över batteriets ventilationshål och blockera inte området runtomkring.

Lågeffektläge

När sängen kopplas bort från nätspänningen övergår den till lågeffektläge för att spara på batteriet. I detta läge slås lamporna under sängen, indikatorerna på kontrollpanelerna och vägningssystemets display ifrån.

Tryck på en av kontrollknapparna för att inaktivera lågeffektläget. Sängen återgår till lågeffektläge två minuter efter att en kontrollknapp senast har tryckts in.

Låsning av driftcykel

Kontinuerlig användning av reglagen kan medföra att elsystemets kapacitet överskrids, vilket gör att indikatorerna ovanför funktionsknapparna börjar blinka. Efter 30 sekunder börjar lamporna lysa och alla funktionerna stängs av.

Om detta inträffar, vänta åtminstone 18 minuter och följ sedan upplåsningsproceduren som beskrivs i avsnittet ”Funktionslåsning” på sida 35.

5. Avancerade funktioner

Patientvägningssystem

Reglagen för vågsystemet sitter på de delade sänggrindarna vid fotänden.

Fig. 21 – Reglage för vågsystemet

Display: Visar patientens vikt i kilo. Den kan även användas för att visa annan information, t.ex. sängsektionsvinklar.

Våg: Med denna knapp kan du beräkna och visa aktuell patientvikt.

Autokompensering (tarering): Med denna knapp kan objekt läggas till eller tas bort från sängen, utan att det påverkar angiven patientvikt.

Nollställning: Den här knappen används för att nollställa vågsystemet när sängen först ställs upp och innan en ny patient placeras i sängen.

Välj viktidsplay: Med denna knapp kan patientvikten avrundas till närmaste 100 g eller 500 g.

VARNING

Vägningssystemet får endast användas av personal som utbildats i korrekt användning av vägningsfunktionen.

Vägningssystemet ska endast användas i miljöer med noggrann övervakning där faktorer som påverkar patientvikten (som exempelvis sängtillbehör) kan kontrolleras enligt bruksanvisningen nedan.

Noggrannhet Vägningssystemet är mycket känsligt och kan påverkas av flera externa faktorer. För bästa prestation ska följande försiktighetsåtgärder vidtas:

- Se till att sängen står på ett plant och jämnt underlag.
- Kontrollera att transportskruvarna och brickorna har avlägsnats före användning; se sidan 7.
- Placera sängen i en sådan position att den inte stöter emot exempelvis väggar, möbler, kablar och gardiner.
- Kontrollera att patienten är helt placerad på madrassen under vägningen.
- Under vägningen ska patienten hålla sig så stilla som möjligt och andra personer ska inte röra vid sängen.
- Se till att patienten, kuddarna och sängkläderna inte har kontakt med huvudgaveln under vägningen.

AKTA

Alla delar som är fästa vid eller placerade på någon del av sängen förutom huvudgaveln (Fig. 22, del 1) och huvudändens dävert och hylsa för tillbehör (Fig. 22, del 2) påverkar vågsystemet.

Se till att strömkablarna går fria från huvudgaveln och alla fasta sängdelar. Om kabeln fastnar kan det påverka vågsystemets noggrannhet.

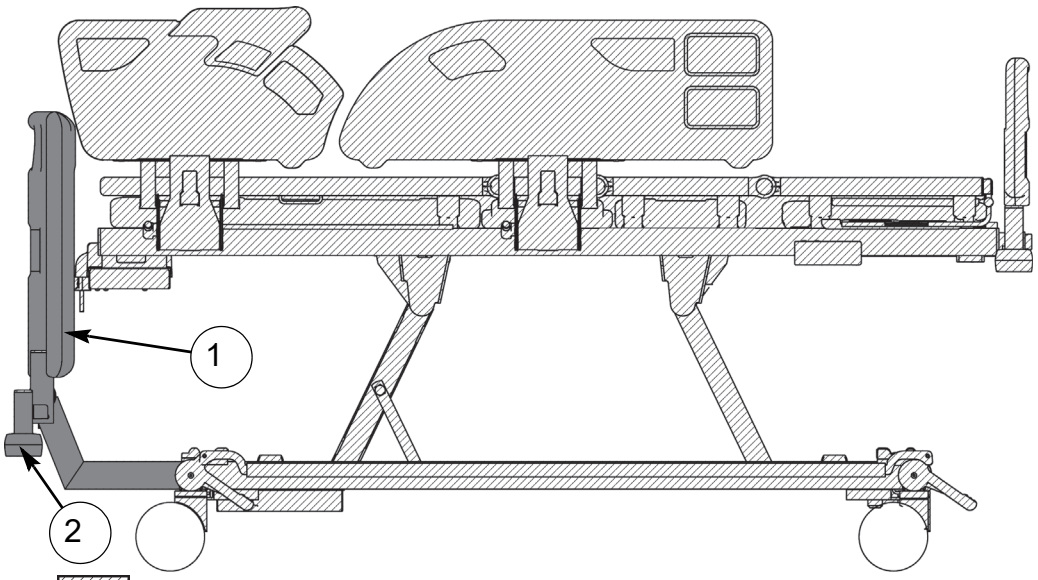

Områden som påverkar patientvägningen

Områden som inte påverkar patientvägningen

Fig. 22 – Områden som påverkar patientvägningen

OBS!
Använd funktionen Autokompensering innan några objekt placeras ut eller avlägsnas (t.ex. urinpåsar, droppställningar, madrasspumpar, sängkläder etc.).

Initialisering

När sängen har anslutits till elnätet måste vägningssystemet initieras enligt följande:

1. Placera madrassen, sängkläderna och alla nödvändiga tillbehör på sängen. Patienten får inte befinna sig i sängen nu.

2. Tryck en gång på knappen **Nollställning**.

3. Efter några sekunder visar displayen 0.0.
4. Patienten kan nu lägga sig i sängen.
5. Det går inte att nollställa sängen på nytt när en patient befinner sig i sängen. Använd funktionen Autokompensering om objekt som sängkläder eller tillbehör ska placeras i eller avlägsnas från sängen.

VARNING

Vågsystemet är bara avsett för att tillhandahålla referensdata. Vågsystemet är inte avsett att ge avläsningar som medicinska doseringsbeslut baseras på.

AKTA

Vägningssystemet MÅSTE nollställas varje gång en ny patient ska placeras i sängen.

AKTA

Vägningssystemet MÅSTE nollställas varje gång en madrass byts ut.

AKTA

Vågsystemet kan inte nollställas om en madrass eller tillbehör som väger mer än 35 kg placeras på sängen. Använd endast madrasser som har godkänts av Arjo för att säkerställa att sängen kan nollställas korrekt.

Vägning

Så här beräknas och visas patientens vikt:

1. Tryck en gång på knappen **Våg** med patienten liggande i mitten av sängen.

2. På displayen visas ett rörligt cirkelmönster tills en stabil vikt erhålls.

3. Patientens vikt kommer att visas i tio sekunder och därefter blir displayen tom igen.

Patientvikten avrundas normalt till närmaste 500 g. Det kan ändras tillfälligt till 100 g genom ett tryck på knappen **Välj viktvisning**. Displayen återgår till 500 g nästa gång knappen **Våg** trycks in.

OBS!
100 g-visningen ska endast användas för jämförande avläsningar.

Autokompensering

Med funktionen Autokompensering kan vikt (upp till maximalt 100 kg) läggas till eller tas bort från sängen, utan att det påverkar den indikerade patientvikten.

1. Tryck en gång på knappen **Autokompensering** när patienten ligger på sängen.

2. På displayen visas ett rörligt cirkelmönster tills en stabil vikt erhålls.

3. På displayen visas AUtO för att indikera att systemet är i läget Autokompensering.

4. Lägg till eller avlägsna tillbehör, sängkläder, kuddar osv. efter behov.

5. Tryck på knappen **Autokompensering** igen.

6. Ett rörligt cirkelmönster visas på displayen under några sekunder och sedan återgår den till visa att patientens vikt.

AKTA

Vågsystemet kräver regelbunden kalibrering för att säkerställa noggrannheten.
Se ”Förebyggande underhåll” på sida 49.

Felkoder

Felkoder visas på displayen. De används för att ange ett problem med vägningssystemet. Det kan vara på grund av ett mänskligt fel eller eventuella felaktiga förhållanden.

I tabellen nedan visas vanliga felkoder med betydelser och möjliga orsaker.

Skärm	Orsak	Lösning
E001	Nollställning i batteriläge	Anslut sängen till elnätet och initiera vägningssystemet på nytt; se sida 41
E002	Viktminskning för Autokompensering överskrider 100 kg	Återför vikt som har avlägsnats från sängen
E003	Viktminskning för Autokompensering överskrider 100 kg	Avlägsna tillagd vikt från sängen
E102	Ingen stabil viktavläsning har erhållits inom 10 sekunder	Se punkterna i listan i avsnittet ”Noggrannhet” på sida 40

OBS!
Om en annan felkod än de som anges ovan visas på displayen, se produktservicemanualen eller kontakta en godkänd Arjo-servicetekniker.

Vinkelindikering

När reglagen för ryggstödsvinkel eller tippfunktion används visar vågsystemets display den ungefärliga vinkeln i grader för den valda funktionen.

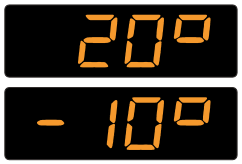

Vinklarna visas i förhållande till golvet, så de visade värdena för ryggstödsvinkel och lårvinkel ändras när madrassplattformen lutas.

Tiltvinkeln visas som ett negativt värde för tiltfunktion och ett positivt värde för omvänd tiltfunktion.

VariZone™-detektering av patientrörelser aktiverad

Systemet för detektering av patientrörelser kan ställas in för att avge ett larm när patienten utför oönskade rörelser. Känsligheten för detekteringen av patientrörelser, i förhållande till mitten av madrassplattformen, kan justeras stegvis.

Reglagen till systemet för detektering av patientrörelser sitter på de delade sänggrindarna vid fotänden.

Fig. 23 – Reglage för detektering av patientrörelser

I sängen: Den här knappen aktiverar/inaktiverar detektering av patientrörelser och ökar känsligheten hos systemet.

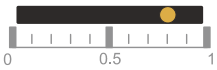

Detekteringströskel för patientrörelser: En indikator visar aktuell systemstatus och vald känslighet för detektering av patientrörelser.

Urstigning: Med denna knapp aktiverar/inaktiverar du detektering av patientrörelser och minskar systemets känslighet.

VARNING

Funktionen för detektering av patientrörelser ska kontrolleras regelbundet så att den fungerar korrekt och innan varje gång en ny patient använder sängen.

Madrasser som inte har godkänts av Arjo ska kontrolleras av användaren för att säkerställa att de fungerar korrekt med *VariZone*-systemet.

OBS!
Om madrassplattformen justeras medan detektering av patientrörelser är aktiv, kan ett larm utlösas om detektering av patientrörelser har ställts in på hög känslighet.

Drift

Kontrollera följande innan detektering av patientrörelser aktiveras:

- Patientens vikt har uppmätts och registrerats.
- Alla ytterligare objekt (t.ex. tillbehör) har tagits med i beräkningen med hjälp av funktionen Autokompensering.
- Vägningssystemets display är tom.

VARNING

Kontrollera att larmet kan höras tydligt av vårdpersonal innan detektering av patientrörelser används i exempelvis övervakningsrummet.

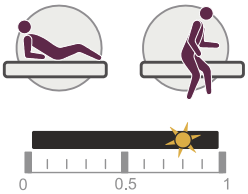

Aktivera detektering av patientrörelser genom att hålla någon av knapparna **I sängen** och **Urstigning** intryckt under två sekunder.

Indikatorlampan för tröskelvärdesvisning blinkar för att ange larmets tröskelvärdesnivå.

Ju längre till vänster den blinkande indikatorlampan befinner sig, desto lägre är larmtröskelvärdet och även små rörelser hos patienten i sängen kommer att detekteras.

Ju längre till höger den blinkande indikatorlampan befinner sig, desto högre är larmtröskelvärdet och endast stora rörelser, till exempel att patienten stiger ur sängen, detekteras.

Lägre tröskelvärde

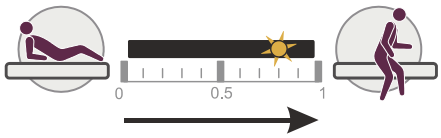

Högre tröskelvärde

Så här ökar du detekteringströskeln för patientrörelser:

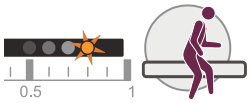

Håll ner knappen **Urstigning**. Indikatorns blinkområde förflyttas till höger. Släpp knappen när önskat tröskelvärde har nåtts.

Så här minskar du detekteringströskeln för patientrörelser:

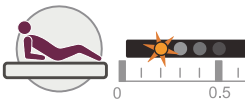

Håll ner knappen **I sängen**. Indikatorns blinkområde förflyttas till vänster. Släpp knappen när önskat tröskelvärde har nåtts.

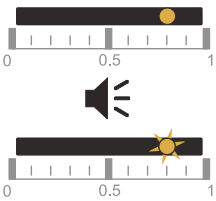

Efter några sekunder slutar indikatorlampan att blinka och lyser konstant för att indikera att detektering av patientrörelser är aktiv.

Om patientrörelser som överskrider det inställda tröskelvärdet detekteras, hörs en ljudsignal och indikatorlampan för tröskelvärdet blinkar.

Så här stänger du av larmet eller inaktiverar detektering av patientrörelser:

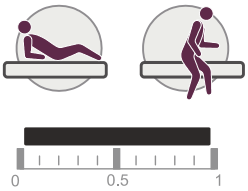

Tryck en gång på knappen **I sängen** eller **Urstigning**.

Larmet tystas och indikatorn för tröskelvärdesvisning släcks för att indikera att detektering av patientrörelser har inaktiverats.

Klämskyddssystem (tillval)

Klämskyddssystemet är utformat för att detektera om patienten kläms mellan basen och madrassplattformen när madrassplattformen sänks ner eller placeras i lutande läge eller autostolsläge. Det här systemet är ständigt aktivt och kan inte stängas av.

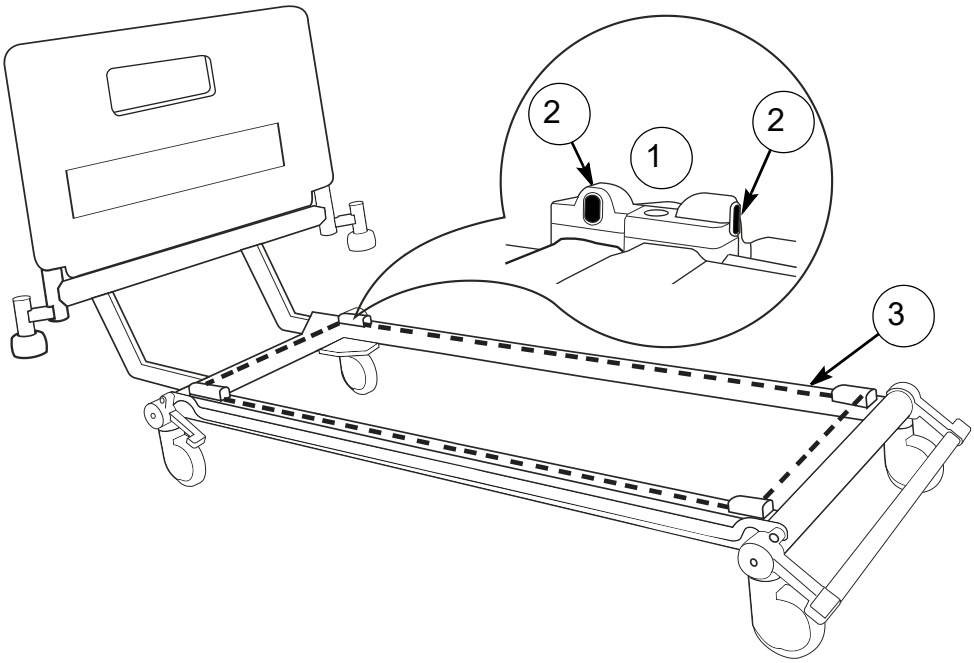

Fig. 24 – Klämskyddsgivare och ljusstråle

Det finns fyra infraröda givare (**1**), en ovanför varje styrhjul, som genererar en osynlig ljusstråle kring sängens bas (**3**).

Om ljusstrålen bryts (t.ex. av patientens arm eller ben) när madrassplattformen sänks, stannar madrassplattformen och vägningssystemet visar AES. Höjning av madrassplattformen påverkas inte.

OBS!
Klämskyddssystemet kan också aktiveras om ljusstrålen bryts av sängkläder osv.

VARNING

Rengör linserna (2) regelbundet med mjuk och torr trasa.

6. Produktskötsel

VARNING

Koppla ur sängen från elnätet innan någon form av rengöring eller underhåll utförs. Sängen kan fortfarande manövreras med batterier om funktionen inte har stängts av med hjälp av personalhandkontrollen.

Madrassplattformssektioner

De fyra sektionerna på madrassplattformen (ryggstöd, stuss, lår och vad) kan tas bort genom att de dras uppåt från plattformen.

Lyft bort vadsektionens förlängningsdel (**1**) innan du tar bort vadsektionen (**2**).

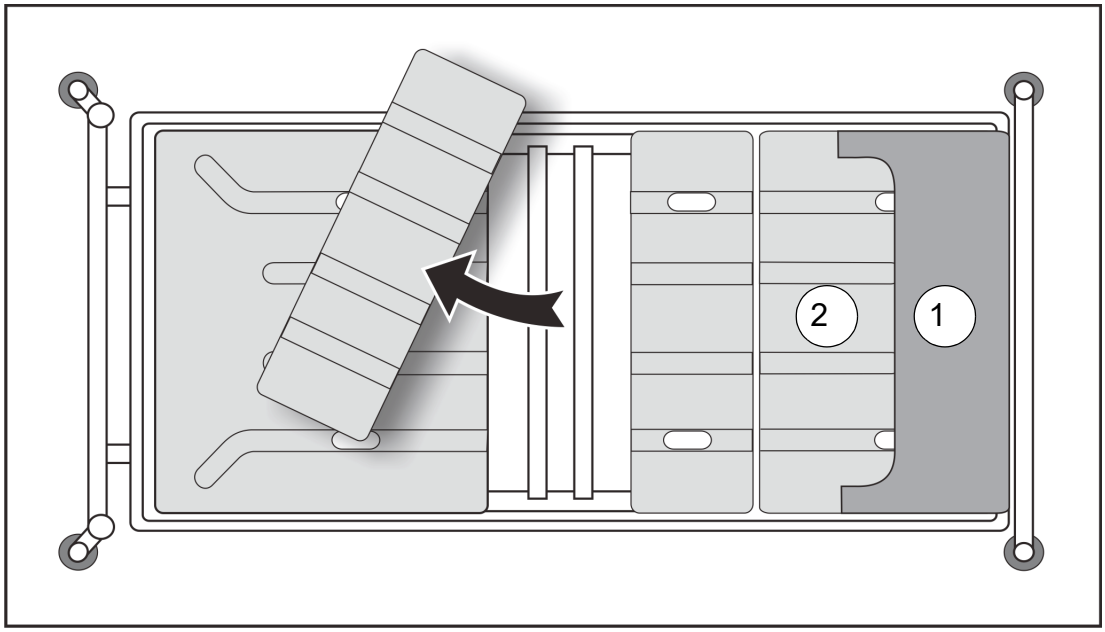

Fig. 25 – Madrassplattformssektioner (uppifrån)

När en sektion byts ut, se till att den är i rätt läge på madrassplattformen och tryck ner den hårt tills den snäpper på plats.

Sätt tillbaka vadsektionens förlängningsdel (**1**) genom att klämma fast den över änden på madrassplattformen.

Rengöring

VARNING

Låt inte elkontakten eller elkabeln bli våta.

AKTA

Använd inte slipande ämnen eller kuddar eller fenolbaserade desinficeringsmedel.

Använd inte trycktvätt eller tvättunnel.

Ta inte bort fett från ställdonskolvarna.

OBS!
De här anvisningarna gäller även tillbehör, men inte madrasser. För lyftremmar och handtag, se tillverkarens instruktioner som medföljde produkten.

Sängen bör rengöras och desinficeras varje vecka och innan en ny patient använder den.

Rengöring

Avlägsna madrassen och alla tillbehör från sängen.

Huvud- och fotgavlar och madrassplattformens delar bör tas bort från sängen och rengöras.

Använd lämpliga skyddskläder och rengör alla ytor med en engångstrasa fuktad med neutralt rengöringsmedel och handvarmt vatten.

Börja med att rengöra sängens övre delar och rengör längs alla horisontella ytor. Arbeta metodiskt mot sängens nedre delar och rengör till sist hjulen. Var extra noggrann med att rengöra områden där det kan ansamlas damm eller smuts.

Torka med en ny engångstrasa fuktad i rent vatten och torka med pappershanddukar.

Låt de rengjorda delarna torka innan madrassen läggs tillbaka.

Desinficering

Efter att ha rengjort sängen enligt ovanstående beskrivning ska alla ytor torkas av med natriumdiklorisocyanuratlösning (NaDCC) med en koncentration på 1 000 ppm (0,1 %) fritt klor.

Om det har ansamlats kroppsvätskor, t.ex. blod, ska koncentrationen av NaDCC ökas till 10 000 ppm (1 %) fritt klor.

Användning av andra desinficeringsmedel

Arjo rekommenderar natriumdiklorisocyanurat (NaDCC) som desinficeringsmedel. Det är effektivt, stabilt och har ganska neutralt pH-värde. Inom hälsovården används många slags desinficeringsmedel, och det är inte möjligt för Arjo att testa allihop för att bestämma om medlet kan påverka sängens utseende eller funktion.

Om vårdinstitutionens regler kräver användning av ett annat desinficeringsmedel än NaDCC (t.ex. utspätt blekmedel eller väteperoxid), bör det användas med försiktighet och enligt tillverkarens instruktioner.

Förebyggande underhåll

Denna produkt slits under användning. För att säkerställa att produkten fortsätter fungera som avsett, måste skötsel utföras i de intervall som visas nedan.

VARNING

Den här listan anger rekommenderad miniminivå för förebyggande underhåll. Mer frekventa kontroller bör utföras när produkten används flitigt eller om den används i utsatta miljöer, eller där lokala bestämmelser kräver det.

Om kontrollerna inte utförs, eller om produkten används efter att ett fel har upptäckts, kan både patientens och vårdpersonalens säkerhet äventyras. Förebyggande underhåll hjälper till att förhindra olyckor.

OBS!
Underhåll och service kan inte utföras på produkten när den används med patienten.

Aktiviteter som vårdpersonal ska utföra	Dagligen	Varje vecka
Kontrollera att delade sänggrindar fungerar	✓	
Kontrollera styrhjulen visuellt		✓
Kontrollera att de manuella HLR-handtagen på båda sidor av sängen fungerar		✓
Undersök strömkabeln och stickkontakten visuellt		✓
Utför en fullständig kontroll av alla elektriska sängpositionerings-funktioner (ryggstöd, höjd, tippfunktion osv.)		✓
Kontrollera att patientreglagen, vårdpersonalreglagen och personalmanöverkontrollen fungerar korrekt		✓
Kontrollera att vägningssystemets reglage fungerar korrekt		✓
Kontrollera att klämskyddssystemet fungerar och rengör givarlinserna (se sida 46) (tillval)		✓
Kontrollera om madrassen är skadad och om det har trängt in vätska		✓
Undersök däverten, remmen och handtaget (tillval)	✓	

Om resultatet av något av dessa test är otillfredsställande, kontakta Arjo eller en godkänd servicetekniker.

VARNING

Rutinerna nedan får endast utföras av utbildad och kvalificerad personal. Om detta inte efterföljs kan detta leda till personskador och en produkt som inte är säker att använda.

Åtgärder att utföras av kvalificerad personal	Varje år
Kontrollera att sänghyllan (tillval) hålls kvar i stängt läge vid maximal omvänd tilt.	✓
Kontrollera att sängen fungerar korrekt när den drivs av reservbatteriet enligt beskrivningen avsnittet ”Batteritest” på sida 51.	✓
Kontrollera att styrhjulen fungerar och lägg särskild vikt vid broms- och styrfunktioner.	✓
Kontrollera att vadsektionen rör sig till hjärtlägesposition när lårsektionen höjs.	✓
Kontrollera att vadsektionen spärras ordentligt i horisontellt (vaskulärt) läge när den höjs manuellt.	✓
Kontrollera att sängförlängningen låser säkert i alla tre lägen.	✓
Kontrollera nätkabeln och nätkontakten. Byt ut båda om någon är skadad. Använd inte lösa stickkontakter.	✓
Kontrollera att alla synliga kablar inte är skadade eller slitna.	✓
Kontrollera att alla åtkomliga muttrar, bultar och andra fästen är på plats och ordentligt åtdragna.	✓
Kontrollera alla tillbehör som sitter fast i sängen. Lägg speciell vikt vid fästen och rörliga delar.	✓

Vågsystem

Se till att följa alla lokala riktlinjer och bestämmelser gällande verifiering och kalibrering av vågen.

Vägningssystemet ska omverifieras före det sista giltighetsdatum som anges på sängen. Se till att sängen omverifieras en gång om året. Om kraven för verifiering inte uppfylls ska vägningssystemet omkalibreras.

För information om verifierings- och kalibreringsprocedurerna, se produkt-servicemanualen eller kontakta en godkänd Arjo-servicetekniker.

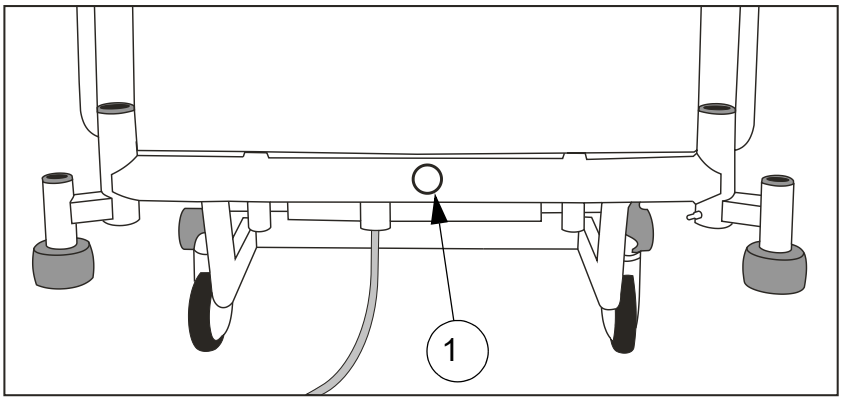

Fig. 26 – Etikett med kalibreringsutgångsdatum

Batteritest

Kontrollera reservbatteriets skick med hjälp av följande test.

1. Koppla bort sängen från elnätet.

2. Höj madrassplattformen till maximal höjd, ignorera batteriets varningssignal.

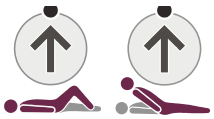

3. Höj ryggstödet och bensektionerna så mycket det går.

4. Håll HLR-knappen intryckt. Madrassplattformen görs plan och sänks till medelhöjd.

5. Sänk madrassplattformen till minimihöjd.

6. Använd maximal tippfunktion (Trendelenburg).

7. Ställ tillbaka madrassplattformen i horisontellt läge. Använd sedan maximal omvänd tippfunktion (omvänd Trendelenburg).

Om testet misslyckas, anslut sängen till elnätet i minst åtta timmar för att ladda batteriet och gör om testet. Om sängen fungerar felaktigt en andra gång, kontakta Arjo eller en godkänd servicetekniker.

För bästa möjliga prestanda bör reservbatteriet bytas ut vart fjärde år av auktoriserad servicetekniker.

Felsökning

Om utrustningen inte fungerar korrekt, ger nedanstående tabell förslag på några enkla kontroller och korrigerande åtgärder. Om de inte räcker för att lösa problemet, kontakta Arjo eller auktoriserad servicetekniker.

Fel	Möjlig orsak	Åtgärd
”Pipljud” när sängen används.	Sängen drivs av reservbatteriet.	Kontrollera att elkabeln är ansluten och att strömförsörjningen fungerar Kontrollera säkringen i elkontakten (om den sitter i)
En eller flera sängfunktioner fungerar inte	Funktion(er) låst(a) på personalhandkontrollen	Lås upp funktion(er) på personalhandkontrollen
Sängen är svår att manövrera	Bromspedalerna i styrningsläge	Lägg bromspedalerna i friläge
Alla lampor på personalhandkontrollen lyser eller blinkar	Elsystemets driftcykel överskriden	Se avsnittet ”Låsning av driftcykel” på sida 38
Madrassplattformen kan inte sänkas	Programvarufel i höjdreglaget	Höj madrassplattformen till maximal höjd för att återställa programvaran
Felkod E300 visas	Knappreglage nedtryckt under mer än 90 sekunder	Avlägsna trycket från knappreglagen. Kontakta en godkänd Arjo-servicetekniker om felkoden inte försvinner
Madrassplattformen kan inte sänkas och felkoden AES visas	Klämskyddssystemet har aktiverats	Avlägsna hinder under madrassplattformen. Om sängen fortfarande inte kan sänkas kontaktar du en godkänd Arjo-servicetekniker
Felkod E410	Servicefel	Kontakta en godkänd Arjo-servicetekniker
Larm avges när patienten rör sig i sängen	Tröskelvärdet för rörelsedetektering har ställts in för lågt	Öka tröskelvärdesinställningen för VariZone
Fel i indikerad patientvikt	Madrassplattformen blockerad	Kontrollera att madrassplattformen inte kommer i kontakt med möbler, draperier, kablar etc. Kontrollera att ingen vikt har lagts till på sängen utan att funktionen Autokompensering har använts
Ryggstödet sänks inte när det manuella HLR-handtaget används	Otillräcklig patientvikt mot ryggstödet	Tryck ryggstödet bakåt för att starta sänkningen
Felkod E001	Nollställning i batteriläge	Anslut sängen till elnätet och initiera vägningssystemet på nytt; se sida 41

Fel	Möjlig orsak	Åtgärd
Felkod E002	Viktminskning för Autokompensering överskrider 100 kg	Återför vikt som har avlägsnats från sängen
Felkod E003	Viktminskning för Autokompensering överskrider 100 kg	Avlägsna tillagd vikt från sängen
Felkod E102	Ingen stabil viktavläsning har erhållits inom 10 sekunder	Se punkterna i listan i avsnittet ”Noggrannhet” på sida 40

Felindikationer

Sängens kontrollprogram indikerar problem i elsystemet genom att lampor på personalmanöverpanelen blinkar. Om du råkar ut för något av nedanstående, kontakta Arjo eller godkänd servicetekniker.

Indikation	Tänkbar orsak
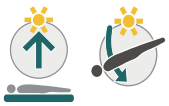 Lamporna för madrassplattformens höjd och tilt blinkar	Fel på höjdställdon (fotände)
Lamporna för madrassplattformens höjd och omvänd tilt blinkar	Fel på höjdställdon (huvudände)
Lampa för ryggstöd blinkar	Fel på ryggstödsställdon
Lampa för lårsektion blinkar	Fel på ställdon för lårsektionen
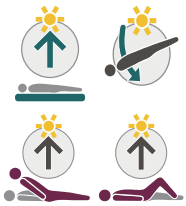 Lamporna för madrassplattformens höjd, ryggstöd och lårsektion blinkar	Fel på styrenheten

Produktens livslängd

Utrustningens livslängd är i normala fall tio (10) år. ”Livslängd” definieras som den period under vilken produkten bibehåller angiven prestanda och säkerhet, förutsatt att den har underhållits och använts under normala förhållanden i enlighet med rekommendationerna i dessa instruktioner.

7. Tillbehör och kablar

Rekommenderade tillbehör för sängen visas i nedanstående tabell. Observera att vissa artiklar eventuellt inte finns i alla länder.

Tillbehör	Produktkod
Dävert med rem och handtag	ENT-ACC01
Droppställning	ENT-ACC02
Krokar för droppställning	ENT-ACC02 SH
Trepositions dävert med rem och handtag	ENT-ACC03
Vinklad droppställning	ENT-ACC04
Frakturram	ENT-ACC05
Infusionspumphållare	ENT-ACC07
Hållare för syrgasflaska (för CD, D, E och PD-cylindrar)	ENT-ACC08
Traktionsutrustning	ENT-ACC10
Hållare för personalhandkontroll	ENT-ACC11
Extra krokar för droppställning	ENT-ACC14
Krok för förvaring av nätkabel (följer med sängen)	ENT-ACC15
Hållare för syrgasflaska (för B5-cylinder)	ENT-ACC18
Hållare för urinflaska	ENT-ACC19
Extra kraftig droppställning	ENT-ACC24
Nivåinställningsenhet	ENT-ACC25
Monteringsställning för strömomvandlare	ENT-ACC26
Traktionsutrustning för nacken	ENT-ACC32
IVA-gavel (huvudgavel)	ENT-ACC34
Oxylog®-utrustningshållare	ENT-ACC40
Bäckenhållare	ENT-ACC56
Hållare för syrgasflaska	ENT-ACC58
Monitorhylla	ENT-ACC64
Dävertmonterad dropphållare	ENT-ACC65
Grindförlängare (för fotände)	ENT-ACC66
Hållare för urinflaska	ENT-ACC69
Droppställning	ENT-ACC71
Monitorhylla	ENT-ACC74
Inbyggd droppställning	ENT-ACC89

Oxylog är ett registrerat varumärke som tillhör Dräger Medical.

Nr.	Namn	Kabellängd (m)	Skärmning eller inte	Kommentar
1	kabel	2,895	Nr.	/

8. Tekniska data

Allmänt	
Säker arbetslast	250 kg
Max brukarvikt	185 kg
Produktvikt (ca)	180 kg
Ljudnivå	Ca 50 dB
Driftförhållanden	
Temperatur	10 °C till 40 °C (50 °F till 104 °F)
Relativ luftfuktighet	20 % till 90 % vid 30 °C, icke-kondens
Lufttryck	700 hPa till 1 060 hPa
Elektriska data	
Ineffekt	Max. 3 A vid 230 VAC 50/60 Hz Max. 3 A vid 230 VAC 60 Hz (KSA) Max. 5,8 A vid 120 VAC 60 Hz Max. 6,8 A vid 100 VAC. 50/60 Hz
Relativ pulslängd	10 % (2 min. på, 18 min. av)
Elektriskt stötskydd	Klass I Typ B
Kapslingsklasskydd	IPX4
Reservbatteri	2 x 12 V seriekopplade, förslutna, uppladdningsbara bly/syragel 1,3 Ah
Patientvägningssystem	
Minsta verifieringsintervall (skaldelning) *e*	500 g
Min. kapacitet	10 kg
Max. kapacitet	250 kg
Godkännanden[1]	Uppfyller direktiv 2014/31/EU, noggrannhetsklass: III.
Skalgradering[2]	Klass III

[1] tillämpligt för länder i CEN-regionen

[2] tillämpligt för resten av världen

Mått (med förbehåll för normala tillverkningsavvikelser)	
Total sänglängd	
Position 1 (kort)	224 cm
Position 2 (standard)	235 cm
Position 3 (förlängd)	247 cm
Madrassplattform – längd	
Position 1 (kort)	192 cm
Position 2 (standard)	203 cm
Position 3 (förlängd)	215 cm
Totalbredd	103 cm
Madrassplattformens höjd (mitten av stussektionen till golvet)	
Med 125 mm styrhjul	32 cm till 76 cm svängda sängbottenplattor 34 cm till 78 cm plana sängbottenplattor
Med 150 mm styrhjul	34 cm till 78 cm svängda sängbottenplattor 36 cm till 80 cm plana sängbottenplattor
Tippfunktionsvinkel	12° min.
Omvänd tippfunktionsvinkel	12° min.
Madrasstorlek (se avsnittet ”Madrasser” på sida 15)	
Position 2 (standard)	202 cm x 88 cm, 12,5 till 18 cm tjock
Vinklar för madrassplattform	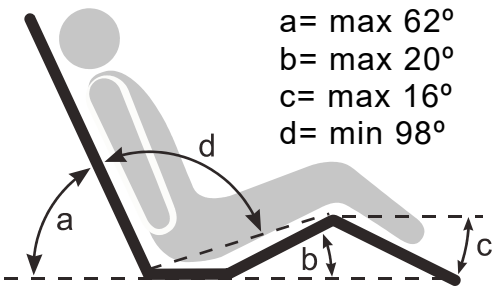

Kassering av uttjänta produkter
• Utrustning som innehåller elektriska och elektroniska komponenter ska tas isär och återvinnas i enlighet med WEEE-direktivet eller med lokala eller nationella bestämmelser. • Alla batterier i produkten måste återvinnas separat. Batterier ska kasseras i enlighet med nationella eller lokala bestämmelser. • Komponenter som till största del består av olika typer av metall (har ett metallinnehåll på över 90 % sett till vikt), så som sängramar, ska återvinnas som metall.

Transport och förvaring	
Hanteras varsamt. Får inte tappas. Undvik stötar eller våldsamma slag. Utrustningen bör förvaras i ett rent, torrt och välventilerat utrymme som uppfyller följande krav:	
Temperatur	-10 °C till 50 °C (14 °F till 122 °F)
Relativ luftfuktighet	20 % till 90 % vid 30 °C, icke-kondens
Lufttryck	700 hPa till 1 060 hPa
AKTA **Om sängen förvaras oanvänd under lång tid, bör den anslutas till elnätet i 24 timmar var tredje månad för att ladda reservbatteriet, annars kan den sluta fungera.**	
Symboler	
= 250 kg/ 550 lb	Säker arbetslast.
= 185 kg/ 407 lb	Max brukarvikt.
	Växelström (AC).
	Akta.
	Driftsanvisning – se bruksanvisningen
	Patientansluten del typ B. Patientanslutna delar: Övre delen av ramen, sängkontroller, delade sänggrindar, huvud- och fotgavel.
	Tillverkare/tillverkningsdatum.
CE 2797	CE-märkning som indikerar överensstämmelse med Europeiska gemenskapens harmoniserade lagstiftning. Siffror visar att produkten står under tillsyn av ett anmält organ.
SN	Serienummer.
REF	Modellnummer.

Symboler (forts.)	
MD	Visar att produkten är en medicinteknisk enhet i enlighet med EU:s förordning om medicintekniska produkter 2017/745.
	Se bruksanvisningen/broschyren – bruksanvisningen ska läsas.
UL CERTIFIED SAFETY US·CA E348583	BETRÄFFANDE ELSTÖT, BRAND OCH MEKANISKA RISKER ENDAST I ENLIGHET MED: Certifierad av UL i enlighet med följande standarder: ANSI/AAMI ES60601-1:2005 + AMD1:2012 CAN/CSA-C22.2 nr 60601-1:14 IEC 60601-1:2005 + AMD1:2012 IEC 60601-1-6:2010 + AMD1:2013 IEC 60601-2-52:2009 + AMD1:2015
	Avfall som består av eller delvis består av elektrisk och elektronisk utrustning (WEEE) – får inte sorteras som hushållsavfall.
	Potentialutjämningskontakt.
	Skyddsjord (jord).
	Rekommenderad madrasstorlek.
≥ 40 kg ≥ 146 cm BMI ≥ 17	Rekommenderad patientstorlek.
kg / lb + kg / lb = kg / lb	Utrustningens totalvikt inkluderar dess säkra arbetslast.
	Vadsektion vaskulärt läge.
	Förlängning av madrassplattformen.

Symboler (forts.)	
	Etikett med kalibreringsutgångsdatum.
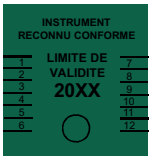	Etikett med kalibreringsutgångsdatum (Frankrike).
	Bromsfunktionsetikett LH.
	Bromsfunktionsetikett LH.
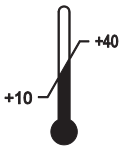	Indikerar min-/max-temperatur för användning av vågar.
M15 1234	Numret för ackrediterad myndighet för metrologi rättar sig efter NAWI-direktivet 2014/31/EU. I det fiktiva exemplet ovan representerar siffran ”15” året för märkning (2015) och siffran ”1234 ” ackrediterad myndighet för metrologi.
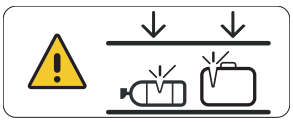	Lämna inte syrgasflaskan eller andra hinder under sängramen när den används.
UDI	Unik identitetsbeteckning för enheten

9. Garanti och service

Arjo standardvillkor och bestämmelser gäller för all försäljning; en kopia skickas på begäran. Dessa innehåller fullständig information om garantivillkor och begränsar inte kundens lagenliga rättigheter.

För service, underhåll och frågor om produkten, kontakta ditt lokala Arjo-kontor eller auktoriserad distributör. En förteckning över Arjos kontor finns på bruksanvisningens baksida.

Ha utrustningens modell- och serienummer till hands när du kontaktar Arjo om service, reservdelar eller tillbehör.

10. Elektromagnetisk kompatibilitet

Produkten har testats vad gäller överensstämmelse med gällande lagstadgade standarder avseende förmåga att blockera EMI (elektromagnetiska störningar) från externa källor.

Vissa procedurer kan bidra till att minska de elektromagnetiska störningarna:

- Kontrollera att andra enheter på avdelningar för vårdtagarövervakning och/eller intensivvård uppfyller gällande utsläppsstandarder.

.

VARNING

Användning av denna utrustning intill eller staplad med annan utrustning bör undvikas eftersom det kan leda till felaktig användning. Om sådan användning är nödvändig bör denna utrustning och den andra utrustningen observeras för att verifiera att de fungerar normalt.

VARNING

Bärbar RF-kommunikationsutrustning (inklusive kringutrustning som antennkablar och externa antenner) får inte användas närmare än 30 cm (12 tum) från någon del av Enterprise 9000X. Detta gäller även kablar som tillverkaren har specificerat. Annars kan utrustningens prestanda försämras.

VARNING

Användning av andra tillbehör, omvandlarkablar och kablar än de som anges eller tillhandahålls av utrustningens tillverkare kan leda till ökad elektromagnetisk strålning eller minskad elektromagnetisk immunitet för denna utrustning och kan resultera i felaktig drift.

Avsedd miljö: Professionell hälso- och sjukvårdsinrättningsmiljö

Undantag: HF-kirurgisk utrustning samt det RF-avskärmade rummet i ett ME-SYSTEM för magnetisk resonanstomografi.

<table>
<tr><th colspan="3">Vägledning och tillverkarens försäkran – elektromagnetisk strålning</th></tr>
<tr><th>Emissionstest</th><th>Överensstämmelse</th><th>Vägledning</th></tr>
<tr><td>RF-emissioner
CISPR 11</td><td>Grupp 1</td><td rowspan="4">Denna utrustning använder endast RF-energi för interna funktioner. Därför är RF-emissionerna mycket låga och det är osannolikt att de orsakar störningar hos elektronisk utrustning i närheten.

Denna utrustning kan användas vid alla slags inrättningar, inklusive i hemmamiljöer och sådana miljöer som är anslutna till allmänna lågspänningsnät som förser bostäder med ström.</td></tr>
<tr><td>RF-emissioner
CISPR 11</td><td>Klass A</td></tr>
<tr><td>Harmoniska emissioner
IEC 61000-3-2</td><td>Klass A</td></tr>
<tr><td>Spänningsvariationer/ flickeremissioner
IEC 61000-3-3</td><td>Överensstämmer</td></tr>
<tr><td colspan="3">OBS! EMISSIONS-egenskaperna hos denna utrustning gör att den lämpar sig för användning i industriella miljöer och på sjukhus (CISPR 11 klass A). Om den används i bostadsmiljö (där CISPR 11 klass B normalt krävs) kanske denna utrustning inte erbjuder ett fullgott skydd för radiokommunikationstjänster. Användaren kan behöva vidta dämpande åtgärder, såsom omplacering eller omriktning av utrustningen.</td></tr>
</table>

Vägledning och tillverkarens försäkran – elektromagnetisk immunitet		
Immunitetstest	**IEC 60601-1-2 testnivå**	**Överensstämmelsenivå**
Elektrostatisk urladdning (ESD) SS-EN 61000-4-2	±2 kV, ±4 kV, ±8 kV, ±15 kV luft ±8 kV kontakt	±2 kV, ±4 kV, ±8 kV, ±15 kV luft ±8 kV kontakt
Ledningsbundna störningar orsakade av RF-fält SS-EN 61000-4-6	3 V i 0,15 MHz till 80 MHz 6 V i ISM- och amatörradioband mellan 0,15 MHz och 80 MHz 80 % AM vid 1 kHz	3 V i 0,15 MHz till 80 MHz 6 V i ISM- och amatörradioband mellan 0,15 MHz och 80 MHz 80 % AM vid 1 kHz
Utstrålat RF elektromagnetiskt fält SS-EN 61000-4-3	Professionell hälso- och sjukvårdsmiljö 3 V/m 80 MHz till 2,7 GHz 80 % AM vid 1 kHz	Professionell hälso- och sjukvårdsmiljö 3 V/m 80 MHz till 2,7 GHz 80 % AM vid 1 kHz
Fält från trådlös RF-kommunikationsutrustning i närheten SS-EN 61000-4-3	385 MHz – 27 V/m 450 MHz – 28 V/m 710, 745, 780 MHz – 9 V/m 810, 870, 930 MHz – 28 V/m 1 720, 1 845, 1 970, 2 450 MHz – 28 V/m 5240, 5500, 5785 MHz – 9 V/m	385 MHz – 27 V/m 450 MHz – 28 V/m 710, 745, 780 MHz – 9 V/m 810, 870, 930 MHz – 28 V/m 1 720, 1 845, 1 970, 2 450 MHz – 28 V/m 5240, 5500, 5785 MHz – 9 V/m
Elektriska snabba transienter och pulsskurar SS-EN 61000-4-4	±2 kV AC-port 100 kHz repetitionsfrekvens	±2 kV AC-port 100 kHz repetitionsfrekvens
Spänningsfrekvens magnetfält SS-EN 61000-4-8	30 A/m 50 Hz eller 60 Hz	30 A/m 50 Hz
Stötpuls IEC 61000-4-5	±0,5 kV ±1 kV; ±2 kV, nätspänning (växelström), fas till jord ±0,5 kV ±1 kV, nätspänning (växelström), fas till fas	±0,5 kV ±1 kV; ±2 kV, nätspänning (växelström), fas till jord ±0,5 kV ±1 kV, nätspänning (växelström), fas till fas
Spänningsfall, korta avbrott och spänningsvariationer i spänningsmatningens ledningar IEC 61000-4-11	0 % UT; 0,5 cykel Vid 0°, 45°, 90°, 135°, 180°, 225°, 270° och 315° 0 % UT; 1 cykel och 70 % UT; 25/30 cykler Enfas: vid 0° 0 % UT; 250/300 cykel	0 % UT; 0,5 cykel Vid 0°, 45°, 90°, 135°, 180°, 225°, 270° och 315° 0 % UT; 1 cykel och 70 % UT; 25/30 cykler Enfas: vid 0° 0 % UT; 250/300 cykel
Magnetfält i närheten EN 61000-4-39	134,2 kHz–65 A/m 13,56 MHz–7,5 A/m	134,2 kHz–65 A/m 13,56 MHz–7,5 A/m
OBS! U_T är nätspänningen (växelström) innan testnivån tillämpas.		

Avsiktligen lämnats tom

Avsiktligen lämnats tom

AUSTRALIA
Arjo Australia
Building B, Level 3
11 Talavera Road
Macquarie Park, NSW, 2113,
Australia
Phone: 1800 072 040

BELGIQUE / BELGIË
Arjo Belgium
Evenbroekveld 16
9420 Erpe-Mere
Phone: +32 (0) 53 60 73 80
Fax: +32 (0) 53 60 73 81
E-mail: info.belgium@arjo.com

BRASIL
Arjo Brasil Equipamentos Médicos Ltda
Rua Marina Ciufuli Zanfelice, 329 PB02
Galpão - Lapa
São Paulo – SP – Brasil
CEP: 05040-000
Phone: 55-11-3588-5088
E-mail: vendas.latam@arjo.com
E-mail: servicios.latam@arjo.com

CANADA
Arjo Canada Inc.
90 Matheson Boulevard West
Suite 350
CA-MISSISSAUGA, ON, L5R 3R3
Tel/Tél: +1 (905) 238-7880
Free: +1 (800) 665-4831
Fax: +1 (905) 238-7881
E-mail: info.canada@arjo.com

ČESKÁ REPUBLIKA
Arjo Czech Republic s.r.o.
Na Strzi 1702/65
140 00 Praha
Czech Republic
Phone No: +420225092307
E-mail: info.cz@arjo.com

DANMARK
Arjo A/S
Vassingerødvej 52
DK-3540 LYNGE
Tel: +45 49 13 84 86
Fax: +45 49 13 84 87
E-mail: dk_kundeservice@arjo.com

DEUTSCHLAND
Arjo GmbH
Peter-Sander-Strasse 10
DE-55252 MAINZ-KASTEL
Tel: +49 (0) 6134 186 0
Fax: +49 (0) 6134 186 160
E-mail: info-de@arjo.com

ESPAÑA
ARJO IBERIA S.L.
Poligono Can Salvatella
c/ Cabanyes 1-7
08210 Barberà del Valles
Barcelona - Spain
Telefono 1: +34 900 921 850
Telefono 2: +34 931 315 999

FRANCE
Arjo SAS
2 Avenue Alcide de Gasperi
CS 70133
FR-59436 RONCQ CEDEX
Tél: +33 (0) 3 20 28 13 13
Fax: +33 (0) 3 20 28 13 14
E-mail: info.france@arjo.com

HONG KONG
Arjo Hong Kong Limited
Room 411-414, 4/F, Manhattan Centre,
8 Kwai Cheong Road, Kwai Chung, N.T.,
HONG KONG
Tel: +852 2960 7600
Fax: +852 2960 1711

ITALIA
Arjo Italia S.p.A.
Via Giacomo Peroni 400-402
IT-00131 ROMA
Tel: +39 (0) 6 87426211
Fax: +39 (0) 6 87426222
E-mail: Italy.promo@arjo.com

MIDDLE EAST
Arjo Middle East FZ-LLC
Office 908, 9th Floor,
HQ Building,North Tower,
Dubai Science Park,
Al Barsha South
P.O. Box 11488, Dubai,
United Arab Emirates
Direct +971 487 48053
Fax +971 487 48072
Email: Info.ME@arjo.com

NEDERLAND
Arjo Nederland BV
Biezenwei 21
4004 MB TIEL
Postbus 6116
4000 HC TIEL
Tel: +31 (0) 344 64 08 00
Fax: +31 (0) 344 64 08 85
E-mail: info.nl@arjo.com

NEW ZEALAND
Arjo Ltd
34 Vestey Drive
Mount Wellington
NZ-AUCKLAND 1060
Tel: +64 (0) 9 573 5344
Free Call: 0800 000 151
Fax: +64 (0) 9 573 5384
E-mail: nz.info@Arjo.com

NORGE
Arjo Norway AS
Olaf Helsets vei 5
N-0694 OSLO
Tel: +47 22 08 00 50
Faks: +47 22 08 00 51
E-mail: no.kundeservice@arjo.com

ÖSTERREICH
Arjo Austria GmbH
Lemböckgasse 49 / Stiege A / 4.OG
A-1230 Wien
Tel: +43 1 8 66 56
Fax: +43 1 866 56 7000

POLSKA
Arjo Polska Sp. z o.o.
ul. Ks Piotra Wawrzyniaka 2
PL-62-052 KOMORNIKI (Poznań)
Tel: +48 61 662 15 50
Fax: +48 61 662 15 90
E-mail: arjo@arjo.com

PORTUGAL
Arjo em Portugal
MAQUET Portugal, Lda.
(Distribudor Exclusivo)
Rua Poeta Bocage n.º 2 - 2G
PT-1600-233 Lisboa
Tel: +351 214 189 815
Fax: +351 214 177 413
E-mail: Portugal@arjo.com

SUISSE / SCHWEIZ
Arjo Switzerland AG
Fabrikstrasse 8
Postfach
CH-4614 HÄGENDORF
Tél/Tel: +41 (0) 61 337 97 77
Fax: +41 (0) 61 311 97 42

SUOMI
Arjo Scandinavia AB
Riihitontuntie 7 C
02200 Espoo
Finland
Puh: +358 9 6824 1260
E-mail: Asiakaspalvelu.finland@arjo.com

SVERIGE
Arjo International HQ
Hans Michelsensgatan 10
SE-211 20 MALMÖ
Tel: +46 (0) 10 494 7760
Fax: +46 (0) 10 494 7761
E-mail: kundservice@arjo.com

UNITED KINGDOM
Arjo UK and Ireland
Houghton Hall Park
Houghton Regis
UK-DUNSTABLE LU5 5XF
Tel: +44 (0) 1582 745 700
Fax: +44 (0) 1582 745 745
E-mail: sales.admin@arjo.com

USA
Arjo Inc.
2349 W Lake Street Suite 250
US-Addison, IL 60101
Tel: +1 (630) 307-2756
Free: +1 (800) 323-1245
Fax: +1 (630) 307 6195
E-mail: us.info@arjo.com

JAPAN
Arjo Japan K.K.
東京都港区虎ノ門三丁目7 番8 号
ランディック第2 虎ノ門ビル9 階
Tel: +81 (0)3-6435-6401
Fax: +81 (0)3-6435-6402
E-mail: info.japan@arjo.com

At Arjo, we are committed to improving the everyday lives of people affected by reduced mobility and age-related health challenges. With products and solutions that ensure ergonomic patient handling, personal hygiene, disinfection, diagnostics, and the effective prevention of pressure ulcers and venous thromboembolism, we help professionals across care environments to continually raise the standard of safe and dignified care. Everything we do, we do with people in mind.

ArjoHuntleigh AB
Hans Michelsensgatan 10
211 20 Malmö, Sweden
www.arjo.com

CE
2797