Mais de
40
acessórios para
suas camas
hospitalares
Arjo

CATÁLOGO DE ACESSÓRIOS

Acessórios para Plataforma Universal de Camas Hospitalares

Enterprise - Citadel - Citadel Plus

arjo
EMPOWERING MOVEMENT

Acessórios para ajudar você a oferecer melhores cuidados

A linha Universal Medical Bed Platform (UMBP) possui uma ampla variedade de acessórios, que complementam a cama e oferecem benefícios adicionais a pacientes e cuidadores. Projetados especificamente para a linha Universal Medical Bed Platform, esses acessórios refletem os mesmos padrões e qualidade das camas.

Os acessórios UMBP podem ser encomendados independentemente da cama e adaptados a ela mais tarde, conforme necessário (a menos que indicado de outra forma). Todos os acessórios foram totalmente testados para garantir a compatibilidade com os modelos de cama UMBP especificados.

A linha de camas hospitalares UMBP foi testada pela organização independente UL, reconhecida internacionalmente, para certificar sua conformidade com os requisitos mais recentes de estabilidade, dimensões e segurança contidos na Norma 2-52.

Resumo

TIPO DE ACESSÓRIO	ITEM ACESSÓRIO	NÚMERO DA PEÇA	PÁGINA
Suportes de infusão intravenosa	Suporte IV (2 kg SWL)	ENT-ACC02	4
	Suporte IV (ganchos de aço, 5 kg SWL)	ENT-ACC02 SH	4
	Suporte IV inclinado	ENT-ACC04	4
	Suporte IV de 4 pontos (ganchos de aço, 5 kg SWL)	ENT-ACC71	4
	Suporte IV integrado dobrável	ENT-ACC89	4
	Ganchos adicionais para suporte IV	ENT-ACC14	4
	Suporte IV resistente	ENT-ACC24	5
	Suporte de bomba de seringa	ENT-ACC07	5
	Porta-bolsa de IV para suporte de elevação	ENT-ACC65	5
Suporte, cinta e alça de elevação	Suporte/cinta/alça de elevação fixos	ENT-ACC01	6
	Suporte de elevação giratório	ENT-ACC03	6
	Suporte de elevação fixo (2 suportes)	ENT-ACC101	6
Suportes de cilindro de oxigênio	Suporte de cilindro de 100 - 108 mm de diâmetro	ENT-ACC08	7
	Suporte de cilindro 119 - 122 mm de diâmetro	ENT-ACC58	7
	Suporte de cilindro 140 - 151 mm de diâmetro	ENT-ACC18	7
Kit de manutenção, painéis de cabeceira e bolsa de armazenamento do colchão	Kit de manutenção	ENT-ACC23	7
	Painel de cabeceira para UTI	ENT-ACC34	7
	Bolsa de armazenamento do colchão para Superfícies Citadel	ENT-ACC80	7
Estruturas de tração e fratura	Montagem de pequena tração (excluindo pesos)	ENT-ACC10	8
	Conjunto de tração de cabeceira (excluindo pesos)	ENT-ACC32	8
	Adaptador de tração	ENT-ACC33/1	8
		e ENT-ACC33/2	8
	Estrutura de fratura completa (excluindo pesos)	ENT-ACC05	8
Outros	Suporte para coletor de urina - padrão	ENT-ACC19	9
	Suporte para coletor de urina - largo	ENT-ACC69	9
	Suporte duplo para coletor	ENT-ACC12	9
	Gancho para suporte de cabos elétricos	ENT-ACC15	9
	Suporte de montagem do transdutor	ENT-ACC26	9
	Prateleira dobrável para monitor	ENT-ACC64	10
	Prateleira dobrável para monitor	ENT-ACC74	10
	Prateleira dobrável para monitor	ENT-ACC20	10
	Prateleira dobrável para monitor	ENT-ACC53	10
	Suporte de urinol	ENT-ACC56	10
	Painel de preenchimento da extremidade dos pés	ENT-ACC66	10
	Extensão da grade lateral dobrável	ENT-ACC67	10
	Suporte do equipamento Oxylog	ENT-ACC40	11
	Tampa da caixa de controle de gotejamento para E5000X	ENT-ACC63	11
	Tampa do atuador do espaço da plataforma	ENT-ACC72	11
	Suporte do suspensor da placa de pés para Citadel	ENT-ACC81	11
	Suporte de transporte para Citadel	ENT-ACC82	11
	Suporte do controle da enfermagem (acp)	ENT-ACC11	11
	Almofadas de proteção lateral ¾ para Enterprise 5000/5000x	ENT-ACC06	12
	Almofadas laterais	ENT-ACC31	12
	Suporte de frasco	ENT-ACC17	12
	Exatidão do sistema de pesagem e nivelamento da cama	ENT-ACC25	12

Suportes de infusão intravenosa

ENT-ACC02

Suporte IV

Um suporte IV reto de altura ajustável com dois ganchos de plástico foi projetado para colocar bolsas de fluido e outros equipamentos intravenosos.

- A carga de trabalho segura é de 2 kg por gancho
- O peso do produto é 1,5 kg
- Pode ser aumentado para quatro ganchos, se necessário, instalando o acessório ENT-ACC14
- Compatível com todas as camas Enterprise e Citadel

ENT-ACC02-SH

Suporte IV (ganchos de aço)

Um suporte IV reto de altura ajustável com dois ganchos de aço foi projetado para colocar bolsas de fluido e outros equipamentos intravenosos.

- A carga de trabalho segura é de 5 kg por gancho
- O peso do produto é de 1,8 kg
- Compatível com todas as camas Enterprise e Citadel (não com a Citadel Plus)

ENT-ACC04

Suporte IV angular

Este suporte IV angular de dois ganchos oferece maior flexibilidade para um posicionamento ideal.

- A carga de trabalho segura é de 2 kg por gancho
- O peso do produto é de 1,7 kg
- Pode ser aumentado para quatro ganchos, se necessário, instalando o acessório ENT-ACC14
- Compatível com todas as camas Enterprise e Citadel

ENT-ACC71

Suporte IV de 4 pontos (ganchos de aço)

Suporte reto e ganchos de aço que permitem maior carga de trabalho segura.

- A carga de trabalho segura é de 5 kg por gancho
- O peso do produto é de 1,8 kg
- Compatível com todas as camas Enterprise e Citadel

ENT-ACC89

Suporte IV integrado dobrável

Este suporte IV angular de dois ganchos oferece maior flexibilidade para um posicionamento ideal.

- A carga de trabalho segura é de 2 kg por gancho
- Compatível com todas as camas Enterprise e Citadel (não com a Citadel Plus)

ENT-ACC14

Ganchos adicionais para suporte IV

O acessório de dois ganchos se encaixa no ENT-ACC02 e ENT-ACC04 para converter esses produtos em suportes IV de quatro ganchos.

- A carga de trabalho segura é de 2 kg por gancho
- Compatível com todos os suportes IV com ganchos de plástico (não com ganchos de metal)

ITEM ACESSÓRIO:	E5000	E5000X	E8000	E8000X	E9000	E9000X	E9600X	E9700X	E9800X	CITADEL BFS	CITADEL PTS	CITADEL PLUS
ENT-ACC02	•	•	•	•	•	•	•	•	•	•	•	•
ENT-ACC02-SH	•	•	•	•	•	•	•	•	•	•	•	
ENT-ACC04	•	•	•	•	•	•	•	•	•	•	•	•
ENT-ACC71	•	•	•	•	•	•	•	•	•	•	•	•
ENT-ACC89	•	•	•	•	•	•	•	•	•	•	•	
ENT-ACC14	•	•	•	•	•	•	•	•	•	•	•	•

As camas Enterprise lançadas durante ou após 2013 contêm um X após o nome.

Suportes de infusão intravenosa

ENT-ACC24

ENT-ACC07

ENT-ACC65

Suporte IV resistente

Um suporte IV reto com altura ajustável e maior carga de trabalho segura, com quatro ganchos de aço inoxidável.

- A carga de trabalho segura é de 15 kg
- O peso do produto é 1,5 kg
- Não exceda 5 kg por gancho
- Compatível com todas as camas Enterprise e Citadel

Suporte de bomba de seringa

Projetado com dois ganchos em um suporte largo de 25 mm de diâmetro, para a fixação de bomba de seringa ou equipamento similar.

- A carga de trabalho segura é de 2 kg por gancho
- O peso do produto é de 1,7 kg
- Mais até 10 kg (22 lbs) fixado ao suporte
- Compatível com todas as camas Enterprise e Citadel

Porta-bolsa IV para suportes de elevação

O suporte da bolsa de líquido IV pode ser fixado a um suporte de elevação para sustentar o equipamento IV.

- A carga de trabalho segura é de 3 kg por gancho
- O peso do produto é de 0,3 kg
- Compatível com os suportes de elevação ACC01 e ACC03

ITEM ACESSÓRIO:	E5000	E5000X	E8000	E8000X	E9000	E9000X	E9600X	E9700X	E9800X	CITADEL BFS	CITADEL PTS	CITADEL PLUS
ENT-ACC24	•	•	•	•	•	•	•	•	•	•	•	•
ENT-ACC07	•	•	•	•	•	•	•	•	•	•	•	•
ENT-ACC65	•	•	•	•	•	•	•	•	•	•	•	

As camas Enterprise lançadas durante ou após 2013 contêm um X após o nome.

Suporte, cinta e alça de elevação

ENT-ACC01

ENT-ACC03

ENT-ACC101

Suporte/cinta/alça de elevação fixos

Este suporte de elevação fixo tem uma posição centralizada sobre a cama que ajuda os pacientes a se posicionarem. O acessório é fornecido com uma cinta e alça ajustáveis.

- Carga de trabalho segura de 75 kg
- O peso do produto é de 8 kg
- Compatível com todas as camas Enterprise e Citadel

Suporte de elevação giratório

O suporte de elevação foi projetado para auxiliar o paciente apto a se reposicionar na cama. Nesse caso, o suporte pode ser girado em um arco para fora da estrutura da cama, auxiliando nas transferências de cadeiras de rodas. Estão incluídas uma cinta e alça extensíveis.

- Carga de trabalho segura de 75 kg
- O peso do produto é de 9,2 kg
- Compatível com todas as camas Enterprise e Citadel

Suporte de elevação fixo (2 suportes)

O suporte de elevação destina-se a auxiliar pacientes mais pesados a se posicionarem na cama. É fornecido com uma corrente ajustável e alça.

- Carga de trabalho segura de 150 kg
- O peso do produto é de 20,1 kg
- Compatível com o sistema de cuidados bariátricos Citadel Plus

ITEM ACESSÓRIO:	E5000	E5000X	E8000	E8000X	E9000	E9000X	E9600X	E9700X	E9800X	CITADEL BFS	CITADEL PTS	CITADEL PLUS
ENT-ACC01	•	•	•	•	•	•	•	•	•	•	•	•
ENT-ACC03	•	•	•	•	•	•	•	•	•	•	•	•
ENT-ACC101												•

As camas Enterprise lançadas durante ou após 2013 contêm um X após o nome.

Suportes de cilindro de oxigênio

ENT-ACC08

Suporte de cilindro de 100 - 108 mm

- A altura máxima do cilindro é de 870 mm
- O peso do produto é de 2,2 kg
- Compatível com todas as camas Enterprise e Citadel

ENT-ACC58

Suporte de cilindro de 119 - 122 mm

- A altura máxima do cilindro é de 870 mm
- O peso do produto é de 2,6 kg
- Compatível com todas as camas Enterprise e Citadel

ENT-ACC18

Suporte de cilindro de 140 - 151 mm

- A altura máxima do cilindro é de 870 mm
- O peso do produto é de 2,8 kg
- Compatível com todas as camas Enterprise e Citadel

Kit de manutenção, painéis de cabeceira e bolsa de armazenamento do colchão

ENT-ACC23

Kit de manutenção

O kit de serviço da cama contém as peças mostradas à direita, que permitem realizar tarefas de manutenção nas camas Enterprise.

ENT-ACC34

Painel de cabeceira para UTI

Este painel de cabeceira foi projetado para uso em departamentos de UTI, onde há necessidade de fácil acesso à cabeça e ao tronco do paciente o tempo todo. Projetado com alças de empurrar para facilidade de transporte e manobrabilidade.

- O peso do produto é de 4,7 kg

ENT-ACC80

Bolsa de armazenamento do colchão para Superfícies Citadel

- Compatível com todas as superfícies Citadel C100 e C200

ITEM ACESSÓRIO:	E5000	E5000X	E8000	E8000X	E9000	E9000X	E9600X	E9700X	E9800X	CITADEL BFS	CITADEL PTS	CITADEL PLUS
ENT-ACC08	•	•	•	•	•	•	•	•	•	•	•	•
ENT-ACC18	•	•	•	•	•	•	•	•	•	•	•	•
ENT-ACC58	•	•	•	•	•	•	•	•	•	•	•	•
ENT-ACC23	•	•	•	•	•	•	•	•	•	•	•	
ENT-ACC34	•	•	•	•	•	•	•	•	•	•	•	•
ENT-ACC80										•	•	

As camas Enterprise lançadas durante ou após 2013 contêm um X após o nome.

Estruturas de tração e fratura

ENT-ACC10

Conjunto de pequena tração (excluindo pesos)

Consiste em uma série de barras e braçadeiras que podem ser montadas em várias configurações.

- A carga máxima segura é de 80 kg para o conjunto de tração completo e 10 kg para cada polia

Descrição	Qtd.	Peso
Barra vertical	2	0,6 kg
Braçadeira de parafusos duplos	2	0,5 kg
Barra transversal	1	0,7 kg
Barra reta com braçadeira	1	0,9 kg
Esfera de espuma protetora	2	0,1 kg
Braçadeira com polia	2	0,1 kg

- Compatível com todas as camas Enterprise e Citadel

ENT-ACC32

Conjunto de tração da cabeceira (excluindo pesos)

O conjunto de tração de fixação da cabeceira destina-se à aplicação de tração na cabeça, braços e tronco do paciente.

- A carga de trabalho segura é de 20 kg
- É fornecida uma polia de altura ajustável
- Não estão incluídos cabos e pesos
- Compatível com todas as camas Enterprise e Citadel

ENT-ACC33/1 E ENT-ACC33/2

Adaptador de tração

Este acessório permite que os equipamentos de tração Zimmer e Mizuho-OSI sejam usados em camas hospitalares Enterprise Plus equipadas com sistema de pesagem de pacientes.

- A carga de trabalho segura é de 75 kg

Descrição	Qtd.	Peso
Estrutura do adaptador	1	4,0 kg
Conjunto de estrutura extensível para Zimmer		5,9 kg
Conjunto de estrutura extensível para Mizuho-OSI		6,7 kg

- Compatível com camas Enterprise 9600, 9700 e 9800

ENT-ACC05

Estrutura de fratura completa (excluindo pesos)

Fornece uma estrutura ortopédica rígida que pode ser ajustada e adaptada para todos os tipos comuns de tração.

- A carga máxima segura é de 70 kg para o conjunto de tração completo, e 20 kg para a barra reta com braçadeira

Descrição	Qtd.	Peso
Arco da cabeceira	1	4,7 kg
Arco da extremidade dos pés	1	7,1 kg
Barra longitudinal com braçadeira	1	4,2 kg
Braçadeira de parafusos duplos	1	0,5 kg
Alça e cinta de elevação ajustáveis	1	0,2 kg
Barra reta com braçadeira	1	0,9 kg
Esfera de espuma de proteção	2	<0,1 kg cada
Cabo equipotencial (fornecido com o item A)	1	<0,1 kg
Braçadeira de polia	3	0,1 kg cada
Acessório soquete (parte do item A)	2	N/D

- Compatível com todas as camas Enterprise e Citadel

ITEM ACESSÓRIO:	E5000	E5000X	E8000	E8000X	E9000	E9000X	E9600X	E9700X	E9800X	CITADEL BFS	CITADEL PTS	CITADEL PLUS
ENT-ACC10	•	•	•	•	•	•	•	•	•	•	•	•
ENT-ACC32	•	•	•	•	•	•	•	•	•	•	•	•
ENT-ACC33/1 e ENT-ACC33/2							•	•	•			
ENT-ACC05	•	•	•	•	•	•	•	•	•	•	•	•

As camas Enterprise lançadas durante ou após 2013 contêm um X após o nome.

Outros

ENT-ACC19

Suporte para coletor de urina - padrão

O suporte do coletor pode ser pendurado nas grades de bolsas de coleta ou na grade DIN da cama.

- O peso do produto é de 0,4 kg
- Compatível com todas as camas Enterprise e Citadel

ENT-ACC69

Suporte do coletor de urina - largo

O suporte do coletor pode ser pendurado na proteção lateral para facilitar o acesso.

- O peso do produto é de 0,4 kg
- Compatível com todas as camas Enterprise e Citadel

ENT-ACC26

Suporte de montagem do transdutor

Este acessório de fixação foi projetado para sustentar transdutores de pressão cardíaca e equipamentos associados de UTI.

- O peso do produto é de 0,8 kg
- Compatível com todas as camas Enterprise e Citadel

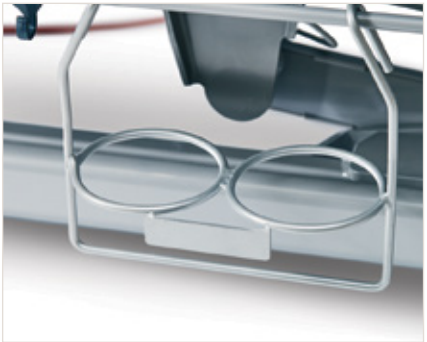

ENT-ACC12

Suporte duplo de coletores

Armazena dois coletores de fluido/drenagem de 500 ml. Prende-se na grade das bolsas de drenagem localizada abaixo da plataforma do colchão.

- O peso do produto é de 0,3 kg
- Compatível com todas as camas Enterprise e Citadel

ENT-ACC15

Gancho para cabos elétricos

É fornecido um gancho para colocar cabos elétricos em cada cama, como padrão. Também disponível para encomenda separada.

- Compatível com todas as camas Enterprise e Citadel

ITEM ACESSÓRIO:	E5000	E5000X	E8000	E8000X	E9000	E9000X	E9600X	E9700X	E9800X	CITADEL BFS	CITADEL PTS	CITADEL PLUS
ENT-ACC19	•	•	•	•	•	•	•	•	•	•	•	•
ENT-ACC69	•	•	•	•	•	•	•	•	•	•	•	•
ENT-ACC12	•	•	•	•	•	•	•	•	•	•	•	•
ENT-ACC15	•	•	•	•	•	•	•	•	•	•	•	•
ENT-ACC26	•	•	•	•	•	•	•	•	•	•	•	•

As camas Enterprise lançadas durante ou após 2013 contêm um X após o nome.

Outros

ENT-ACC64

Prateleira dobrável para monitor

Projetada para sustentar equipamentos de monitoramento e diagnóstico, na extremidade dos pés da cama.

- A carga de trabalho segura é de 12 kg
- O peso do produto é de 5,5 kg
- Compatível com todas as camas Enterprise

ENT-ACC74

Prateleira dobrável para monitor

Projetada para sustentar equipamentos de monitoramento e diagnóstico, na extremidade dos pés da cama.

- A carga de trabalho segura é de 25 kg
- O peso do produto é de 6 kg
- Compatível com camas Citadel, e também se encaixa na Enterprise como versão de altura extra

ENT-ACC20

Prateleira dobrável para monitor

Projetada para sustentar equipamentos de monitoramento e diagnóstico, na extremidade dos pés da cama.

- A carga de trabalho segura é de 12 kg
- O peso do produto é de 5,5 kg
- Adequada para camas com plataforma de colchão de 88 cm de largura, como a Enterprise 5000 (modelos 5000A/B/C/D/N/P), 5300, 8000 e 9000
- Compatível com camas Enterprise 5000, 8000 e 9000 (somente para versões que não forem da série X)

ENT-ACC53

Prateleira dobrável para monitor

Projetada para sustentar equipamentos de monitoramento e diagnóstico, na extremidade dos pés da cama.

- A carga de trabalho segura é de 12 kg
- O peso do produto é de 5,5 kg
- A ENT-ACC53 é adequada para camas com plataforma de colchão de 82 cm de largura, como a Enterprise 5000 (modelos 5000J/K/L/M/R/S), 5100 e 5200
- Compatível com camas Enterprise 5000, 8000 e 9000 (somente para versões que não forem da série X)

ENT-ACC56

Suporte para urinol

O suporte de urinol é projetado para ser pendurado na parte externa do painel da extremidade dos pés para facilitar o acesso.

- A carga de trabalho segura é de 1 kg
- O peso do produto é de 0,7 kg
- Compatível com todas as camas Enterprise e Citadel

ENT-ACC66

Preenchimento do painel da extremidade dos pés

Os painéis de preenchimento foram projetados para preencher o espaço entre o painel da extremidade dos pés e sua proteção lateral, conforme necessário. Os painéis podem ser encaixados no lugar com rapidez e facilidade.

- Fornecidos em pares
- O peso do produto é de 9,5 kg
- Adequados para uso em camas da série Enterprise E5000X, E8000X e E9000X de comprimento padrão (235 cm) e comprimento estendido (247 cm)

ENT-ACC67

Extensão da grade lateral dobrável

O acessório de extensão da proteção lateral aumenta sua altura quando levantado em 12 cm.

- O peso do produto é de 3 kg cada
- Compatível apenas com camas Enterprise 5000X (E5X)

ITEM ACESSÓRIO:	E5000	E5000X	E8000	E8000X	E9000	E9000X	E9600X	E9700X	E9800X	CITADEL BFS	CITADEL PTS	CITADEL PLUS
ENT-ACC64	•	•	•	•	•	•	•	•	•			
ENT-ACC74	•	•	•	•	•	•	•	•	•	•	•	•
ENT-ACC20	•		•		•							
ENT-ACC53	•		•		•							
ENT-ACC56	•	•	•	•	•	•	•	•	•	•	•	•
ENT-ACC66	•	•	•	•	•	•						
ENT-ACC67		•										

As camas Enterprise lançadas durante ou após 2013 contêm um X após o nome.

Outros

ENT-ACC40

Suporte do equipamento Oxylog

Projetado para sustentar equipamentos portáteis de ventilação Oxylog®.

- A carga de trabalho segura é de 20 kg
- O peso do produto é de 0,5 kg
- Compatível com todas as camas Enterprise

ENT-ACC63

Tampa da caixa de controle de gotejamento para E5000X

- O peso do produto é de 0,35 kg
- Compatível com todas as camas da série Enterprise X

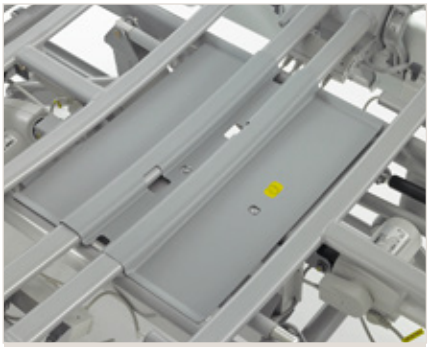

ENT-ACC72

Tampa do atuador de espaço da plataforma

Este acessório se encaixa de forma fácil e adequada sob o estrado.

ENT-ACC81

Suporte suspenso do painel dos pés para a Citadel

- Compatível com todas as camas Citadel (menos a Citadel plus)

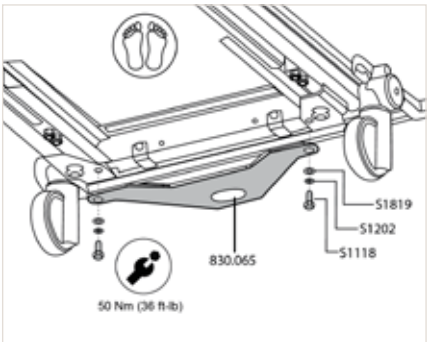

ENT-ACC82

Suporte de transporte para Citadel

- Compatível com todas as camas Citadel (menos a Citadel plus)

ENT-ACC11

Suporte do controle da enfermagem (acp)

O suporte do controle permite que o Painel de Comando do Cuidador seja posicionado a uma altura e ângulo convenientes na extremidade dos pés da cama.

- Compatível com camas Enterprise 5000/ 5000X e Enterprise 8000X

ITEM ACESSÓRIO:	E5000	E5000X	E8000	E8000X	E9000	E9000X	E9600X	E9700X	E9800X	CITADEL BFS	CITADEL PTS	CITADEL PLUS
ENT-ACC40	•	•	•	•	•	•	•	•	•			
ENT-ACC63		•		•		•	•	•	•			
ENT-ACC72		•		•		•	•	•	•			
ENT-ACC81										•	•	
ENT-ACC82										•	•	
ENT-ACC11	•	•		•								

As camas Enterprise lançadas durante ou após 2013 contêm um X após o nome.

Outros

ENT-ACC06

Almofadas de proteção lateral ¾ para Enterprise 5000/5000x

Almofadas de proteção lateral para grades de segurança dobráveis com ¾ de comprimento.

- Compatível com todas as camas Enterprise 5000
- Fornecidos em pares

ENT-ACC31

Almofadas laterais

Almofadas para proteções laterais divididas.

- Compatíveis com camas Enterprise 5000X, 8000, 8000X, 9000 e 9000X
- Fornecidos em pares

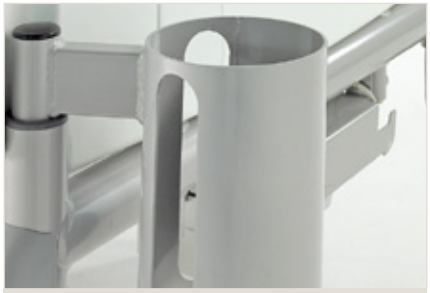

ENT-ACC17

Suporte de frasco

Projetado para conter frascos de drenagem adequados, posicionado na cabeceira da cama.

- Capacidade de 2 litros

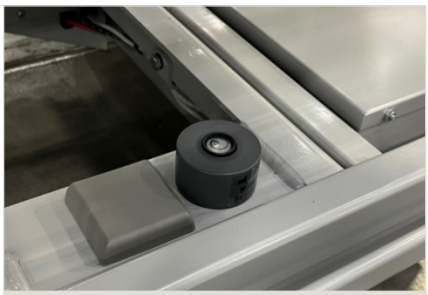

ENT-ACC25

Exatidão do sistema de pesagem e nivelamento da cama

Indicador de nível utilizado para confirmar que a estrutura da cama está na posição horizontal antes de usar o sistema de pesagem integrado

- Compatível com camas Enterprise 9000X e Citadel
- O peso do produto é de 65 g

ITEM ACESSÓRIO:	E5000	E5000X	E8000	E8000X	E9000	E9000X	E9600X	E9700X	E9800X	CITADEL BFS	CITADEL PTS	CITADEL PLUS
ENT-ACC06	•	•										
ENT-ACC31		•	•	•	•	•						
ENT-ACC17	•	•										
ENT-ACC25							•	•	•	•	•	•

As camas Enterprise lançadas durante ou após 2013 contêm um X após o nome.

Nem todos os acessórios estão disponíveis em todas as regiões. Alguns acessórios podem ser adicionados às instruções de uso em atualizações futuras.

Na Arjo, acreditamos que a melhora da mobilidade em ambientes de assistência médica é essencial para o atendimento de qualidade. Nossos produtos e soluções são projetados para promover uma experiência segura e digna por meio do manuseio de pacientes, camas hospitalares, higiene pessoal, desinfecção, diagnóstico e prevenção de lesões por pressão e tromboembolismo venoso. Com mais de 6.500 pessoas em todo o mundo e 65 anos cuidando de pacientes e profissionais de saúde, estamos comprometidos em gerar resultados mais saudáveis para as pessoas que enfrentam desafios de mobilidade.

Arjo AB, Hans Michelsensgatan 10, SE-211 20 Malmö, Sweden. Phone: +46 (0) 10 335 45 00

www.arjo.com

ARJO.A00095.2.0.BR.PT