Plus de
40
accessoires
pour vos lits
médicalisés
Arjo

BROCHURE ACCESSOIRES

Plateforme universelle de lit médicalisé

Enterprise - Citadel - Citadel Plus

arjo
EMPOWERING MOVEMENT

Les accessoires qui vous aident à prodiguer de meilleurs soins

Une large gamme d'accessoires rend la plateforme universelle de lit médicalisé encore plus fonctionnelle et confère des avantages supplémentaires aux patients et aux soignants. Spécialement conçus pour la gamme de sommiers universels pour lits médicalisés, ces accessoires offrent la même qualité et les mêmes standards que les lits eux-mêmes.

Les accessoires pour lits médicalisés peuvent être commandés indépendamment du lit et peuvent par la suite être intégrés à ce dernier au besoin (sauf indication contraire). Tous les accessoires ont été entièrement testés pour s'assurer de leur compatibilité avec les modèles de sommiers universels pour lits médicalisés spécifiés.

La nouvelle gamme de sommiers universels pour lits médicalisés a été testée de façon indépendante par l'organisme de renommée mondiale UL afin de certifier sa conformité aux plus récentes exigences de stabilité, de dimensions et de sécurité de la norme 2-52.

Sommaire

TYPE D'ACCESSOIRES	ACCESSOIRE	RÉFÉRENCE	PAGE
Potences à perfusion intraveineuses	Tige porte-sérum (2 kg CMA)	ENT-ACC02	4
	Tige porte-sérum (crochets en acier, 5 kg CMA)	ENT-ACC02 SH	4
	Tige porte-sérum coudée	ENT-ACC04	4
	Tige porte-sérum 4 positions (crochets en acier, 5 kg, CMA)	ENT-ACC71	4
	Tige porte-sérum intégrée pliante	ENT-ACC89	4
	Crochets supplémentaires pour tige porte-sérum	ENT-ACC14	4
	Tige porte-sérum renforcée	ENT-ACC24	5
	Support pour pousse-seringue	ENT-ACC07	5
	Support à poche de perfusion pour potence	ENT-ACC65	5
Potences, sangle et poignée	Potence fixe/sangle/poignée	ENT-ACC01	6
	Potence rotative	ENT-ACC03	6
	Potence fixe renforcée (2 potences)	ENT-ACC101	6
Porte-bouteilles à oxygène	Porte-bouteilles - diamètre du cylindre 100-108 mm	ENT-ACC08	7
	Porte-bouteilles - diamètre du cylindre 119-122 mm	ENT-ACC58	7
	Porte-bouteilles - diamètre du cylindre 140-151 mm	ENT-ACC18	7
Kit d'entretien, panneaux de tête et sac de rangement du matelas	Kit d'entretien	ENT-ACC23	7
	Panneau de tête soins intensifs	ENT-ACC34	7
	Sac de rangement du matelas pour surfaces Citadel	ENT-ACC80	7
Cadres de traction	Petit cadre de traction (poids exclus)	ENT-ACC10	8
	Cadre de traction côté tête (poids exclus)	ENT-ACC32	8
	Adaptateur de traction	ENT-ACC33/1	8
		& ENT-ACC33/2	8
	Cadre de traction complet (poids exclus)	ENT-ACC05	8
Autre	Porte-urinal - standard	ENT-ACC19	9
	Porte-urinal - large	ENT-ACC69	9
	Support pour deux flacons	ENT-ACC12	9
	Crochet de rangement pour câble d'alimentation	ENT-ACC15	9
	Support pour monitoring des pressions invasives	ENT-ACC26	9
	Porte-moniteur pliant	ENT-ACC64	10
	Porte-moniteur pliant	ENT-ACC74	10
	Porte-moniteur pliant	ENT-ACC20	10
	Porte-moniteur pliant	ENT-ACC53	10
	Support de bassin	ENT-ACC56	10
	Panneau de fermeture pour pied de lit	ENT-ACC66	10
	Extension de barrière latérale escamotable	ENT-ACC67	10
	Support pour équipement Oxylog	ENT-ACC40	11
	Capot de protection pour boîtier de commande E5000X	ENT-ACC63	11
	Plateforme d'expansion du sommier	ENT-ACC72	11
	Support de suspension pied de lit pour Citadel	ENT-ACC81	11
	Support de transport pour Citadel	ENT-ACC82	11
	Support de panneau de commande soignant	ENT-ACC11	11
	Rembourrages de barrières latérales		
	¾ pour Enterprise 5000/5000x	ENT-ACC06	12
	Protections latérales	ENT-ACC31	12
	Support pour bocal	ENT-ACC17	12
	Précision du système de pesée et mise à niveau du lit	ENT-ACC25	12

Potences à perfusion intraveineuses

ENT-ACC02

Tige porte-sérum

Tige porte-sérum droite et réglable en hauteur à deux crochets en plastique, destinée à accueillir des poches de perfusion et autres équipements intraveineux.

- La capacité maximale admissible est de 2 kg par crochet
- Le poids du produit est de 1,5 kg
- Possibilité d'intégrer quatre crochets, si nécessaire, en plaçant l'accessoire ENT-ACC14
- Compatible avec tous les lits Enterprise et Citadel

ENT-ACC02-SH

Tige porte-sérum (crochets en acier)

Tige porte-sérum droite et réglable en hauteur à deux crochets destinée à accueillir des poches de perfusion et d'autres équipements intraveineux.

- La capacité maximale admissible est de 5 kg par crochet
- Le poids du produit est de 1,8 kg
- Compatible avec tous les lits Enterprise et Citadel (non compatible avec Citadel Plus)

ENT-ACC04

Tige porte-sérum coudée

Cette tige porte-sérum coudée à deux crochets offre davantage de flexibilité pour un positionnement optimal.

- La capacité maximale admissible est de 2 kg par crochet
- Le poids du produit est de 1,7 kg
- Possibilité d'intégrer quatre crochets, si nécessaire, en plaçant l'accessoire ENT-ACC14
- Compatible avec tous les lits Enterprise et Citadel

ENT-ACC71

Tige porte-sérum 4 positions (crochets en acier)

Tige droite et crochets en acier permettant une capacité maximale admissible supérieure.

- La capacité maximale admissible est de 5 kg par crochet
- Le poids du produit est de 1,8 kg
- Compatible avec tous les lits Enterprise et Citadel

ENT-ACC89

Tige porte-sérum pliante intégrée

Cette tige porte-sérum coudée à deux crochets offre davantage de flexibilité pour un positionnement optimal.

- La capacité maximale admissible est de 2 kg par crochet
- Compatible avec tous les lits Enterprise et Citadel (non compatible avec Citadel Plus)

ENT-ACC14

Crochets supplémentaires pour tige porte-sérum

Accessoire à deux crochets s'adaptant à ENT-ACC02 et ENT-ACC04 pour transformer ces produits en tiges porte-sérum à quatre crochets.

- La capacité maximale admissible est de 2 kg par crochet
- Compatible avec toutes les tiges porte-sérum dotées de crochets en plastique (et non pas métalliques)

ACCESSOIRES :	E5000	E5000X	E8000	E8000X	E9000	E9000X	E9600X	E9700X	E9800X	CITADEL BFS	CITADEL PTS	CITADEL PLUS
ENT-ACC02	•	•	•	•	•	•	•	•	•	•	•	•
ENT-ACC02-SH	•	•	•	•	•	•	•	•	•	•	•	
ENT-ACC04	•	•	•	•	•	•	•	•	•	•	•	•
ENT-ACC71	•	•	•	•	•	•	•	•	•	•	•	•
ENT-ACC89	•	•	•	•	•	•	•	•	•	•	•	
ENT-ACC14	•	•	•	•	•	•	•	•	•	•	•	•

Le nom des lits Enterprise commercialisés au cours de l'année 2013 ou après se termine par un X.

Potences à perfusion intraveineuses

ENT-ACC24

ENT-ACC07

ENT-ACC65

Tige porte-sérum renforcée

Tige porte-sérum droite et réglable en hauteur présentant une capacité maximale admissible supérieure grâce à ces quatre crochets en acier inoxydable.

- La capacité maximale admissible est de 15 kg
- Le poids du produit est de 1,5 kg
- Ne pas dépasser 5 kg par crochet
- Compatible avec tous les lits Enterprise et Citadel

Support pour pousse-seringue électrique

Conçu avec deux crochets sur une large potence de 25 mm de diamètre en vue de fixer un pousse-seringue électrique ou un équipement similaire.

- La capacité maximale admissible est de 2 kg par crochet
- Le poids du produit est de 1,7 kg
- Supportant jusqu'à 10 kg en le fixant à la tige
- Compatible avec tous les lits Enterprise et Citadel

Support à poche de perfusion pour potences

Le support à poche de perfusion peut être fixé sur une potence afin de pouvoir accueillir un équipement IV.

- La capacité maximale admissible est de 3 kg par crochet
- Le poids du produit est de 0,3 kg
- Compatible avec les potences ACC01 et ACC03

ACCESSOIRES :	E5000	E5000X	E8000	E8000X	E9000	E9000X	E9600X	E9700X	E9800X	CITADEL BFS	CITADEL PTS	CITADEL PLUS
ENT-ACC24	•	•	•	•	•	•	•	•	•	•	•	•
ENT-ACC07	•	•	•	•	•	•	•	•	•	•	•	•
ENT-ACC65	•	•	•	•	•	•	•	•	•	•	•	

Le nom des lits Enterprise commercialisés au cours de l'année 2013 ou après se termine par un X.

Potences, sangle et poignée

ENT-ACC01

ENT-ACC03

ENT-ACC101

Potence fixe/sangle/poignée

Cette potence fixe occupe une position centralisée sur le lit et aide les patients à se positionner eux-mêmes sur le lit. Cet accessoire est livré avec une poignée et une sangle ajustable.

- La capacité maximale admissible est de 75 kg
- Le poids du produit est de 8 kg
- Compatible avec tous les lits Enterprise et Citadel

Potence rotative

Cette potence est destinée à aider les patients capables de se repositionner eux-mêmes sur le lit. Dans ce cas, la potence peut être orientée comme un arc sur le sommier, aidant ainsi lors de transferts sur un fauteuil roulant. Une sangle extensible et une poignée sont incluses.

- La capacité maximale admissible est de 75 kg
- Le poids du produit est de 9,2 kg
- Compatible avec tous les lits Enterprise et Citadel

Potence fixe renforcée (2 potences)

Cette potence est destinée à aider les patients lourds à se positionner eux-mêmes sur le lit. Elle est fournie avec une chaîne et une poignée ajustable.

- La capacité maximale admissible est de 150 kg
- Le poids du produit est de 20,1 kg
- Compatible avec le lit médicalisé pour patients obèses Citadel Plus

ACCESSOIRES :	E5000	E5000X	E8000	E8000X	E9000	E9000X	E9600X	E9700X	E9800X	CITADEL BFS	CITADEL PTS	CITADEL PLUS
ENT-ACC01	•	•	•	•	•	•	•	•	•	•	•	•
ENT-ACC03	•	•	•	•	•	•	•	•	•	•	•	•
ENT-ACC101												•

Le nom des lits Enterprise commercialisés au cours de l'année 2013 ou après se termine par un X.

Porte-bouteilles à oxygène

ENT-ACC08

ENT-ACC58

ENT-ACC18

Porte-bouteilles 100-108 mm

- La hauteur max. de la bouteille est de 870 mm
- Le poids du produit est de 2,2 kg
- Compatible avec tous les lits Enterprise et Citadel

Porte-bouteilles 119-122 mm

- La hauteur max. de la bouteille est de 870 mm
- Le poids du produit est de 2,6 kg
- Compatible avec tous les lits Enterprise et Citadel

Porte-bouteilles 140-151 mm

- La hauteur max. de la bouteille est de 870 mm
- Le poids du produit est de 2,8 kg
- Compatible avec tous les lits Enterprise et Citadel

Kit d'entretien, panneaux de tête et sac de rangement du matelas

ENT-ACC23

ENT-ACC34

ENT-ACC80

Kit d'entretien

Le kit d'entretien de lit est doté de deux parties illustrées ci-contre permettant de mener à bien des tâches de maintenance sur les lits Enterprise.

Panneau de tête soins intensifs

Ce panneau de tête est destiné à être utilisé dans les unités de soins intensifs où un accès facilité à la tête du patient et à la partie supérieure de son corps est toujours nécessaire. Il présente des poignées de poussée pour un transport et une manœuvrabilité aisés.

- Le poids du produit est de 4,7 kg

Sac de rangement du matelas pour surfaces Citadel

- Compatible avec toutes les surfaces Citadel C100 et C200

ACCESSOIRES :	E5000	E5000X	E8000	E8000X	E9000	E9000X	E9600X	E9700X	E9800X	CITADEL BFS	CITADEL PTS	CITADEL PLUS
ENT-ACC08	•	•	•	•	•	•	•	•	•	•	•	•
ENT-ACC18	•	•	•	•	•	•	•	•	•	•	•	•
ENT-ACC58	•	•	•	•	•	•	•	•	•	•	•	•
ENT-ACC23	•	•	•	•	•	•	•	•	•	•	•	
ENT-ACC34	•	•	•	•	•	•	•	•	•	•	•	•
ENT-ACC80										•	•	

Le nom des lits Enterprise commercialisés au cours de l'année 2013 ou après se termine par un X.

Cadres de traction

ENT-ACC10

Petit cadre de traction (poids exclus)

Il se compose d'une série de barres et de fixations pouvant être assemblées dans différentes configurations.

- La capacité maximale admissible est de 80 kg pour l'assemblage complet de la traction, 10 kg pour chaque poulie

Description	Qté	Poids
Barre verticale	2	0,6 kg
Fixation à double molette	2	0,5 kg
Barre transversale	1	0,7 kg
Barre droite avec fixation	1	0,9 kg
Boule de protection en mousse	2	0,1 kg
Fixation avec poulie	2	0,1 kg

- Compatible avec tous les lits Enterprise et Citadel

ENT-ACC32

Cadre de traction côté tête (poids exclus)

Cet assemblage de traction de tête fixée est destiné à être utilisé pour appliquer une traction sur la tête, les bras et la partie supérieure d'un patient.

- La capacité maximale admissible est de 20 kg
- Une poulie réglable en hauteur est fournie
- Les cordes et le poids ne sont pas inclus
- Compatible avec tous les lits Enterprise et Citadel

ENT-ACC33/1 ET ENT-ACC33/2

Adaptateur de traction

Cet accessoire permet à l'équipement de traction Zimmer et Mizuho-OSI d'être utilisé sur les lits médicalisés Enterprise comportant un système de pesée.

- La capacité maximale admissible est de 75 kg

Description	Qté	Poids
Cadre d'adaptation	1	4,0 kg
Extension pour l'assemblage de cadre de traction Zimmer		5,9 kg
Extension pour l'assemblage de cadre de traction Mizuho-OSI		6,7 kg

- Compatible avec les lits Enterprise 9600, 9700 et 9800

ENT-ACC05

Cadre de traction complet (poids exclus)

Fournit une structure orthopédique rigide pouvant être réglée et adaptée à tous types fréquents de traction.

- La capacité maximale admissible est de 70 kg pour l'assemblage complet de la traction, 20 kg pour la barre droite avec fixation

Description	Qté	Poids
Arc côté tête	1	4,7 kg
Arc côté pied	1	7,1 kg
Barre longitudinale avec fixation	1	4,2 kg
Fixation à double molette	1	0,5 kg
Poignée et sangle de levage ajustable	1	0,2 kg
Barre droite avec fixation	1	0,9 kg
Boule de protection en mousse	2	<0,1 kg chacune
Cordon équipotentiel (fourni avec l'élément A)	1	<0,1 kg
Fixation à poulie	3	0,1 kg chacune
Emplacement pour accessoire (fait partie de l'élément A)	2	N/A

Compatible avec tous les lits Enterprise et Citadel

ACCESSOIRES :	E5000	E5000X	E8000	E8000X	E9000	E9000X	E9600X	E9700X	E9800X	CITADEL BFS	CITADEL PTS	CITADEL PLUS
ENT-ACC10	•	•	•	•	•	•	•	•	•	•	•	•
ENT-ACC32	•	•	•	•	•	•	•	•	•	•	•	•
ENT-ACC33/1 et ENT-ACC33/2							•	•	•			
ENT-ACC05	•	•	•	•	•	•	•	•	•	•	•	•

Le nom des lits Enterprise commercialisés au cours de l'année 2013 ou après se termine par un X.

Autre

ENT-ACC19

Porte-urinal - standard

Le porte-urinal peut être suspendu aux rails porte-sac de drainage ou au rail DIN du lit.

- Le poids du produit est de 0,4 kg
- Compatible avec tous les lits Enterprise et Citadel

ENT-ACC69

Porte-urinal - large

Le porte-urinal peut être suspendu sur la barrière de sécurité latérale pour un accès en toute facilité.

- Le poids du produit est de 0,4 kg
- Compatible avec tous les lits Enterprise et Citadel

ENT-ACC26

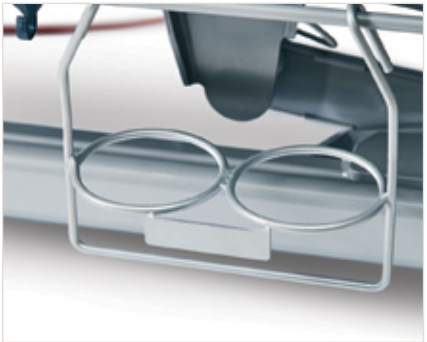

ENT-ACC12

Support pour deux flacons

Accueille deux flacons de 500 ml de fluide/drainage. Il est monté sur le rail porte-sac de drainage situé en dessous du sommier.

- Le poids du produit est de 0,3 kg
- Compatible avec tous les lits Enterprise et Citadel

ENT-ACC15

Crochet de rangement pour câble d'alimentation

Un crochet de rangement du câble d'alimentation est fourni avec chaque lit. Il peut également être commandé séparément.

- Compatible avec tous les lits Enterprise et Citadel

Support pour monitoring des pressions invasives

Cet accessoire de fixation est destiné à accueillir des transducteurs de pression cardiaque et équipements associés dans les unités de réanimation et de soins intensifs.

- Le poids du produit est de 0,8 kg
- Compatible avec tous les lits Enterprise et Citadel

ACCESSOIRES :	E5000	E5000X	E8000	E8000X	E9000	E9000X	E9600X	E9700X	E9800X	CITADEL BFS	CITADEL PTS	CITADEL PLUS
ENT-ACC19	•	•	•	•	•	•	•	•	•	•	•	•
ENT-ACC69	•	•	•	•	•	•	•	•	•	•	•	•
ENT-ACC12	•	•	•	•	•	•	•	•	•	•	•	•
ENT-ACC15	•	•	•	•	•	•	•	•	•	•	•	•
ENT-ACC26	•	•	•	•	•	•	•	•	•	•	•	•

Le nom des lits Enterprise commercialisés au cours de l'année 2013 ou après se termine par un X.

Autre

ENT-ACC64

Porte-moniteur pliant

Conçu pour supporter des équipements de surveillance et de diagnostic, au pied du lit.

- La capacité maximale admissible est de 12 kg
- Le poids du produit est de 5,5 kg
- Compatible avec tous les lits Enterprise

ENT-ACC74

Porte-moniteur pliant

Conçu pour supporter des équipements de surveillance et de diagnostic, au pied du lit.

- La capacité maximale admissible est de 25 kg
- Le poids du produit est de 6 kg
- Compatible avec les lits Citadel et convient également aux lits Enterprise en version extra-haute

ENT-ACC20

Porte-moniteur pliant

Conçu pour supporter des équipements de surveillance et de diagnostic, au pied du lit.

- La capacité maximale admissible est de 12 kg
- Le poids du produit est de 5,5 kg
- Convient aux lits avec un sommier de 88 cm, par ex. Enterprise 5000 (modèles 5000A/B/C/D/N/P), 5300, 8000 et 9000
- Compatible avec les lits Enterprise 5000, 8000 et 9000 (ne s'adapte qu'aux versions dont le nom ne se termine pas par X)

ENT-ACC53

Porte-moniteur pliant

Conçu pour supporter des équipements de surveillance et de diagnostic, au pied du lit.

- La capacité maximale admissible est de 12 kg
- Le poids du produit est de 5,5 kg
- ENT-ACC53 convient aux lits avec un sommier de 82 cm, par ex. Enterprise 5000 (modèles 5000J/K/L/M/R/S), 5100 et 5200
- Compatible avec les lits Enterprise 5000, 8000 et 9000 (ne s'adapte qu'aux versions dont le nom ne se termine pas par X)

ENT-ACC56

Support de bassin

Le support de bassin est destiné à être suspendu à l'extérieur du panneau de pied pour un accès facile.

- La capacité maximale admissible est de 1 kg
- Le poids du produit est de 0,7 kg
- Compatible avec tous les lits Enterprise et Citadel

ENT-ACC66

Panneau de fermeture pour pied de lit

Les panneaux de fermeture ont été conçus pour remplir le vide entre le panneau de pied et la barrière de sécurité du pied de lit en fonction des besoins. Les panneaux peuvent être insérés facilement et rapidement.

- Ils sont fournis par deux
- Le poids du produit est de 9,5 kg
- Parfait pour une utilisation sur des lits de la série Enterprise E5000X, E8000X et E9000X avec une longueur normale (235 cm) et une longueur avec extension (247 cm)

ENT-ACC67

Extension de barrière latérale

L'ensemble de rehausses de barrières de sécurité augmente la hauteur des barrières de sécurité de 12 cm.

- Le poids de chacune est de 3 kg
- Uniquement compatible avec les lits Enterprise 5000X (E5X)

ACCESSOIRES :	E5000	E5000X	E8000	E8000X	E9000	E9000X	E9600X	E9700X	E9800X	CITADEL BFS	CITADEL PTS	CITADEL PLUS
ENT-ACC64	•	•	•	•	•	•	•	•	•			
ENT-ACC74	•	•	•	•	•	•	•	•	•	•	•	•
ENT-ACC20	•		•		•							
ENT-ACC53	•		•		•							
ENT-ACC56	•	•	•	•	•	•	•	•	•	•	•	•
ENT-ACC66	•	•	•	•	•	•						
ENT-ACC67		•										

Le nom des lits Enterprise commercialisés au cours de l'année 2013 ou après se termine par un X.

Autre

ENT-ACC40

Support pour équipement Oxylog

Conçu pour soutenir l'équipement de ventilation portable Oxylog®.

- La capacité maximale admissible est de 20 kg
- Le poids du produit est de 0,5 kg
- Compatible avec tous les lits Enterprise

ENT-ACC63

Capot de protection pour boîtier de commande E5000X

- Le poids du produit est de 0,35 kg
- Compatible avec tous les lits de la série Enterprise X

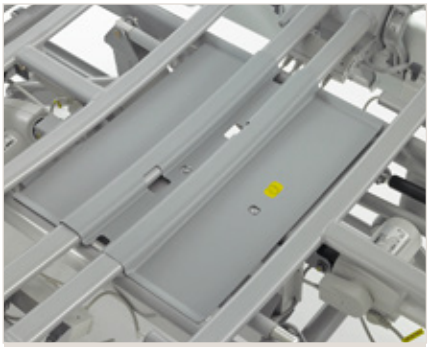

ENT-ACC72

Plateforme d'expansion du sommier

Cet accessoire se place facilement et sans aucun problème en dessous de la plaque du sommier.

ENT-ACC81

Support de suspension pied de lit pour Citadel

- Compatible avec tous les lits Citadel (non compatible avec Citadel Plus)

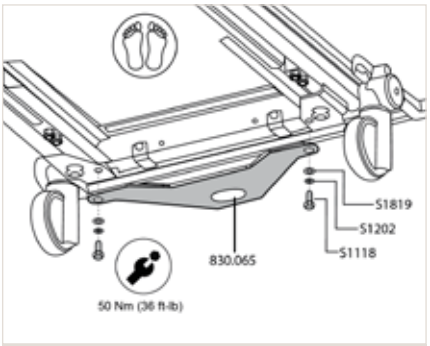

ENT-ACC82

Support de transport pour Citadel

- Compatible avec tous les lits Citadel (non compatible avec Citadel Plus)

ENT-ACC11

Support de panneau de commande soignant

Le support de télécommande permet au panneau de commande soignant d'être positionné à hauteur et dans l'angle approprié, au pied du lit.

- Compatible avec les lits Enterprise 5000/ 5000X et Enterprise 8000X

ACCESSOIRES :	E5000	E5000X	E8000	E8000X	E9000	E9000X	E9600X	E9700X	E9800X	CITADEL BFS	CITADEL PTS	CITADEL PLUS
ENT-ACC40	•	•	•	•	•	•	•	•	•			
ENT-ACC63		•		•		•	•	•	•			
ENT-ACC72		•		•		•	•	•	•			
ENT-ACC81										•	•	
ENT-ACC82										•	•	
ENT-ACC11	•	•		•								

Le nom des lits Enterprise commercialisés au cours de l'année 2013 ou après se termine par un X.

Autre

ENT-ACC06

Rembourrages de barrières latérales ¾ pour Enterprise 5000/5000x

Rembourrages de barrières latérales pour la barrière de lit escamotable longueur ¾.

- Compatible avec tous les lits Enterprise 5000
- Ils sont fournis par deux

ENT-ACC31

Protections latérales

Rembourrages de barrières latérales pour demi-barrières de sécurité latérales.

- Compatibles avec les lits Enterprise 5000X, 8000, 8000X, 9000 et 9000X
- Ils sont fournis par deux

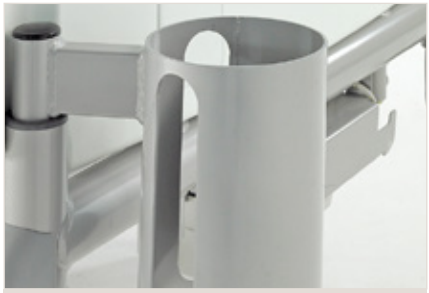

ENT-ACC17

Support pour bocal

Conçu pour suspendre les bocaux de drainage appropriés et placé à la tête du lit.

- Capacité de 2 litres

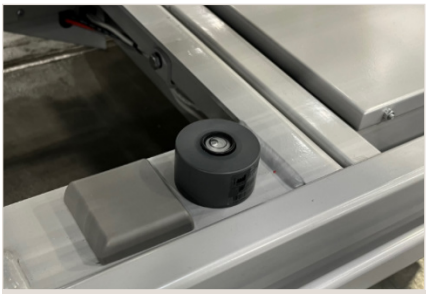

ENT-ACC25

Précision du système de pesée et mise à niveau du lit

Indicateur de niveau permettant de vérifier que le sommier est en position horizontale avant d'utiliser le système de pesée intégré

- Compatible avec les lits Enterprise 9000X et Citadel
- Le poids du produit est de 65 g

ACCESSOIRES :	E5000	E5000X	E8000	E8000X	E9000	E9000X	E9600X	E9700X	E9800X	CITADEL BFS	CITADEL PTS	CITADEL PLUS
ENT-ACC06	•	•										
ENT-ACC31		•	•	•	•	•						
ENT-ACC17	•	•										
ENT-ACC25							•	•	•	•	•	•

Le nom des lits Enterprise commercialisés au cours de l'année 2013 ou après se termine par un X.

Certains accessoires ne sont pas disponibles dans tous les pays. Certains accessoires peuvent être ajoutés aux instructions d'utilisation dans de prochaines mises à jour.

Chez Arjo, nous pensons qu'il est essentiel de favoriser le mouvement au sein des environnements de soins afin d'obtenir des soins de qualité. Nos produits et solutions sont conçus pour promouvoir une expérience sûre et digne grâce à un transfert ergonomique des patients, aux lits médicalisés, à l'hygiène personnelle, à la désinfection, au diagnostic et à la prévention des escarres et de la thrombo-embolie veineuse. Avec plus de 6 500 collaborateurs dans le monde et 65 ans d'expérience concernant la prise en charge des patients et le soutien des professionnels de soins, nous nous engageons à améliorer la santé des personnes confrontées à des problèmes de mobilité.

Arjo AB · Hans Michelsensgatan 10 · SE-211 20 Malmö · Sweden · Phone: +46 (0) 10 335 45 00
Arjo France SAS · 2, Avenue Alcide de Gasperi · CS 70133 · 59436 Roncq Cedex · France · +33 03 20 28 13 13

www.arjo.com

ARJO.A00095.2.0.FR.FR