Sara Plus

CE 2797

このクイックリファレンスガイドは、医療従事者、介護職やその他の利用者に対して製品の機能面のみ簡単にサポートできるように作成されています。このガイドは、製品に付属する取扱説明書（部品番号KKX52180M-EN）に記載されている一般的な安全警告、注意および推奨事項に置き換わるものではありません。

この製品を使用する前に製品の取扱説明書をご参照ください。

製品概要

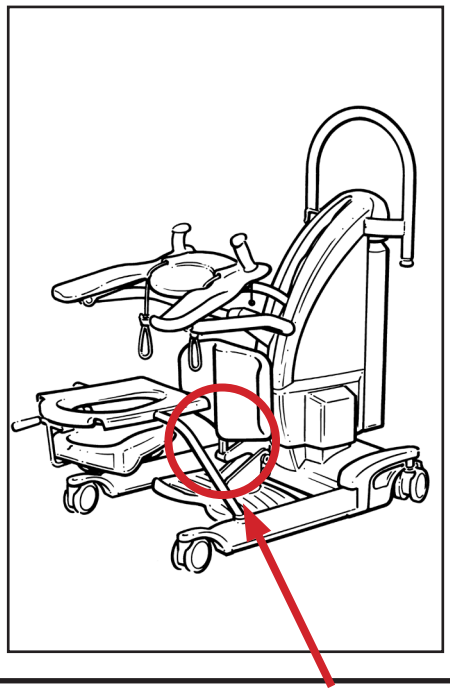

各調節コードを順次取って、スリングに取り付けます。

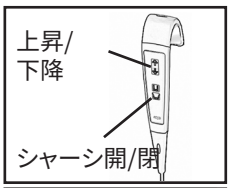

ハンドセットで操作します。

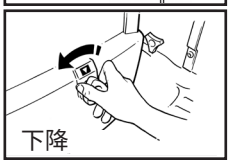

必要に応じて、下降オーバーライドつまみを回して、入居者を降ろします。

必要に応じて、赤色の非常停止ボタンを押して、電動動作を停止させます。

警告：Pro-Activeニーパッドは、膝あるいは歩行訓練ができるよう取り外すことができます。ニーパッドを取り外したら、セラピーを開始する前にそのサポートブラケットも必ず取り外してください。再度取り付ける際は、パッドを再び取り付けて、サポートブラケットを覆うようにしてください。そうしないと深刻な怪我を引き起こす恐れがあります。

1. サイズが正しいか確認しながら、スリングを入居者に装着します。フックとループストラップップをしっかりと締め付けて、入居者の両腕をスリングの外側にあることを確認してください。
2. SARA PLUSを入居者の正面に配置します。必要に応じてシャーシ脚部を開き、患者の両膝がニーパッドに触れるよう患者の両足をフットサポートにのせます。キャスターにブレーキをかけてから、入居者にハンドグリップを握らせ、その両腕をArc-Rest™に置かせます。
3. Arc-Restの高さをその最低位置まで調節して、必要に応じてニーパッドも調節します。
4. スリングをコードアタッチメントに取り付け、コードを引っ張って緩みを除去します。
5. ハンドセットまたはデュアルコントロールを使って、入居者を立位姿勢まで上昇させます。
6. ブレーキを開放し、シャーシ脚部を閉じて、入居者を椅子、ベッドあるいはトイレに移動します。
7. 入居者の脚の後ろ側が椅子等に軽く触れる程度に入居者を椅子、ベッドあるいはトイレの前に配置し、座位姿勢まで降ろします。
8. コードの緊張を緩めて、コードをスリングから取り外します。
9. 入居者の両足をフットサポートから慎重に降ろしながら、SARA PLUSを除去します。
10. スリングを入居者の体から取り外します。

arjo
with people in mind

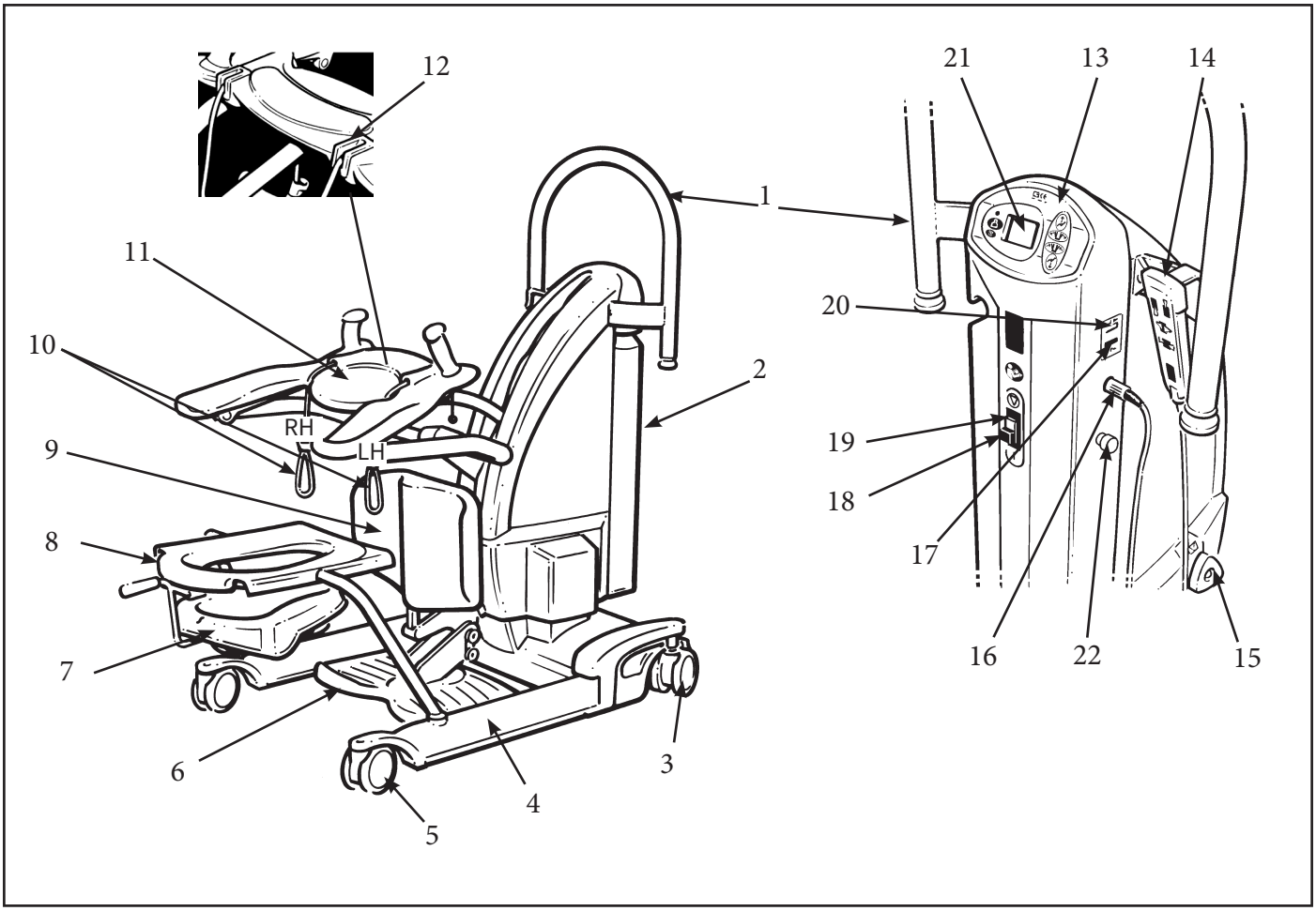

1. 誘導ハンドル
2. バッテリーパック
3. ブレーキ付きキャスター（後部）
4. シャーシ脚部
5. フロントキャスター（ブレーキなし）
6. フットサポート (着脱式)
7. コモードパン（オプション）
8. コモードシートとフレーム（オプション）
9. Proactive Pad™（調節可能）
10. スリングアタッチメントコード
11. Arc-Rest™（ハンドグリップ付きサポートアーム）
12. コードロック用止め具の詳細図
13. デュアルコントロールパネル
14. コントロールハンドセット
15. システム故障時の下降オーバーライド
16. ハンドセットケーブル接続
17. バッテリ放電インジケータ
18. 電源オン / リセットボタン（緑）
19. 電源オフボタン（赤）
20. 時間メータ
21. 体重計ディスプレイパネル（装備時）
22. 非常停止ボタン

意匠方針と著作権 ® および ™ は Arjo グループ会社に属する商標です。© Arjo 2019。
当社の方針の一つは継続的改善を掲げているため、当社では事前の通知なしに設計・デザイン を変更する権利を留保しています。
本書の内容の全部あるいは一部を Arjo の同意なしに複写することはできません。

ArjoHuntleigh AB
Hans Michelsensgatan 10
211 20 Malmö, Sweden
www.arjo.com

KKX53120M-JA

KKX53120M-JA_08 · 09/2019